Nom : RIAG
Période : 1940 +/-…1949… ?
Pays : Allemagne
Type : Meccanoïde non compatible
Fabriqué par : Riedel Apparatebau GMBH (Berlin Steglitz)
Diamètre des trous : 3,3 mm (vis M3)
Espacement des trous : 10 mm
Boîtes disponibles : 1 à 5
& compl. 1a à 4a
Différentes pièces : 53
Couleurs : alluminium
Moteurs : ?

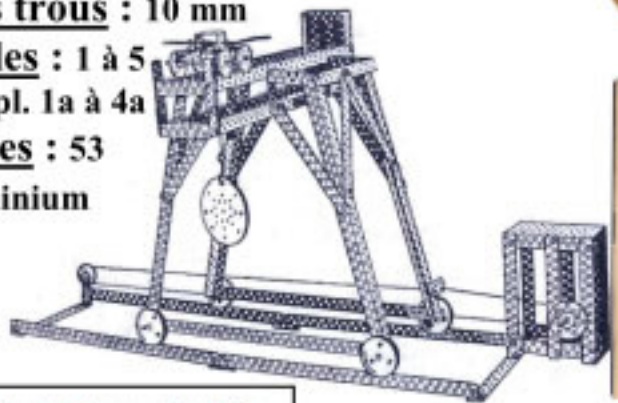

Renseignements complémentaires recherchés