# LEGO Technic

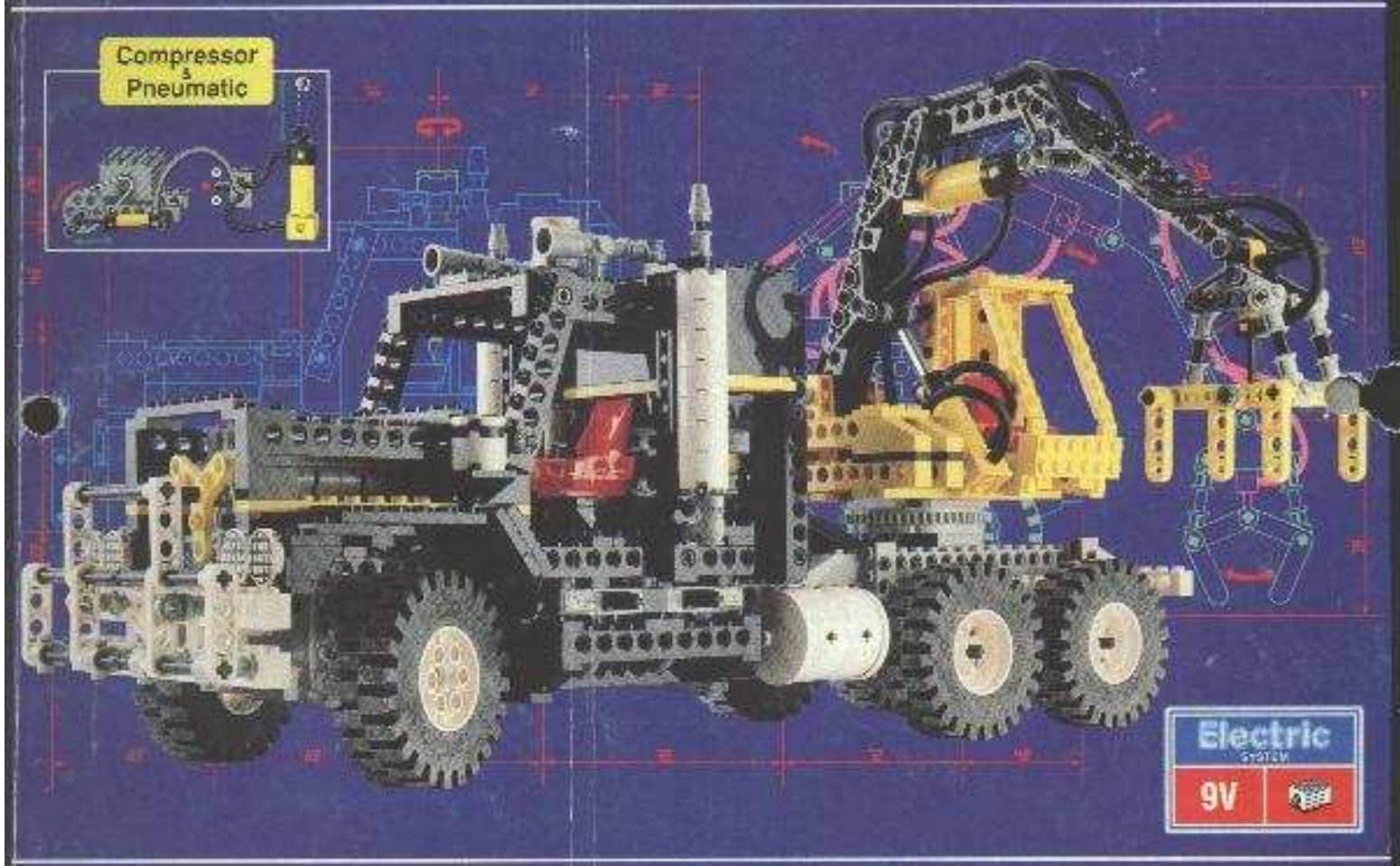

8868

# Compressor & Pneumatic

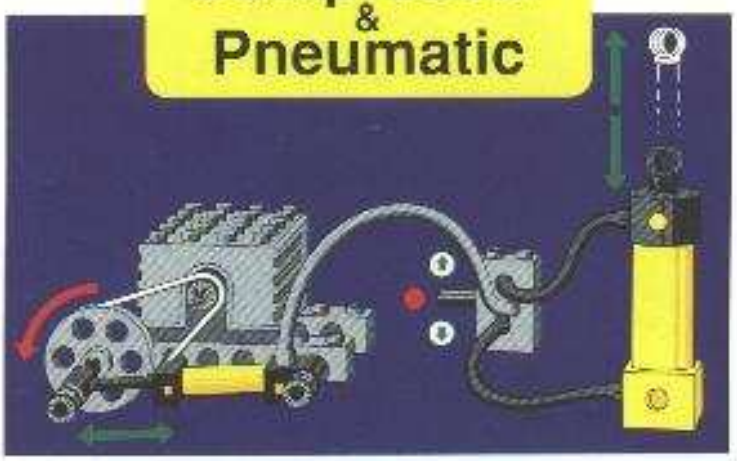

## Hinweise

Um die höchste Wirkung zu erzielen, müssen die Luftpumpen in den Zylindern der Pneumatic Modelle luftdicht sein. Deshalb kann man am Anfang etwas Widerstand in den Zylindern spüren, besonders dann, wenn sie über eine längere Zeit nicht benutzt worden sind.
Um diesen kleinen Widerstand zu überwinden, sollte man die Zylinder einige Male pumpen, so lange, bis sie ganz glatt laufen. Erst dann sollte man sie in das Modell einsetzen (1).
Vor Einsatz sollte geprüft werden, daß die Luftschläuche in sanften Kurven liegen und kein scharfer Knick eingebaut ist. Ein solcher Knick würde den Luftstrom unterbrechen (2).

## Suggerimenti

Per ottenere un buon funzionamento, le pompe dei cilindri compressi nei modelli TECHNIC Pneumatic, devono essere a tenuta d'aria.
Se i cilindri non vengono utilizzati per molto tempo, ne consegue una possibile resistenza iniziale.
Per eliminare questa resistenza, azionare manualmente la pompa dei cilindri prima di inizare il gioco fino a quando il movimento non si effettua liberamente (1).
Controllare che i tubi di gomma non abbiano delle curve a gomito e quindi non presentino delle strozzature che ostruiscono il flusso dell'aria (2).

## Un bon conseil

Pour fonctionner avec la maximum d'efficacité les pistons dans les cylindres doivent être étanches.
Cette étanchéité peut provoquer une certaine résistance initiale dans les cylindres lorsqu'ils n'ont pas été utilisés depuis quelques temps.
Pour vaincre cette résistance, avant de jouer avec votre modèle, actionnez les cylindres plusieurs fois à la main jusqu'à ce qu'ils coulissent doucement (1).
Vérifiez que les tubes d'air aient des courbes douces et non des noeuds ou boucles trop serrées qui génèrent la circulation d'air (2).

## Een paar adviezen

Om optimaal te funktioneren moeten de cylinders van de TECHNIC Pneumatiek werkstukken luchtdicht zijn.
De nauwkeurige afdichting kan tot gevolg hebben dat de zuigers even wat moeilijk in beweging komen wanneer ze gedurende enige tid niet gebruikt zijn.
Beweeg daarom, voor je gaat spelen met de pompcylinder in je model, de zuigers van de werkcylinder enige malen met de hand heen en weer (1).
Kontroleer of er in de slangetjes geen knik zit welke de doorstroming van lucht zou kunnen belemmeren (2).

## Indicaciones

Para un funcionamiento correcto de los modelos neumáticos TECHNIC, las bombas de aire deben ajustar perfectamente en los cilindros.
Esto puede crear alguna resistencia en los cilindros cuando no se hayan utilizado durante algun tiempo.
Para superar esta resistencia, antes de jugar con tu modelo, bombea los cilindros varias veces hasta que se muevan con suavidad (1).
Los tubos deben estar suavemente curvados. Si están mal doblados o retorcidos, se producirá una obstrucción que impedirá el paso del aire (2).

## Et par gode råd

Cylindrene i TECHNIC Pneumatic modellerne er lavet helt luftætte, for at de skal virke så godt som muligt.
Det kan betyde, at stemplerne kan være svære at bevæge, hvis de har stået nogen tid uden at blive brugt.
Men så skal du bare bevæge dem nogle gange, før du begynder at leje med dine Pneumatic modeller igen (1).
Sørg for at slangerne ikke laver skarpe knæk. Ellers kan luften ikke løbe igennem (2).

## Tips

To work with maximum effect, the air pumps in the cylinders of the TECHNIC Pneumatic models have to be airtight. This tight fit can mean some initial resistance in the

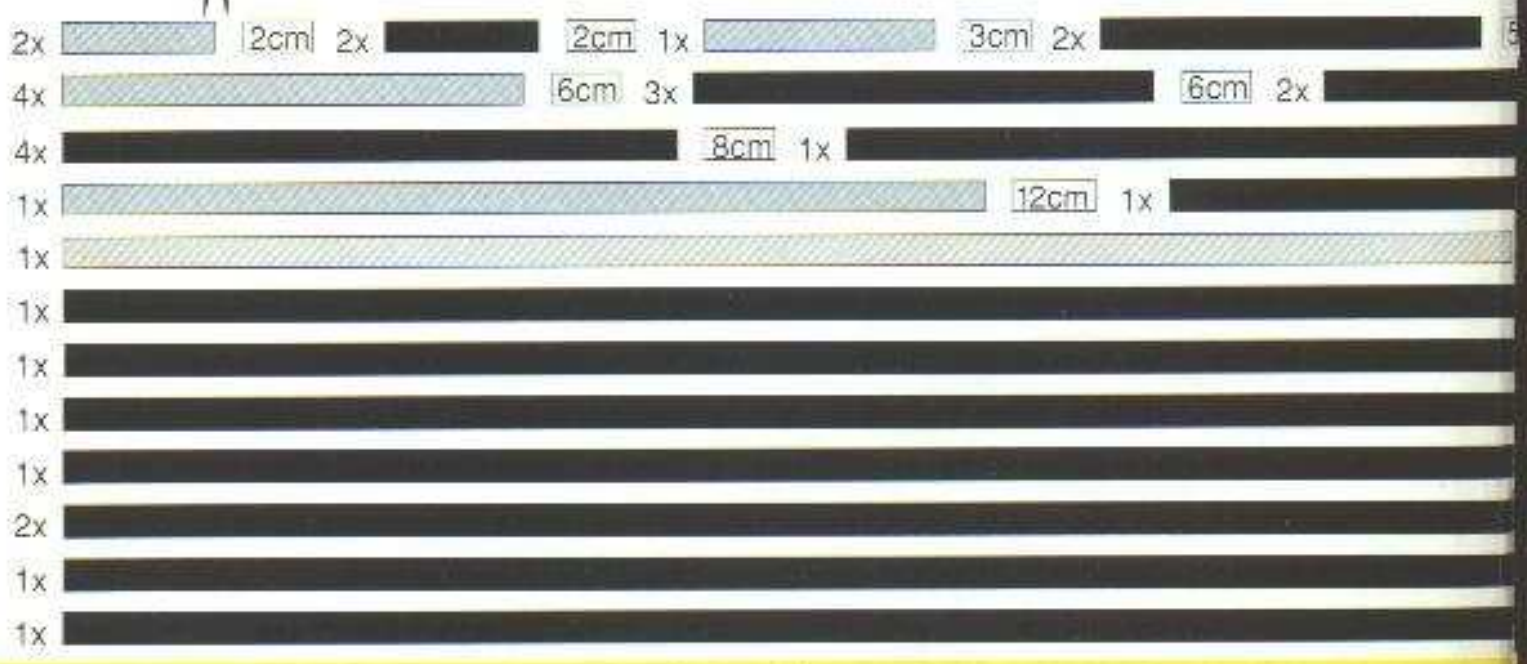

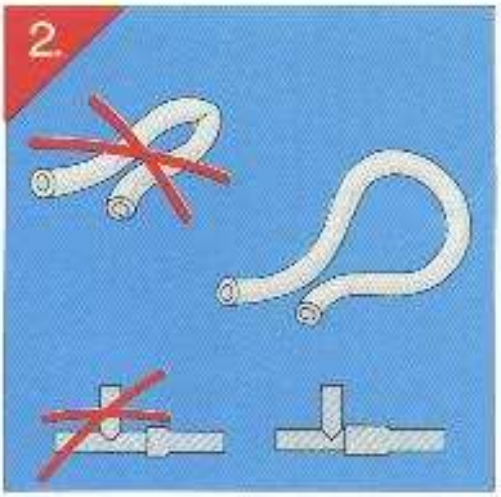


cylinders when they have not been used for some time.
To overcome this resistance, work the cylinders a few times by hand before playing with your model until they move smoothly (1).
Check that the air tubes have smooth curves and no sharp kinks, which will obstruct the airflow (2).

## Muutamia hyviä neuvoja

TECHNIC Pneumatic -malliin ilmasylinterit ovat täysin ilmatiivitä, jotta ne toimisivat mahdollisimman hyvin.
Tästä voi johtua, että sylinteriin mäntiä voi olla vaikea liikutella, jos ne ovat olleet jonkin aikaa käyttämättöminä. Siksi on hyvä liikutella niitä muutamia kertoja ennenkuin alat leikkia Pneumatic -malliilla. (1)
Huolehdi siitä, että ilmaletkuihin ei muodostu teräviä taitoksia. Muutoin ilma ei pääsä kulkemaan vapaasti. (2)

## Ett par goda råd

Cylindrarna i TECHNIC Pneumatic modellerna är gjorda helt luftätta för att de skall fungera så bra som möjligt.
Detta kan innebära, att kolvarna kan vara svåra att röra, om de har stått en tid utan att användas. Du skall bara röra dem fram och tillbaka några gånger innan du börjar leka med dina Pneumatic modeller igen. (1)
Se till att slangarna inte har skarpa veck. Då kan luften inte passera igenom (2).

## Indicações

Para um funcionamento correcto dos modelos pneumáticos TECHNIC, as bombas de ar devem ajustar-se perfeitamente aos cilindros, isto pode causar alguma resistência inicial nos cilindros quando estes não forem utilizados durante algum tempo.
Para vencer esta resistência faça andar os cilindros à mão algumas vezes antes de brincar com o seu modelo até que eles se movam suavemente (1).
Certifique-se de que os tubos de ar têm curvas suaves e não dobras pronunciadas que possam obstruir a circulação do ar (2).

## Συμβουλές

Για να έχετε το καλύτερο δυνατό αποτέλεσμα, θα πρέπει να μην υπάρχει αέρας μέσα στους κυλίνδρους.
Ίσως συναντήσετε μια αντίσταση στην πέρση ειδικά όταν οι κύλινδροι έχουν μείνει για καιρό αχρησιμοποίητοι.
Για να ξεπεράσετε την αντίσταση, δουλέψτε τους κυλίνδρους μερικές φορές με το χέρι πριν τους τοποθετήσετε στο μοντέλο σας, μέχρι να κινούνται ομαλά (1). Φροντίστε τα σωληνάκια να μην είναι τσακισμένα και να μην δημιουργούν εμπόδια στη διέλευση του αέρα (2).

## エアポンプのじょうずな使い方

レゴ製品のエアポンプは精密に作ってありますので、最初はポンプの上下運動がかたい場合があります。次の点に注意をむけて下さい。

1. スムーズに作動させるために、使用する前に何度かポンプを手で押してみてください。
2. チューブが折れ曲がると空気は流れません。チューブが折れないように注意しましょう。

## 砌建提示

[illegible]

[illegible]

[illegible]

[illegible]

[illegible]

7cm
10cm
18cm
cm
20cm
22cm
33cm
35cm
36cm
37cm
39cm

0 21 22 23 24 25 26 27 28 29 30 31 32 33 34 35 36 37 38 39

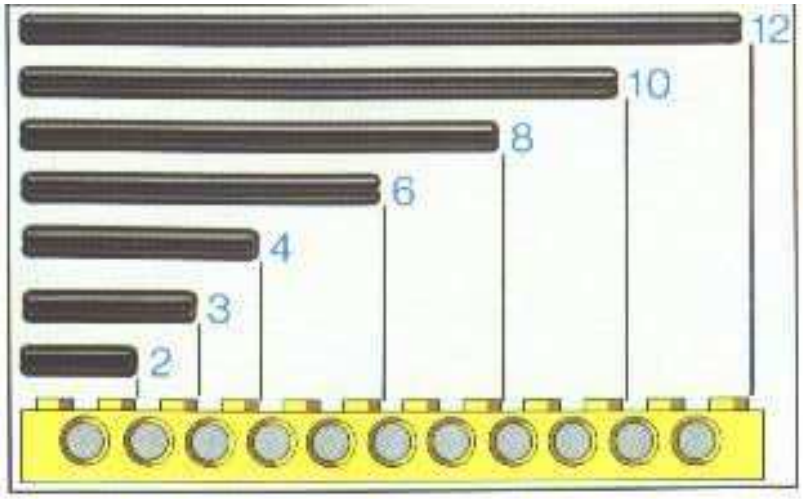

1

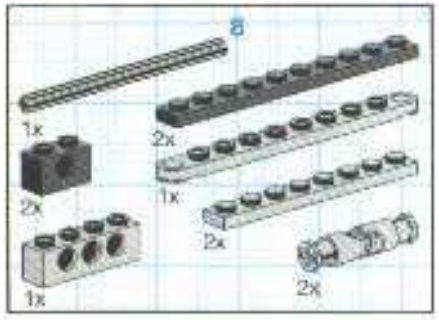


2

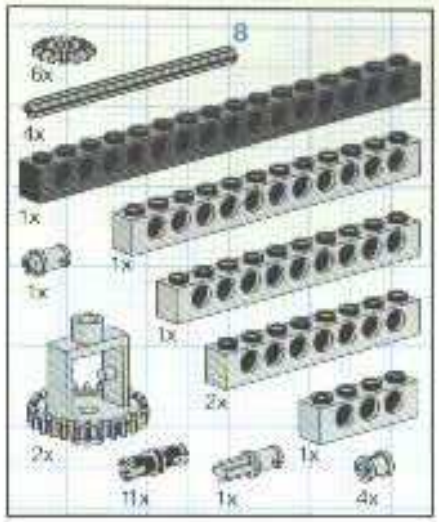


3

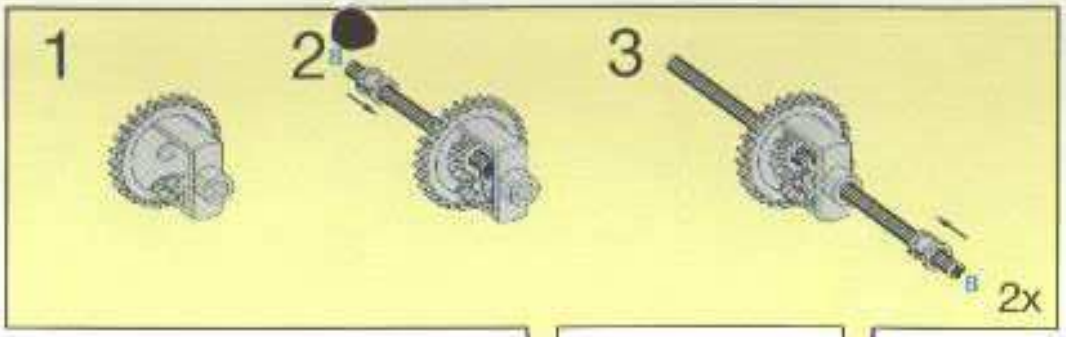


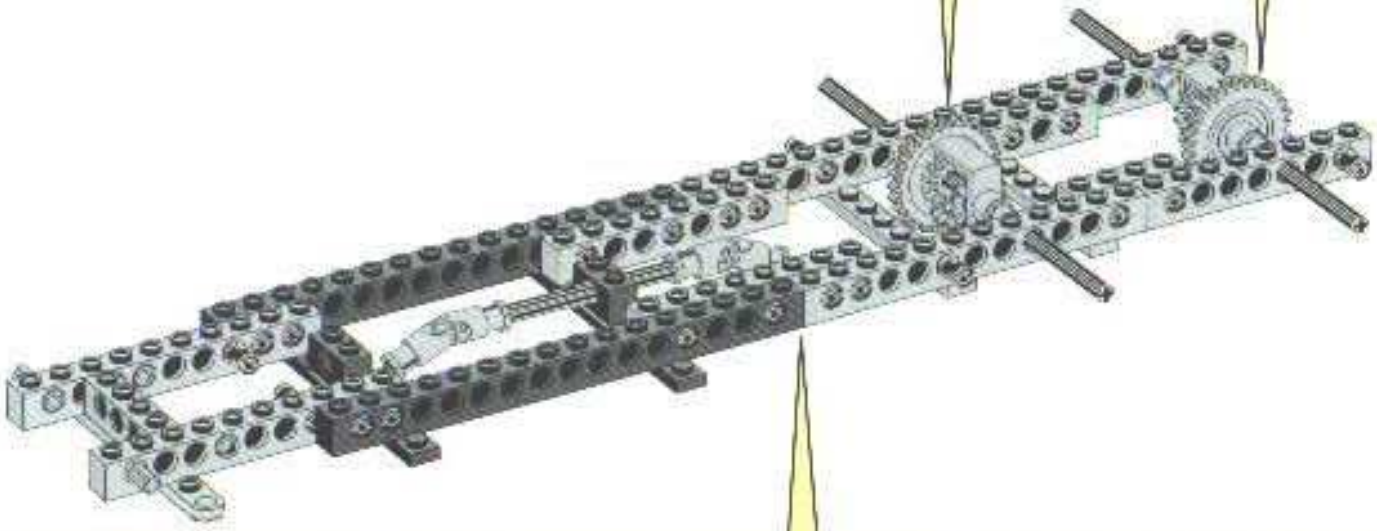

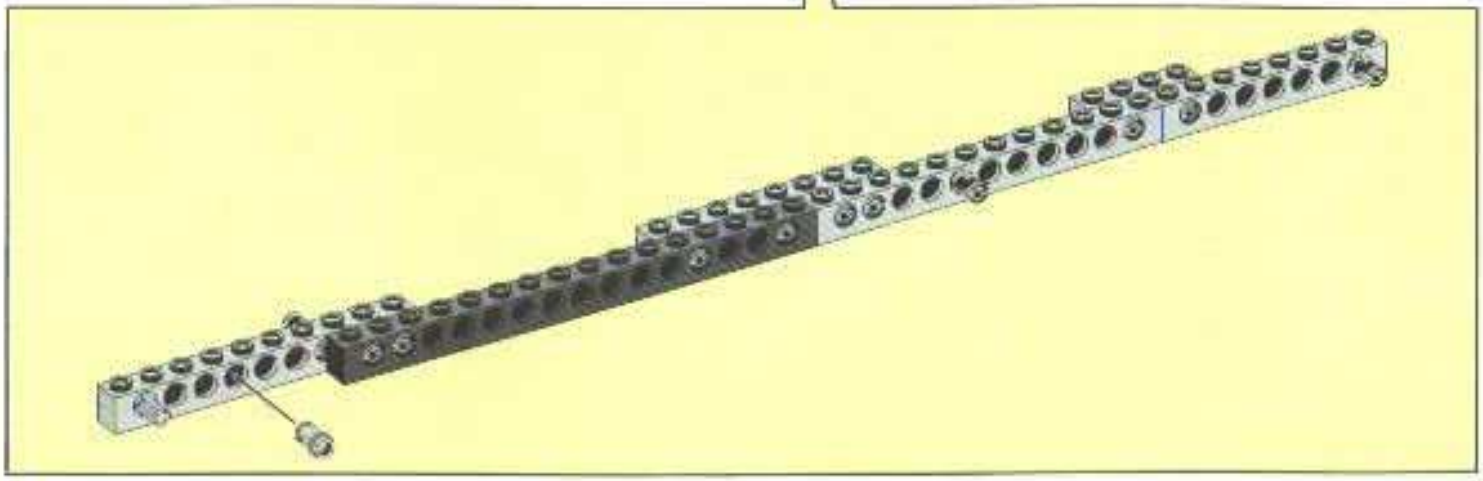

# 4

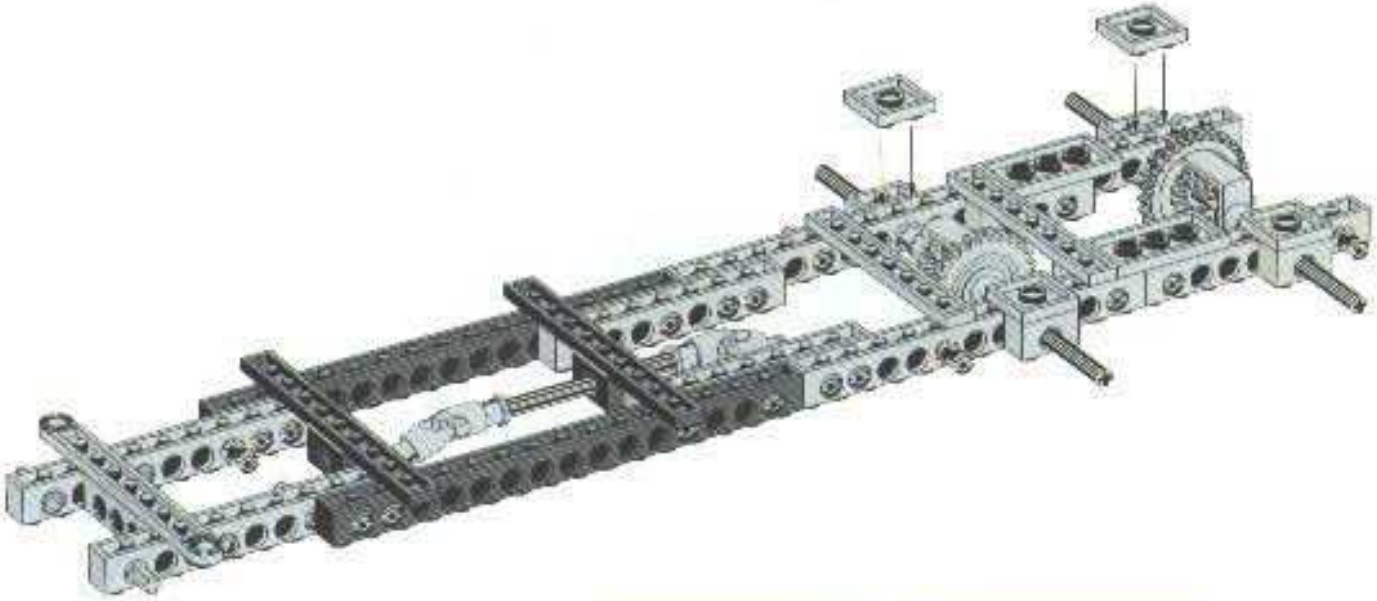

# 5

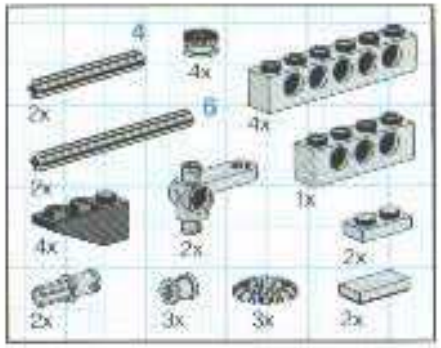


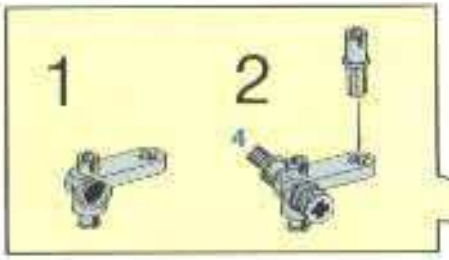


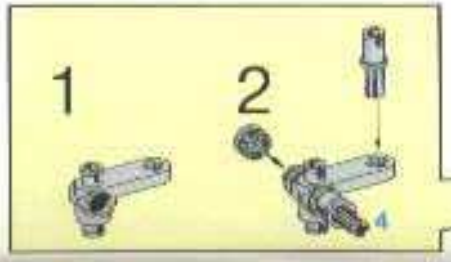


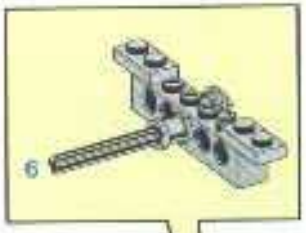


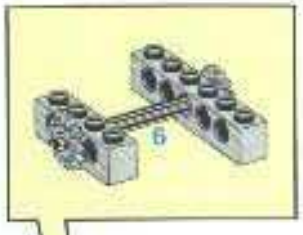


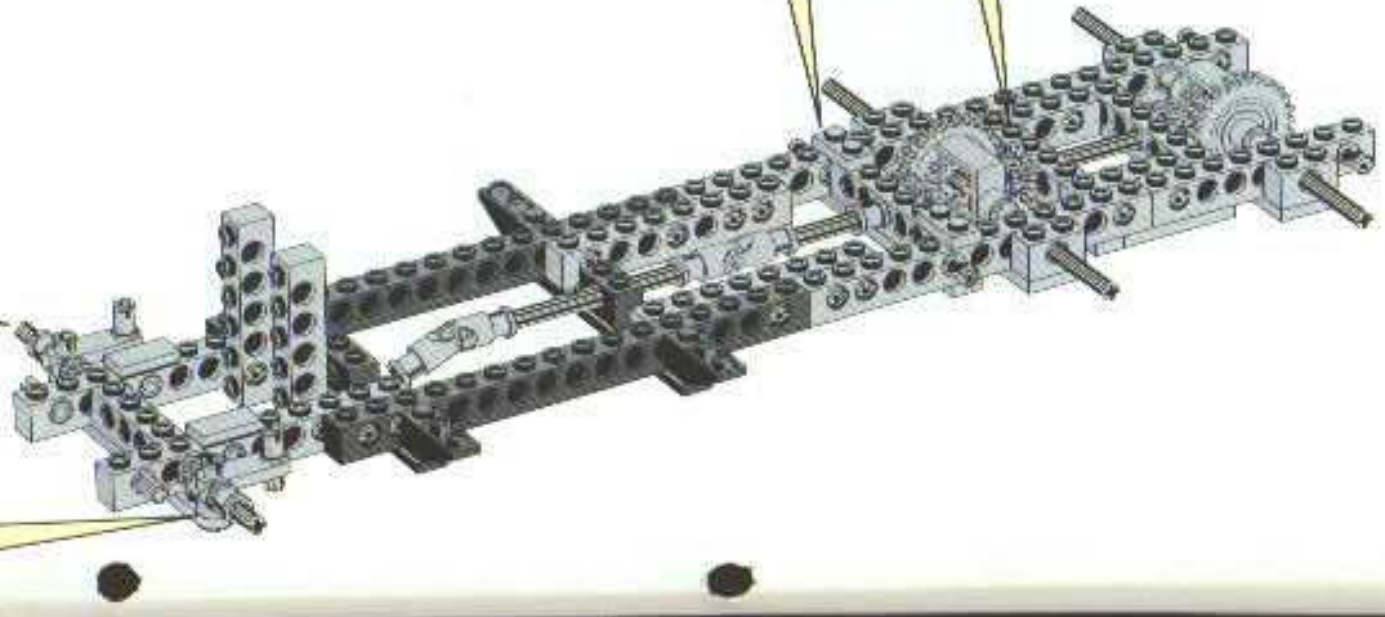

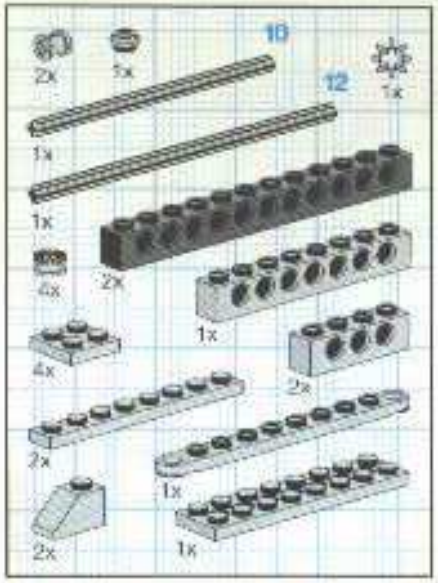
10
12
2x
1x
1x
1x
1x
2x
4x
1x
4x
2x
2x
1x
1x
2x

# 6

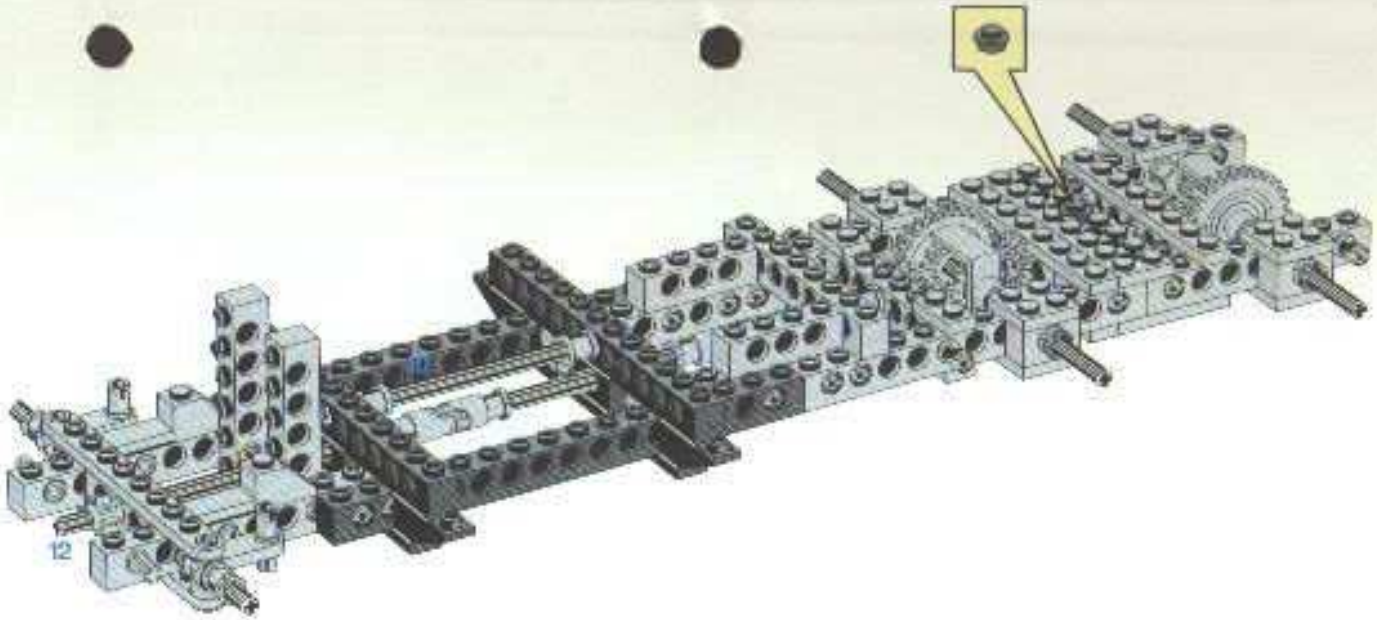
10
12

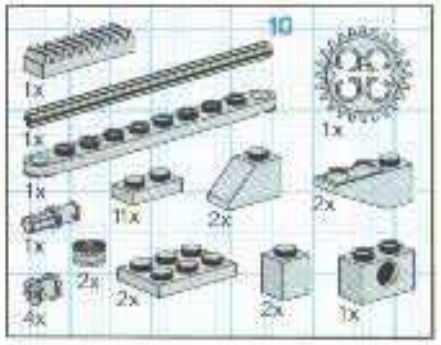
10
1x
1x
1x
1x
1x
2x
2x
1x
2x
2x
4x
2x
1x

# 7

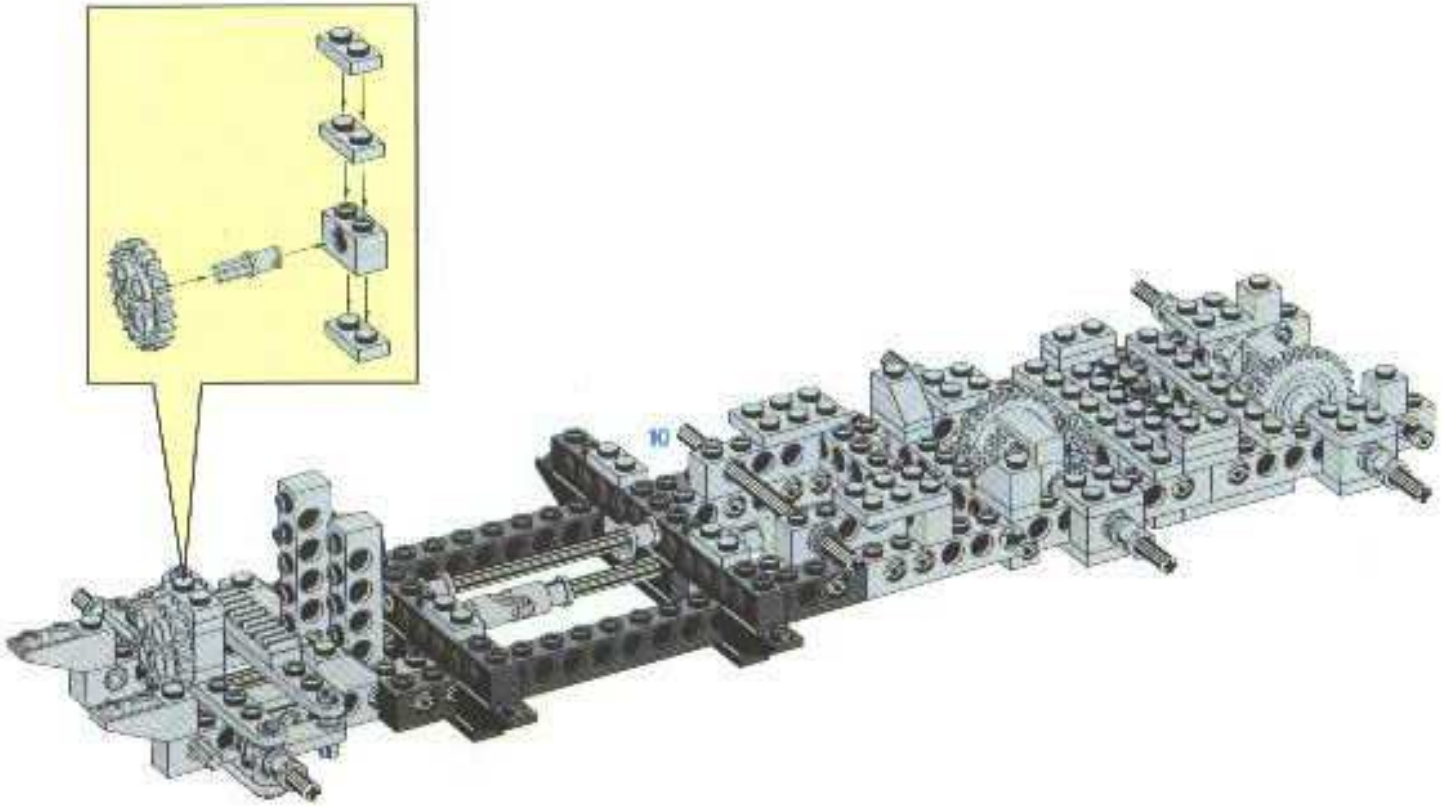
10

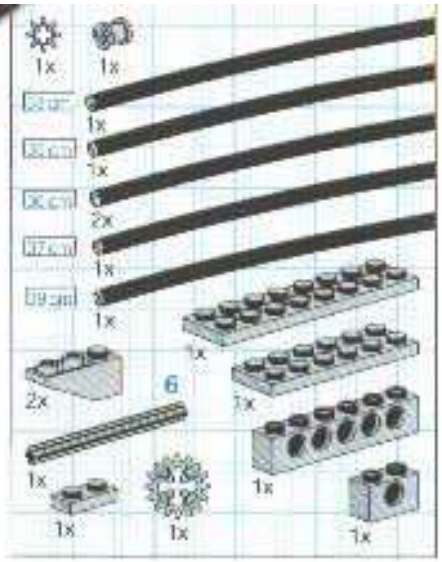
1x
1x
1x
1x
2x
1x
1x
1x
2x
6
1x
1x
1x
1x
1x

# 8

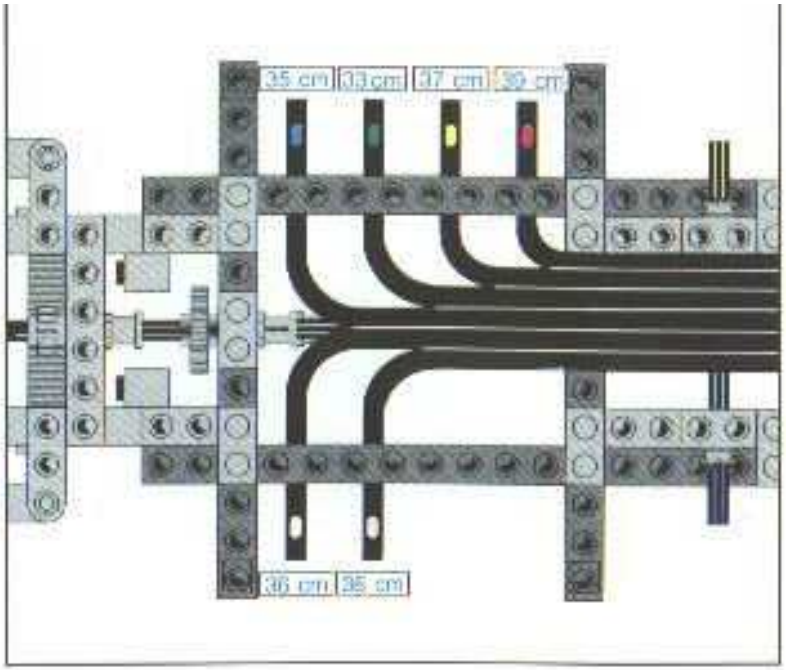
35 cm
33 cm
37 cm
39 cm
36 cm
35 cm

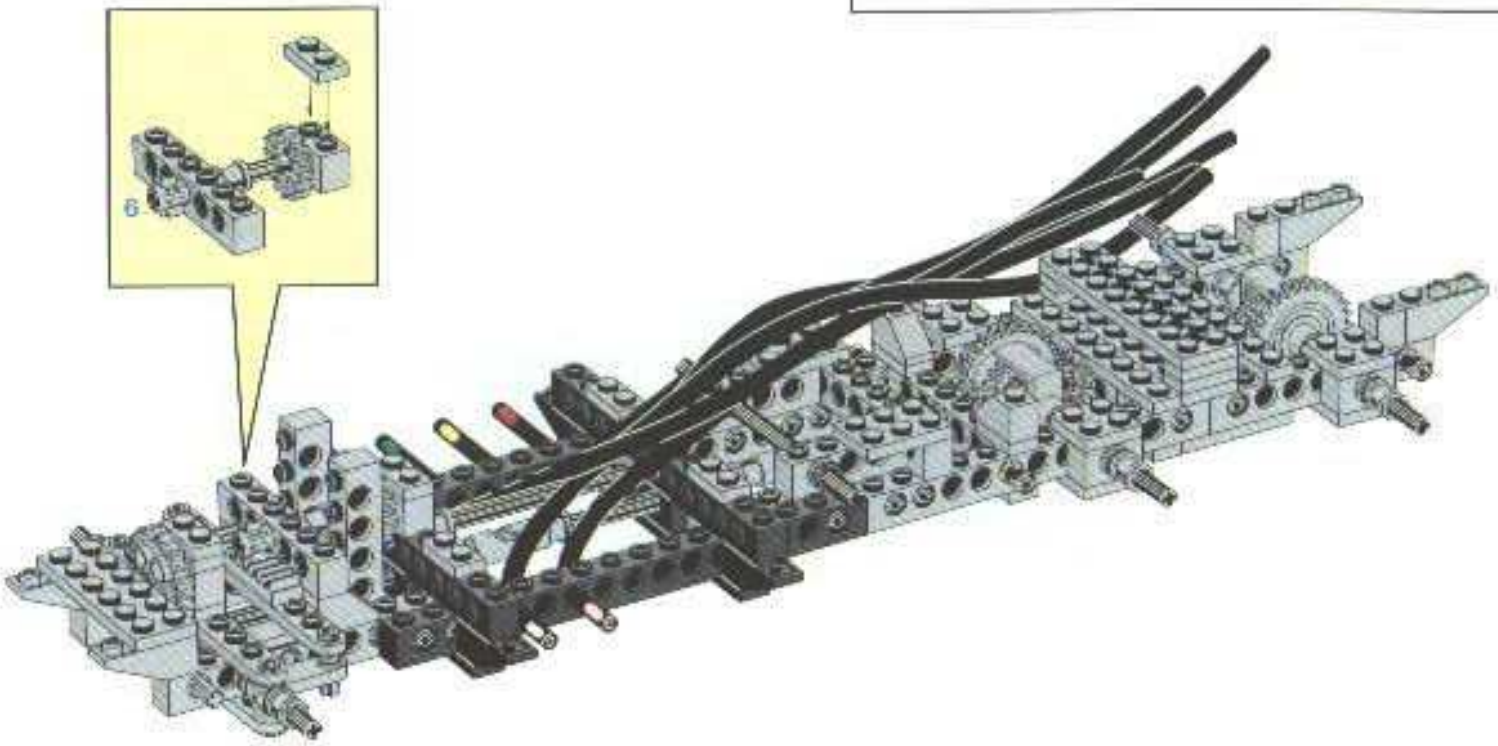
6

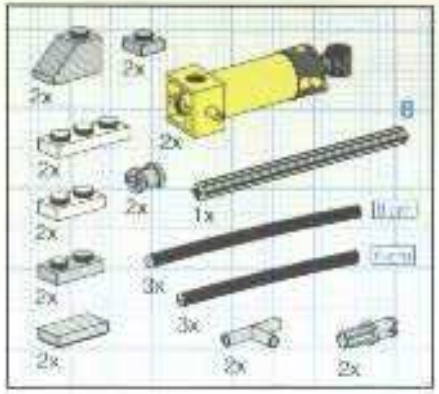


# 9

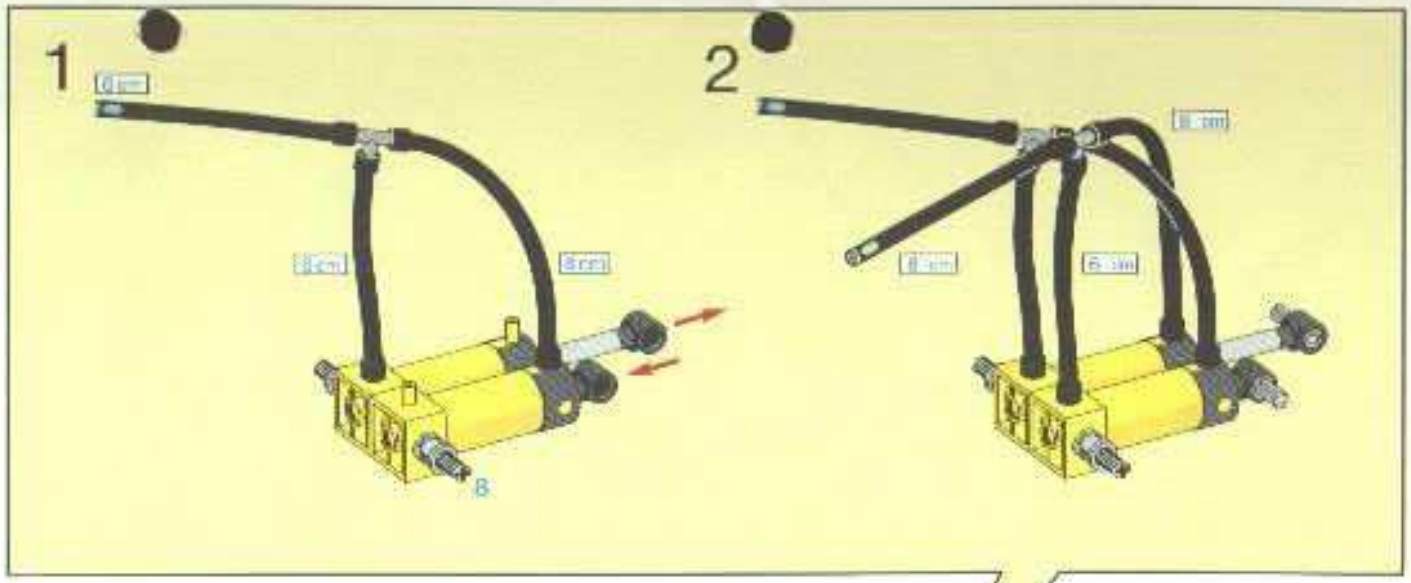


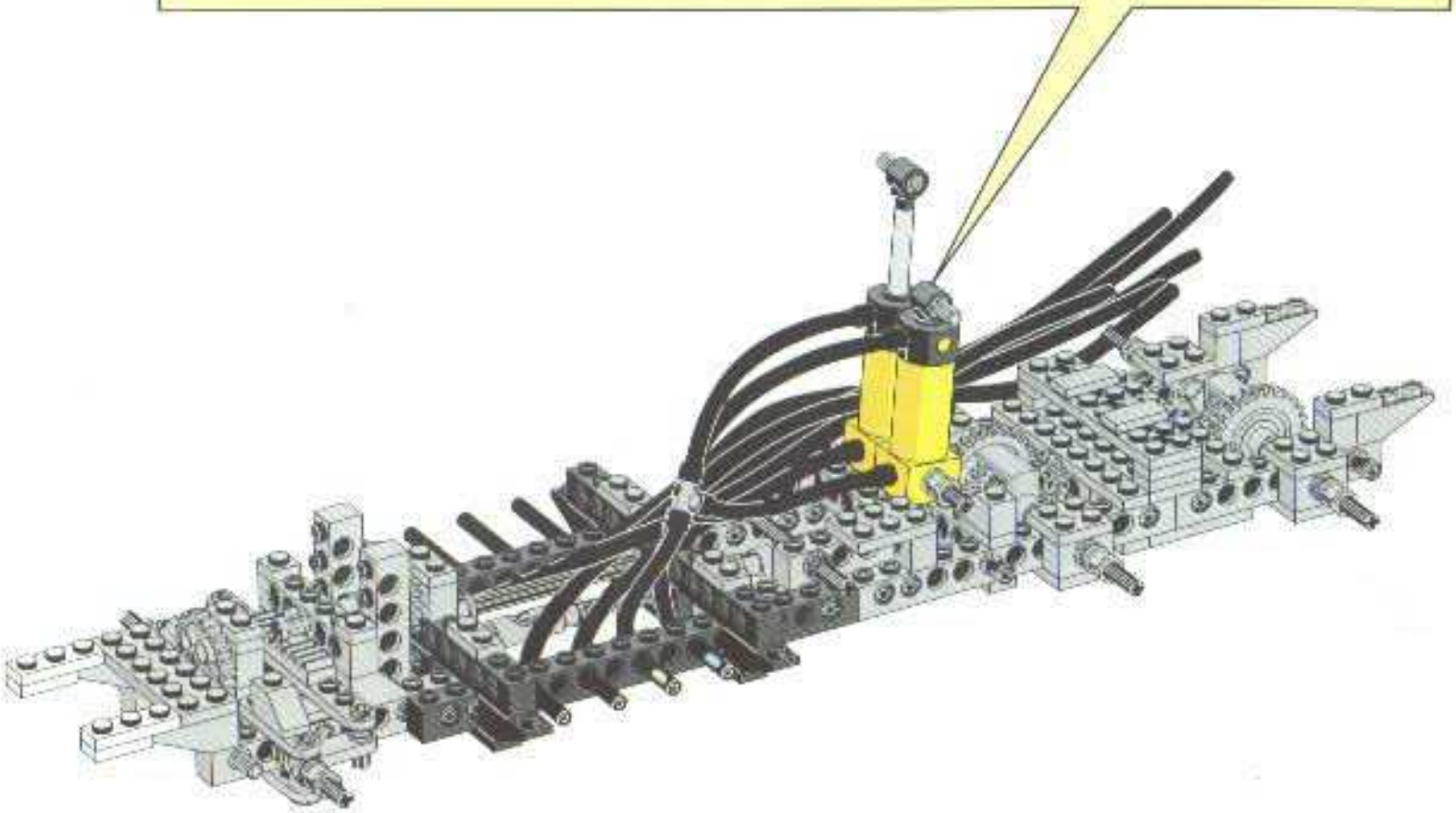

# 10

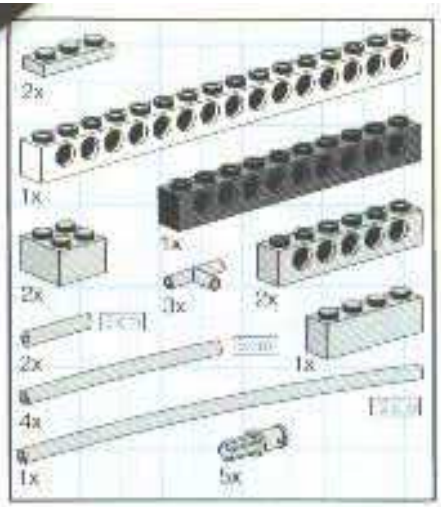


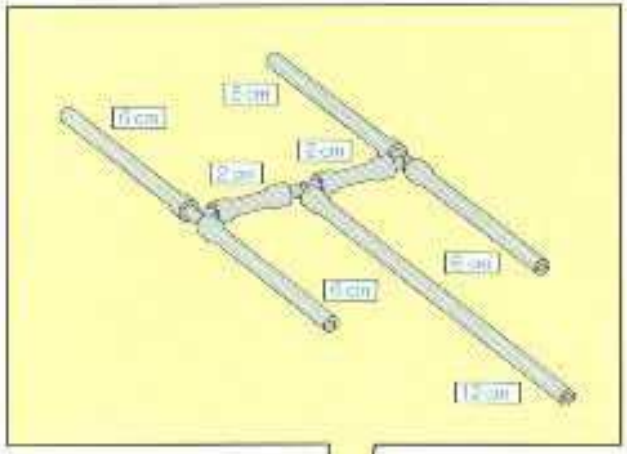

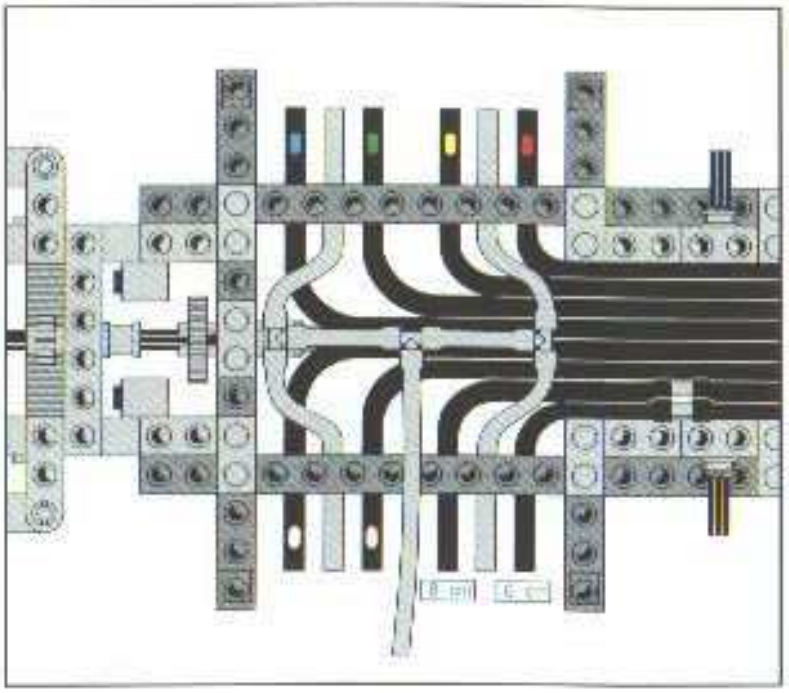

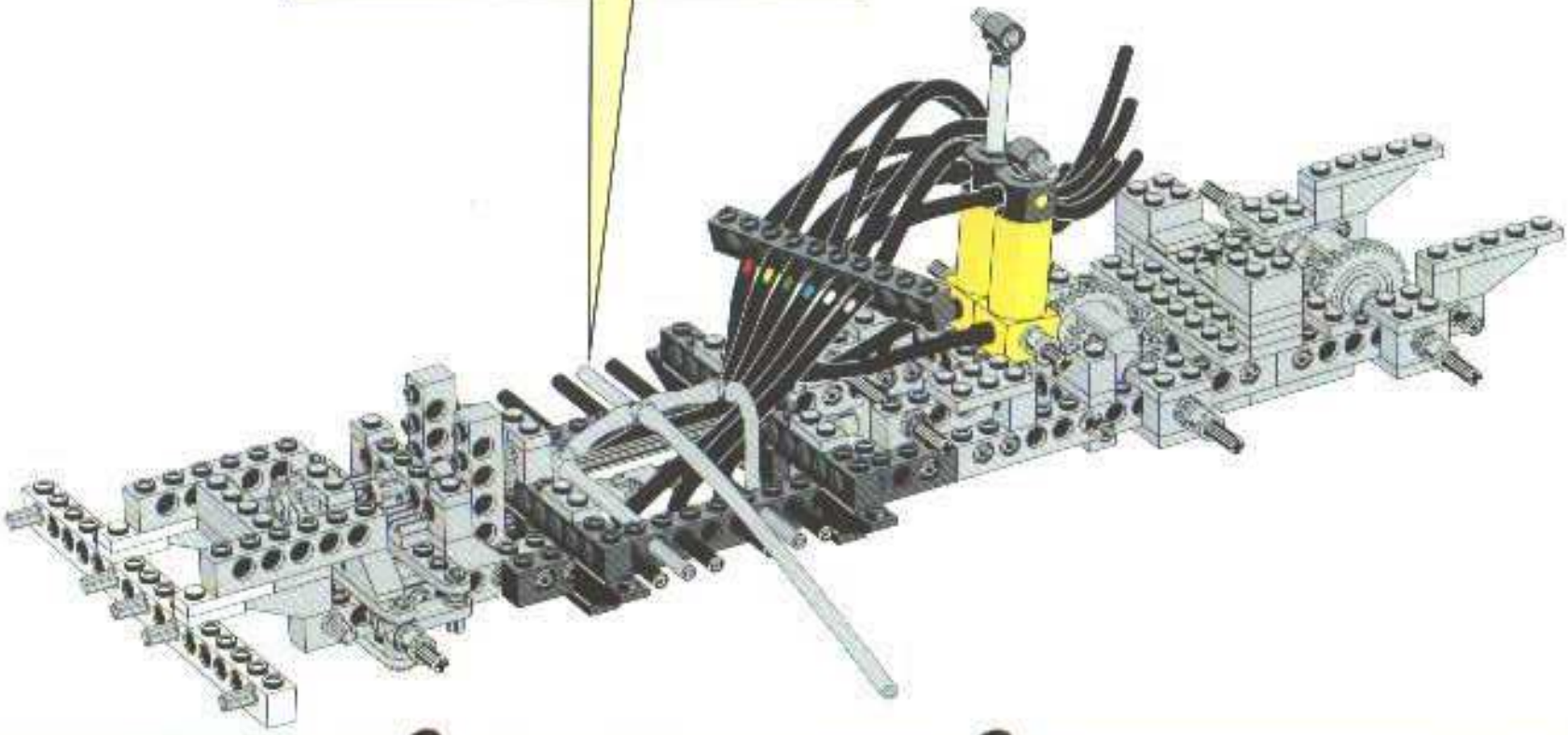

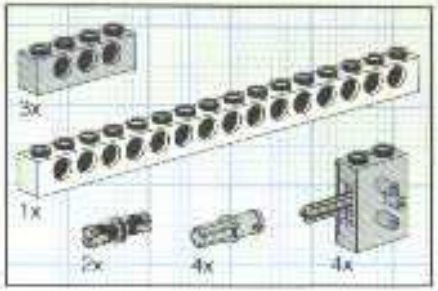


# 11

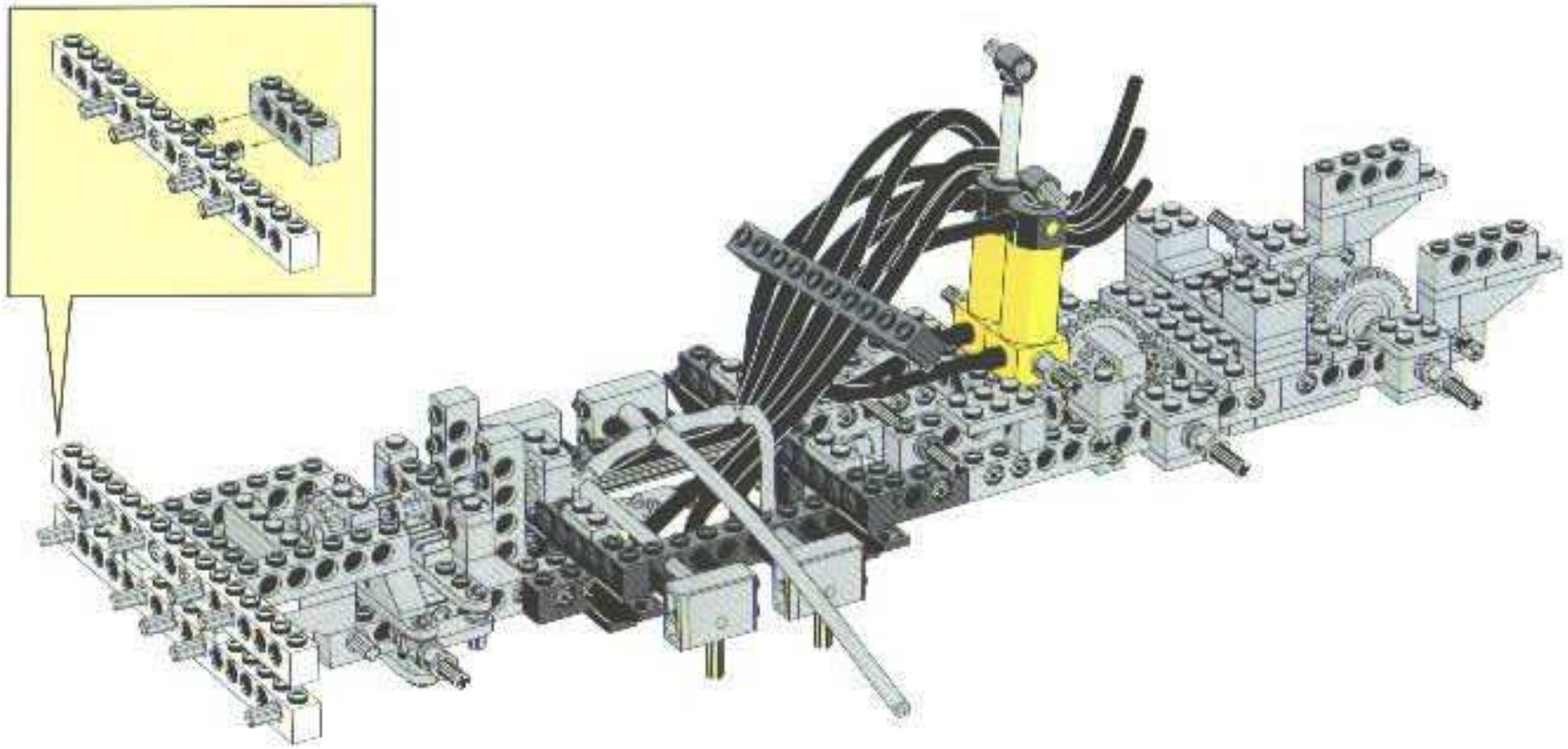

# 12

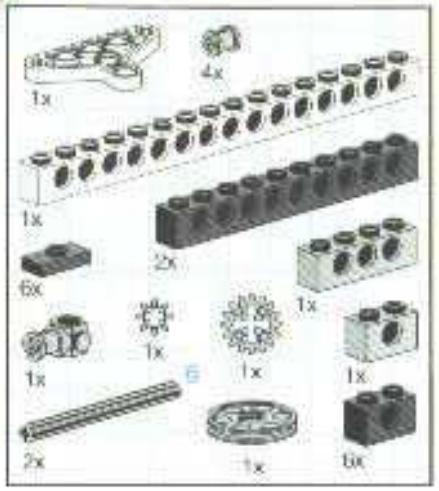


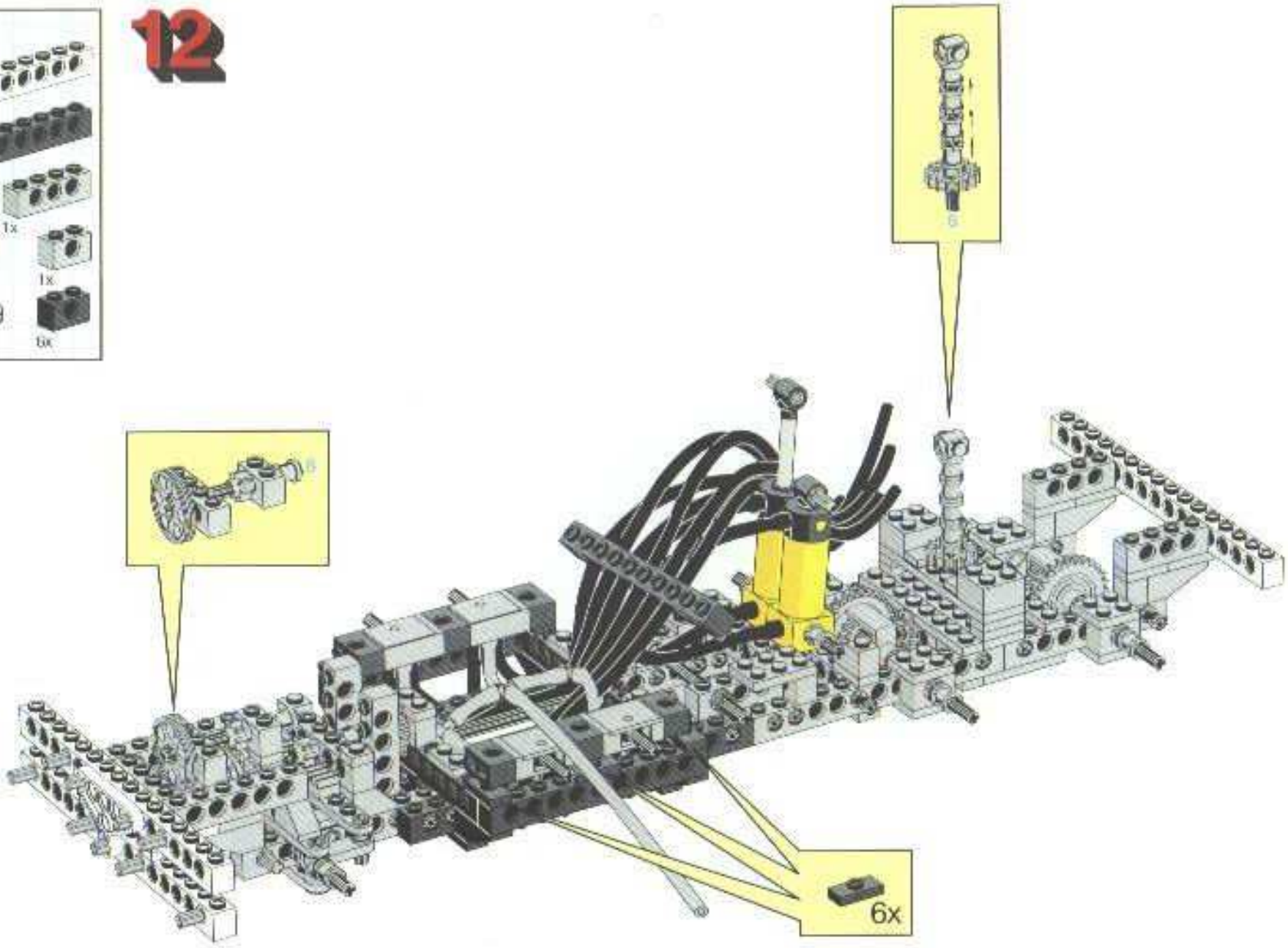

# 13

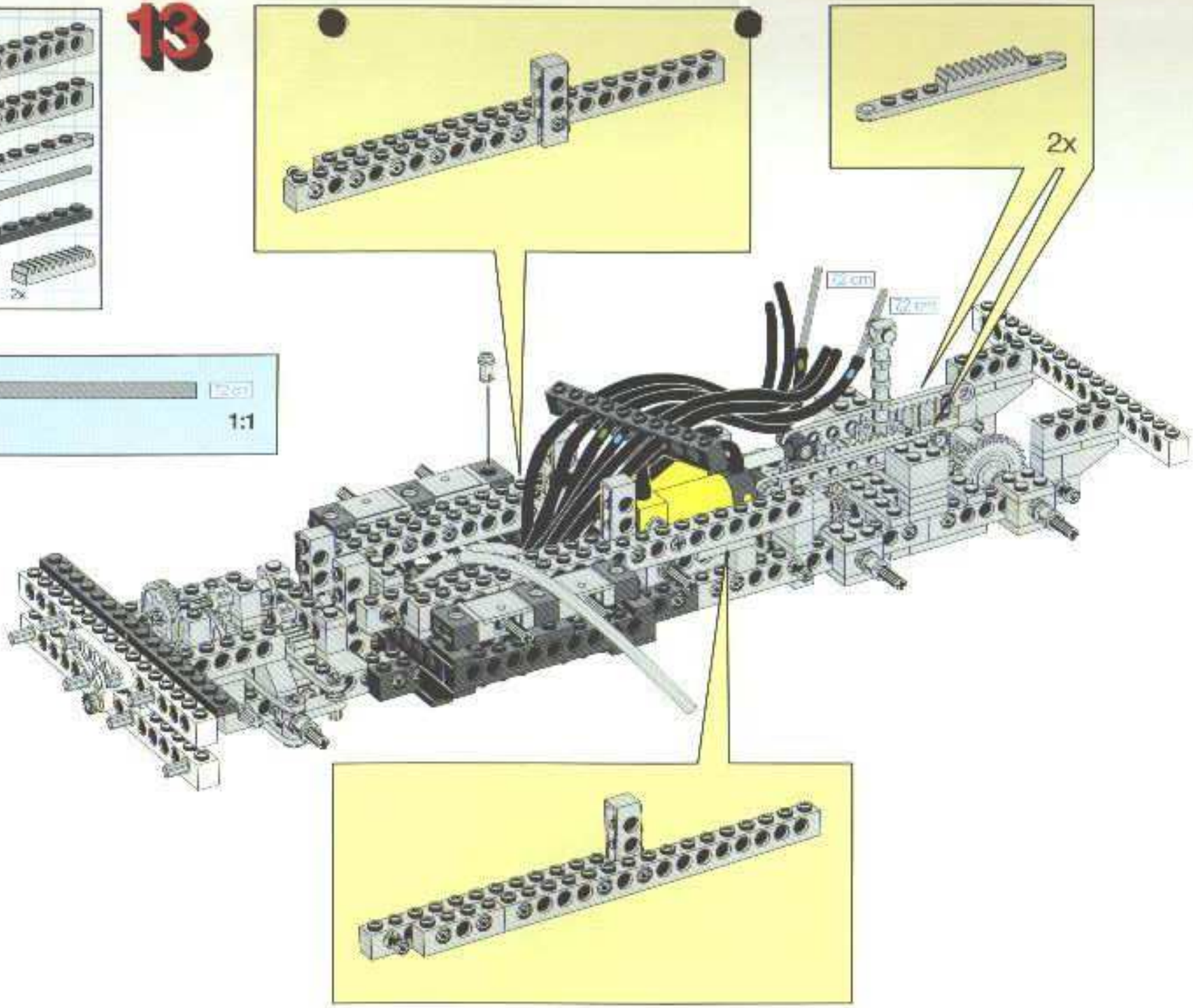

# 14

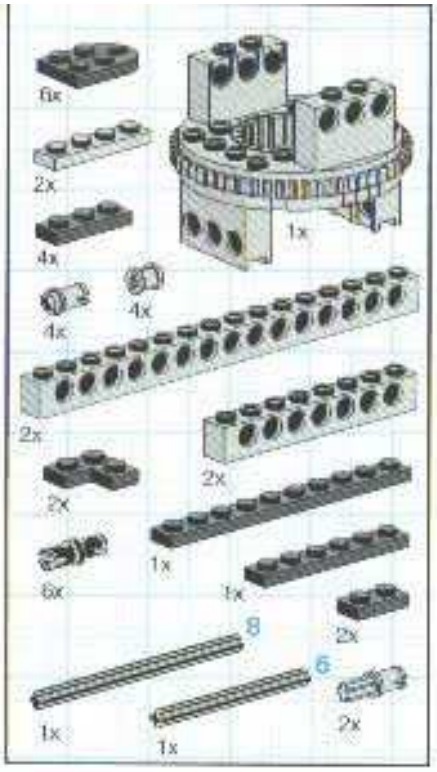


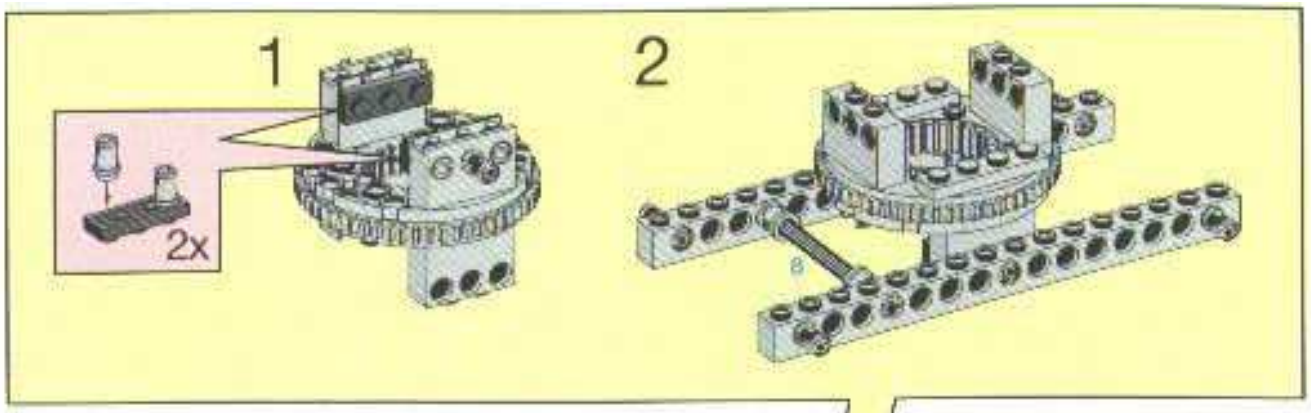


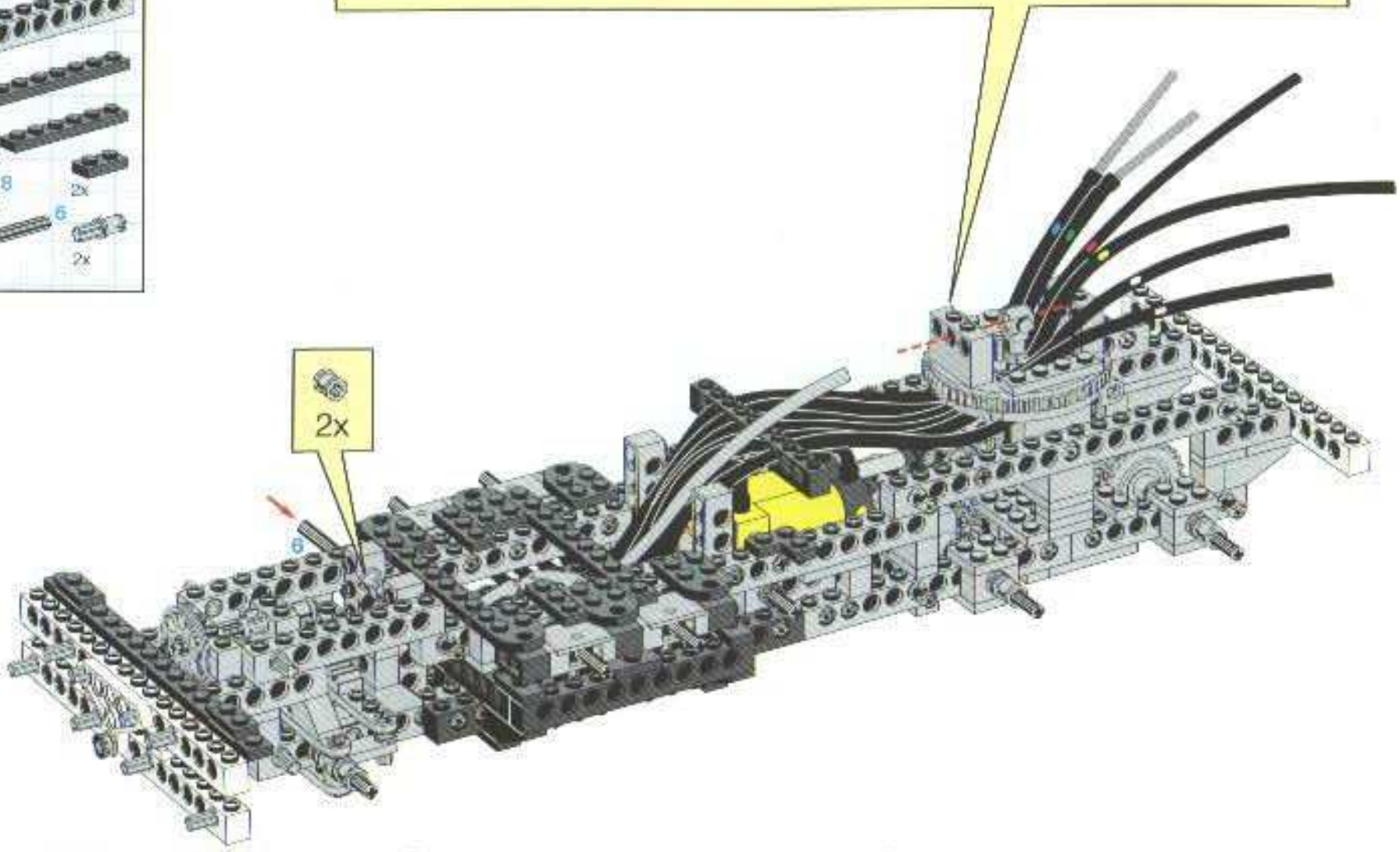

# 15

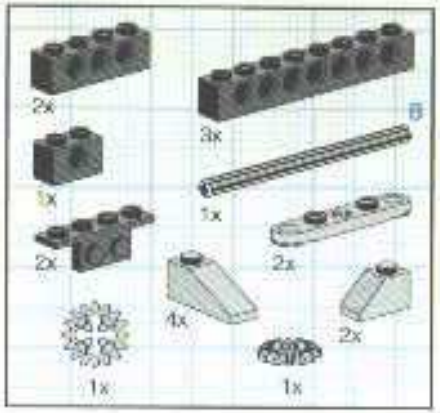


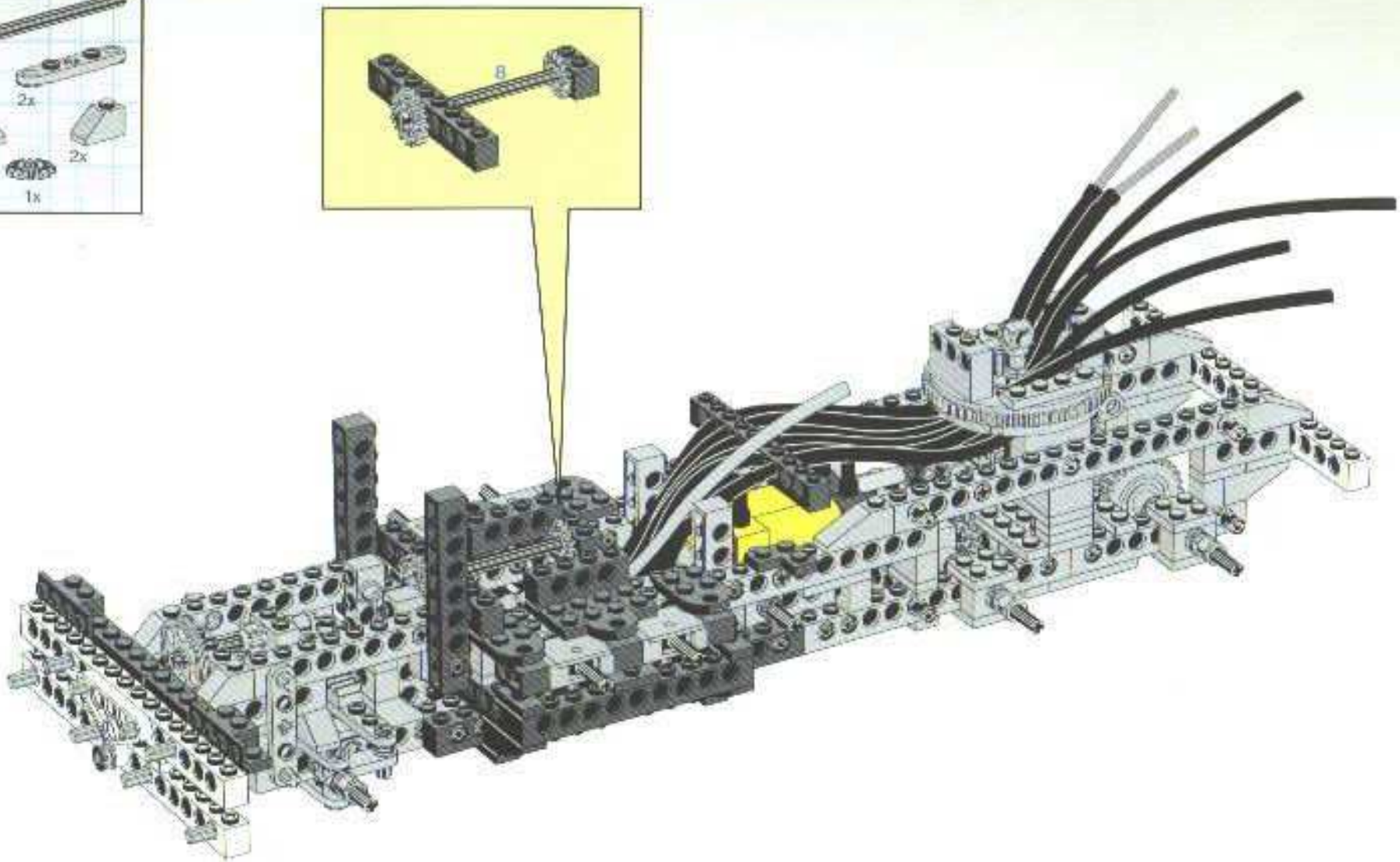

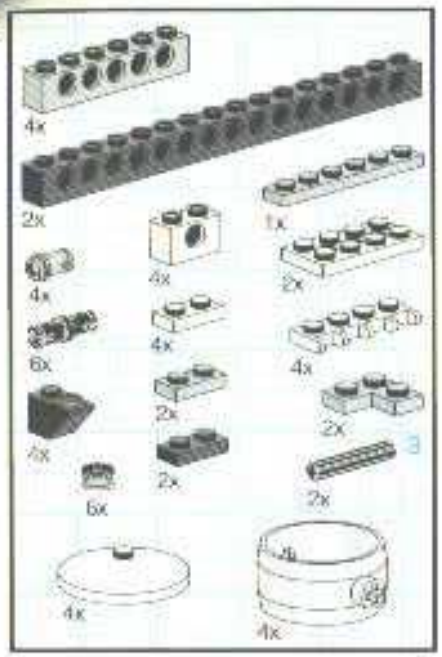


# 16

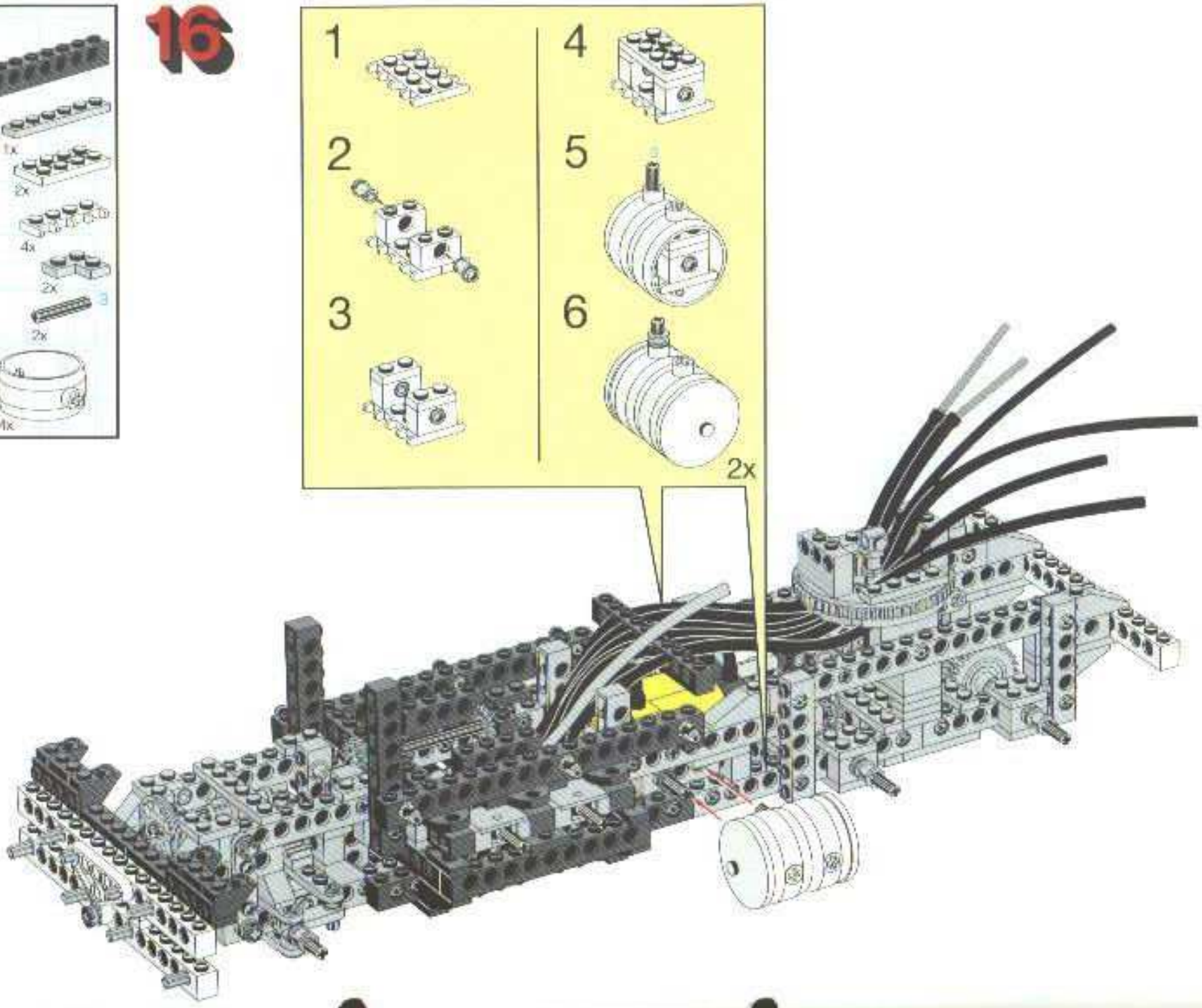

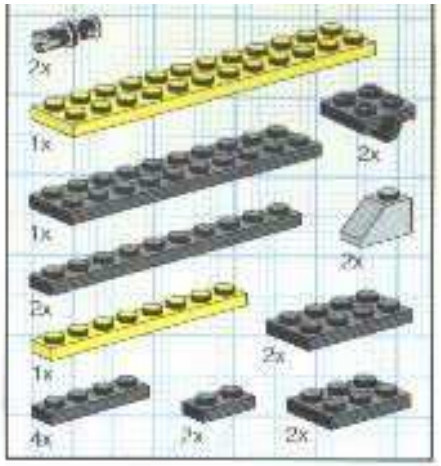


# 17

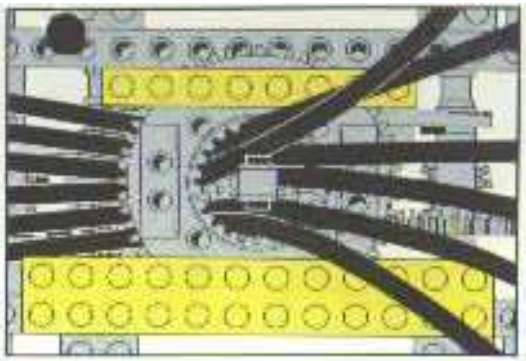

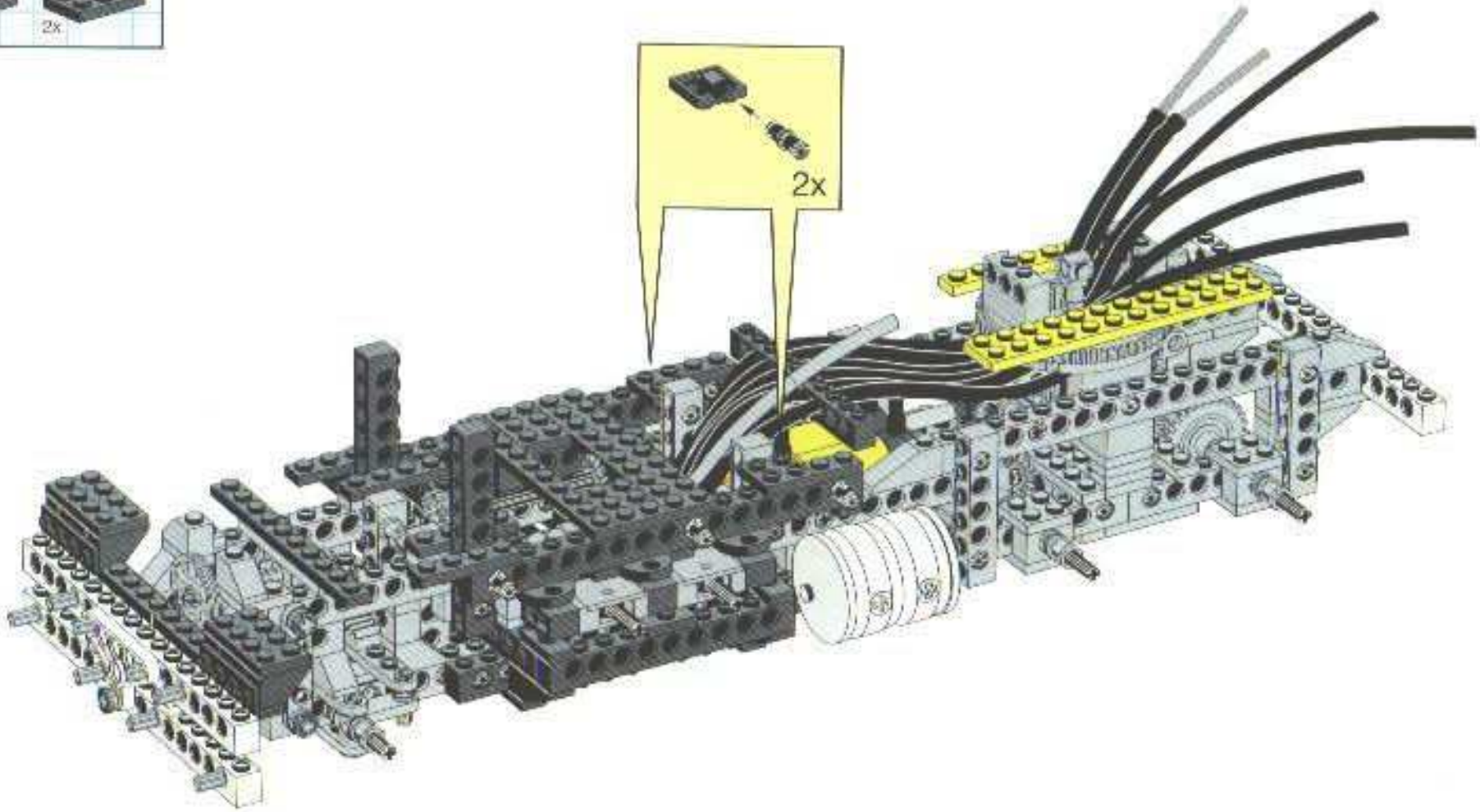

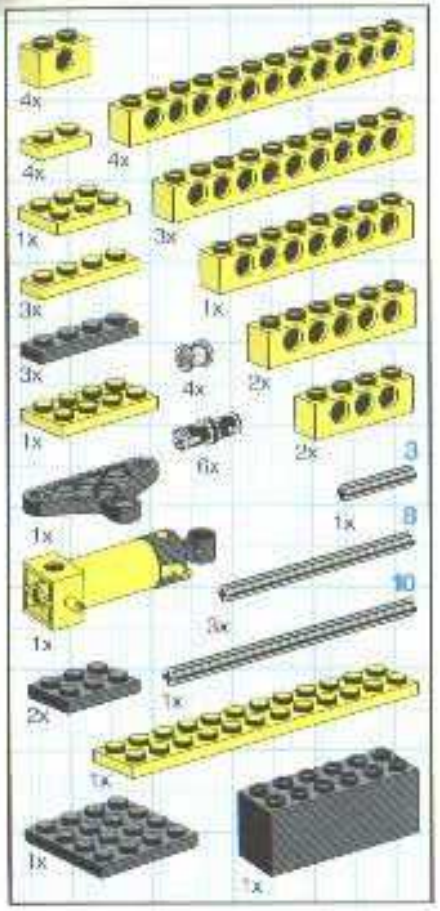
4x
4x
4x
1x
3x
3x
1x
3x
4x
2x
1x
6x
2x
3
1x
1x
8
3x
10
1x
2x
1x
1x
1x



1

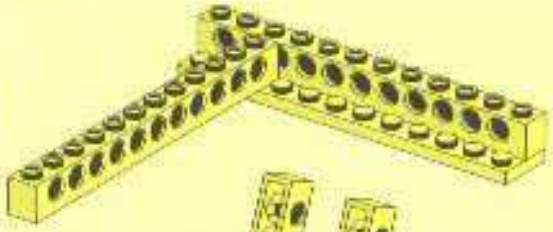

2

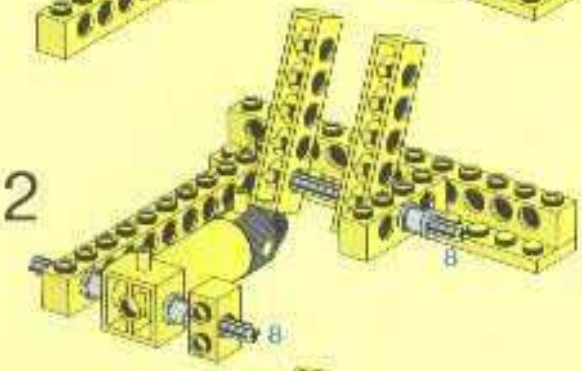
8
8

3

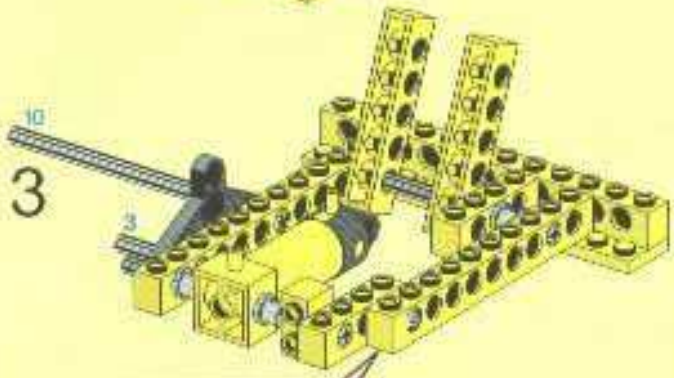
10
3

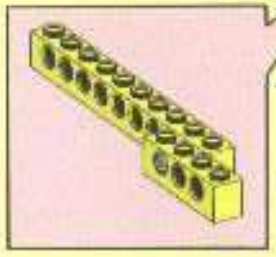

4

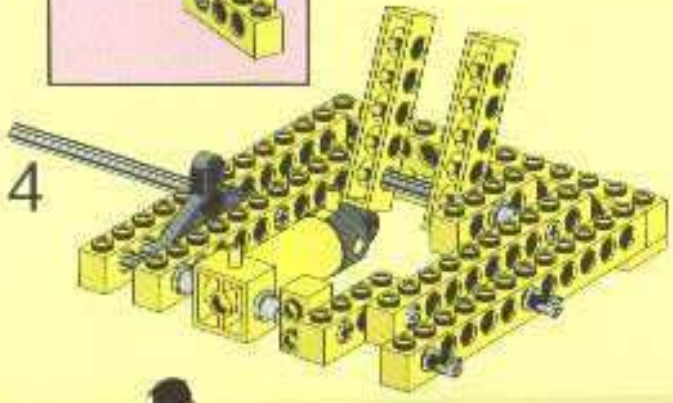

5

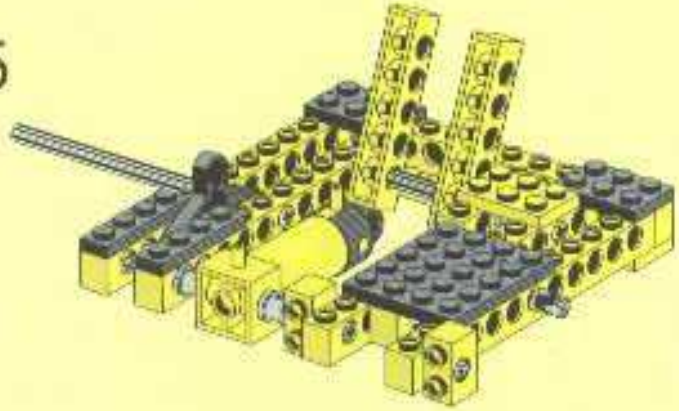

6

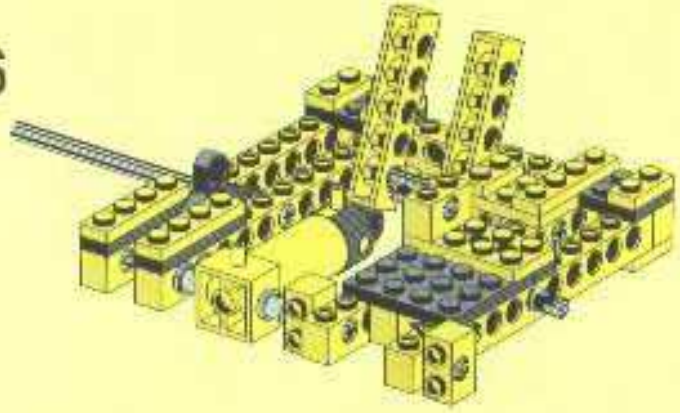

7

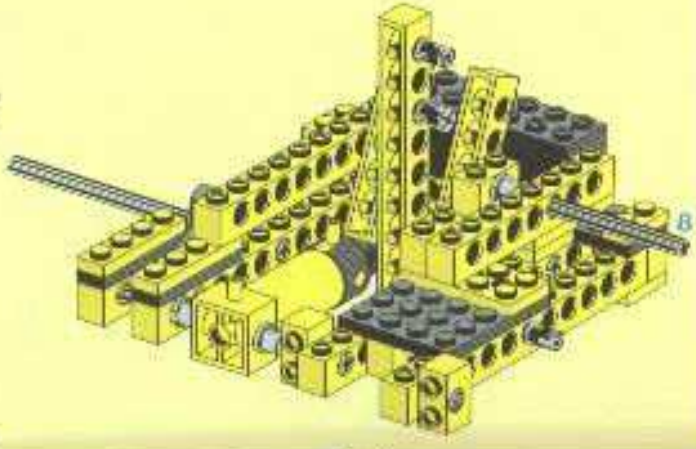
8

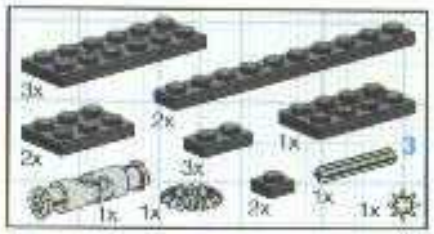
3x
2x
1x
2x
3x
3
1x
1x
2x
1x
1x

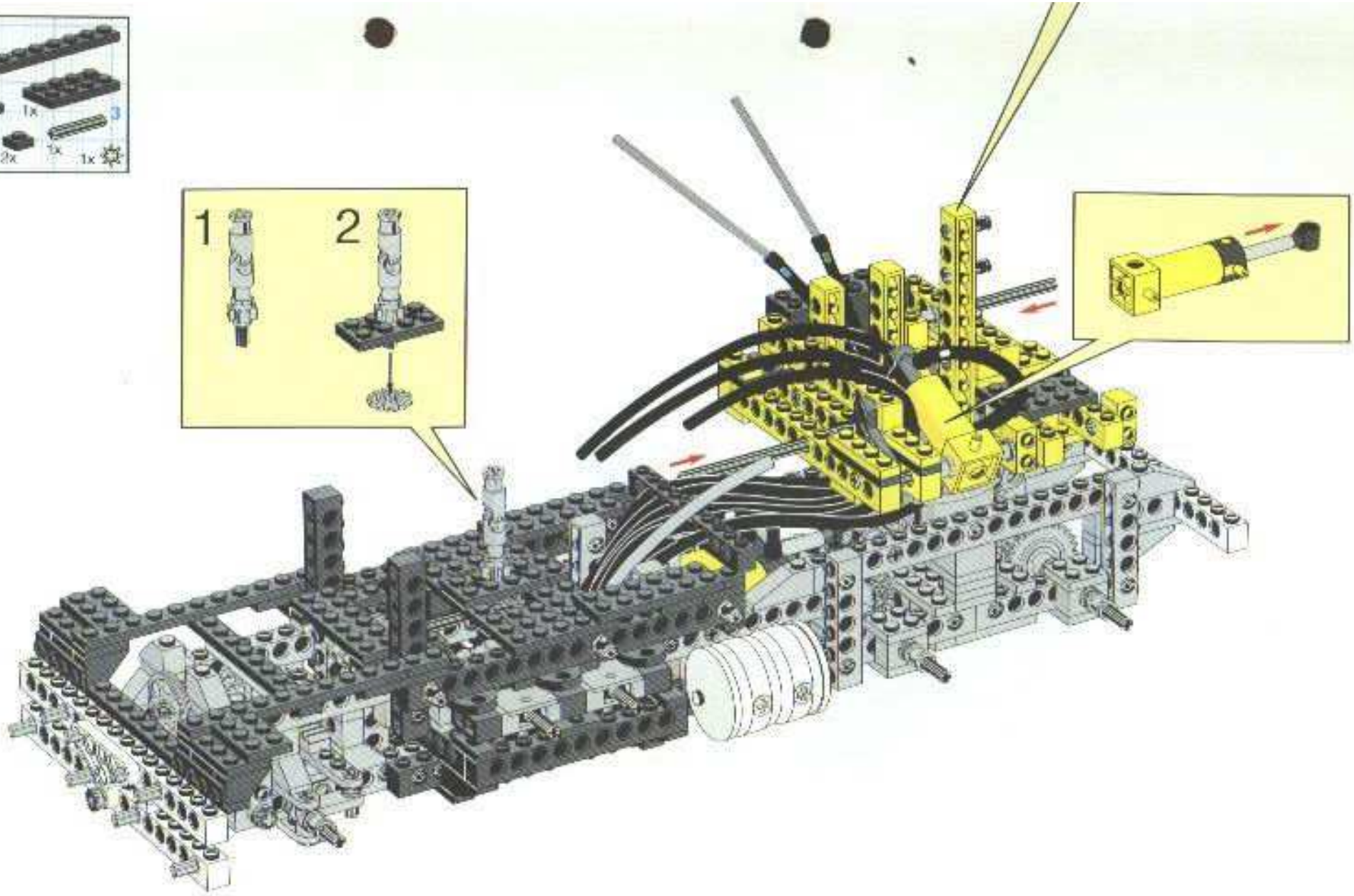
1
2

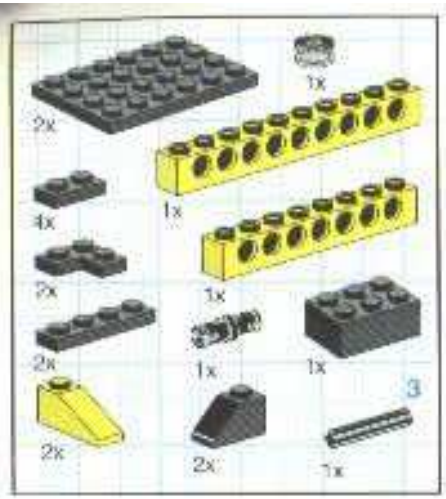
2x
1x
4x
1x
2x
1x
2x
1x
1x
2x
2x
3
1x

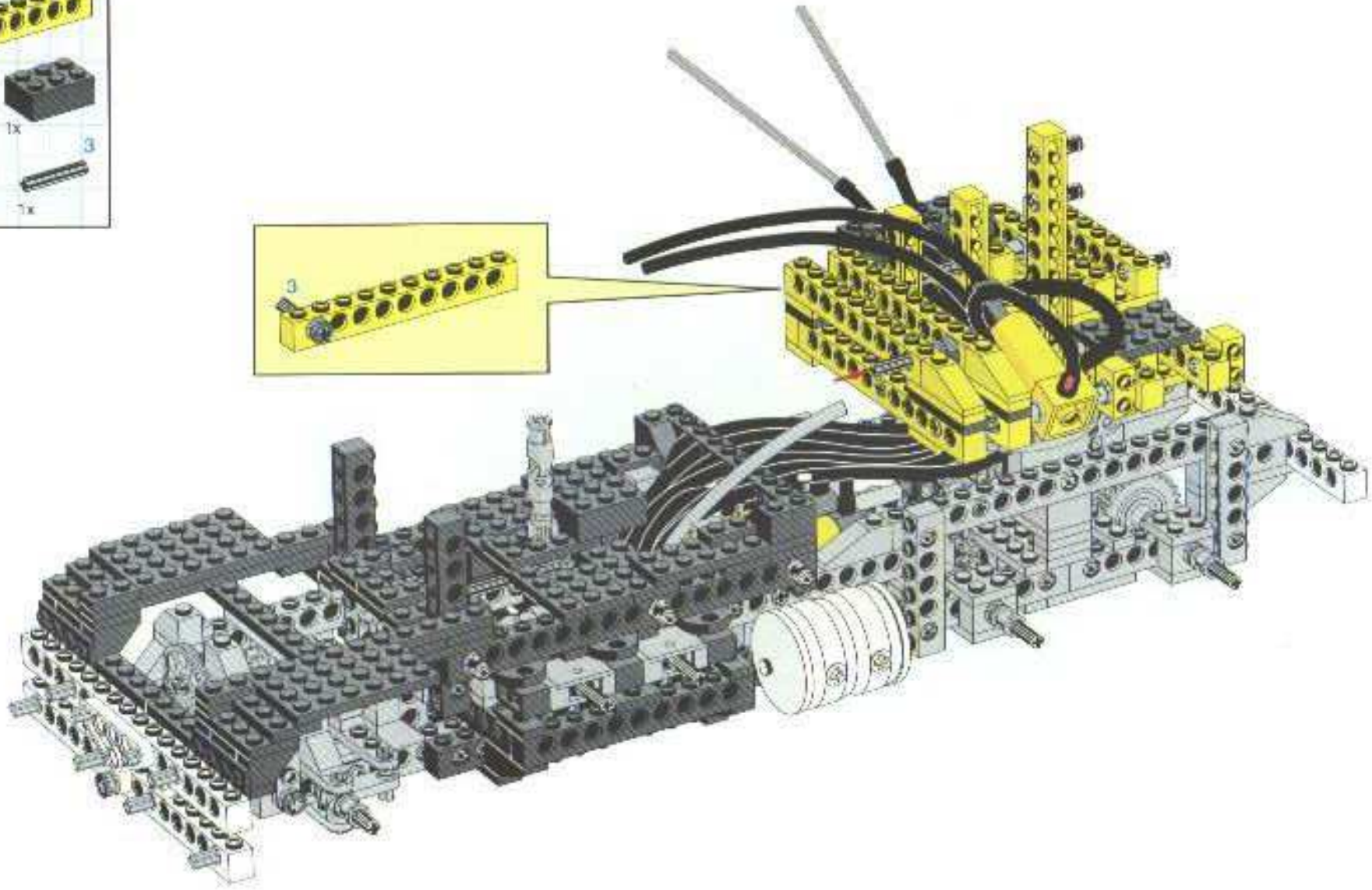
3

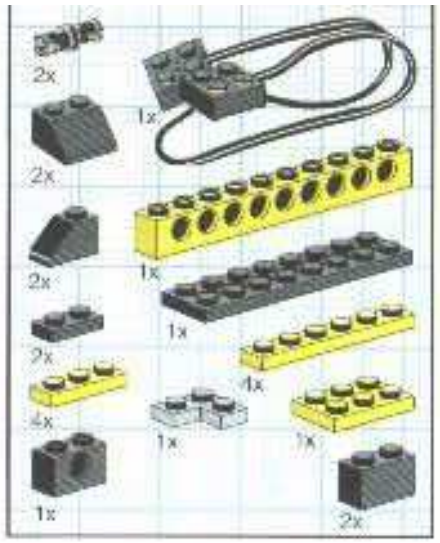


# 20

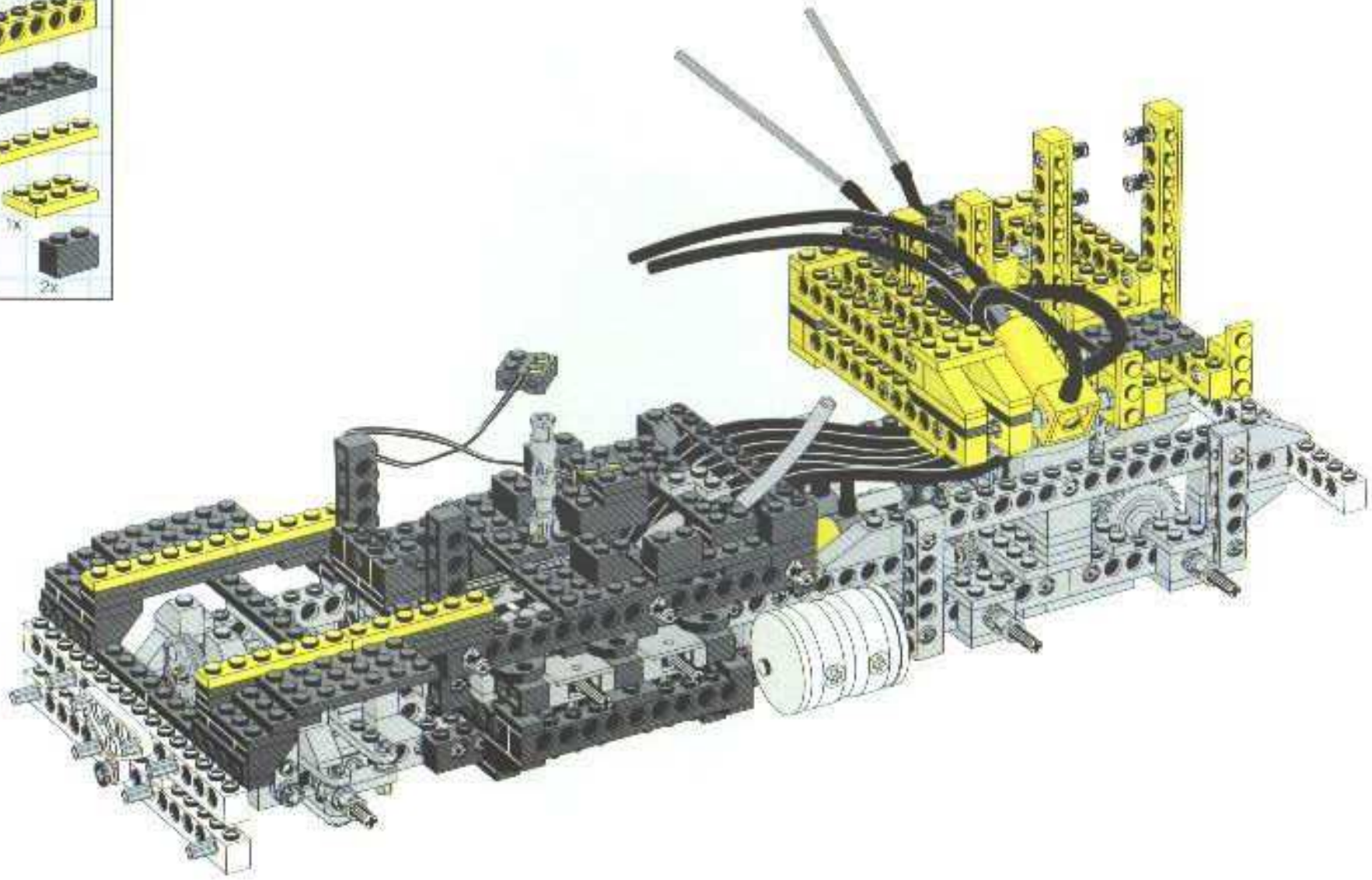

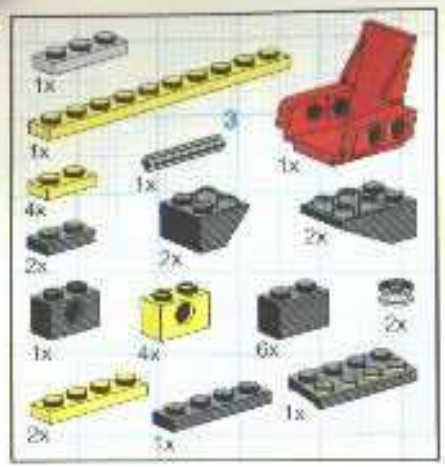


# 21

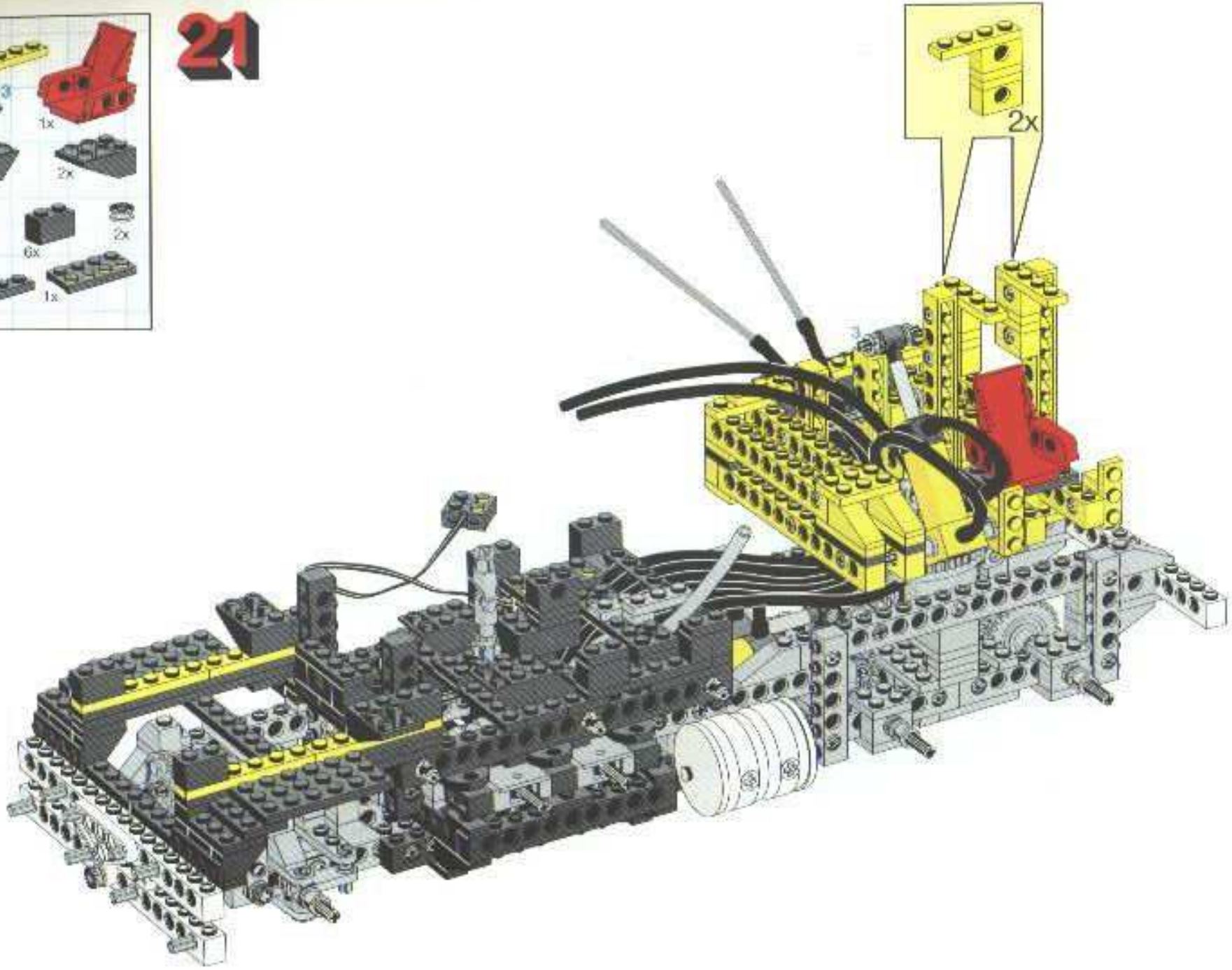

# 22

1x
2x
7x
4x
1x
1x
1x
1x
2x
2x
6
1x
5cm
1x
3
2x
3x
2x
3x
1x
2x

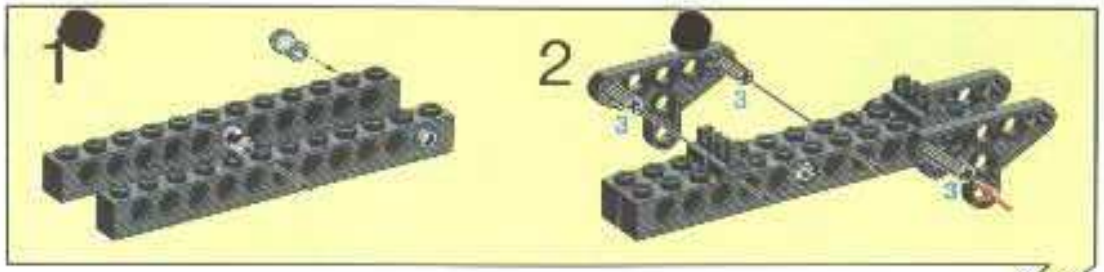
1
2
3
3
3



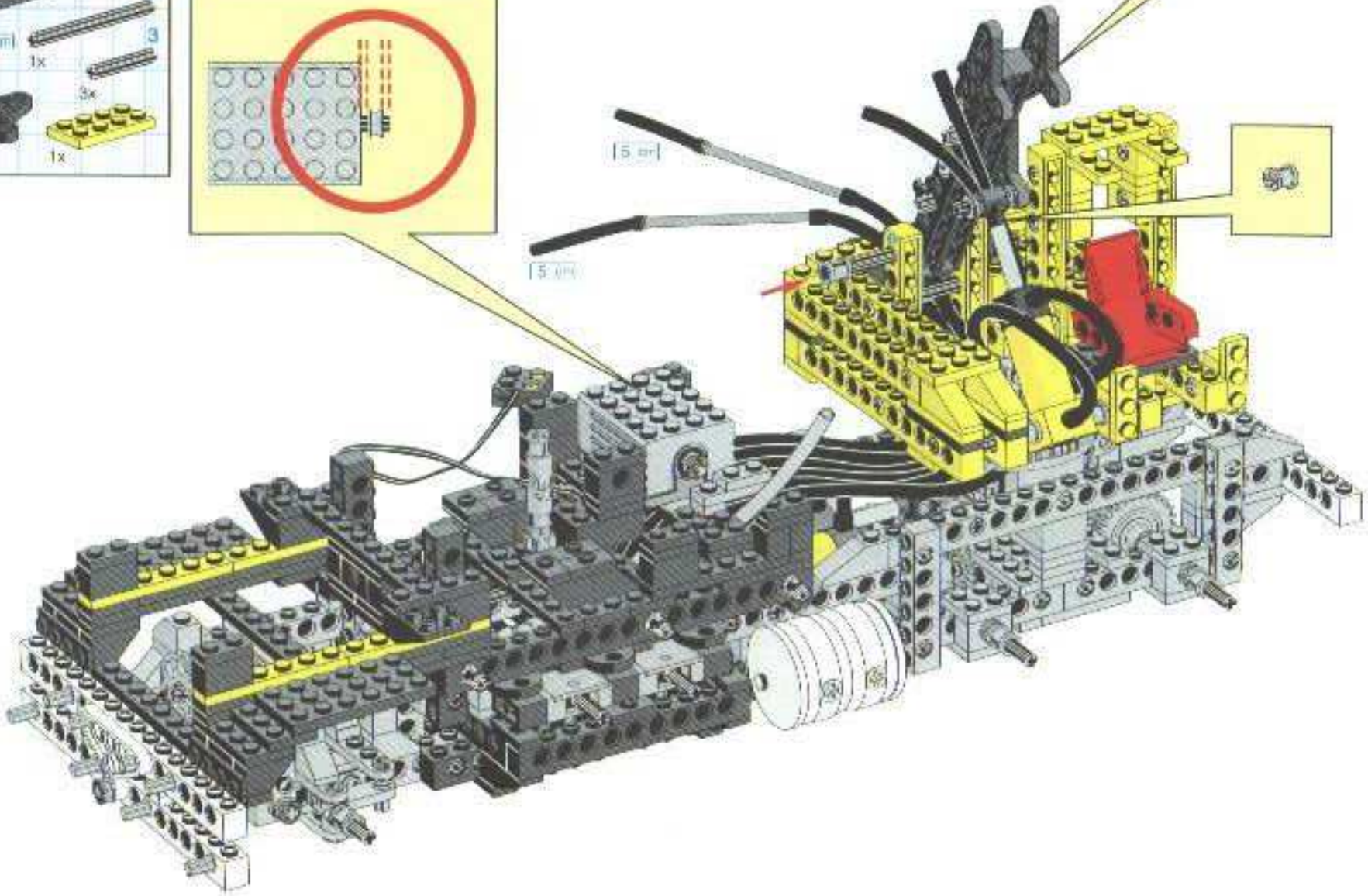
5 cm
5 cm

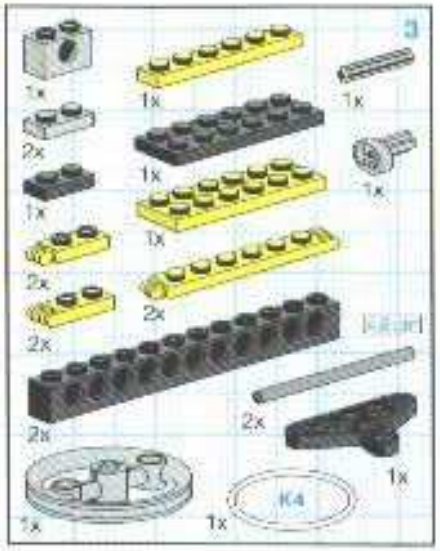
3
1x
2x
1x
1x
1x
1x
2x
2x
2x
2x
2x
1x
1x
1x
K4

# 23


1:1
K4

5,8 cm
1:1


1
3
2

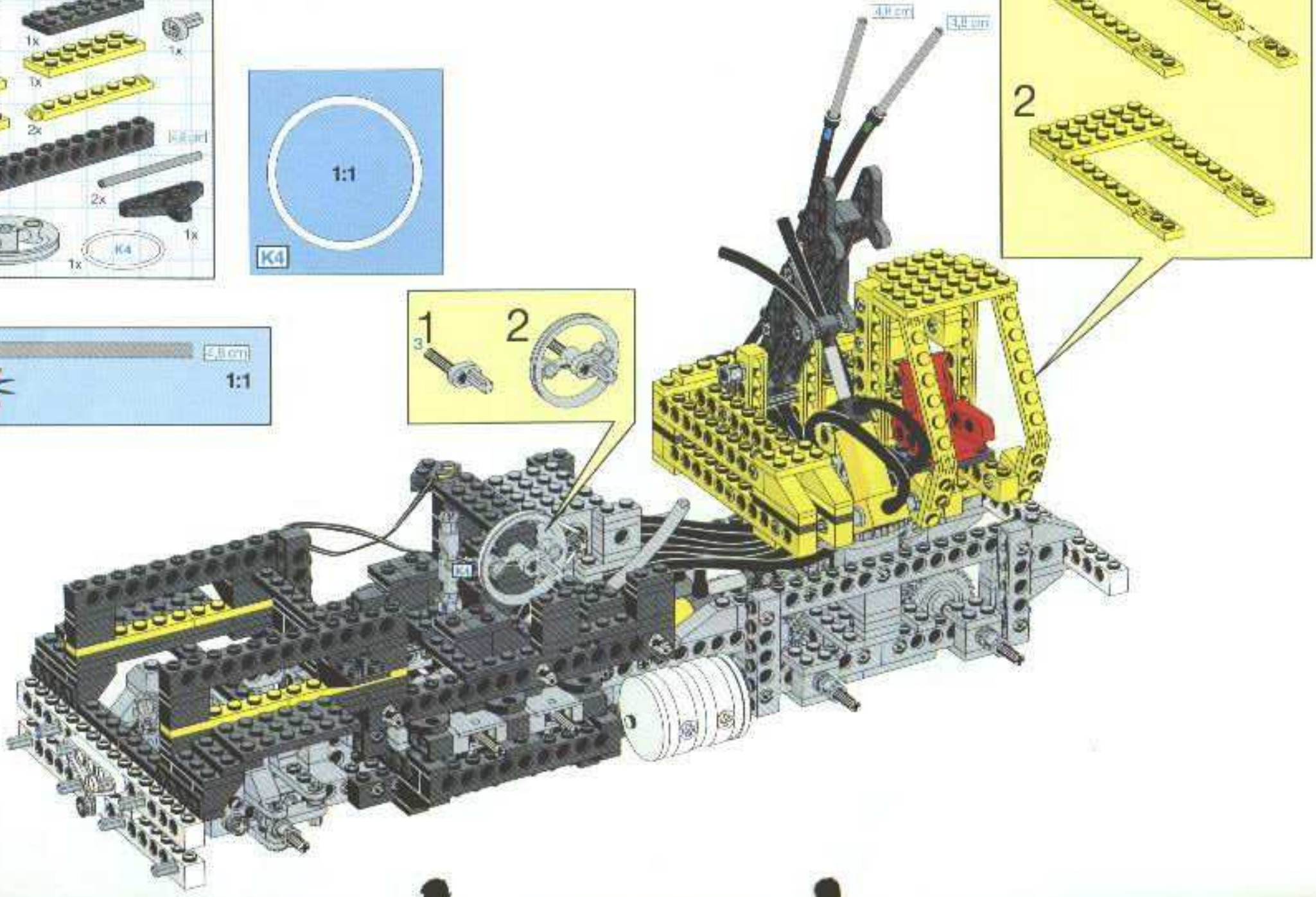
4,8 cm
3,8 cm
1
2
K4

# 24

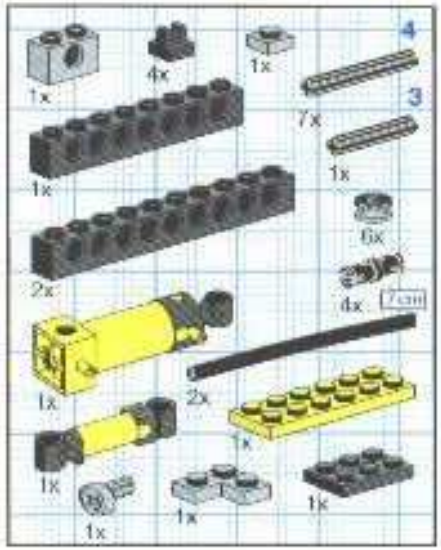
1x
4x
1x
4
7x
3
1x
1x
6x
2x
4x
7cm
1x
2x
1x
1x
1x
1x
1x

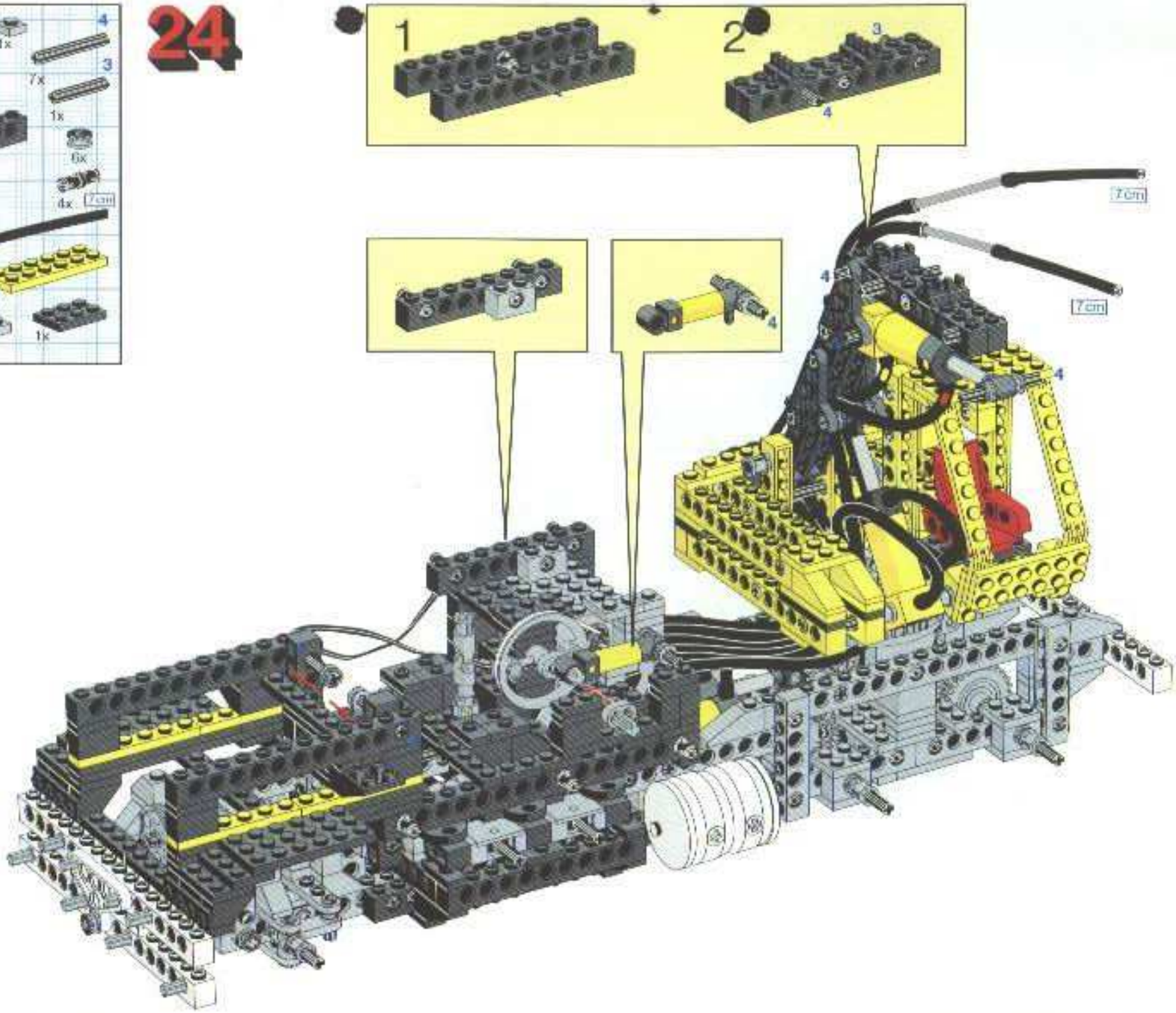
1
2
3
4
7cm
7cm
4
4
4

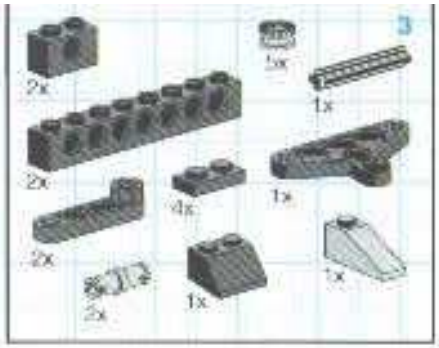


25

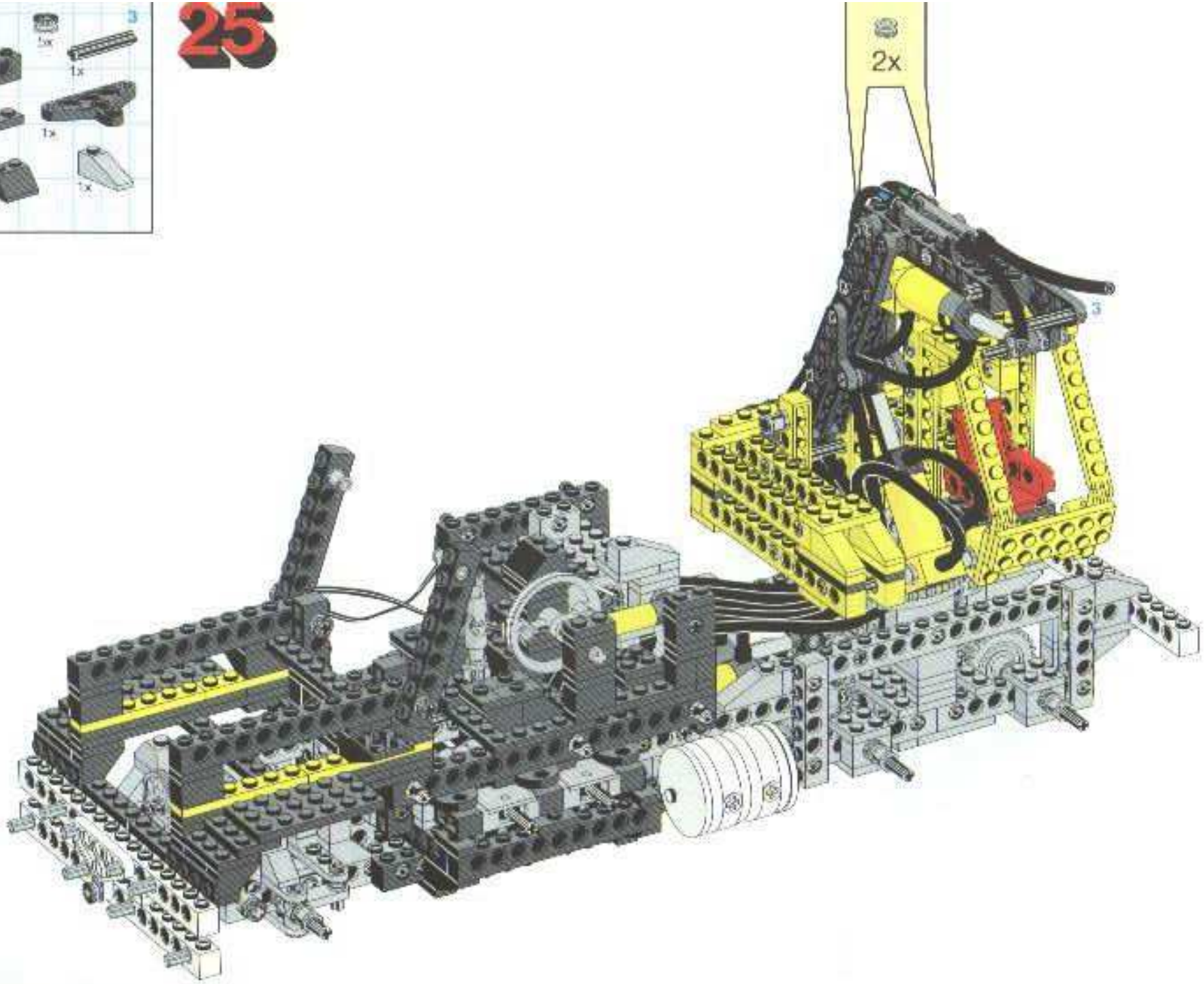

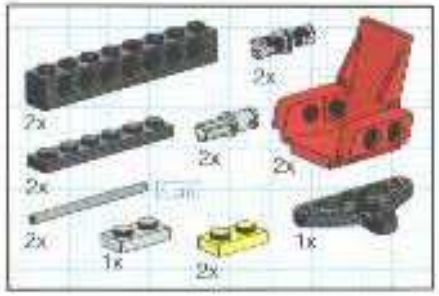


# 26

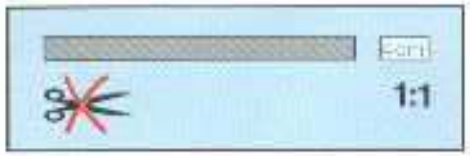

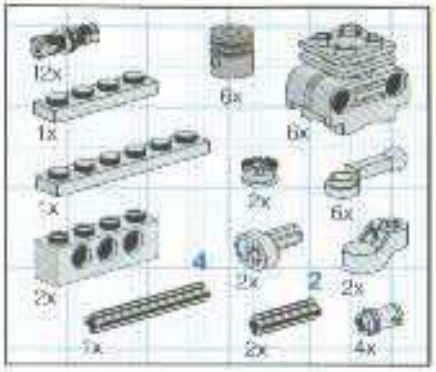


# 27

1

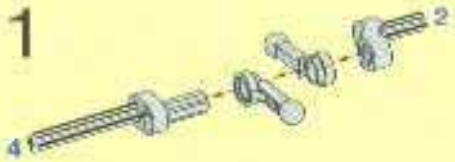


2

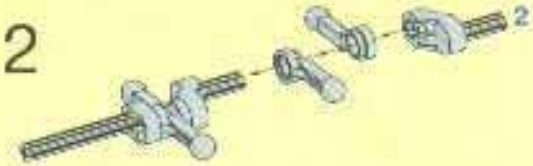


3

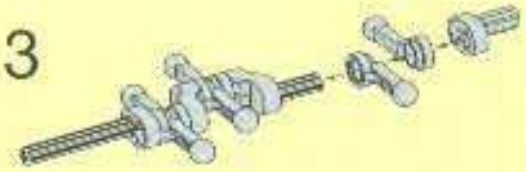

4

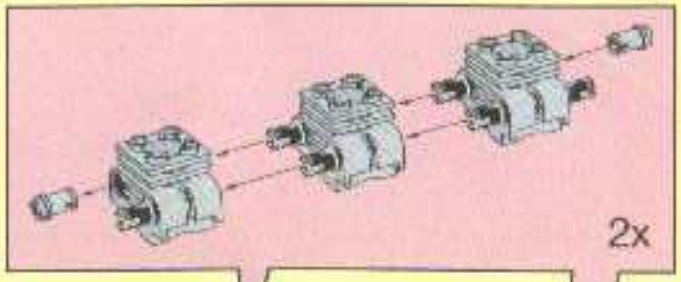


5

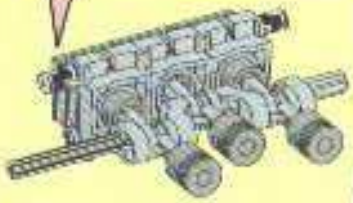

6

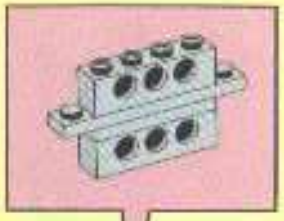

7

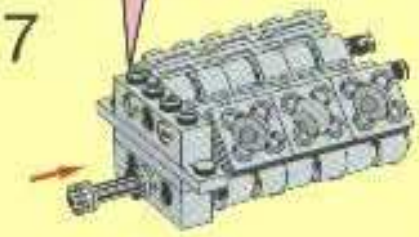

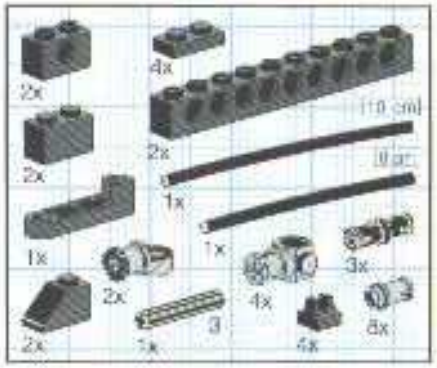
2x
4x
(10 cm)
2x
2x
(9 cm)
1x
1x
1x
3x
2x
4x
3
2x
1x
4x
8x

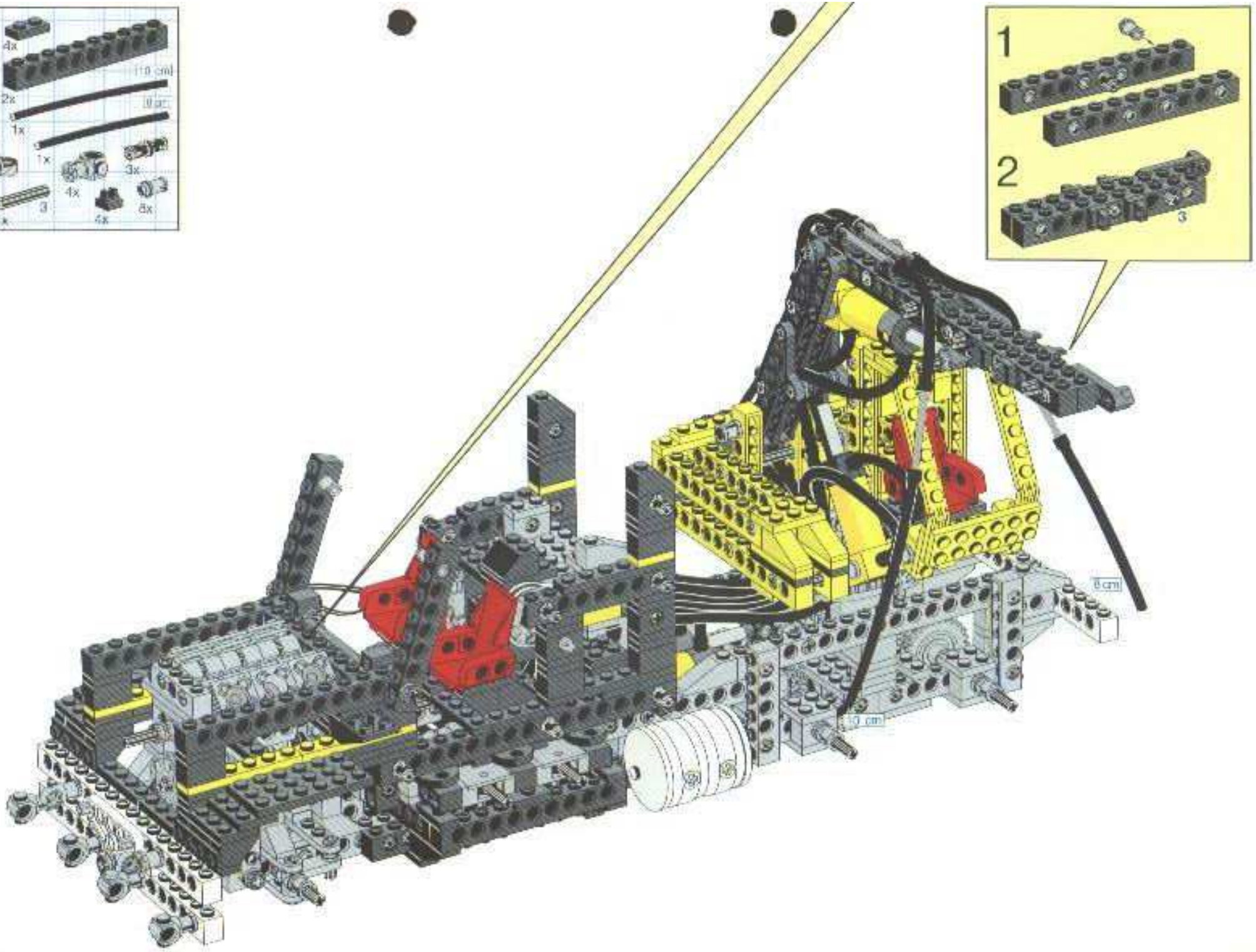
1
2
3
8 cm
10 cm

2
1x
4
3x
8
1x
1x
3x
3x
4x
3x
4x
2x
K4
1x
1x
2x
4x

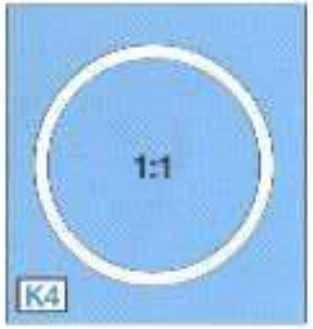
1:1
K4

1
4
2
2
3

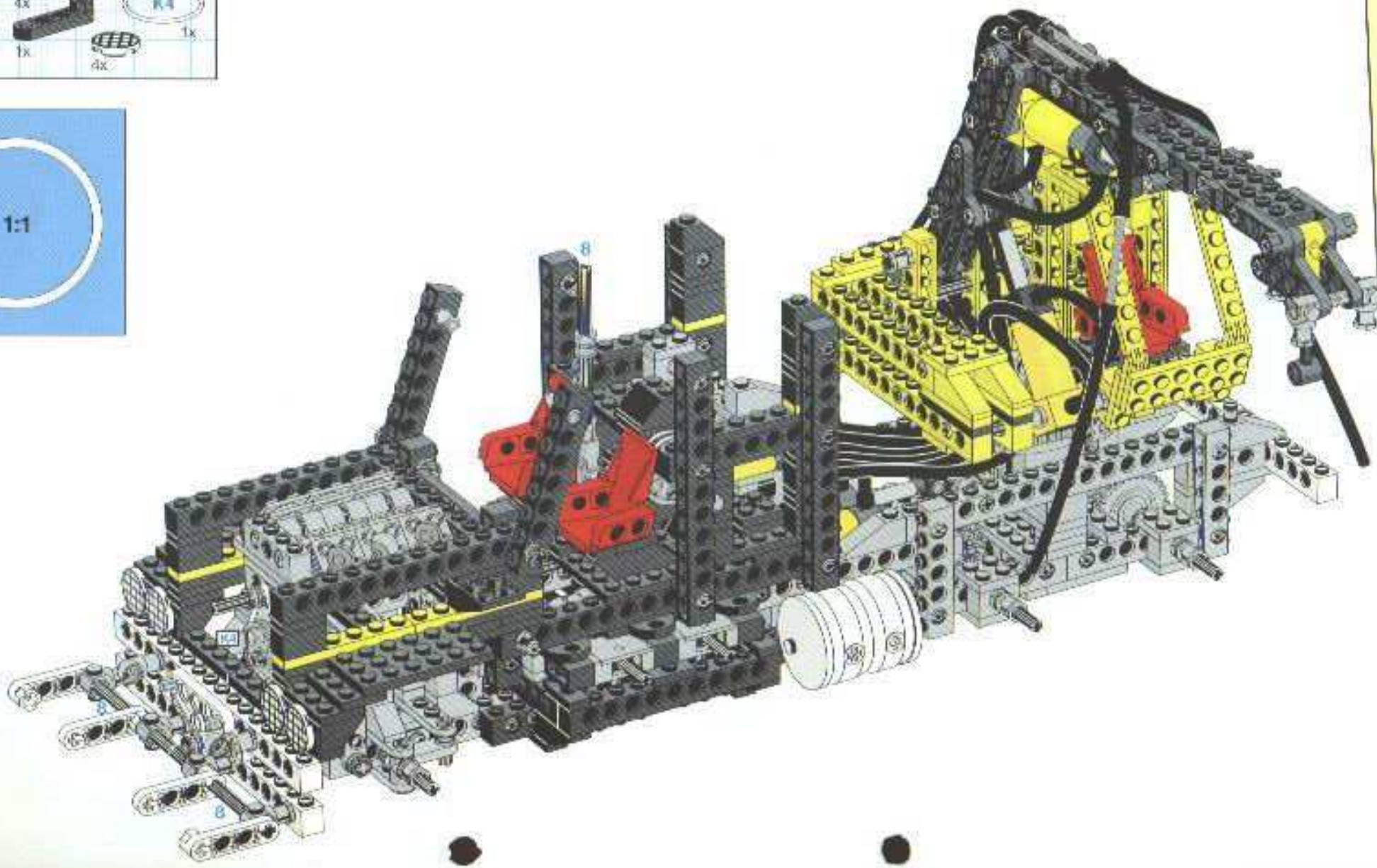
8
K4
8
8

# 29

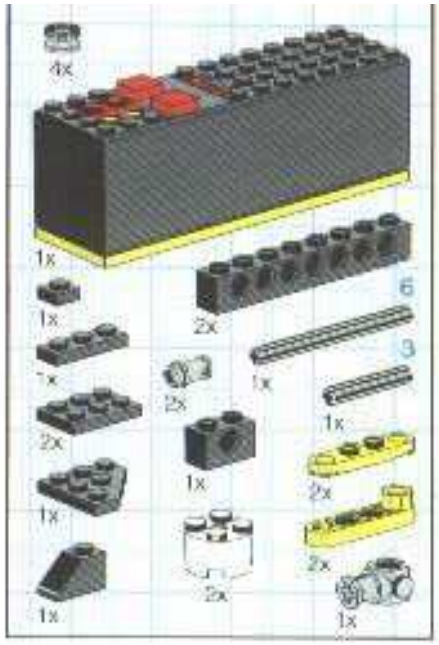


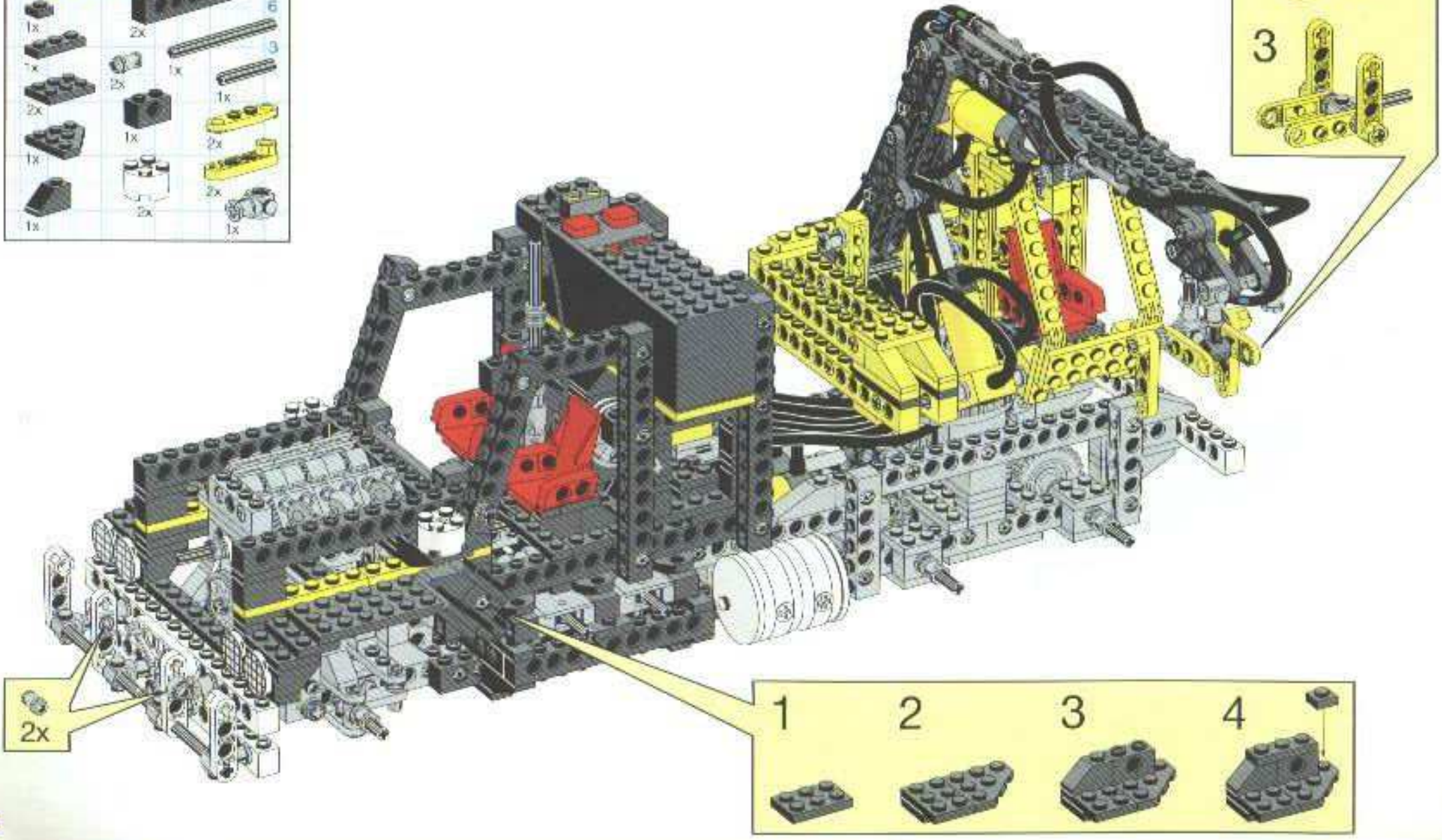

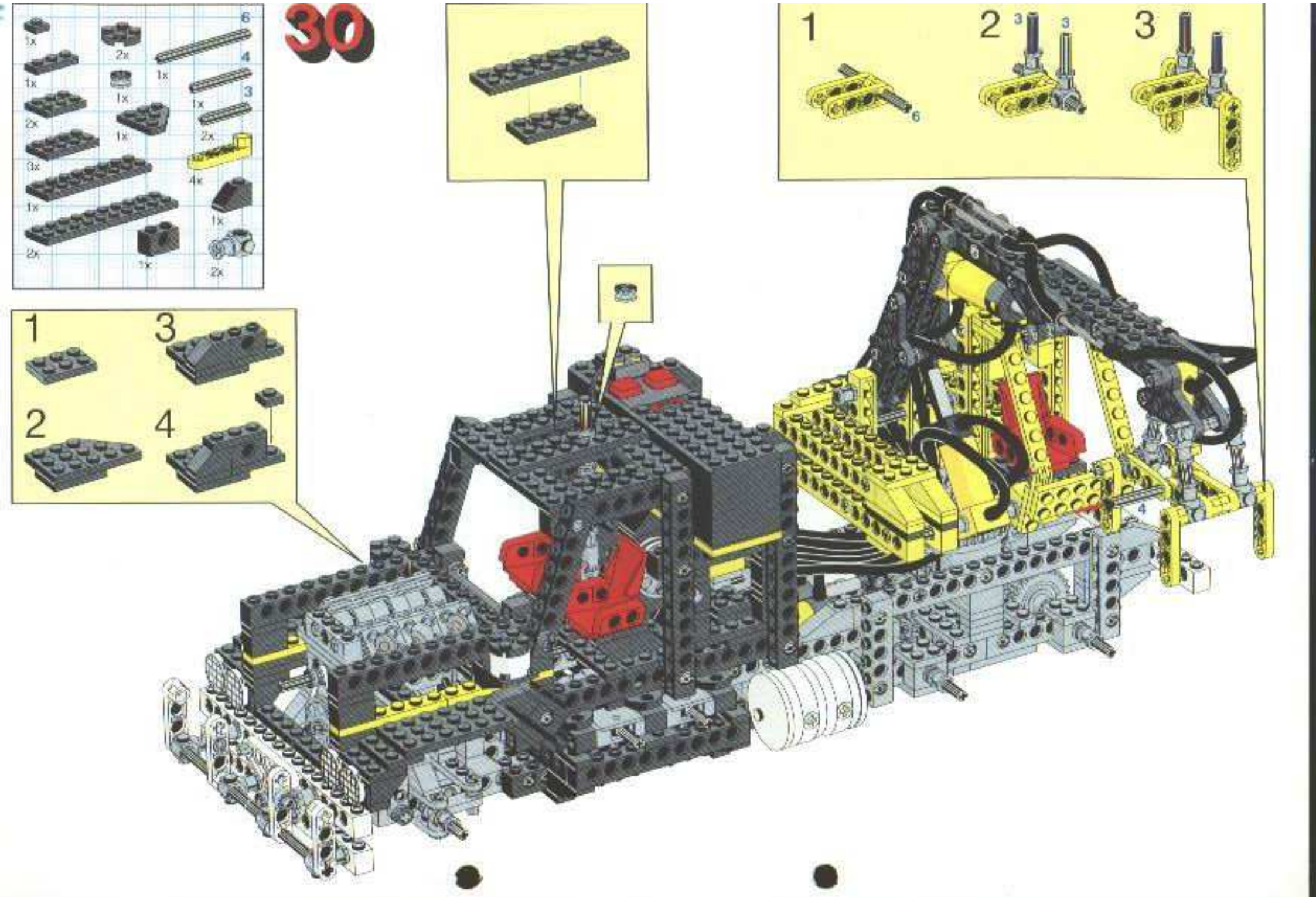
30
1x
2x
6
1x
4
1x
1x
3
2x
1x
2x
3x
4x
1x
1x
2x
1x
2x
1
3
2
4
1
6
2
3
3
3
4

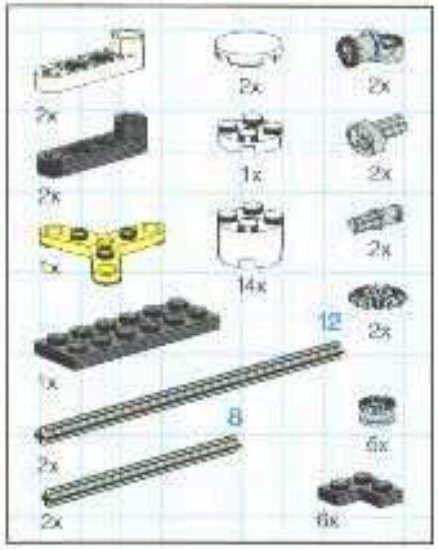


# 31

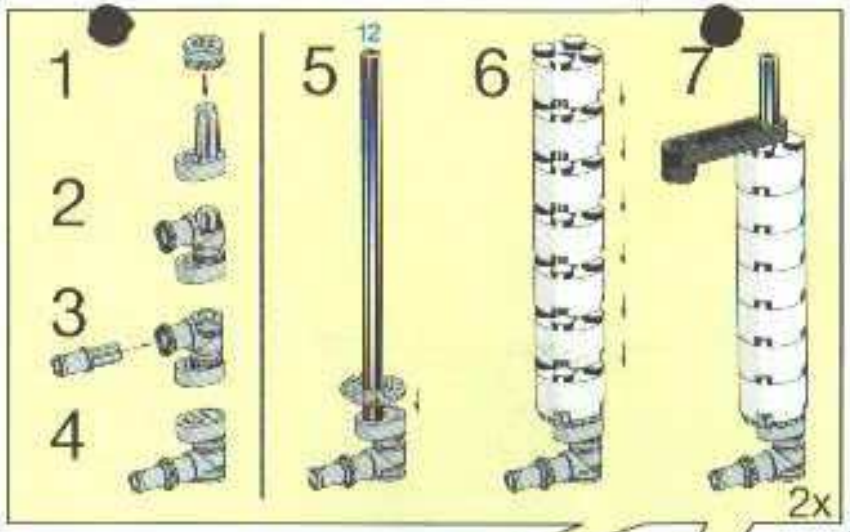

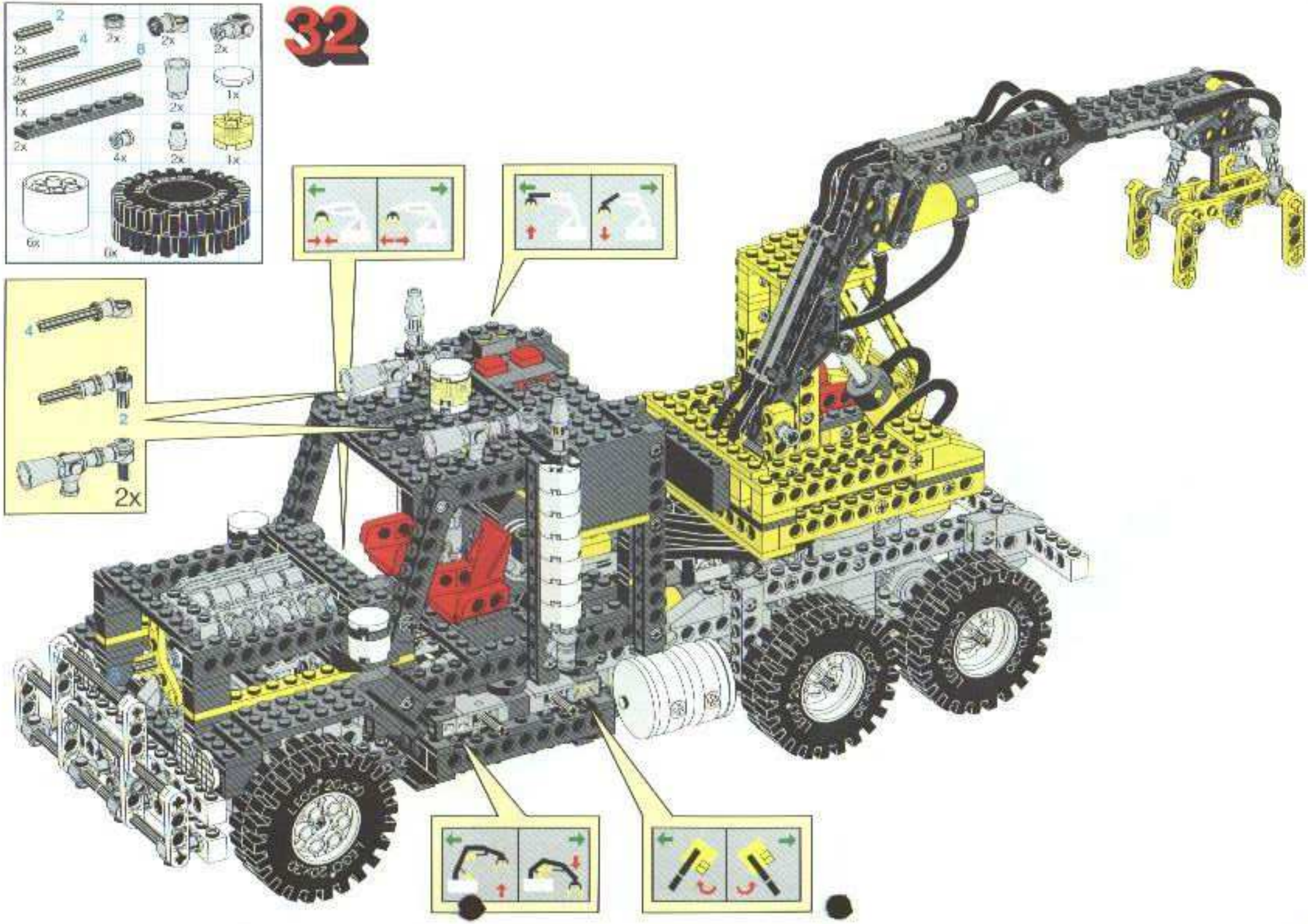
2
2x
4
2x
6
2x
2x
2x
2x
1x
1x
2x
2x
4x
2x
1x
6x
6x
4
2
2x

1

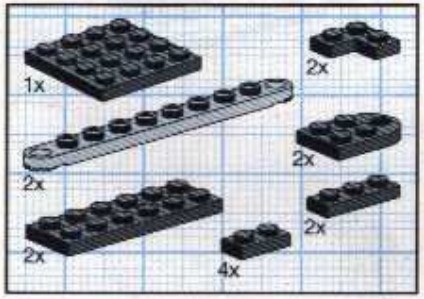


2

3

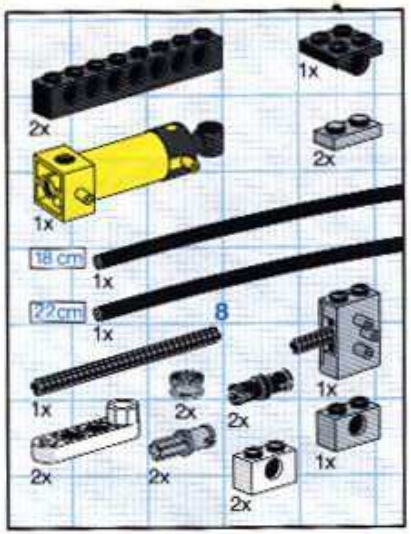
2x
1x
2x
1x
18 cm
1x
22 cm
1x
8
1x
2x
2x
1x
2x
2x
1x
2x

# 4

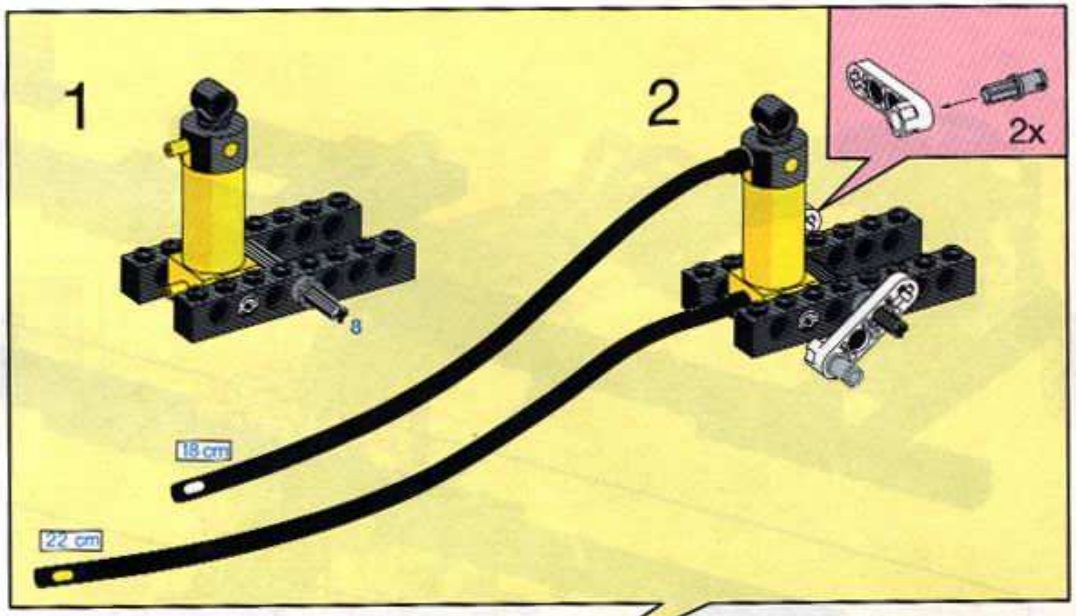
1
8
18 cm
22 cm
2
2x

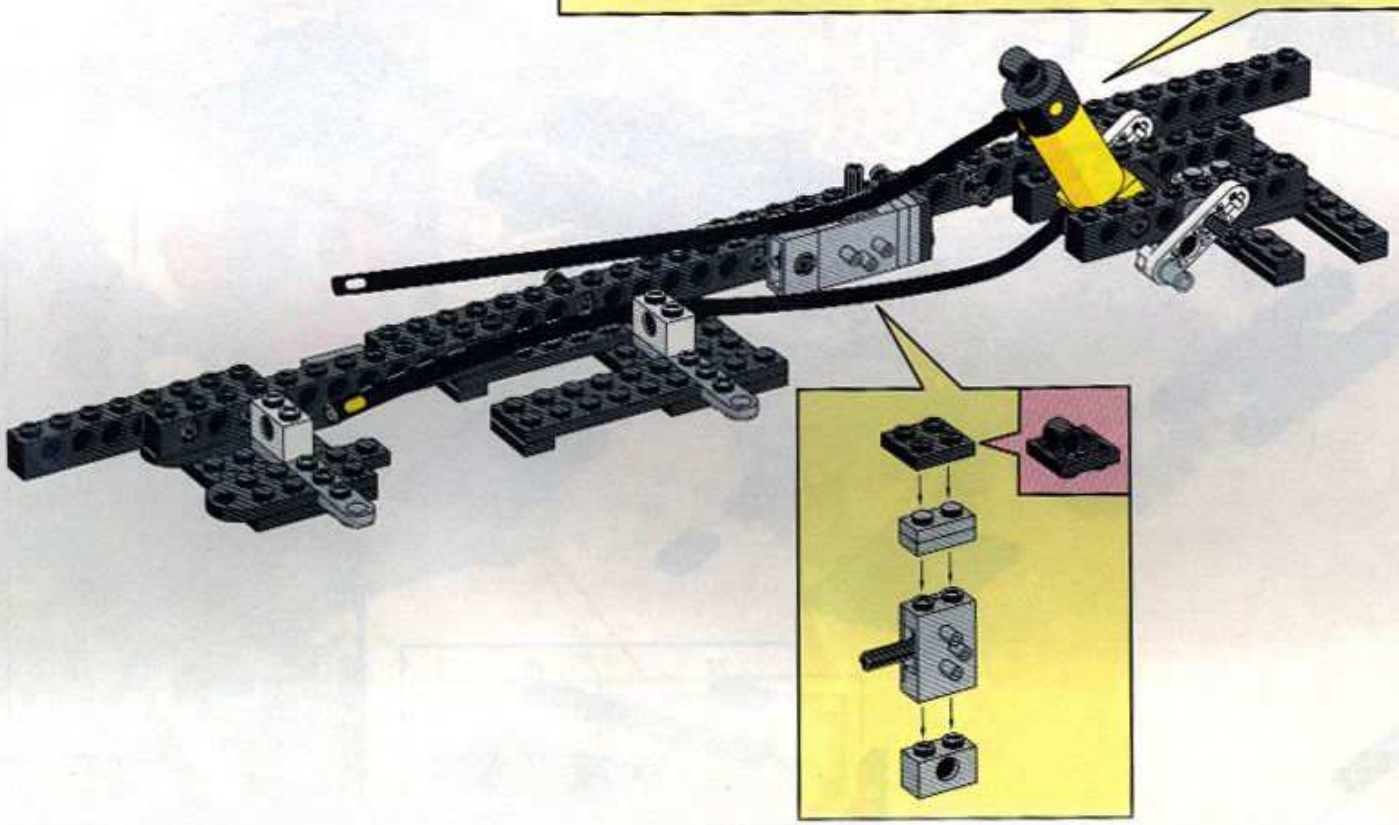

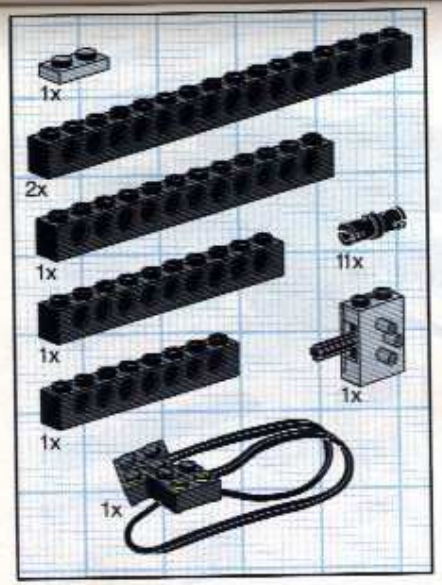


# 5

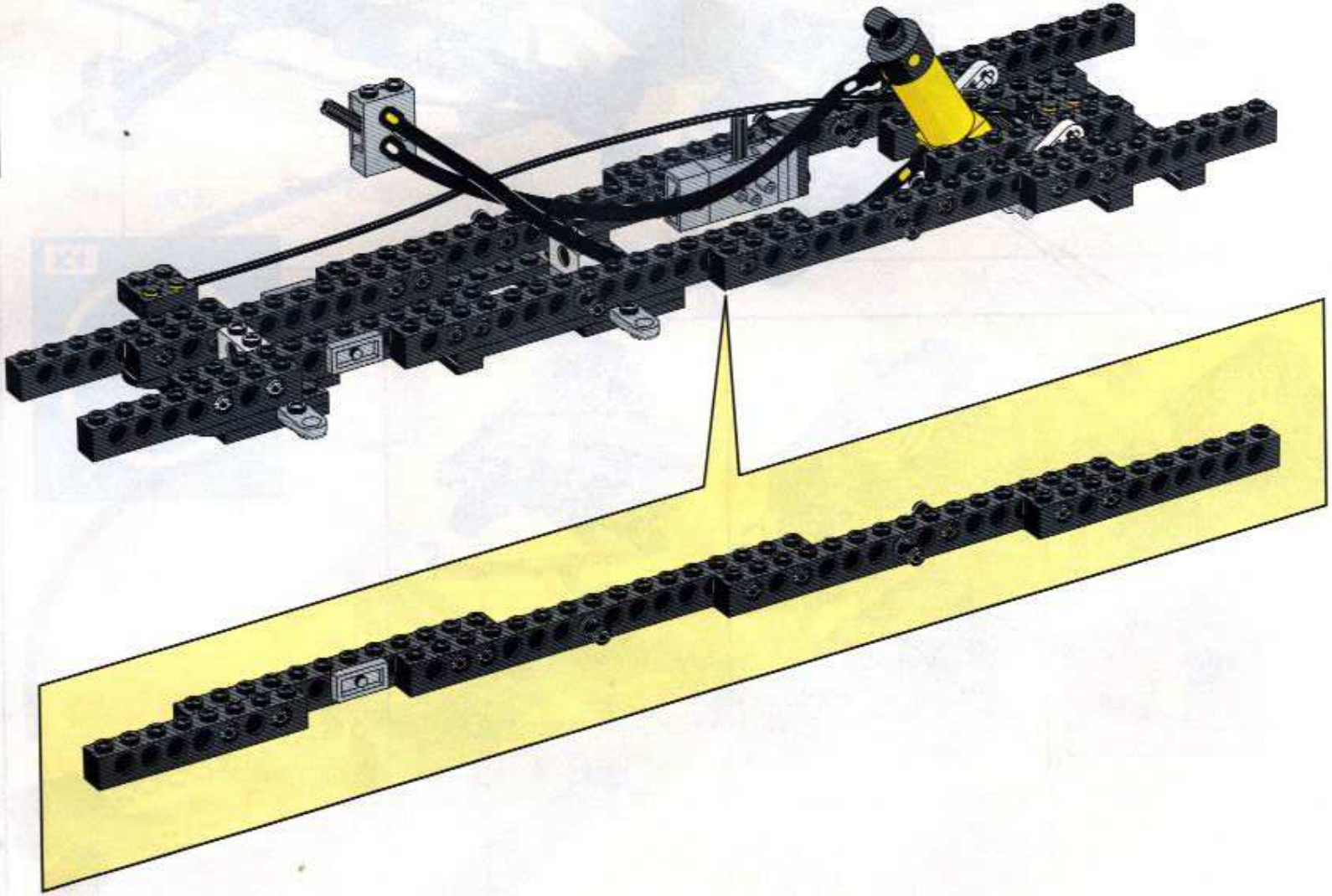

# 6

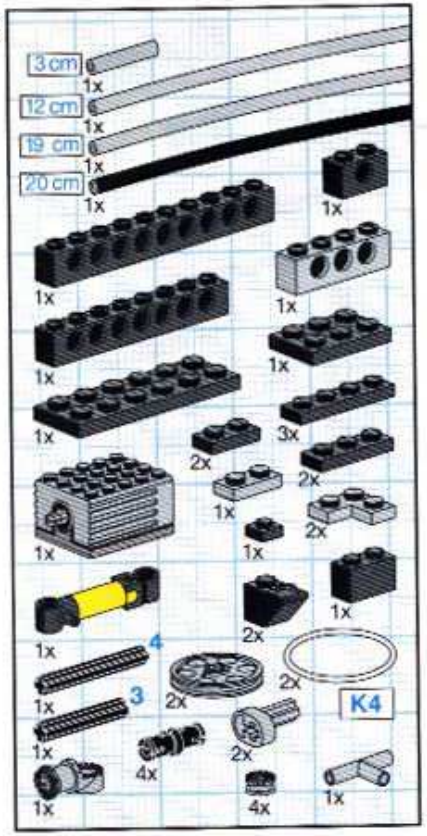


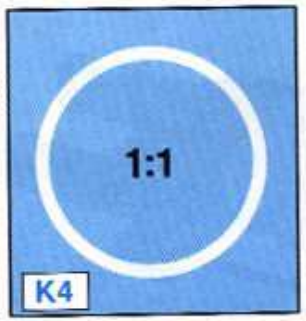


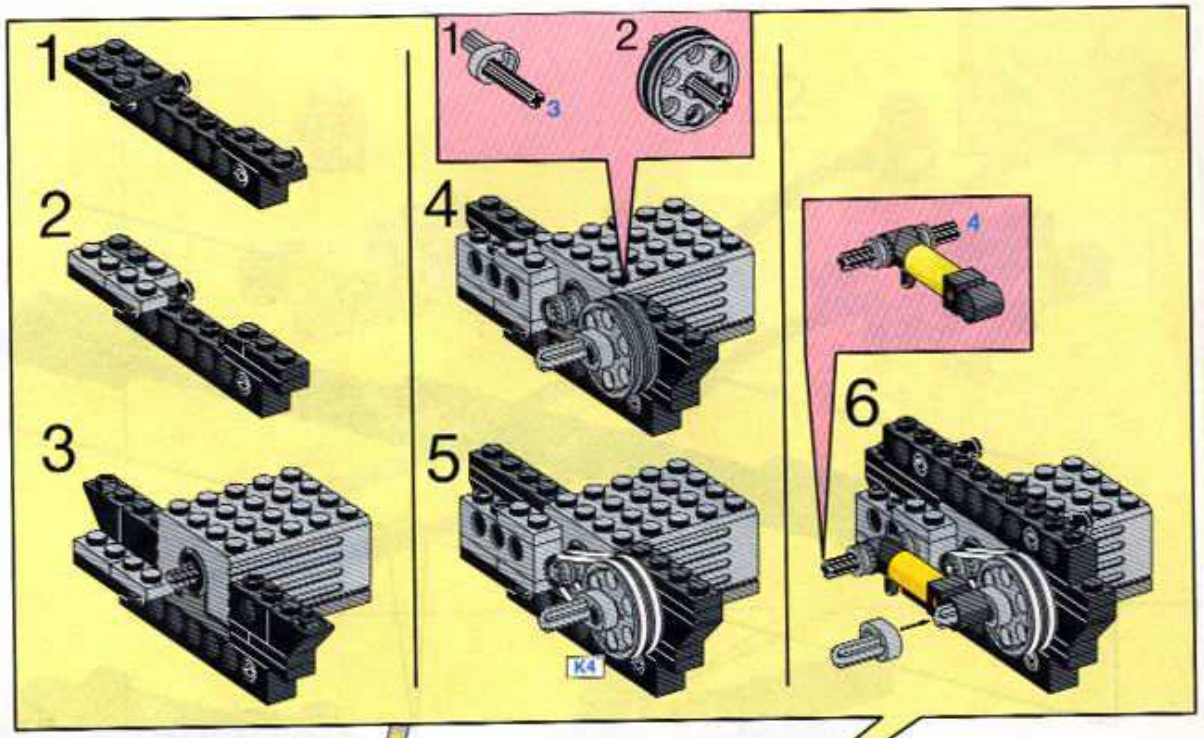


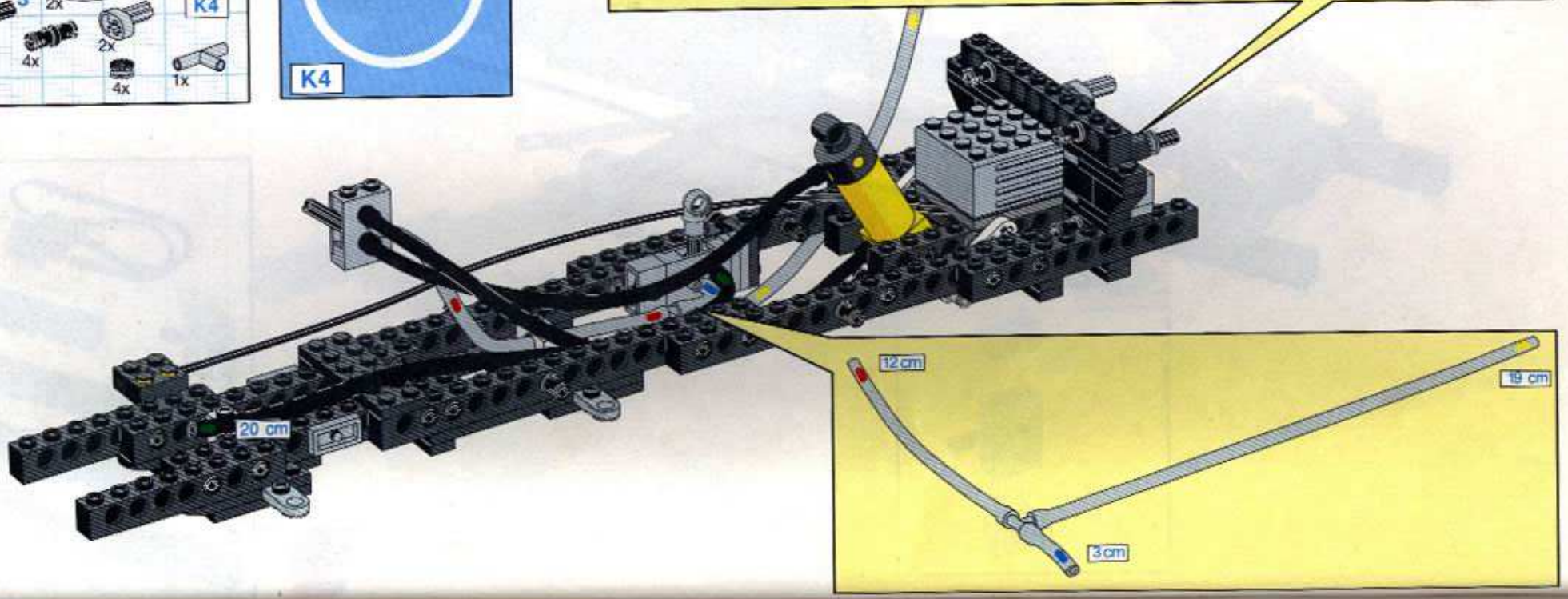

2 cm
1x
7 cm
2x
10 cm
1x
39 cm
1x
1x
1x
2x
4x
1x
2x
2x
2x
4x
1x
2x
2x
1x
1x
2x

# 7

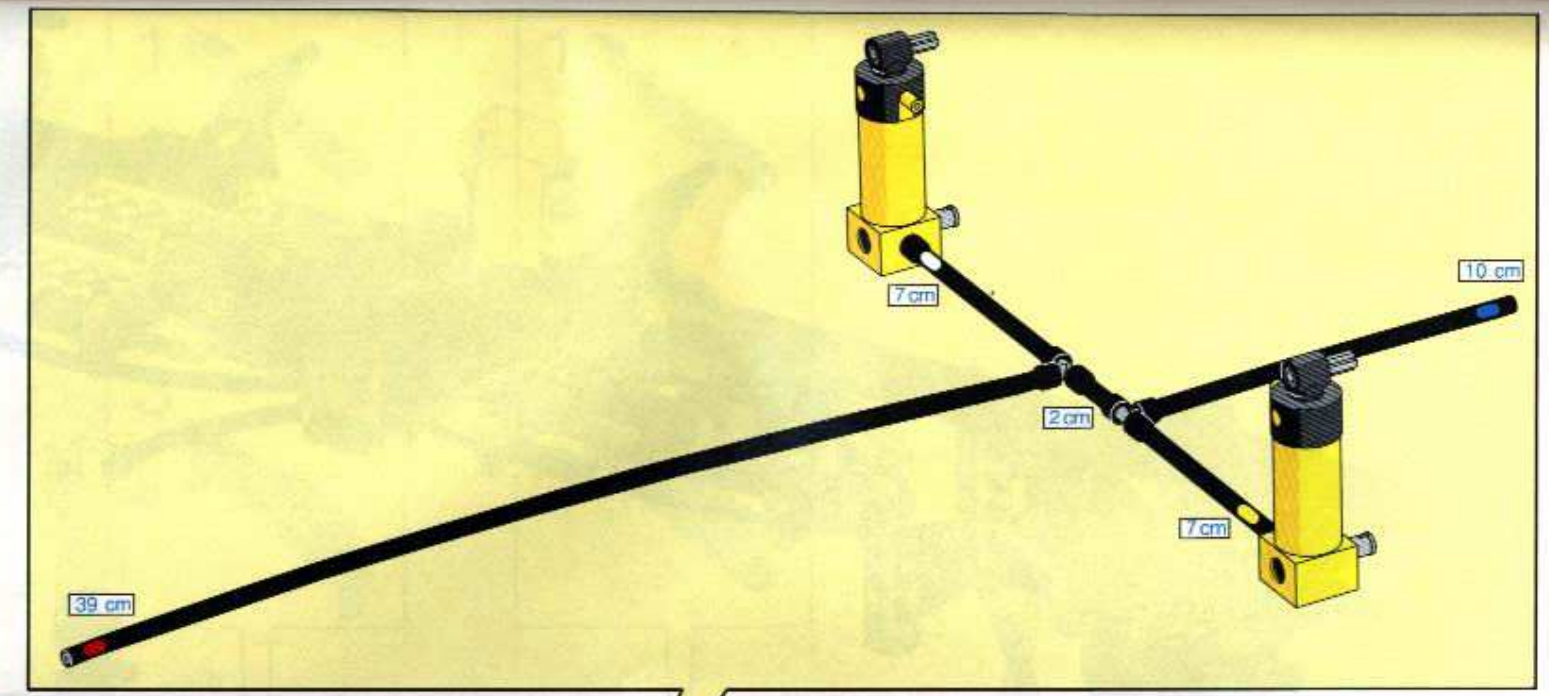
7 cm
10 cm
2 cm
7 cm
39 cm

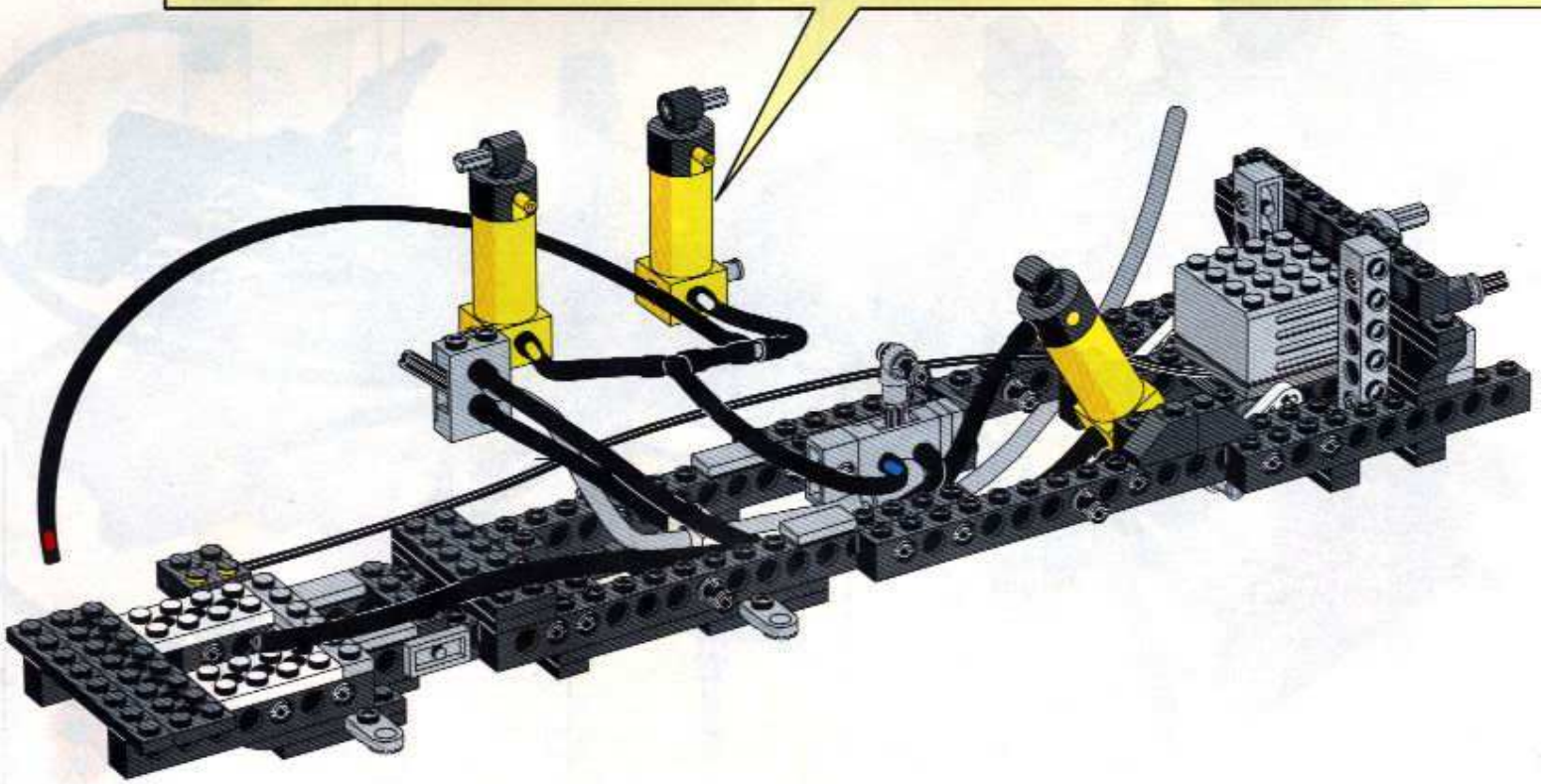

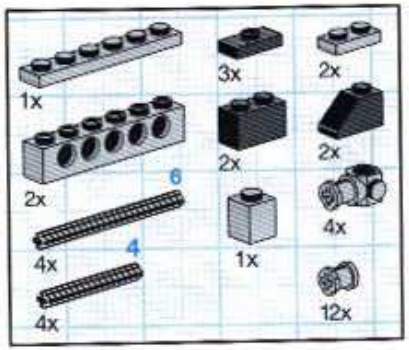


# 8

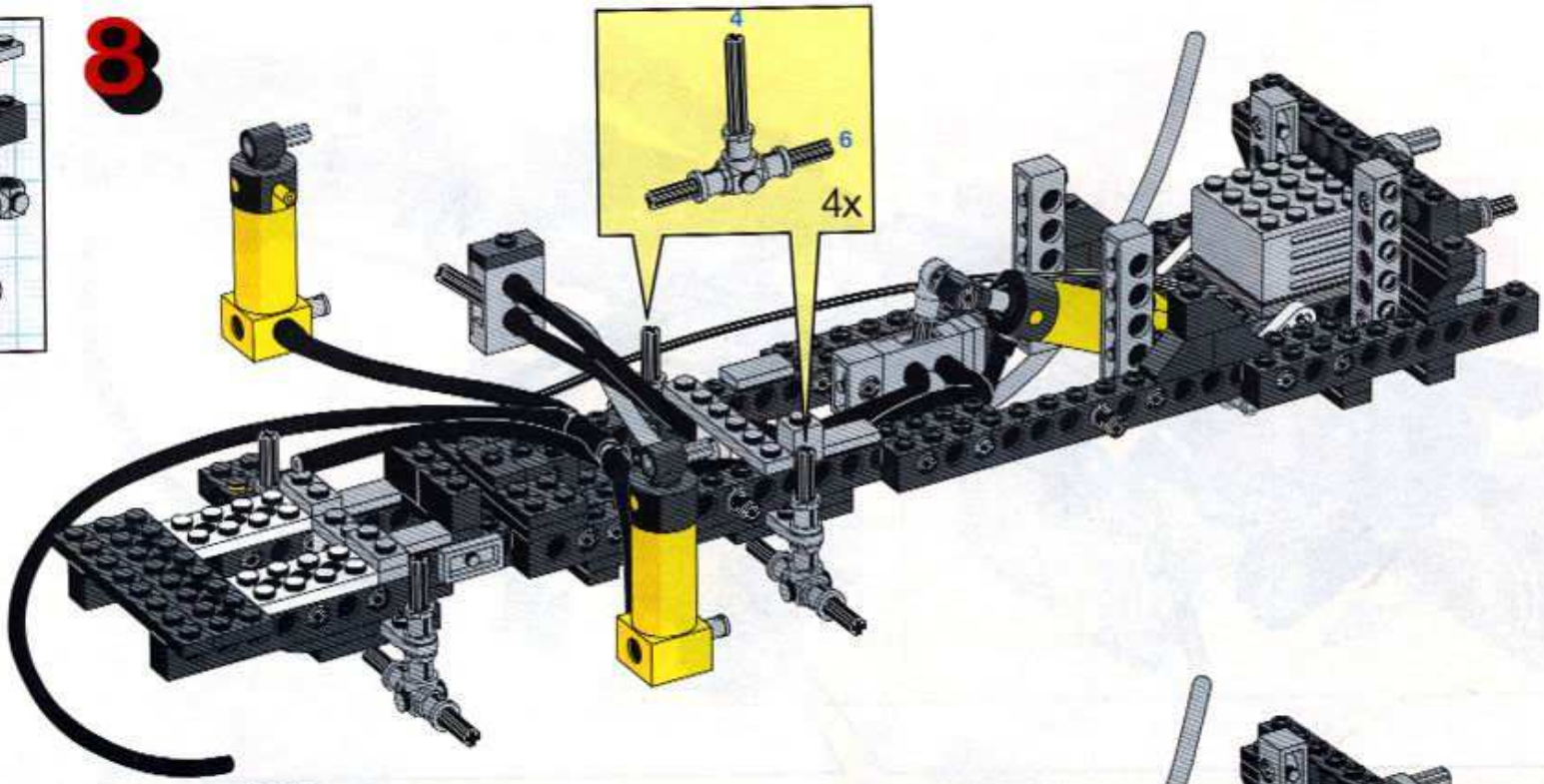


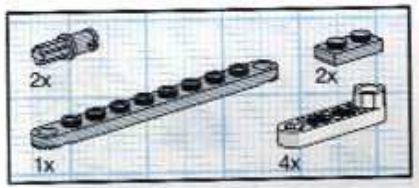


# 9

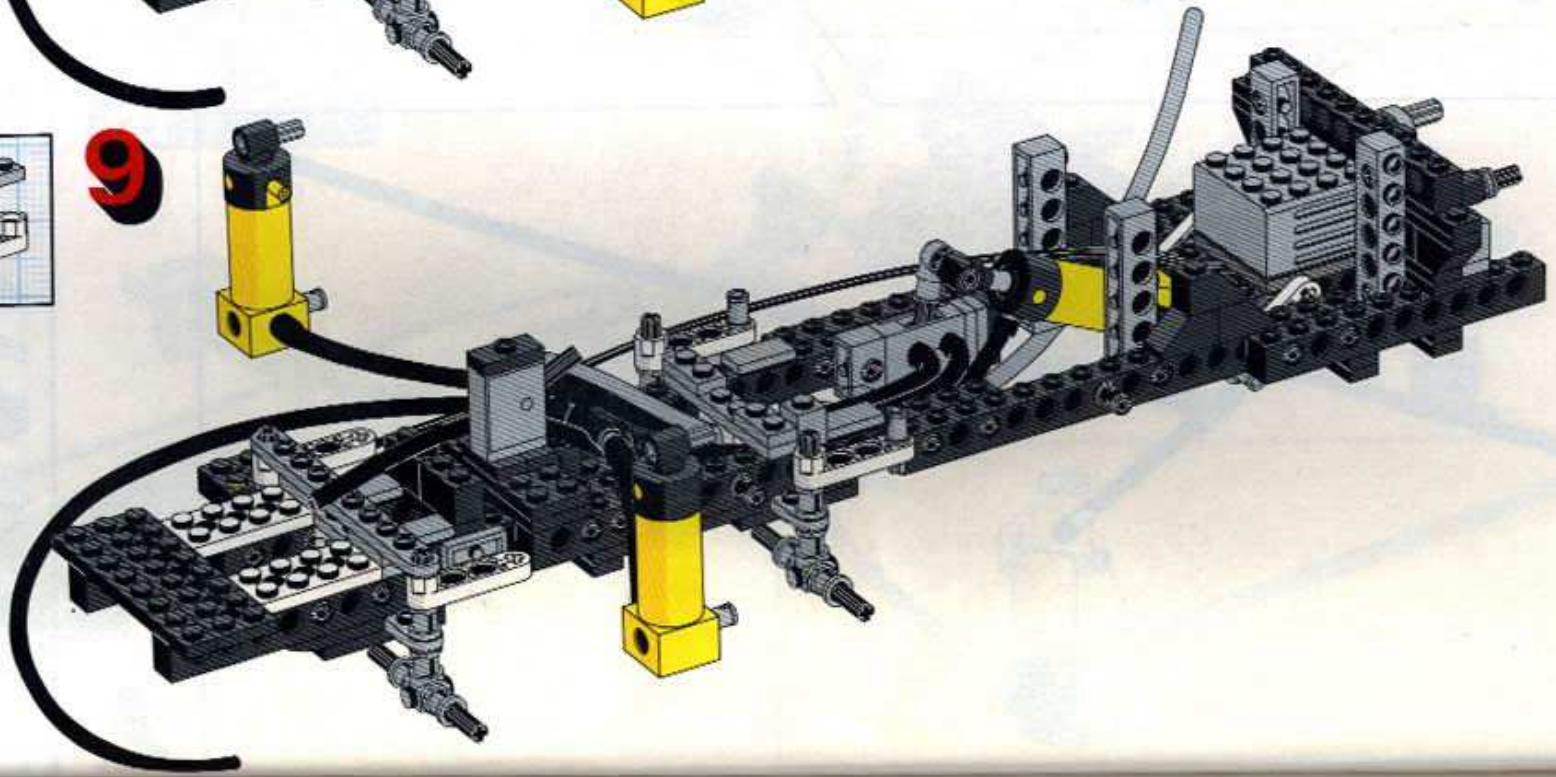

# 10

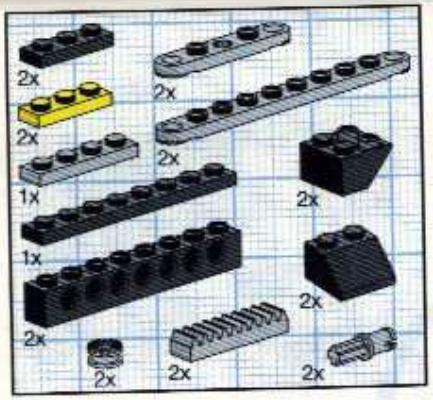


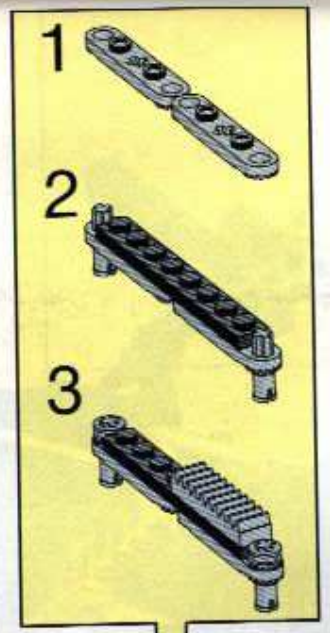


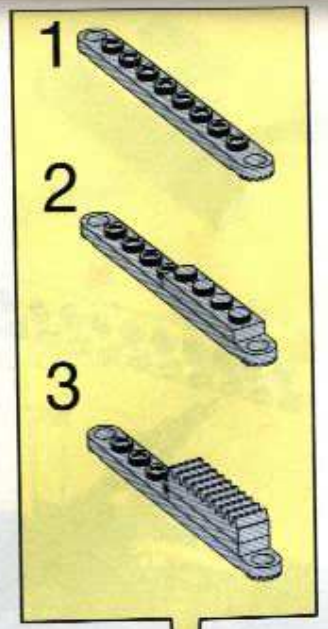


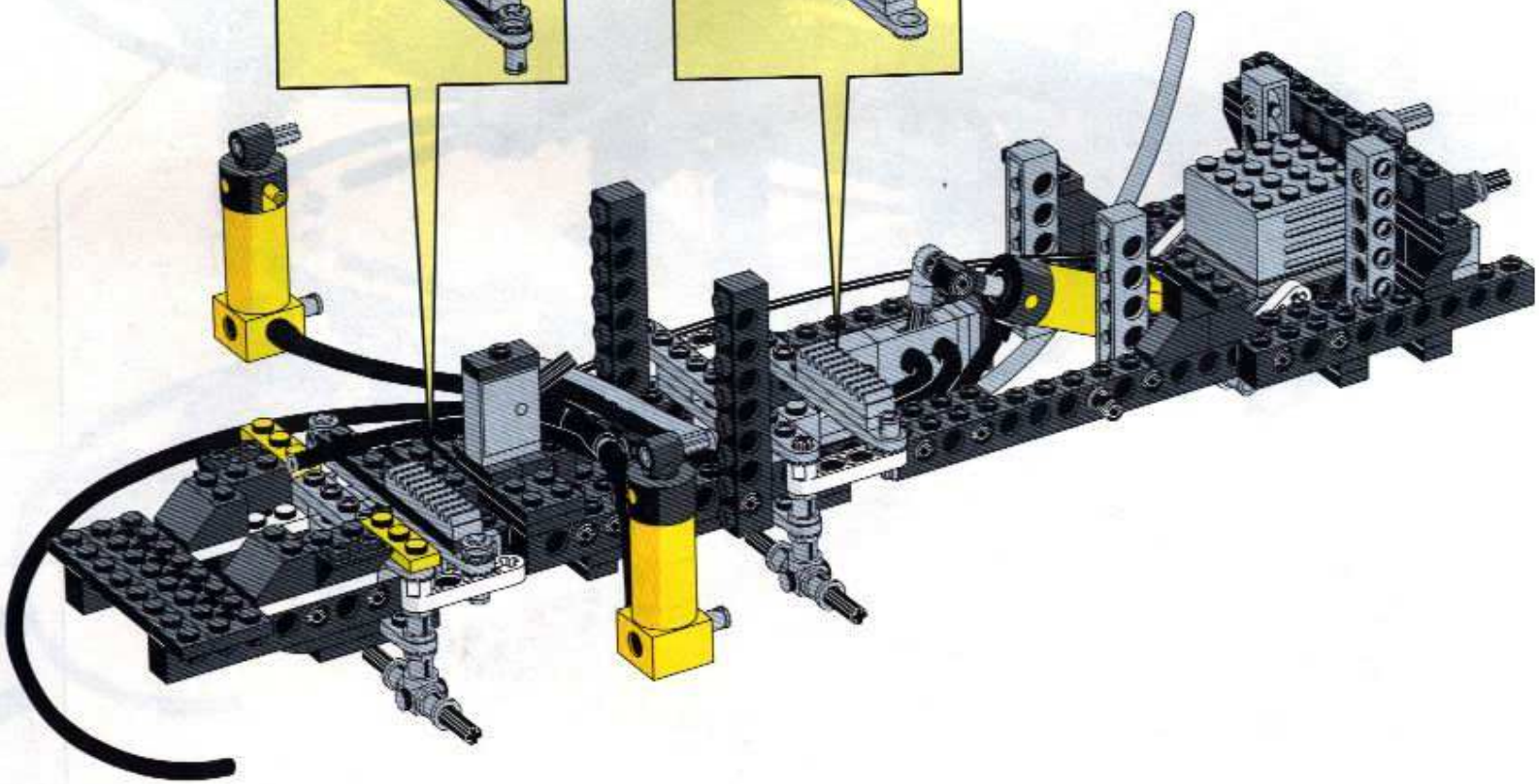

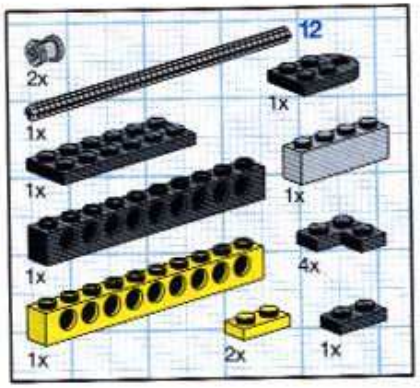


# 11

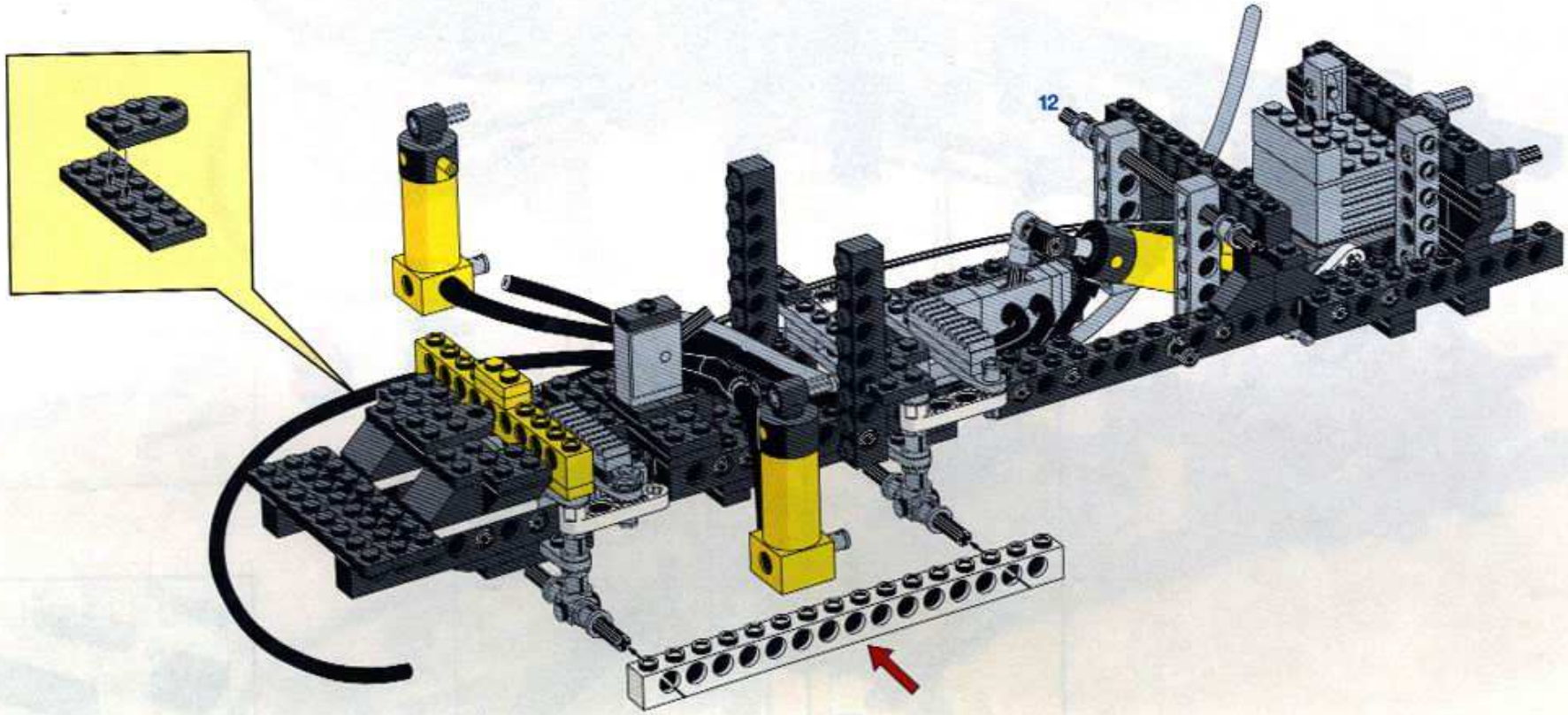

# 12

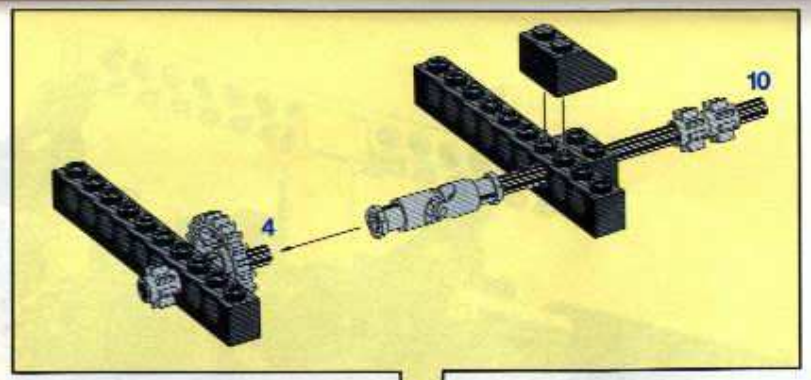


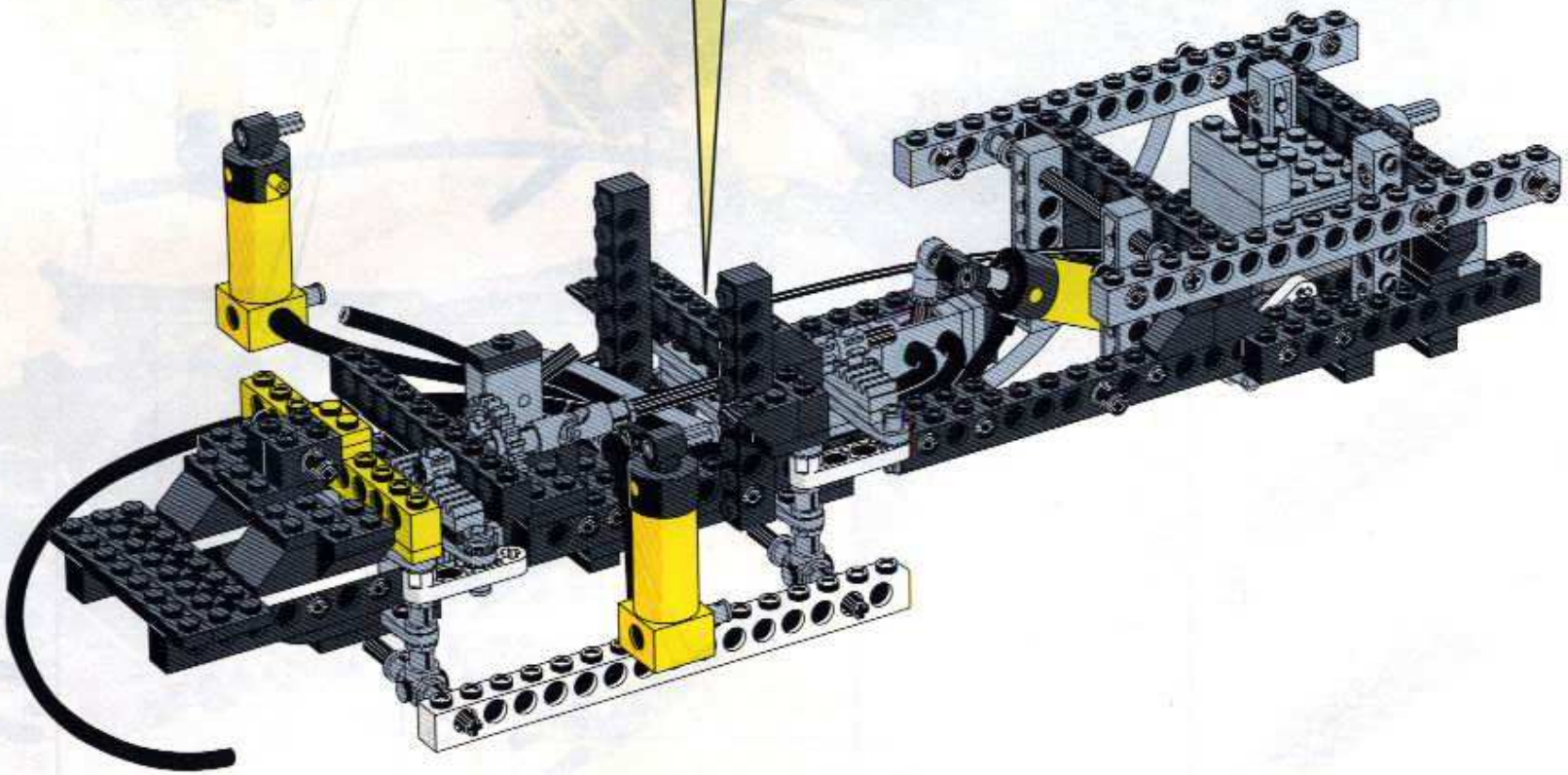

# 13

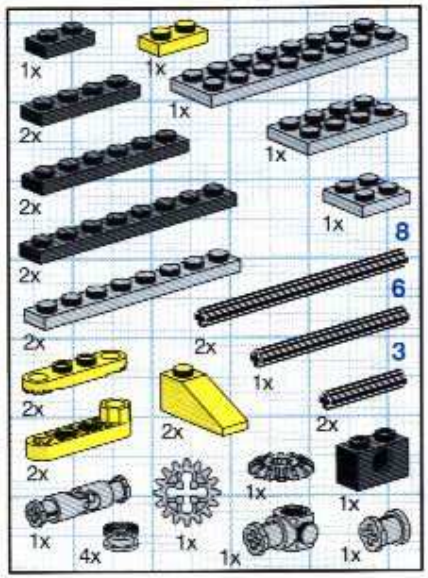
1x
1x
1x
2x
1x
2x
1x
8
2x
6
2x
2x
1x
3
2x
2x
2x
2x
1x
1x
1x
4x
1x
1x
1x

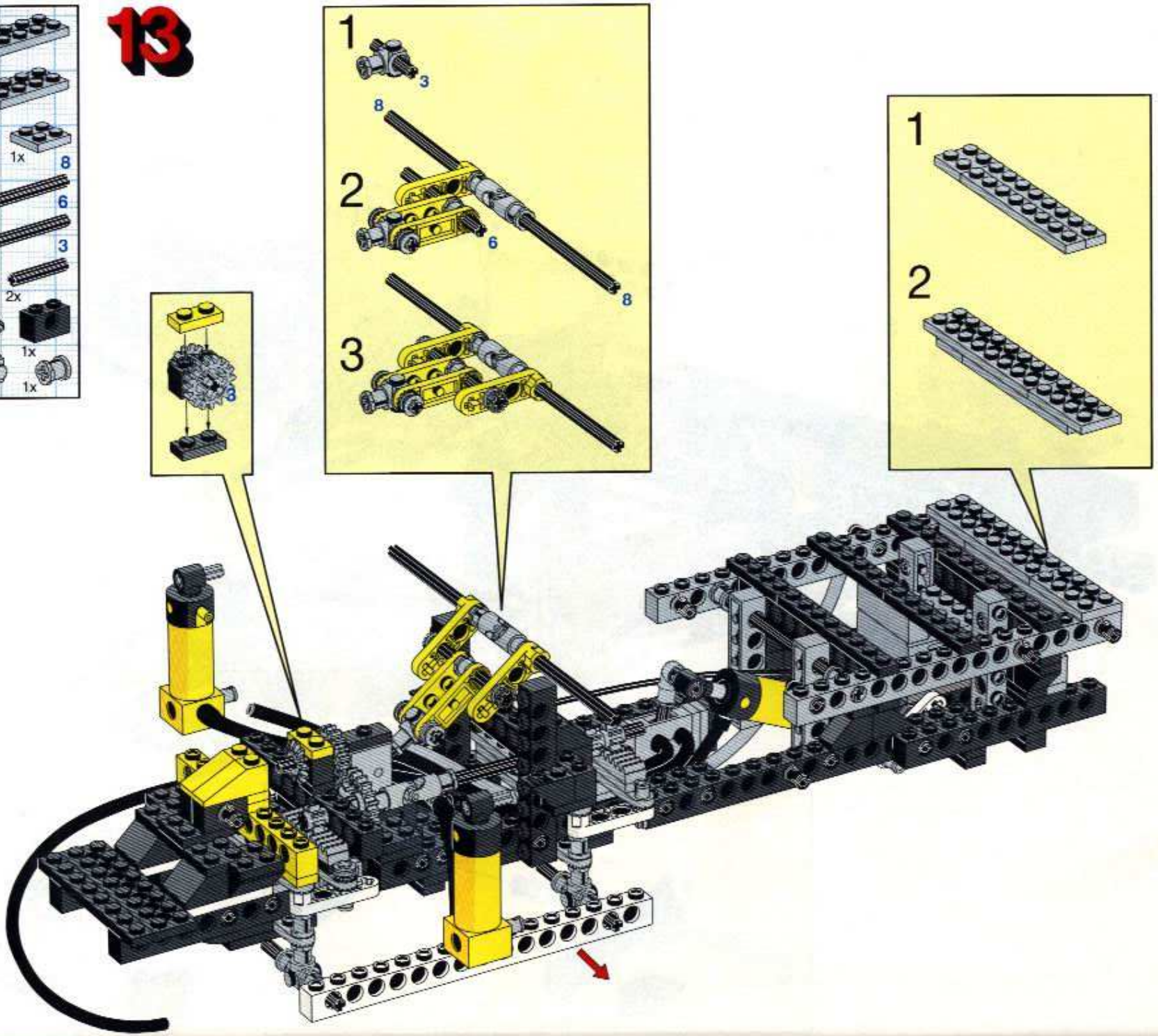
1
3
8
2
6
8
3
1
2

# 14

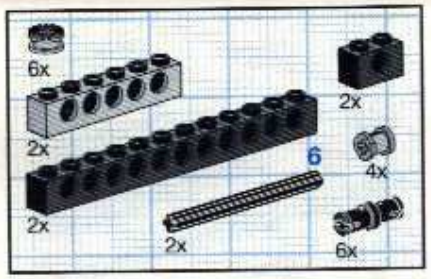


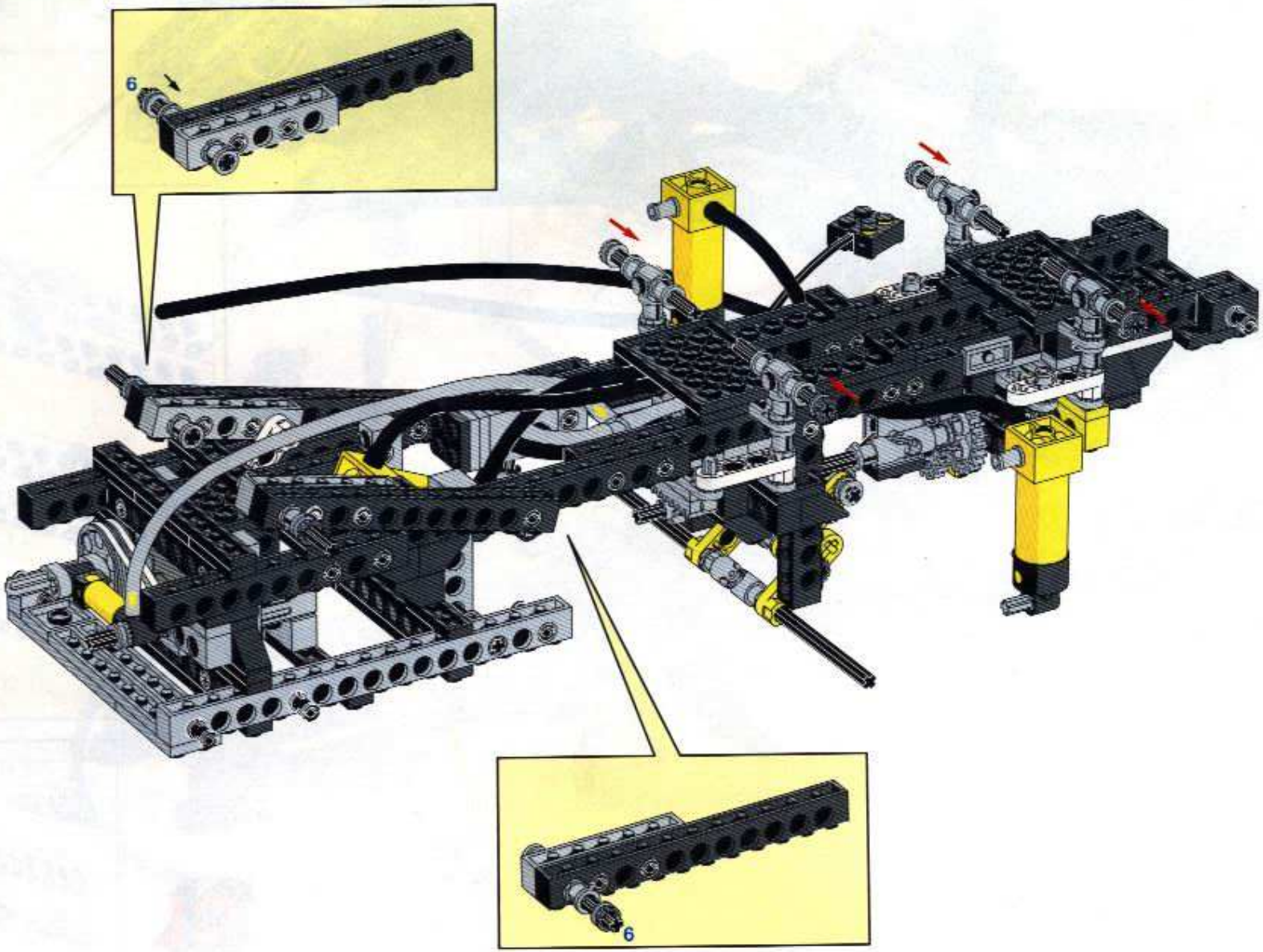

# 15

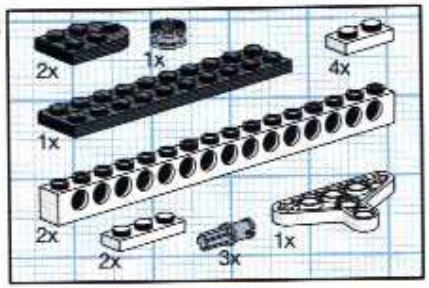


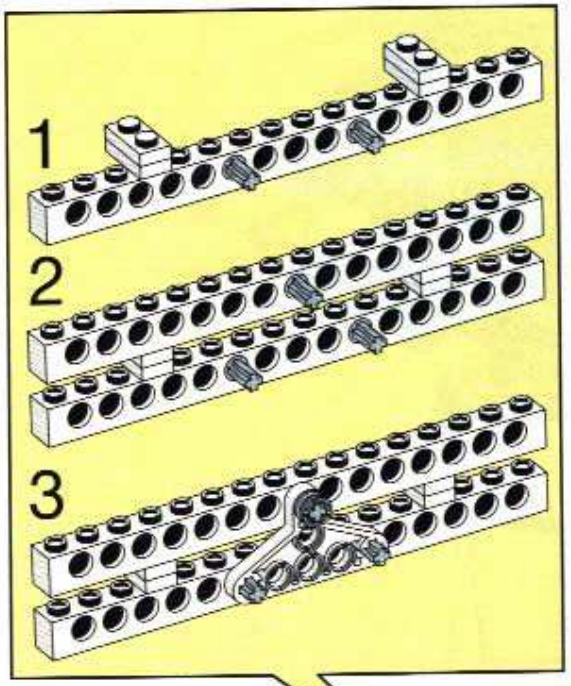


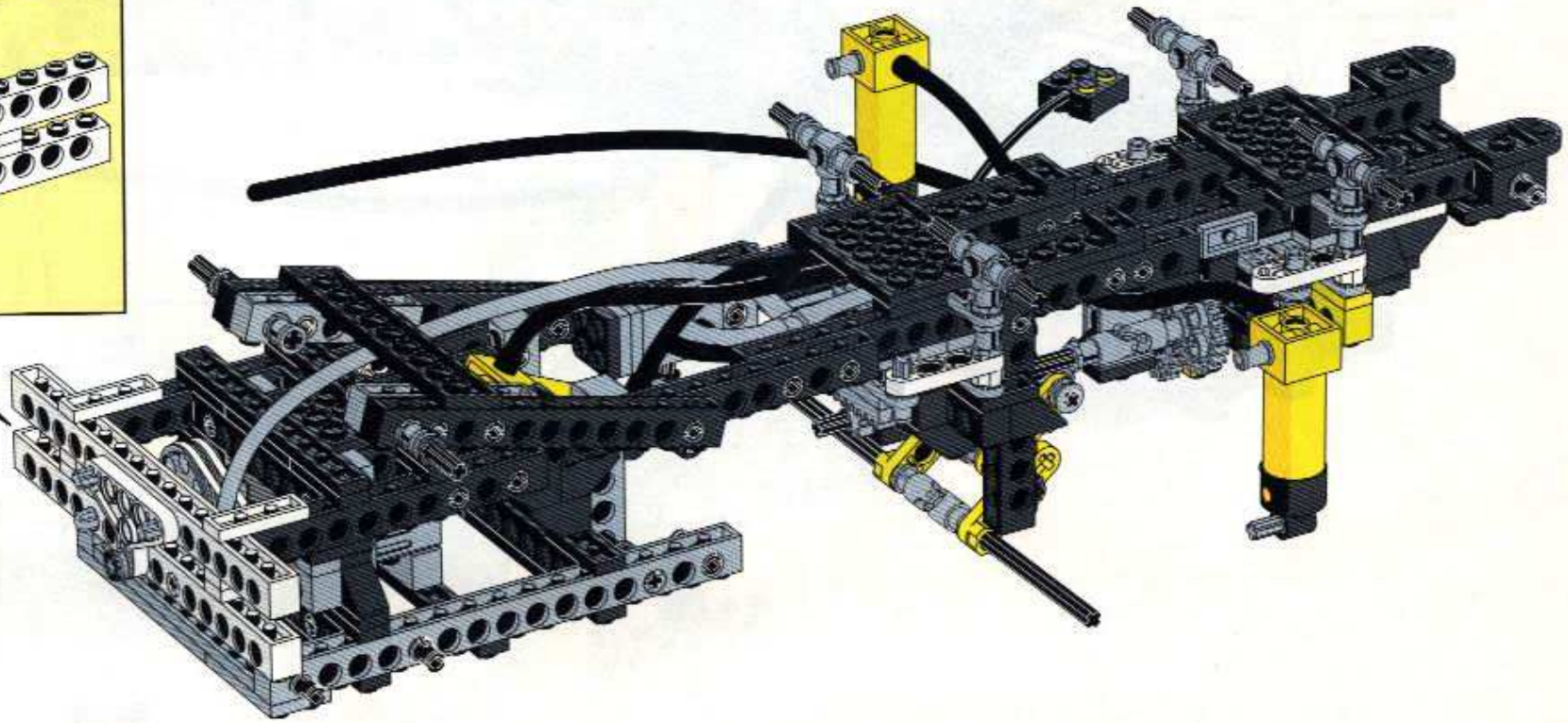

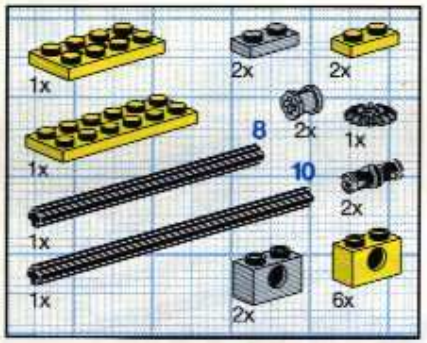


# 16

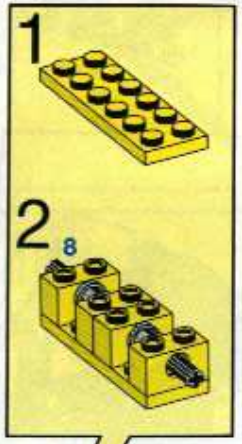

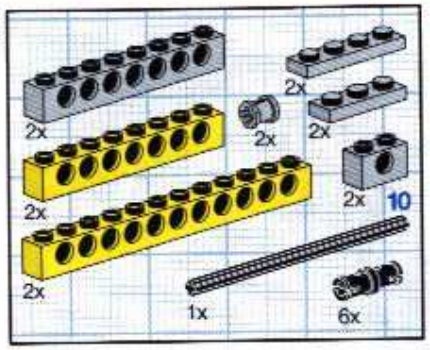


# 17

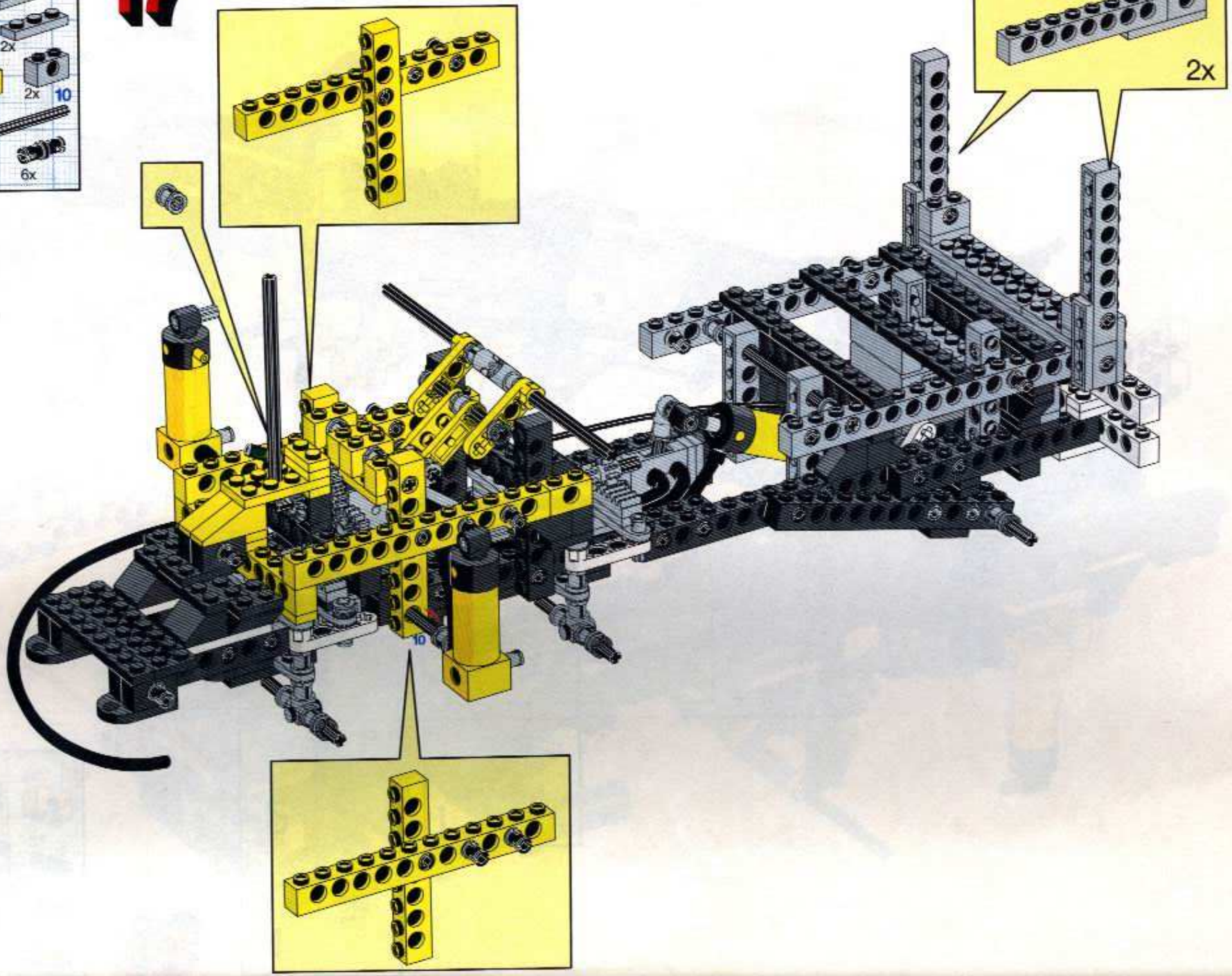

2x
2x
6x
1x
3
1x
2x
1x
4x
1x
2x
2 cm
1x
8 cm
2x
33 cm
1x
2x
4x
4x

# 18

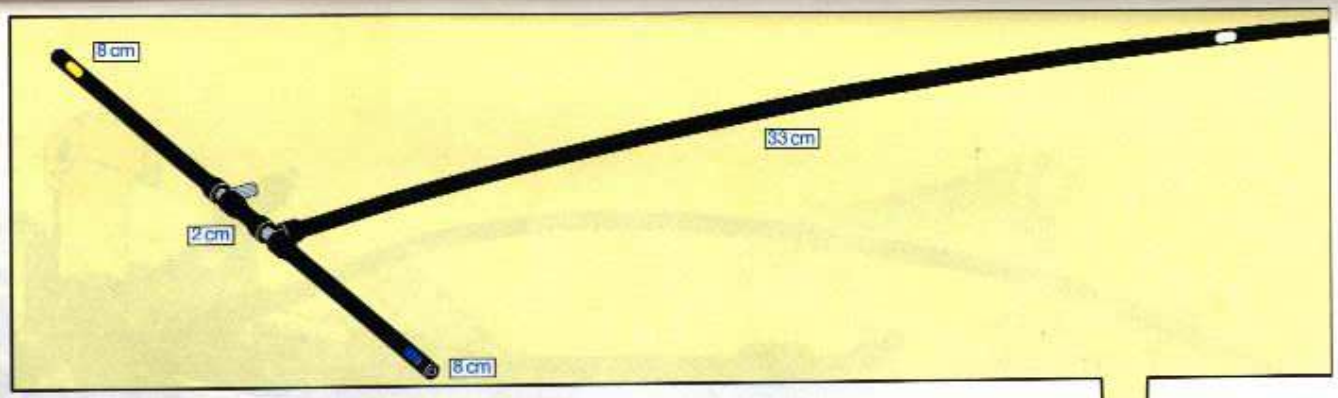
8 cm
33 cm
2 cm
8 cm

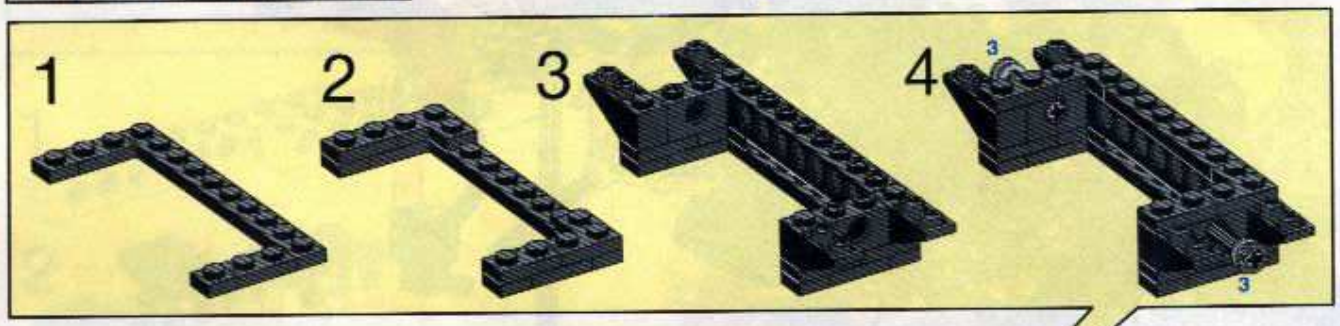
1
2
3
4
3
3

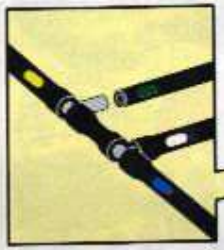

# 19

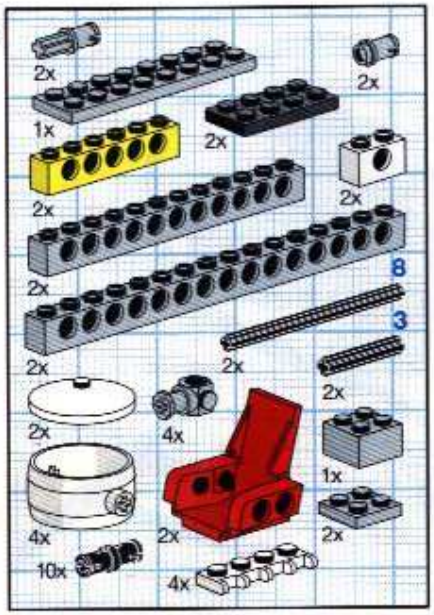


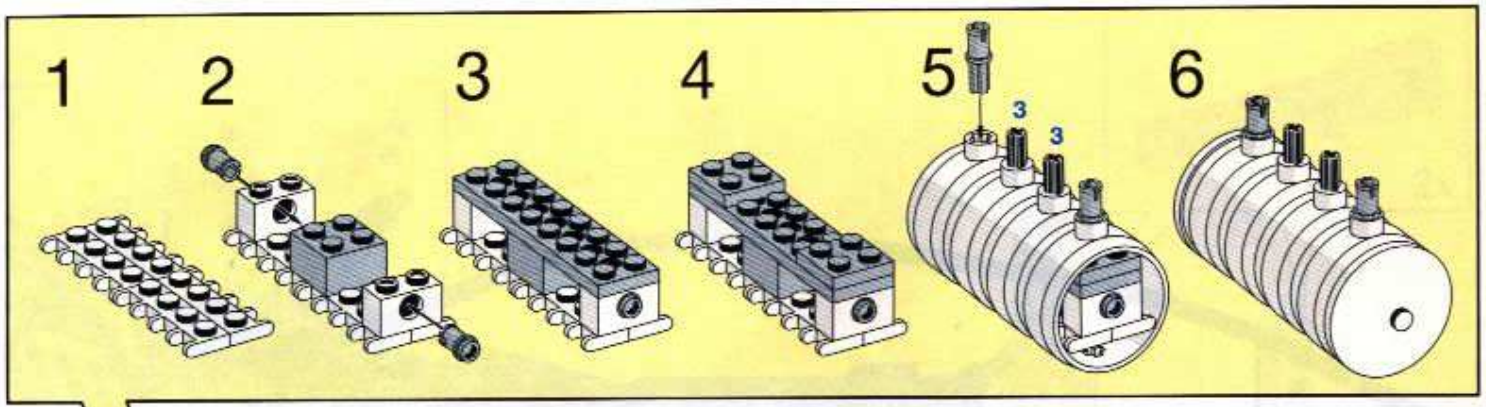


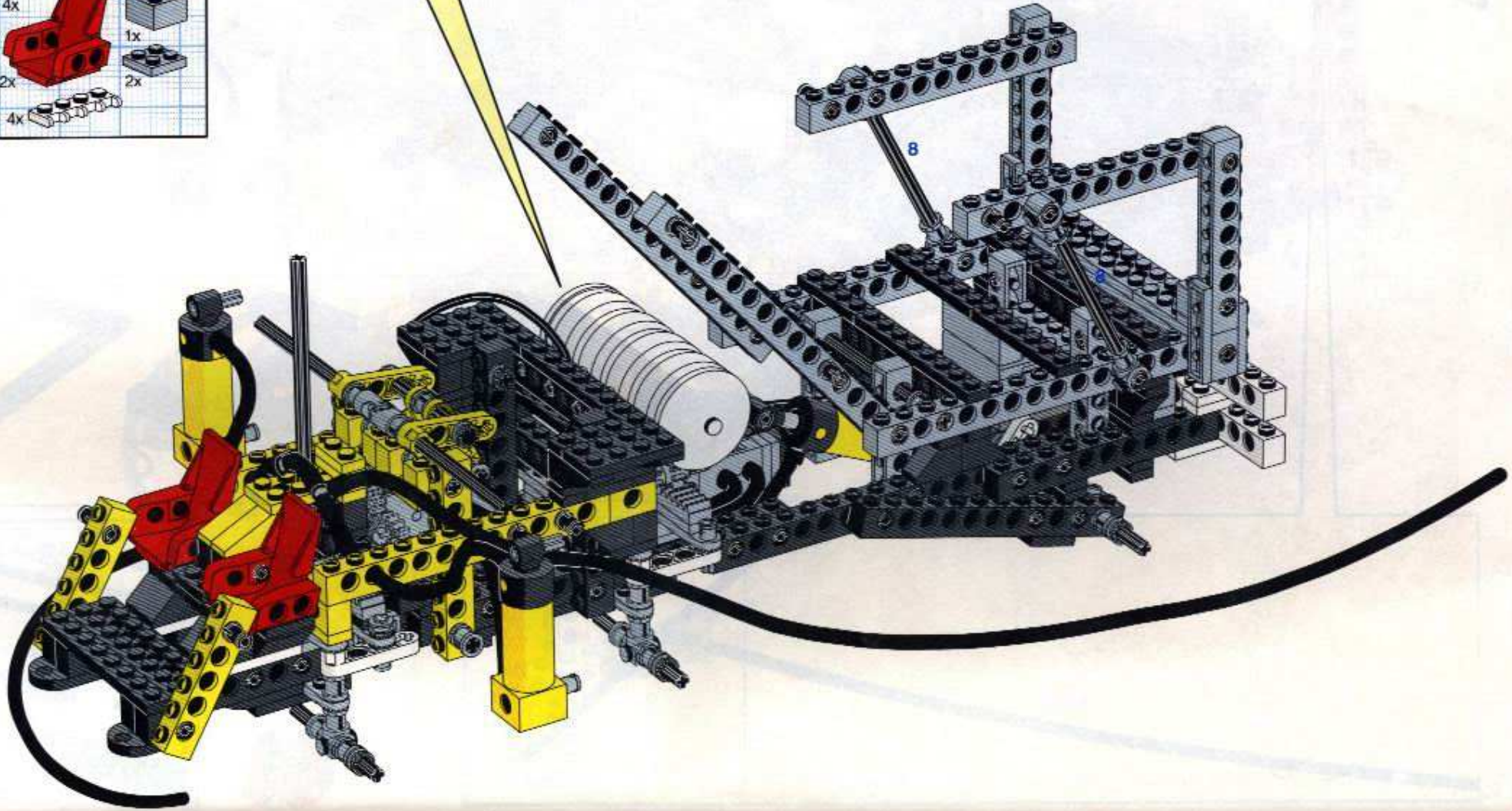

# 20

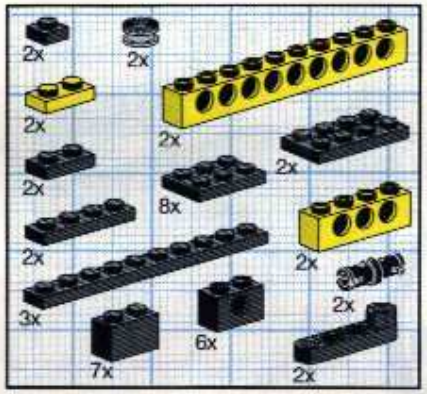


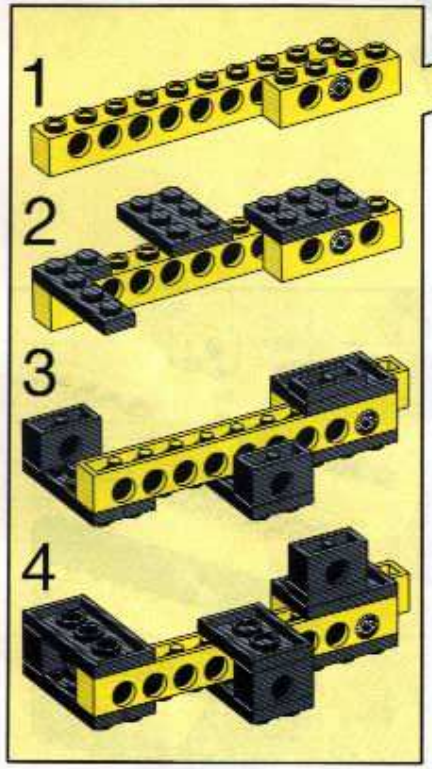


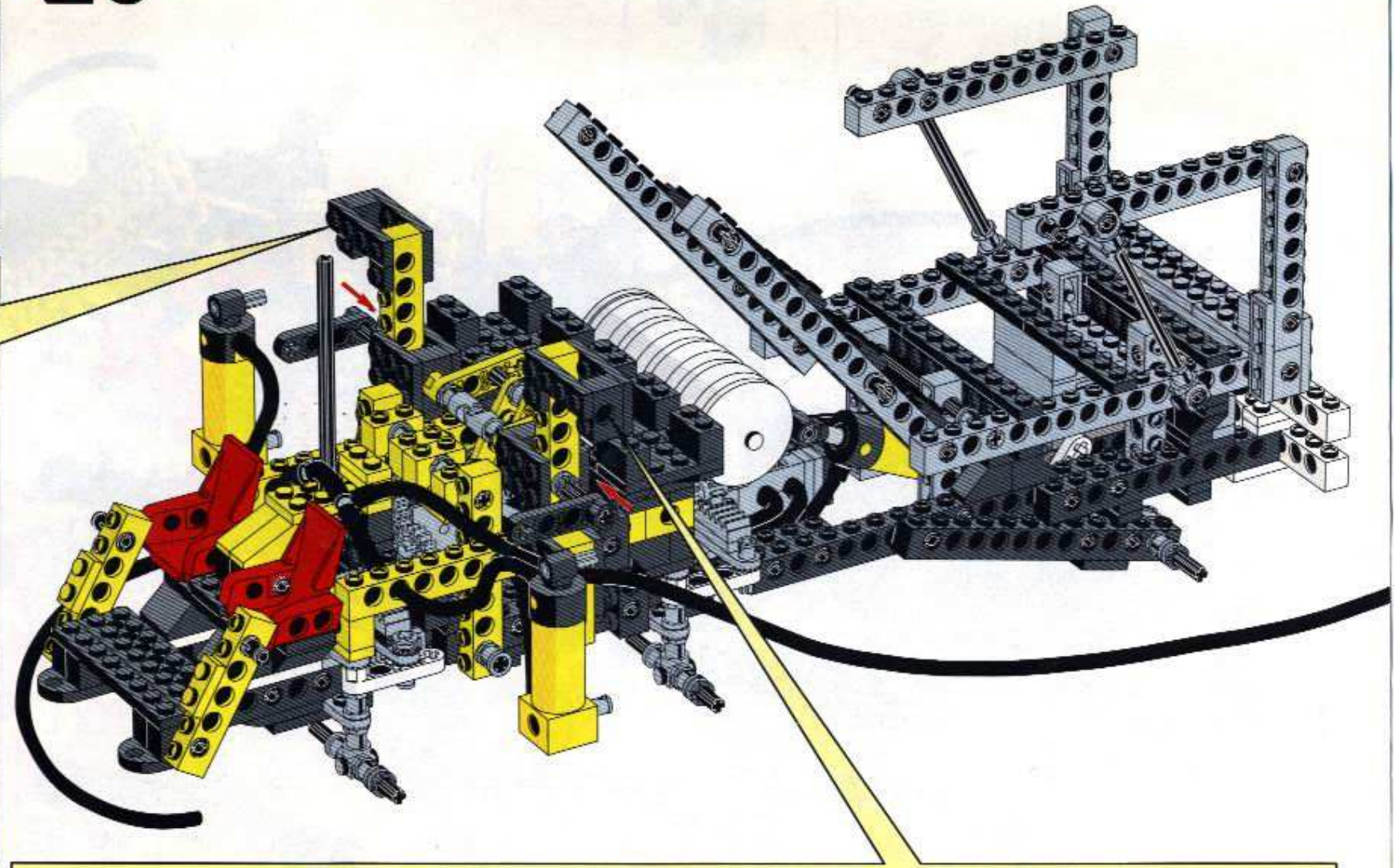

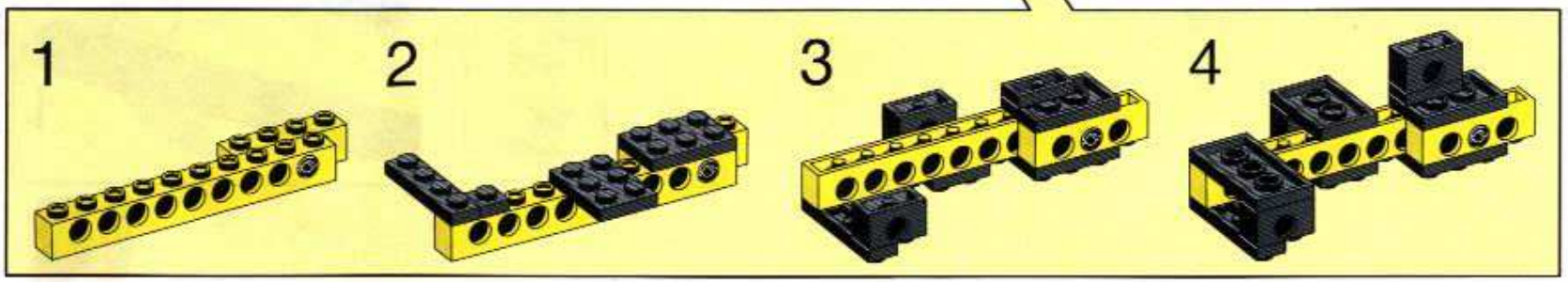

# 21

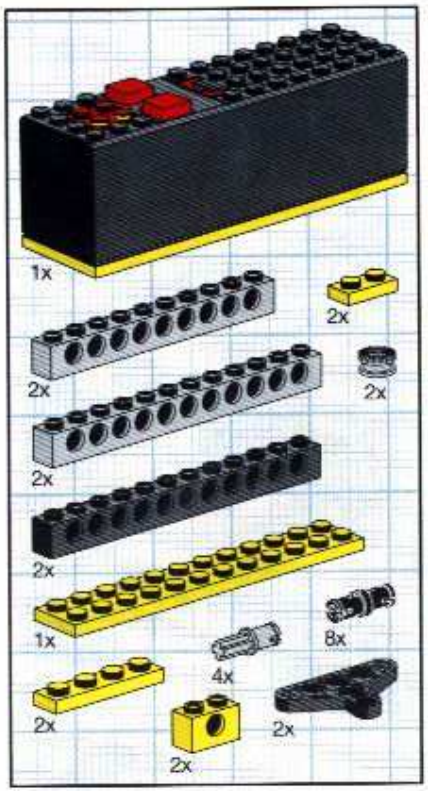


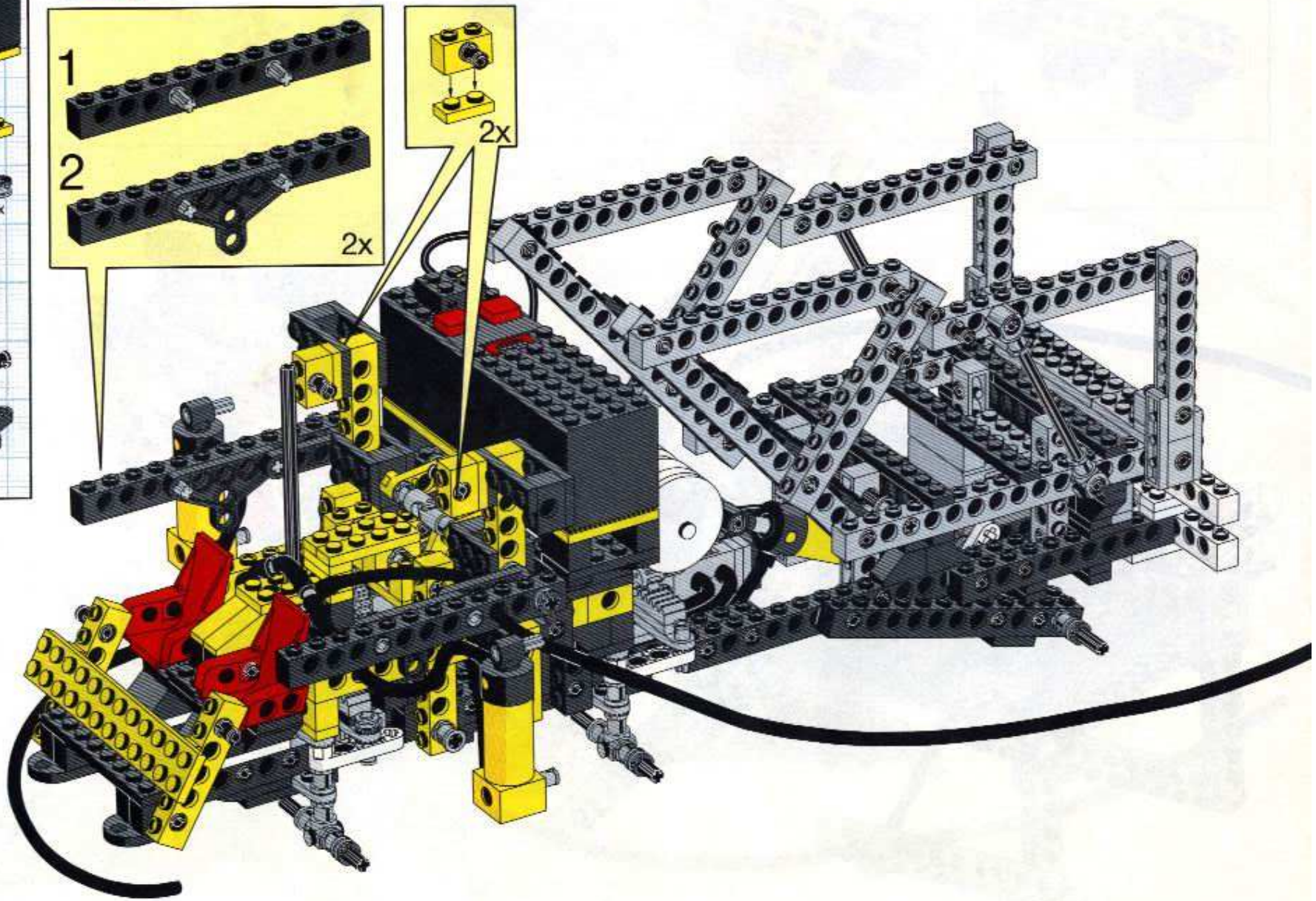

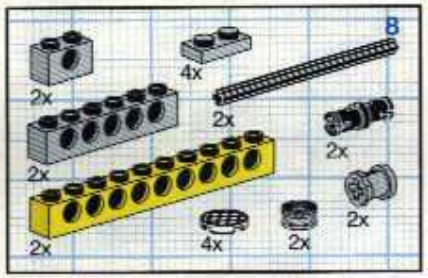


# 22

2x

8

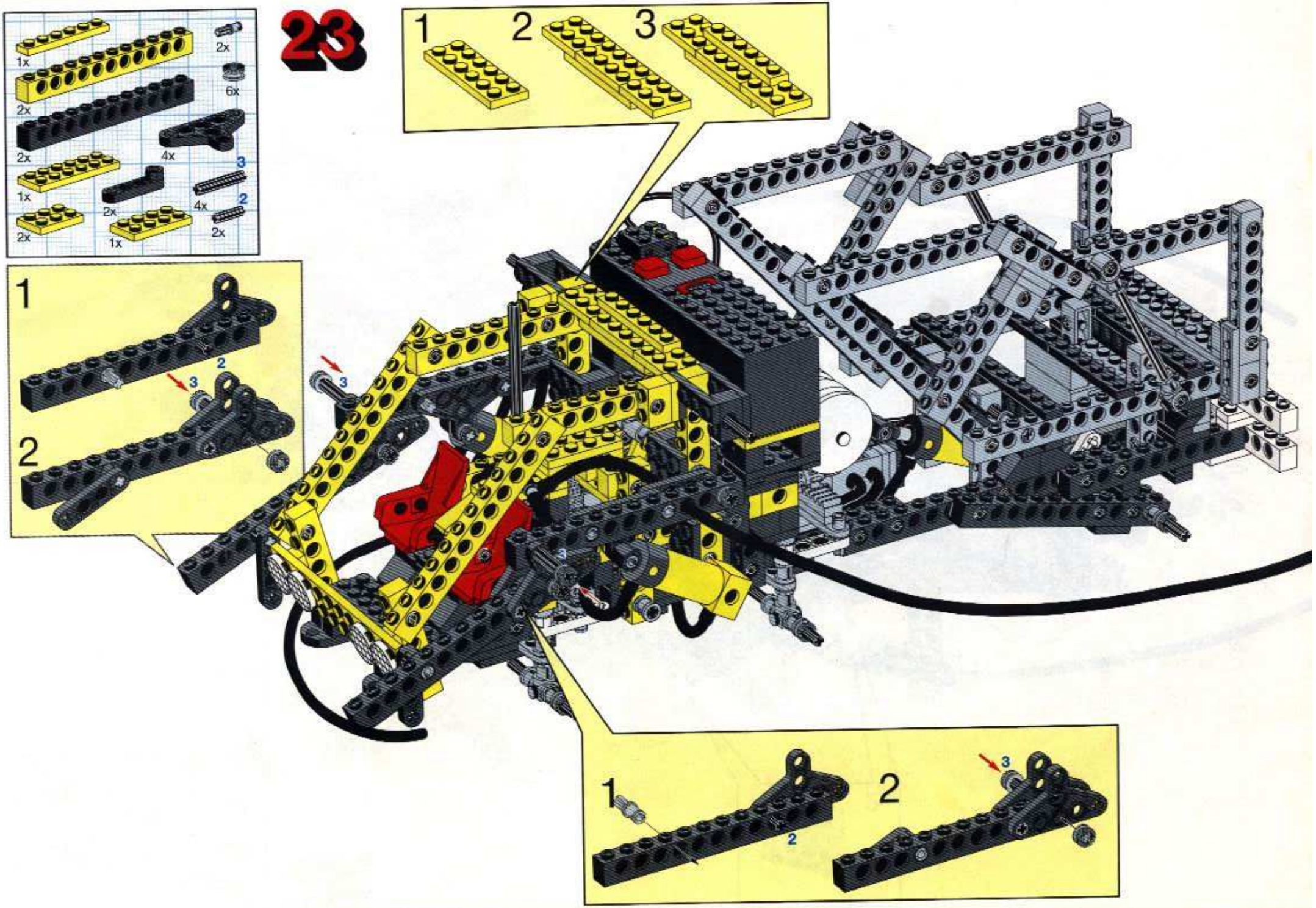
23
1x
2x
2x
6x
2x
4x
3
1x
2x
4x
2
2x
2x
1x
1
2
3
1
2
3
2
3
1
2
2
3

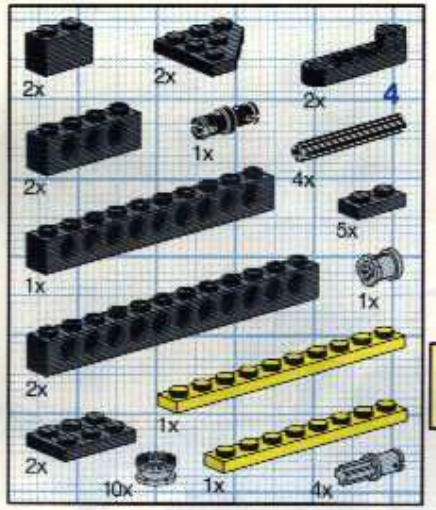


# 24

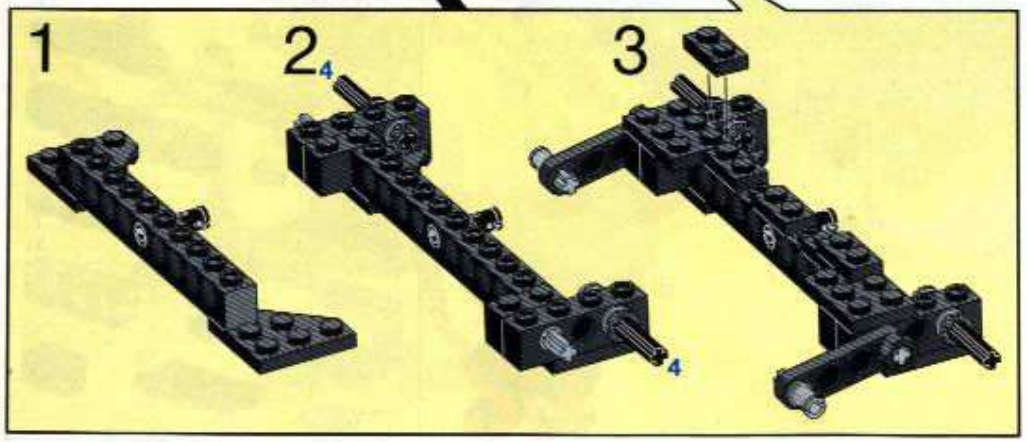

# 25

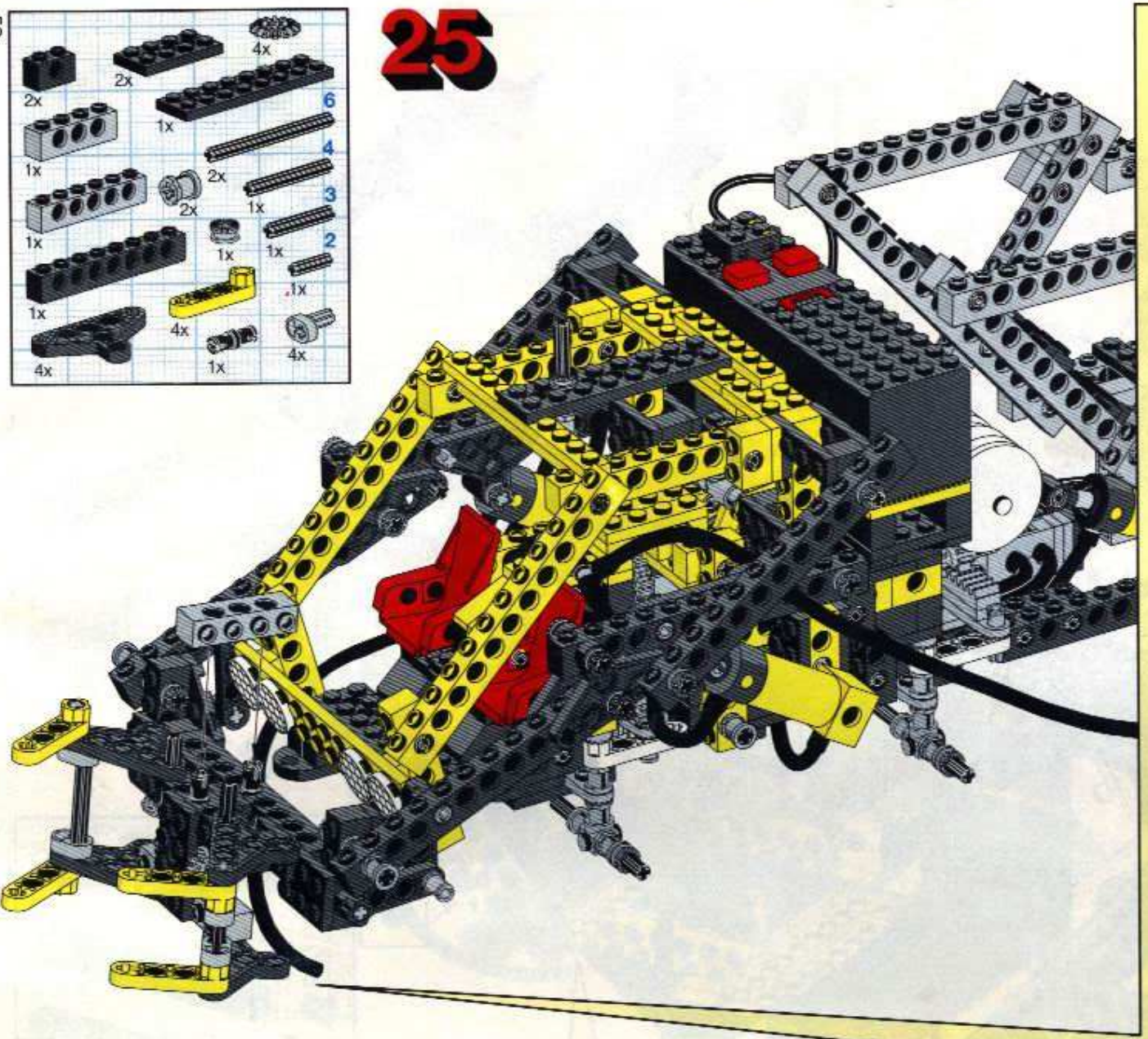
2x
2x
4x
1x
6
1x
4
2x
2x
3
1x
1x
1x
2
1x
1x
4x
4x
1x
4x

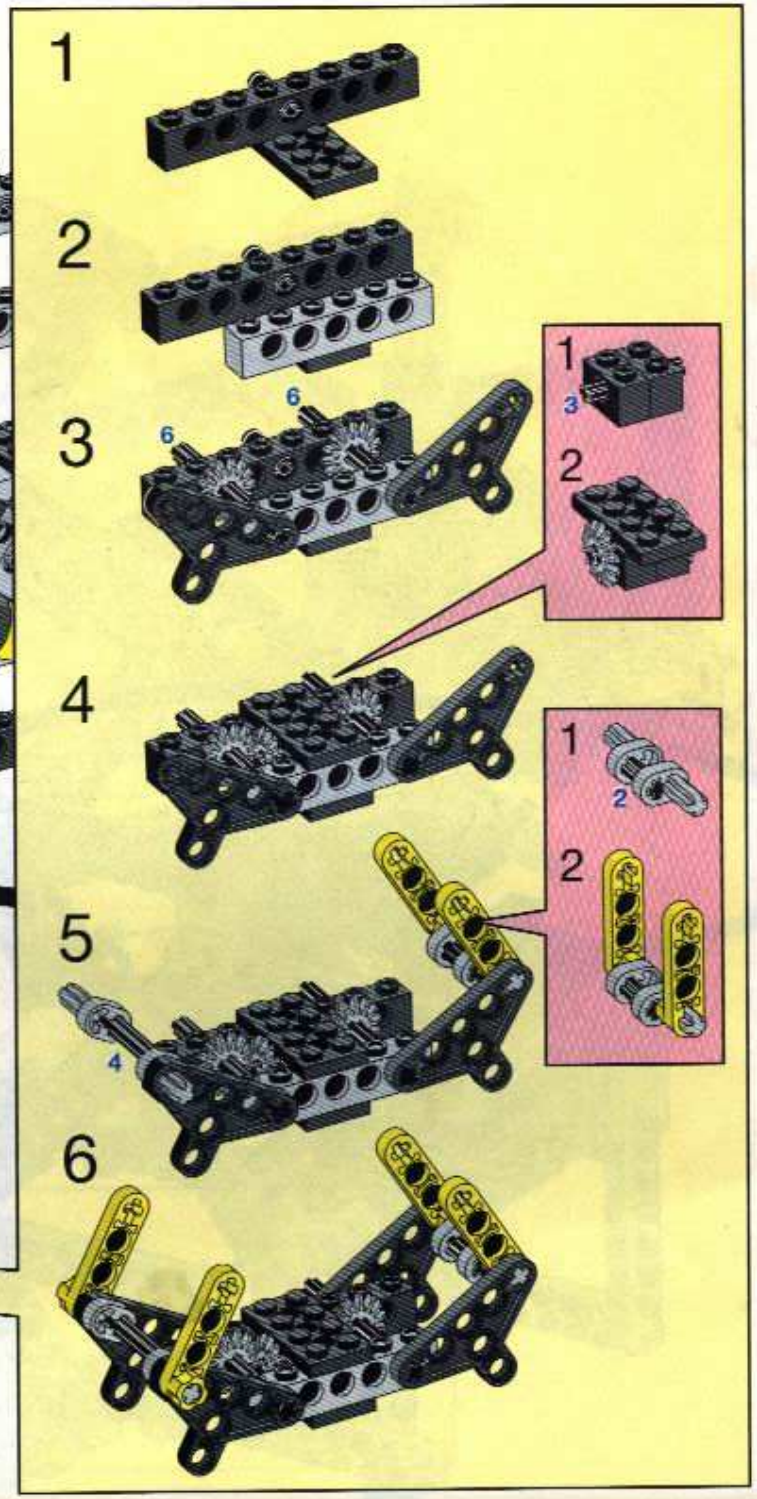
1
2
3
6
6
1
3
2
4
1
2
2
5
4
6

4

# 26

# 26

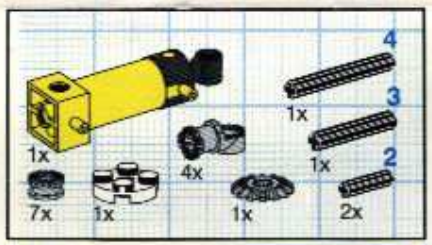


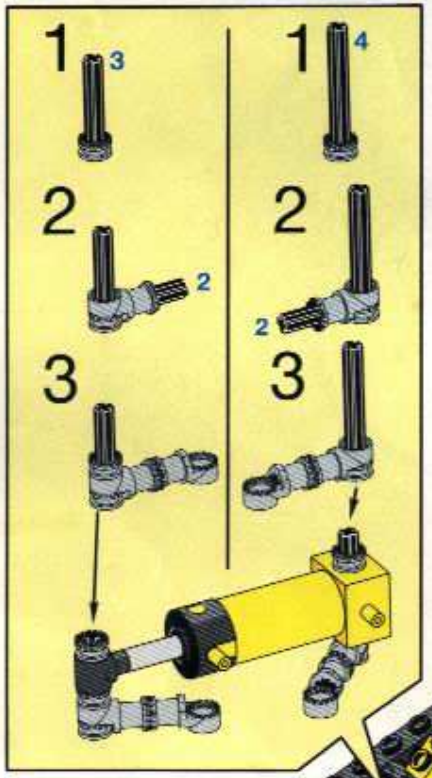

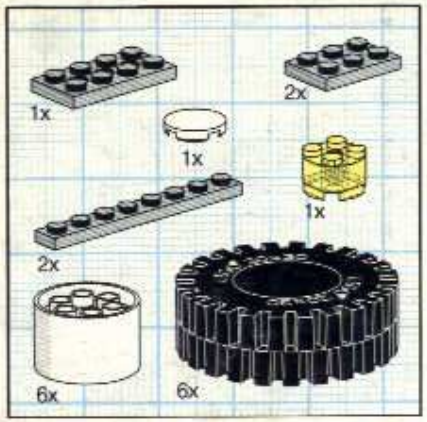


# 27

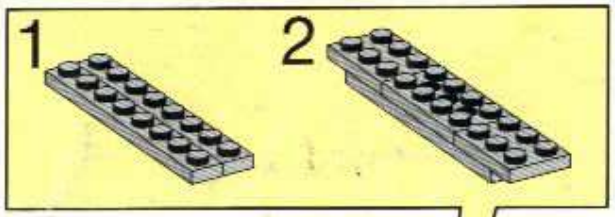


Printed in Germany by Jaeger Druck Nürnberg

166285