LEGO Technic

8862

Pneu matic

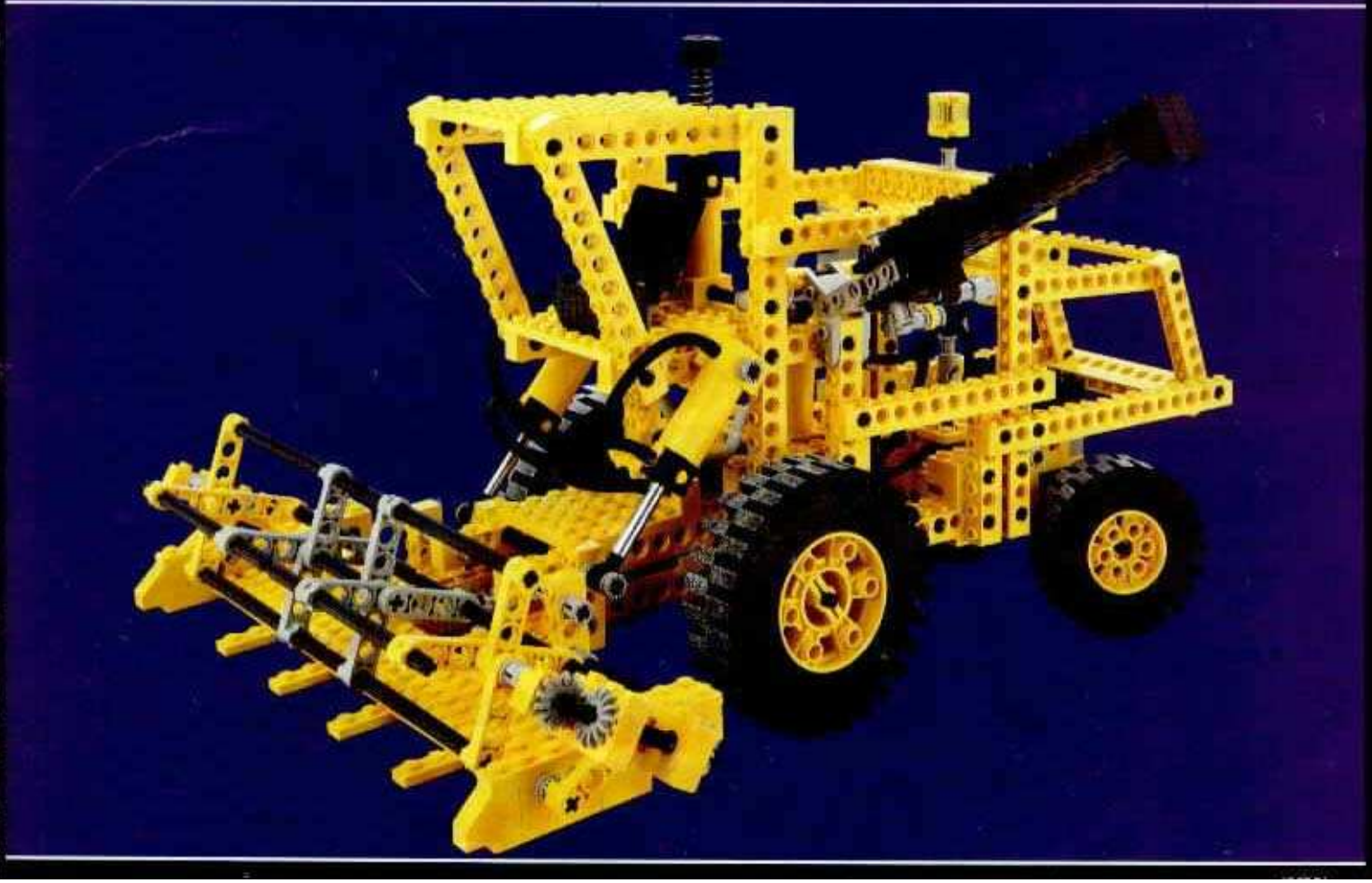

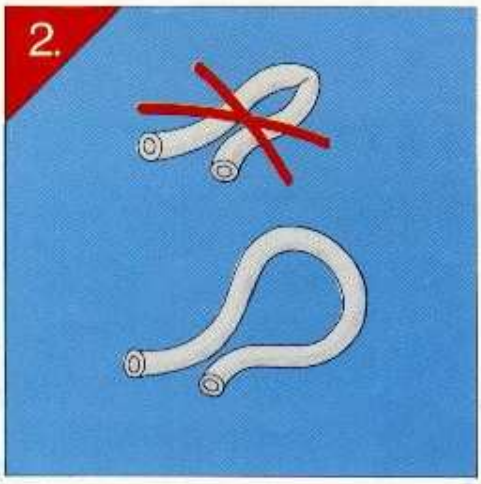

the cylinders when they have not been used for some time.
To overcome this resistance, work the cylinders a few times by hand before playing with your model until they move smoothly (1).
Check that the air tubes have smooth curves and no sharp kinks, which will obstruct the airflow (2).

Muutamia hyviä neuvoja

LEGO® Pneumatic mallin ilmasylinterit oval täysin ilmatiiviitä, jotta ne toimisivat mahdollisimman hyvin.
Tästä voi johtua, että sylinterin mäntiä voi olla vaikea liikutella, jos ne ovat olleet jonkin aikaa käyttämättöminä. Siksi on hyvä liikutella niitä muutamia kertoja ennenkuin alat leikkiä Pneumatic mallillasi (1).
Huolehdi siitä, etta ilmaletkuihin ei muodostu teräviä taitoksia. Muuten ilma ei pääse kulkemaan vapaasti (2).

Ett par goda råd

Cylindrarna i LEGO® Pneumatic modellerna är gjorda helt lufttäta för att de skall fungera så bra som möjligt. Detta kan innebära, att kolvarna kan vara svåra att röra, om de har stått en tid utan att användas. Du skall bara röra dem fram och tillbaka några gånger innan du börjar leka med dina Pneumatic modeller igen (1).
Se till att slangarna inte har skarpa veck. Då kan luften inte passera igenom (2).

Indicações

Para um funcionamento correcto dos modelos pneumáticos LEGO®, as bombas de ar devem ajustar-se perfeitamente aos cilindros. Isto pode causar alguma resistencia inicial nos cilindros quando estes não foram utilizados durante algum tempo.
Para vencer esta resistencia faça andar os cilindros à mão algumas vezes antes de brincar com o seu modelo até que eles se movam suavemente (1).
Certifique-se de que os tubos de ar têm curvas suaves e não dobras pronunciadas que possam obstruir a circulação do ar (2).

Συμβουλές

Για να έχετε το καλύτερο δυνατό αποτέλεσμα, θα πρέπει να μην υπάρχει αέρας μέσα στους κυλίνδρους. Ίσως συναντήσετε μια αντίσταση στην πίεση ειδικά όταν οι κύλινδροι έχουν μείνει για καιρό αχρησιμοποίητοι.
Για να ξεπεράσετε την αντίσταση, δουλέψτε τους κυλίνδρους μερικές φορές με το χέρι πριν τους τοποθετήσετε στο μοντέλο σας, μέχρι να κινούνται ομαλά (1). Προσέξτε τα σωληνάκια να μην είναι τσακισμένα και να μην δημιουργούν εμπόδια στη διέλευση του αέρα (2).

エアポンプのじょうずな使い方

レゴ製品のエアポンプは精密に作ってありますので、最初はポンプの上下運動がかたい場合があります。次の点に注意を払って下さい。

1. スムーズに作動させるために、使用する前に何度かポンプを手で押してみてください。
2. チューブが折れ曲がると空気は流れません。チューブが折れないように注意しましょう。

砌建提示

要達到最大效果，樂高® 氣動模型圓柱體的氣泵必須密封不漏氣。

此密封組件可導致圓柱體在停用一段時間後可能會產生一些初步的阻力。

要克服此阻力，在玩之前可用手操作圓柱體數次，直至它們移動順暢為止（見圖一）。

注意檢查氣管應有順暢曲線，以及沒有可能阻擋氣流的尖銳彎結（見圖二）。

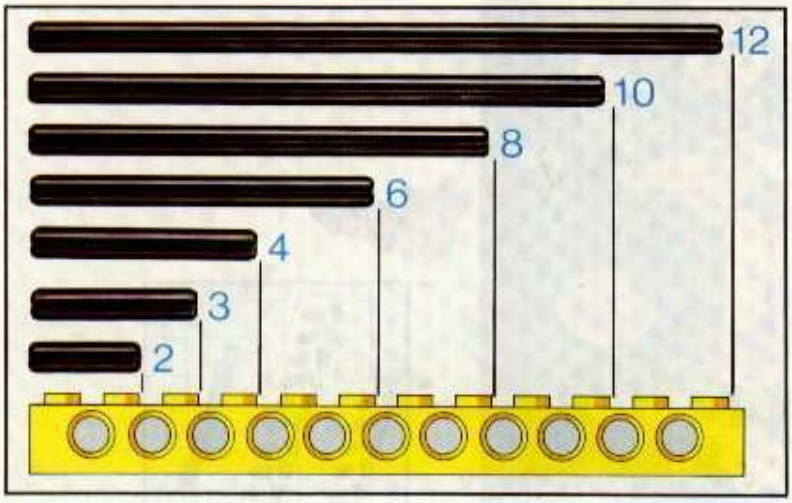

18cm
20cm
20cm
32cm
34cm
18 20 21 22 23 24 25 26 27 28 29 30 31 32 33 34 35 36 37 38 cm

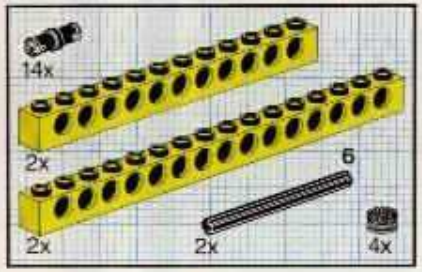

1

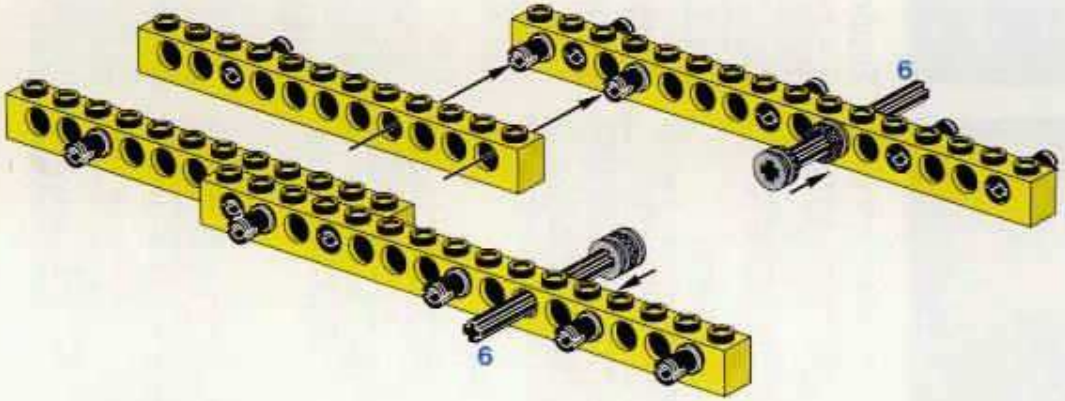

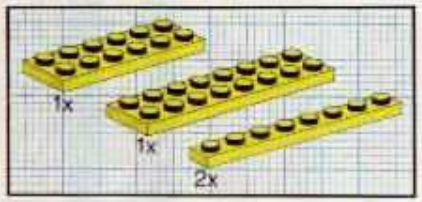

2

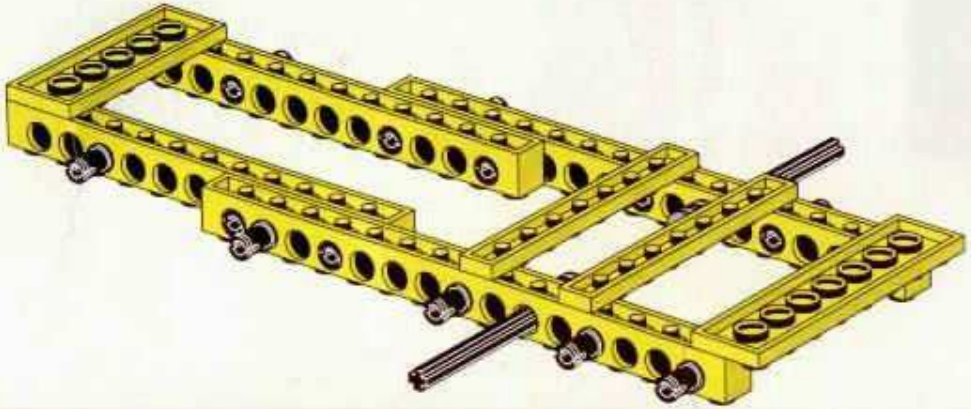

3

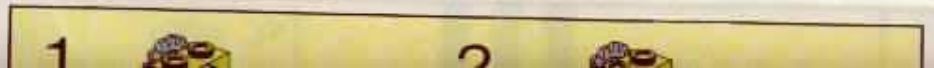

3

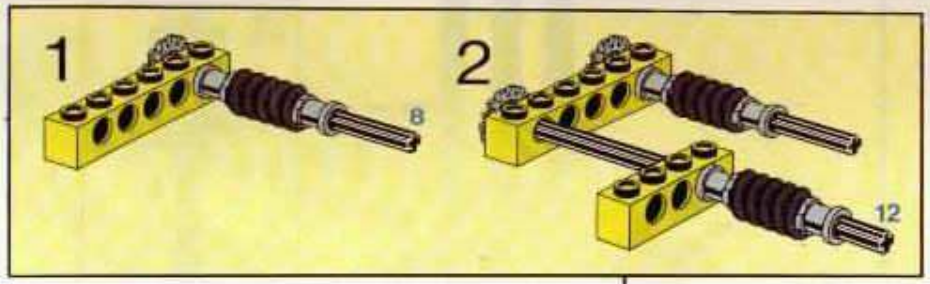

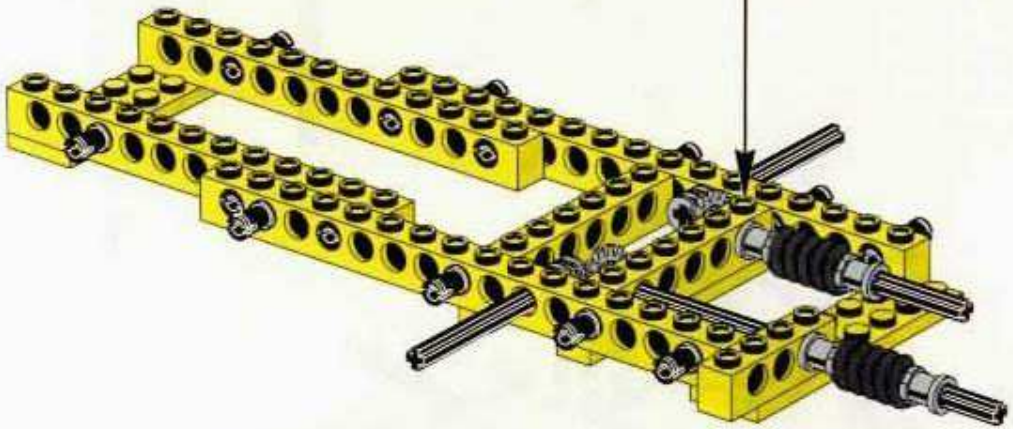

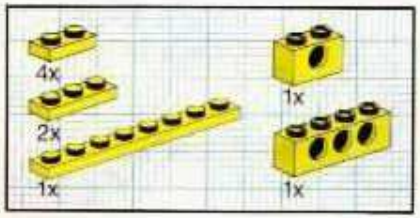

4

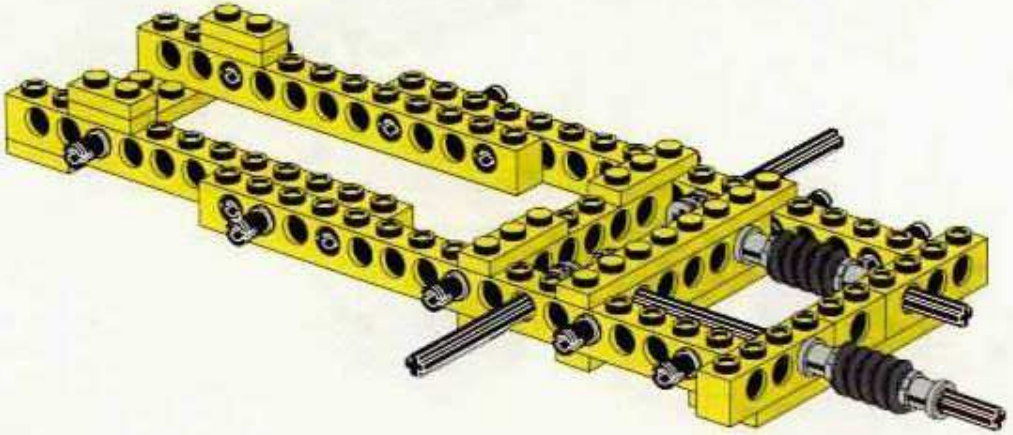

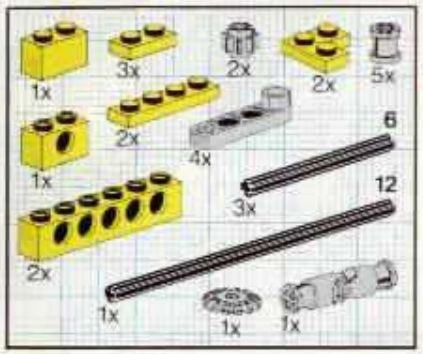
1x
3x
2x
2x
5x
2x
4x
1x
6
3x
12
2x
1x
1x
1x

5

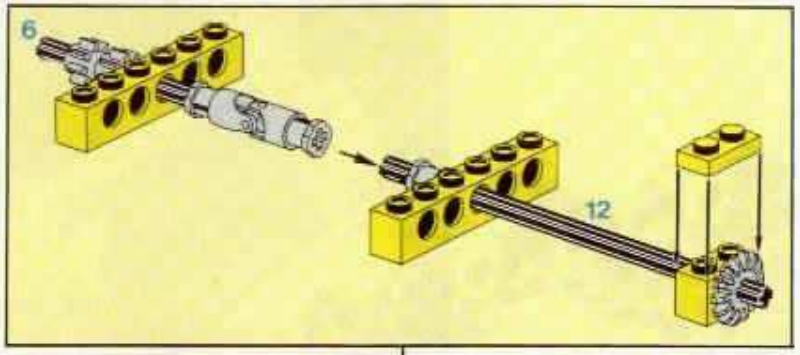
6
12

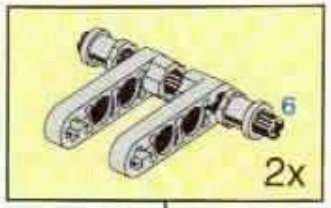
6
2x

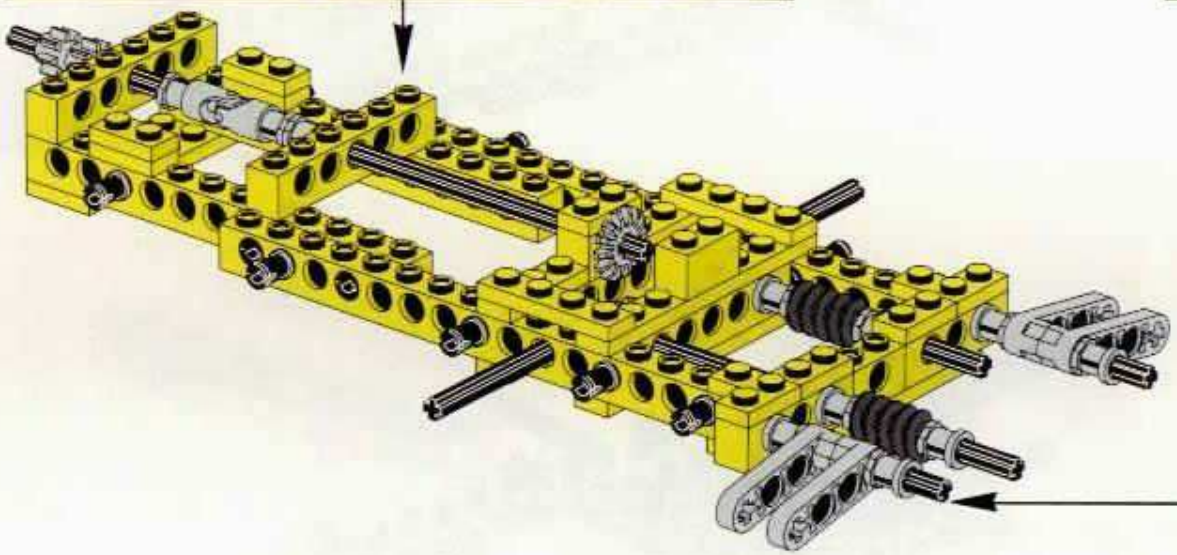

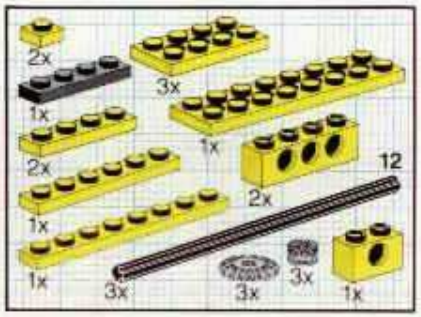
2x
3x
1x
1x
2x
2x
12
1x
1x
3x
3x
3x
1x

6

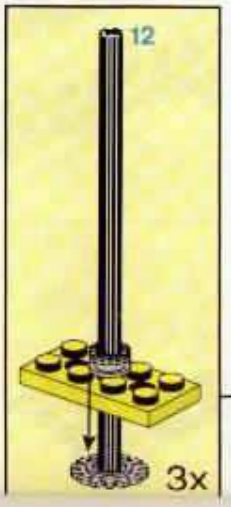
12
3x

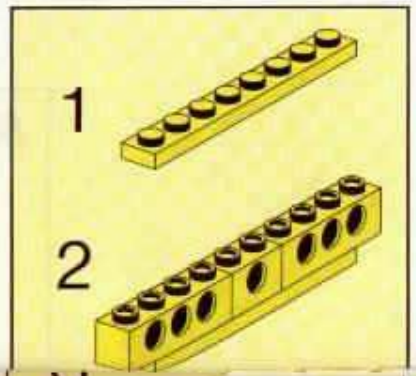
1
2

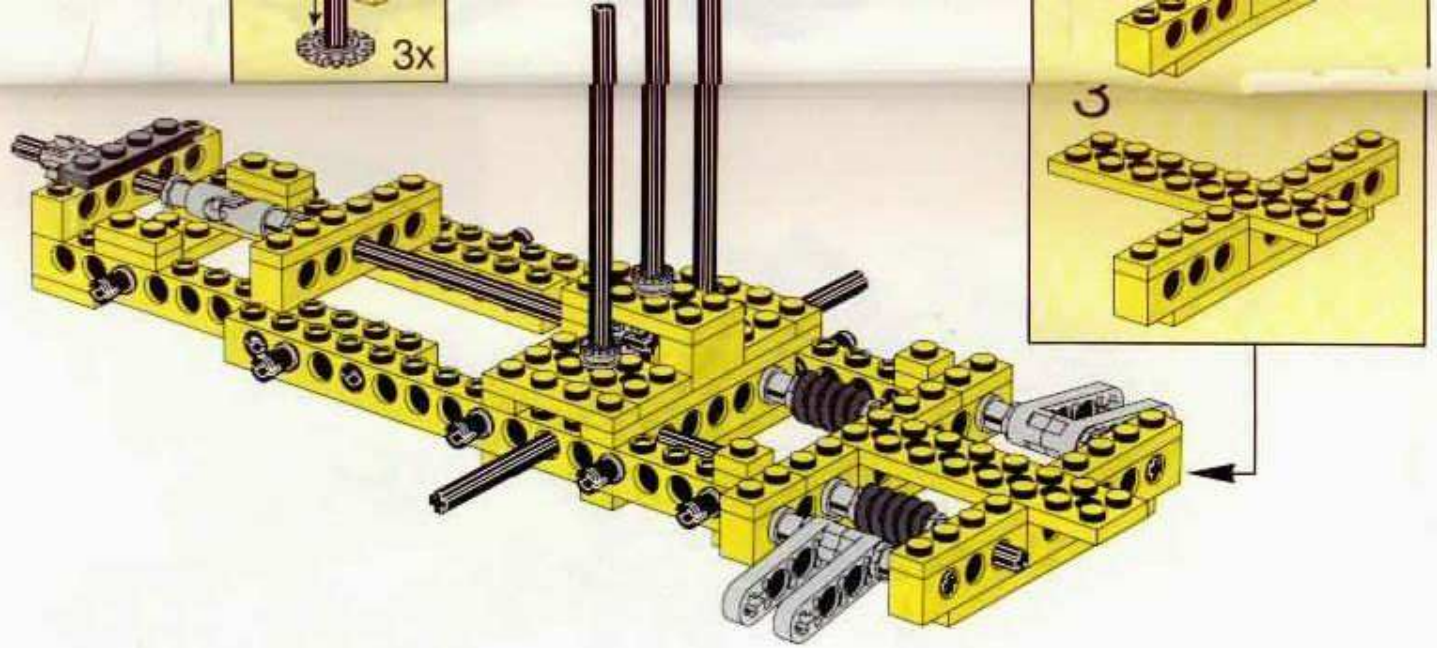

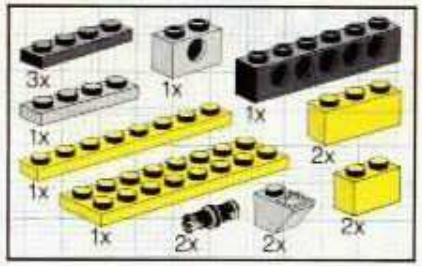

7

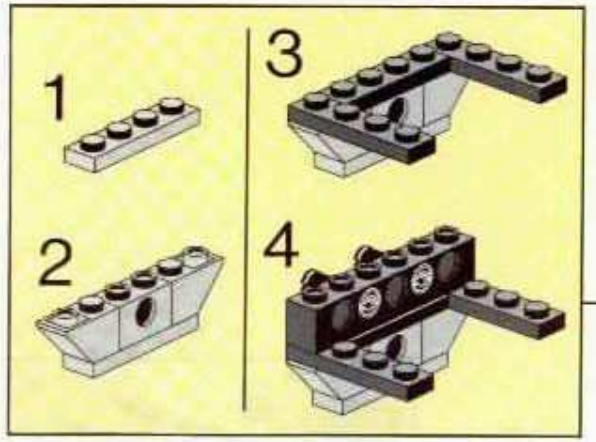

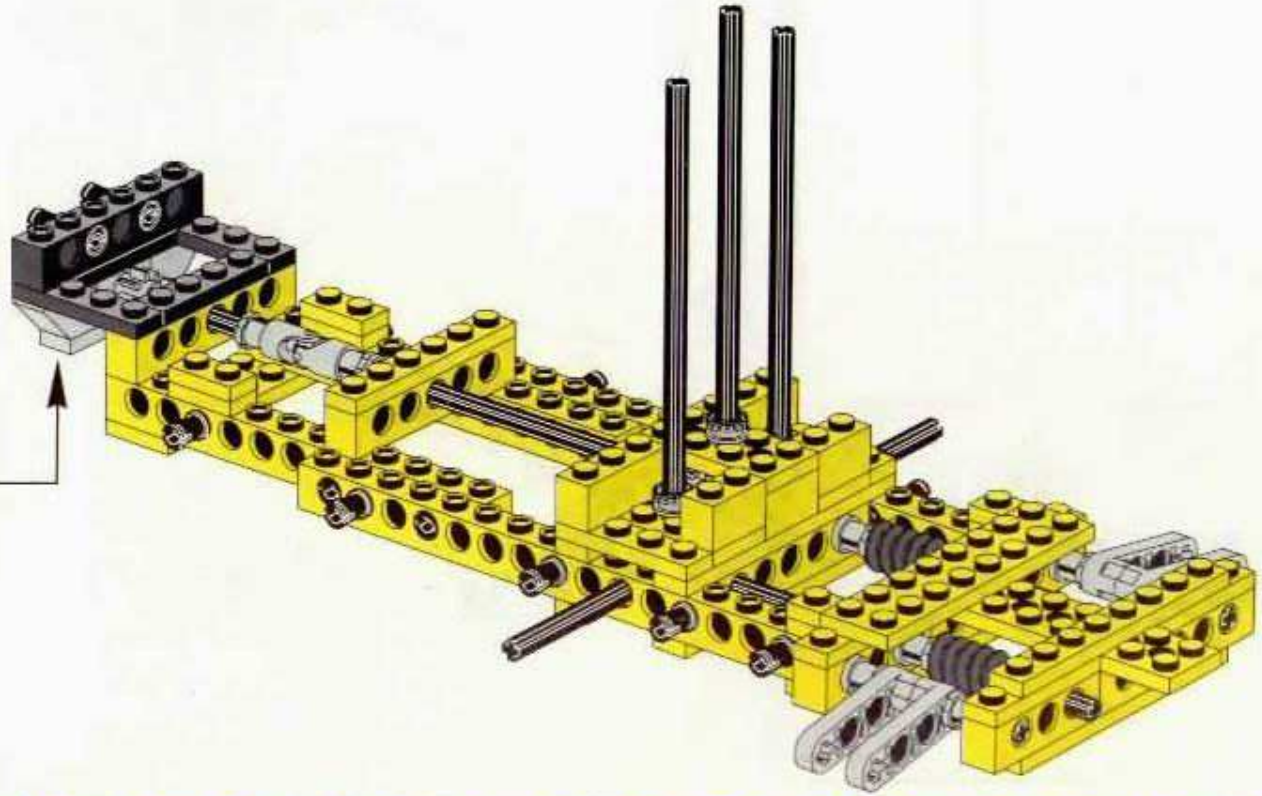

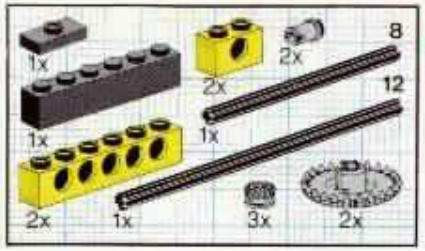

8

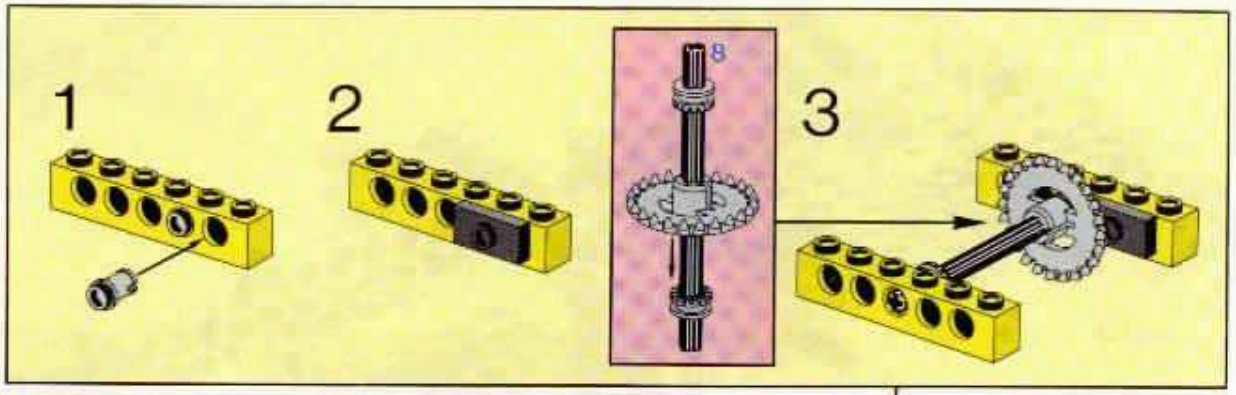

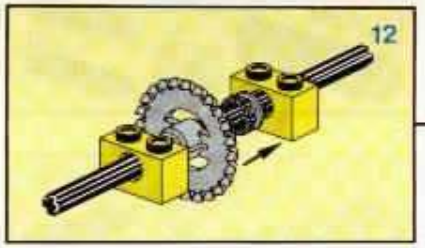

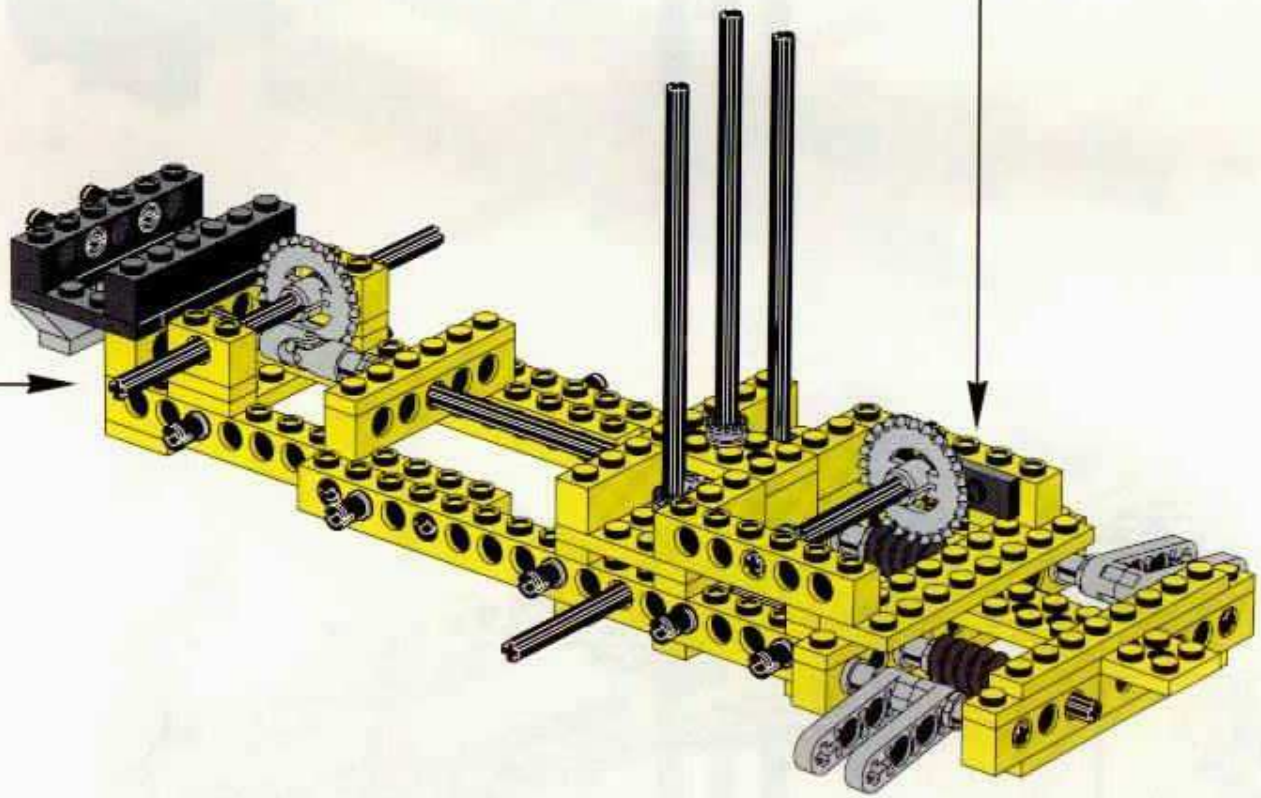

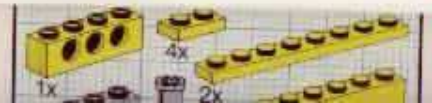

9

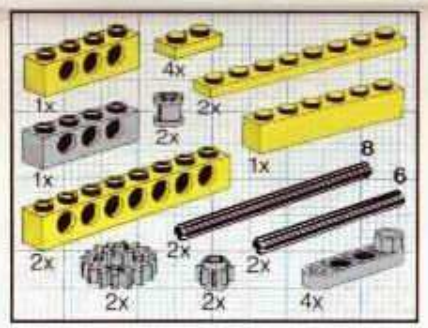

9

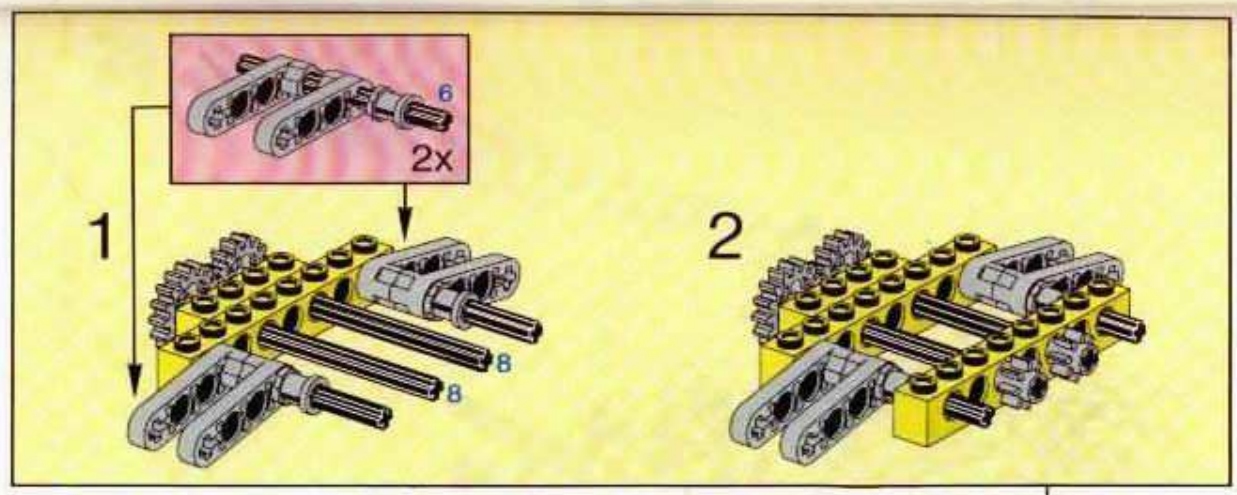

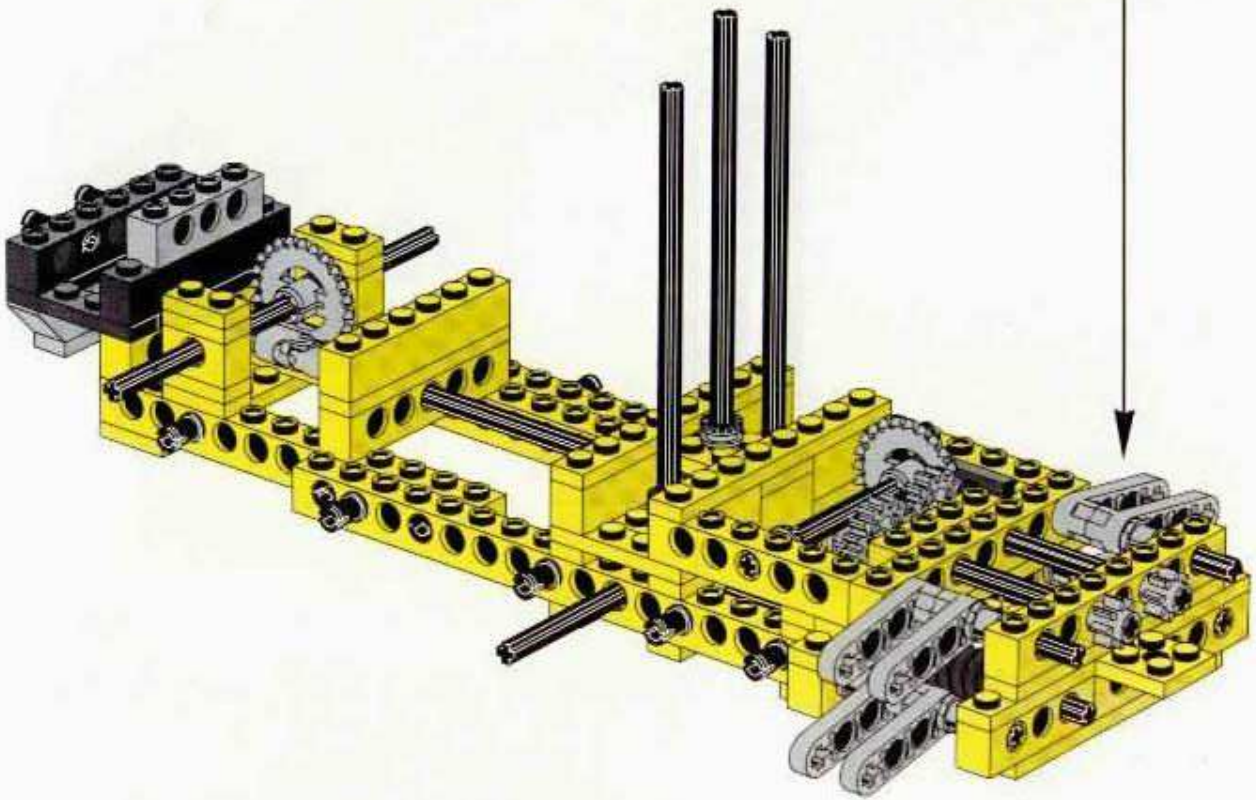

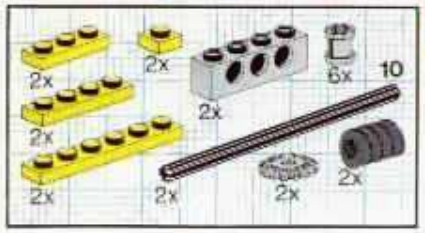

10

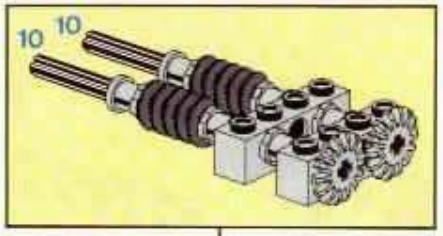

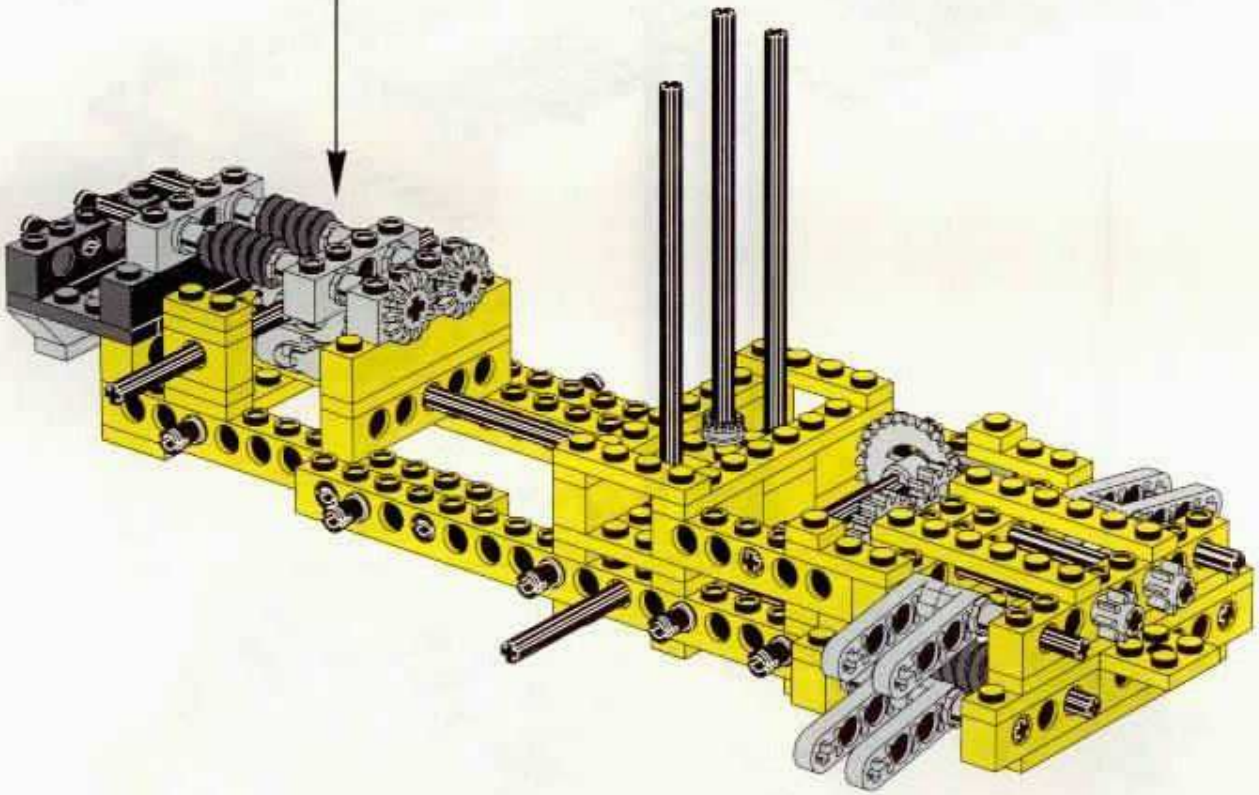

11

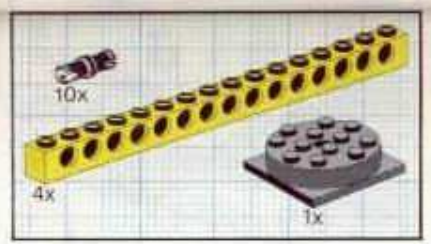

11

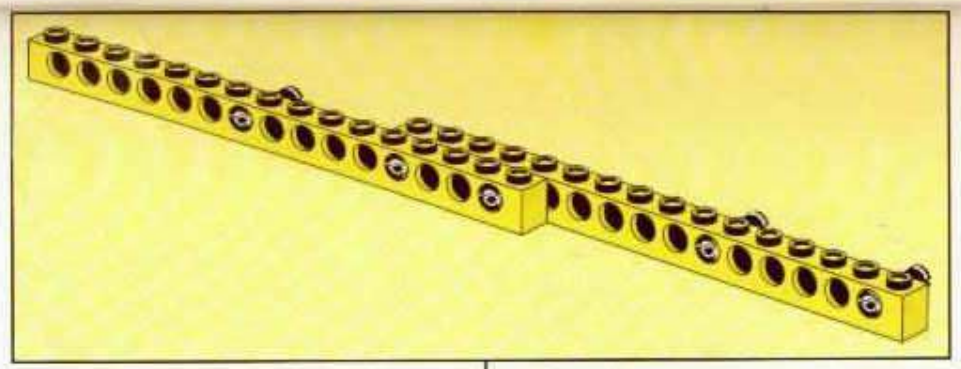

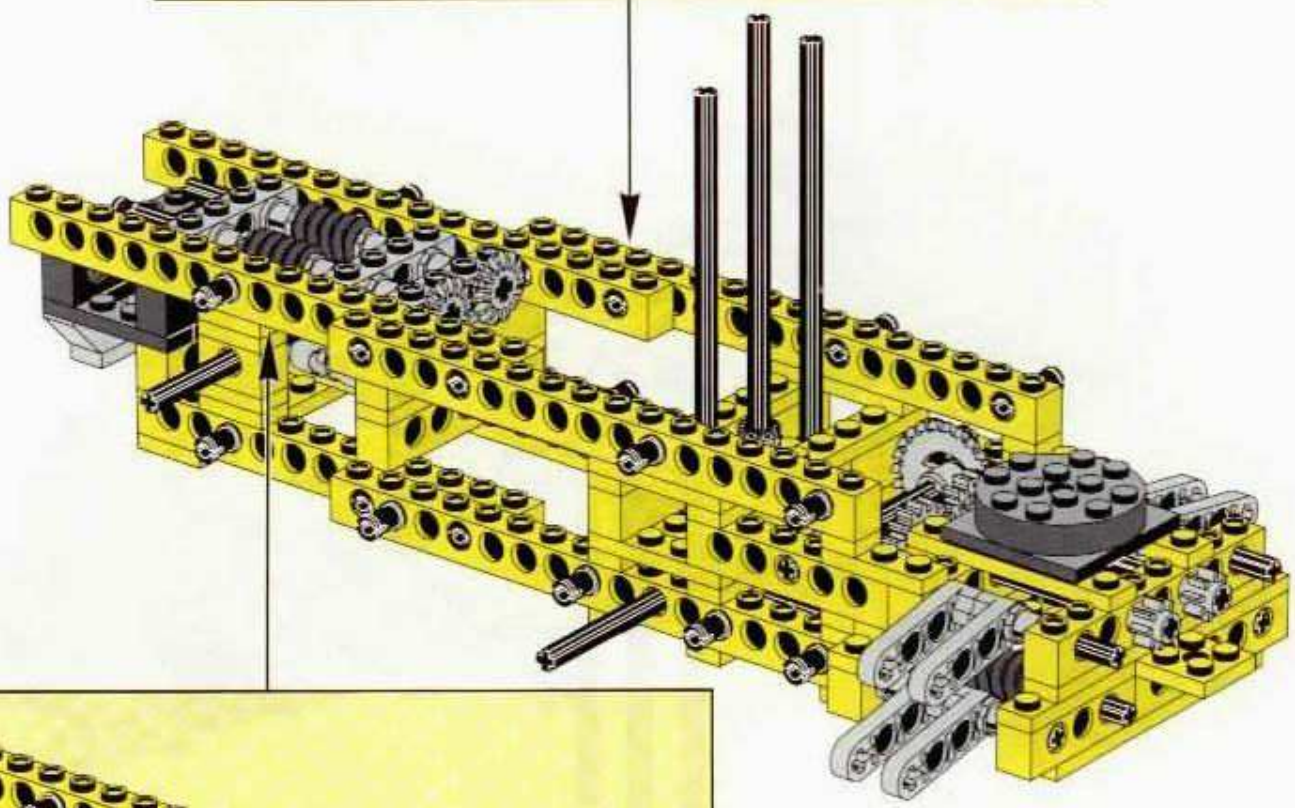

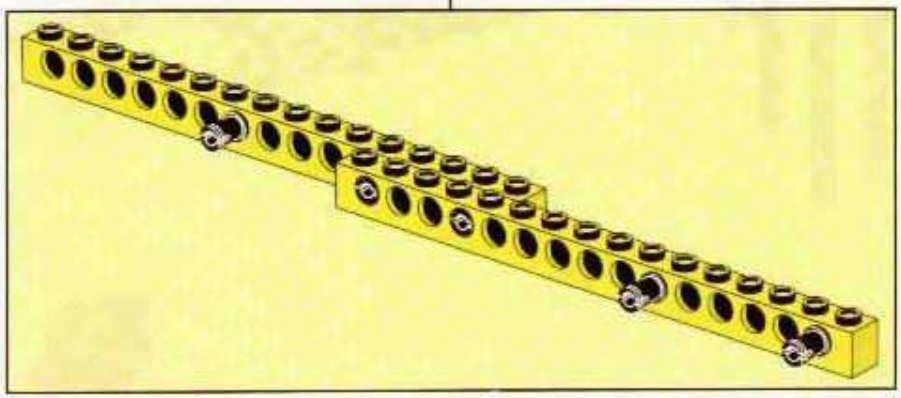

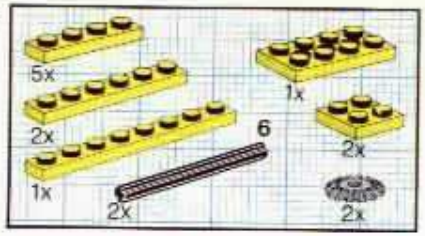

12

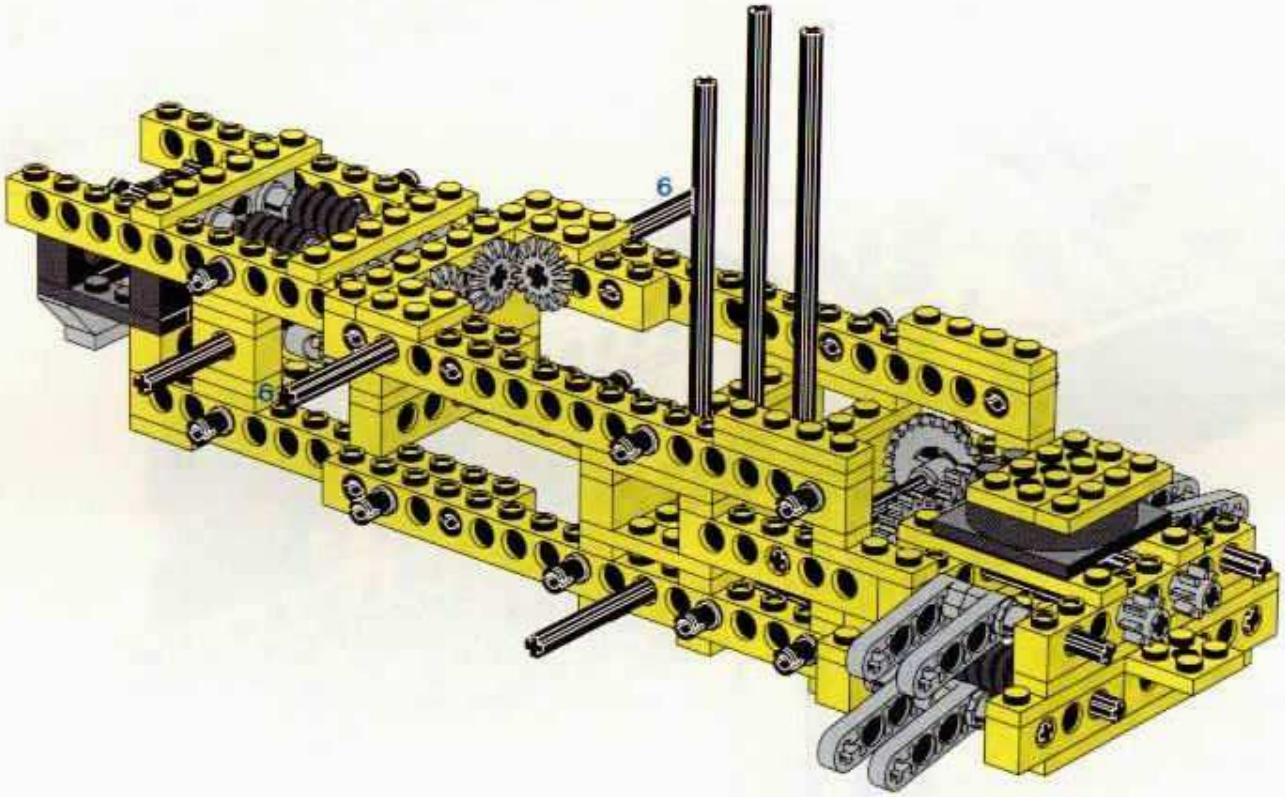

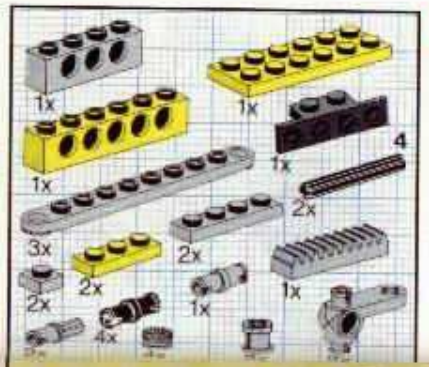

13

2x
4x
1x
1x
2x
4x
2x
2x

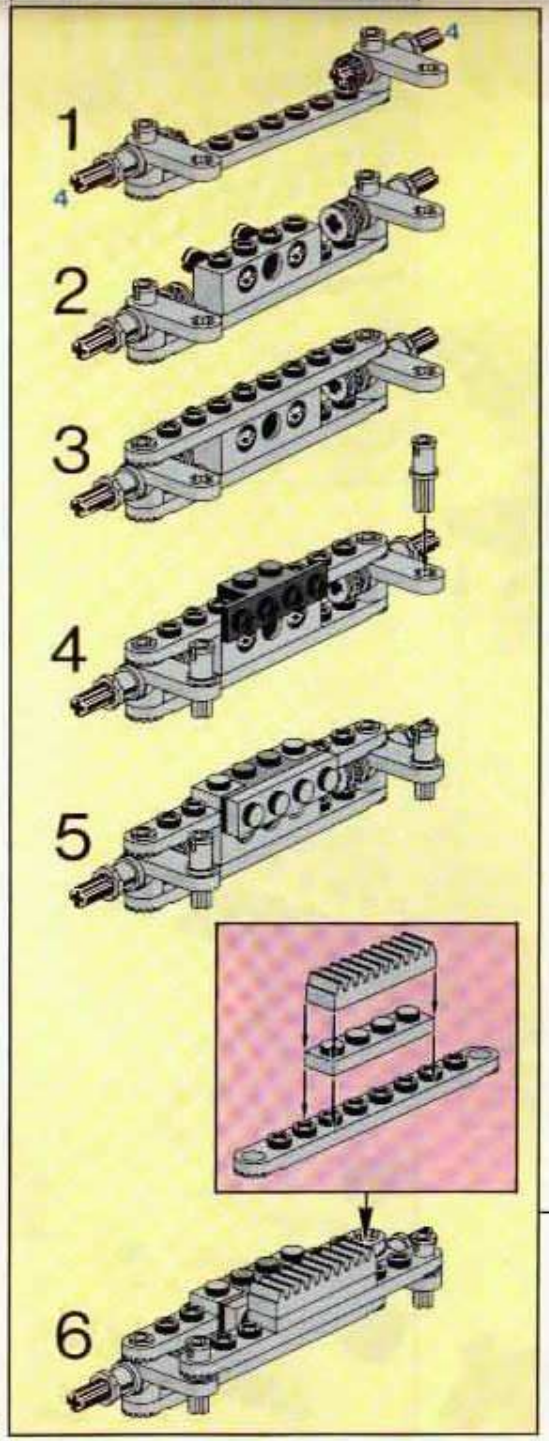
1
4
4
2
3
4
5
6

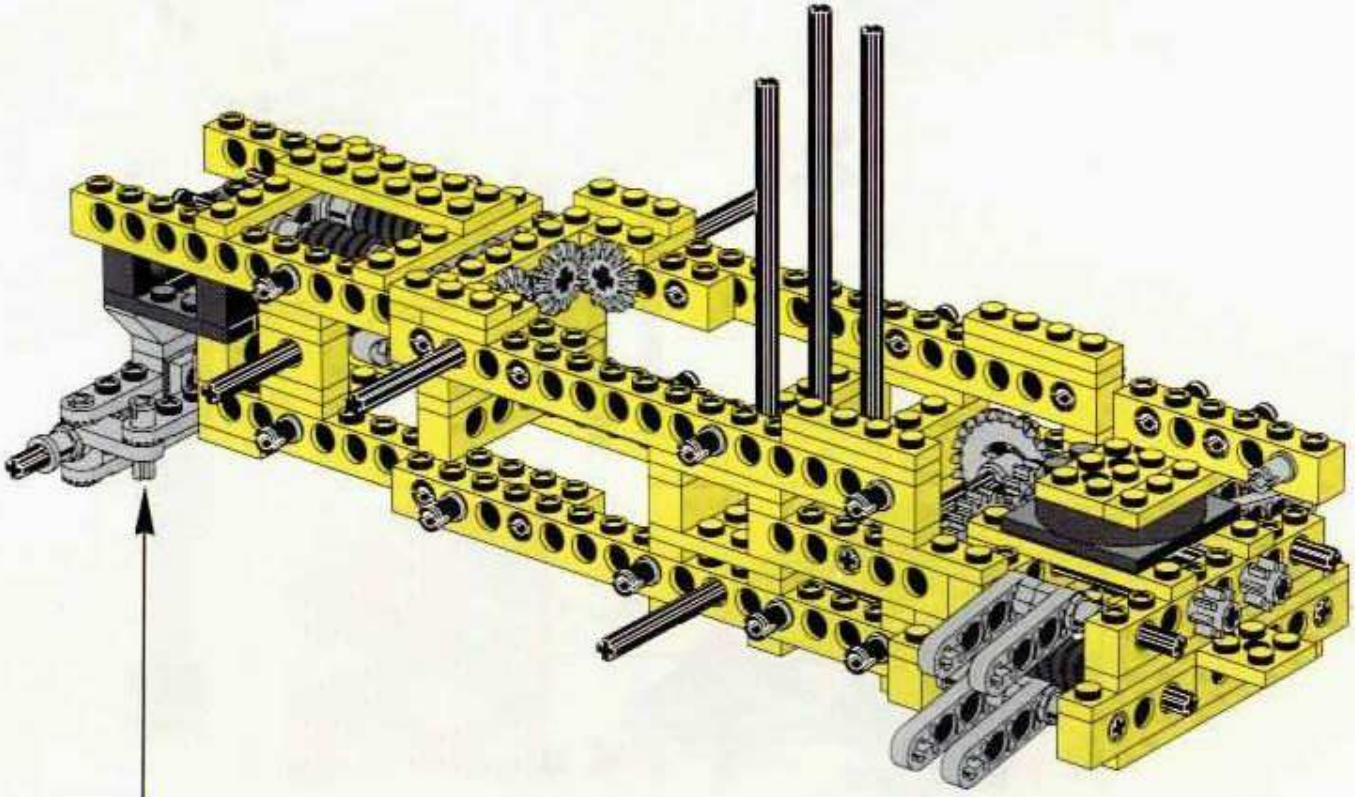

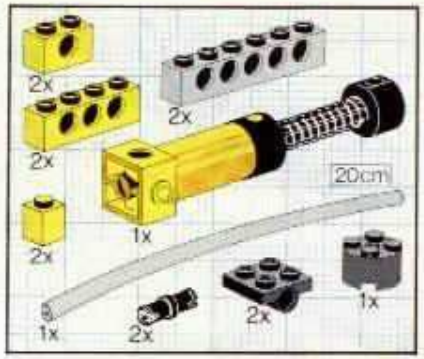

14

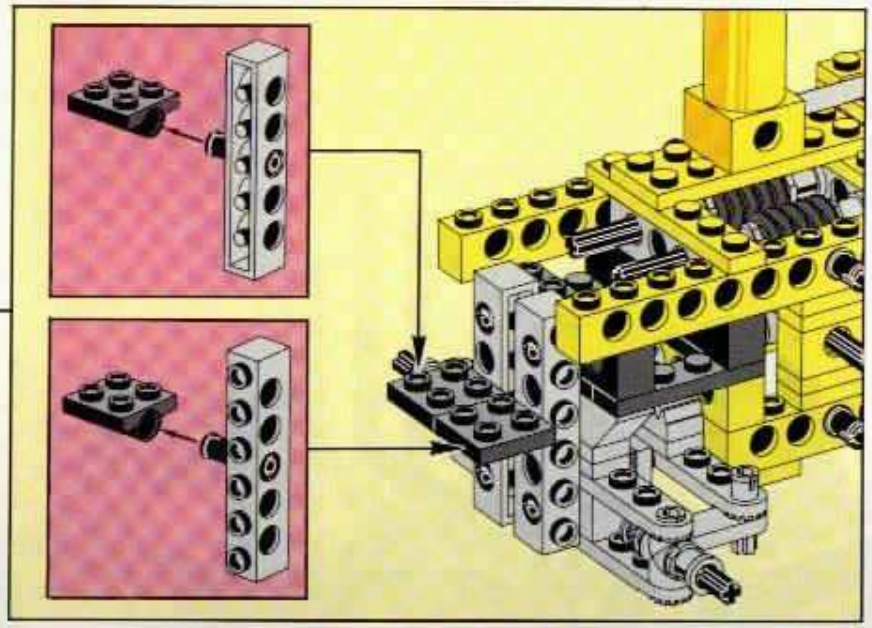

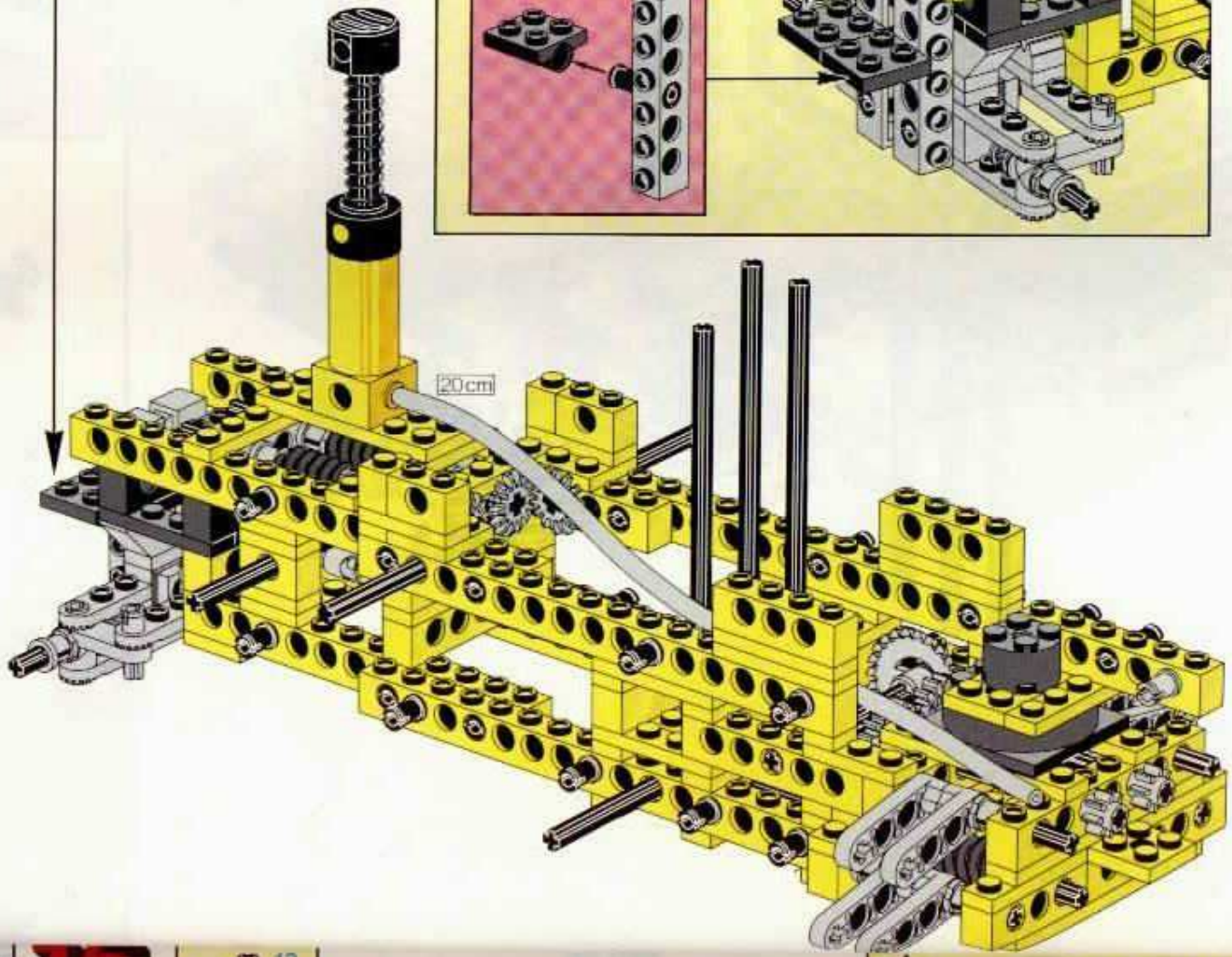

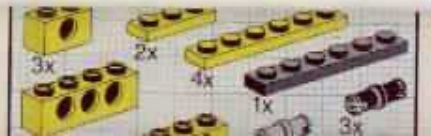

15

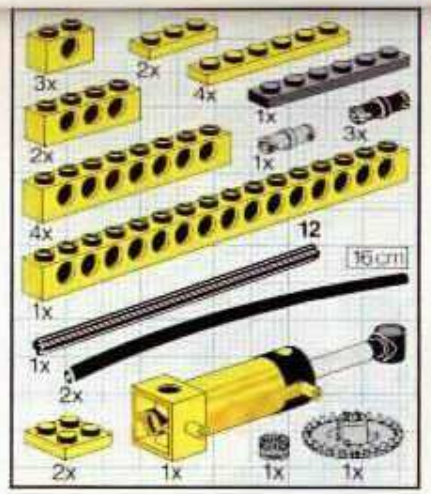
3x
2x
4x
1x
3x
2x
1x
4x
12
16 cm
1x
1x
2x
2x
1x
1x
1x

15

12

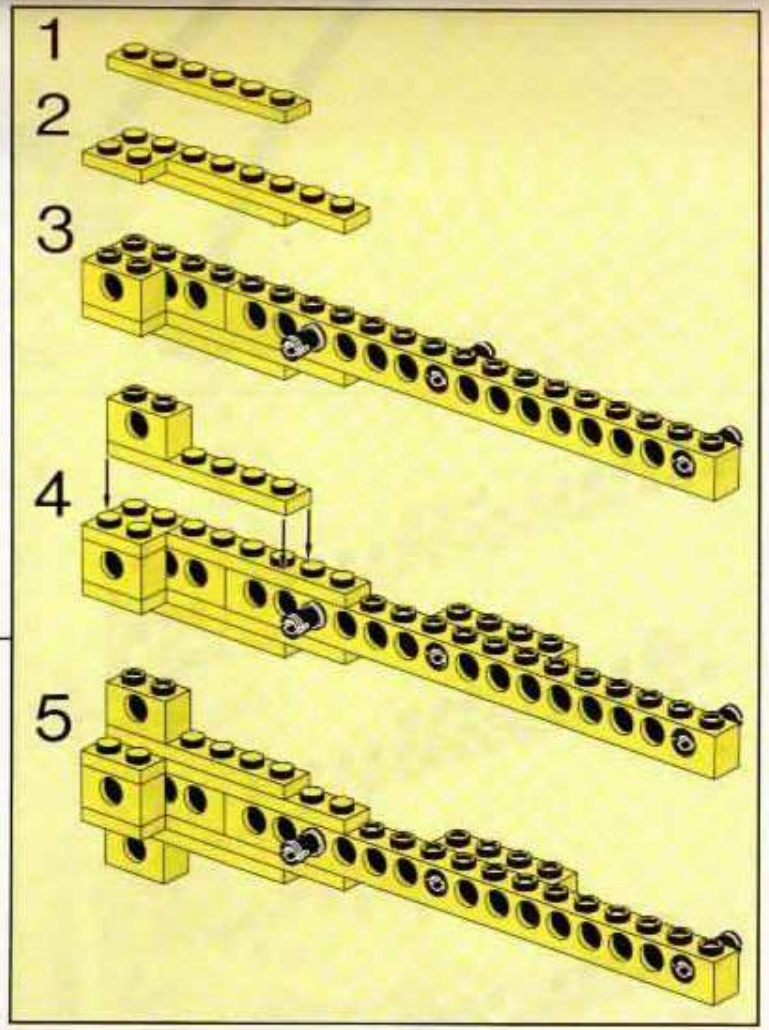
1
2
3
4
5

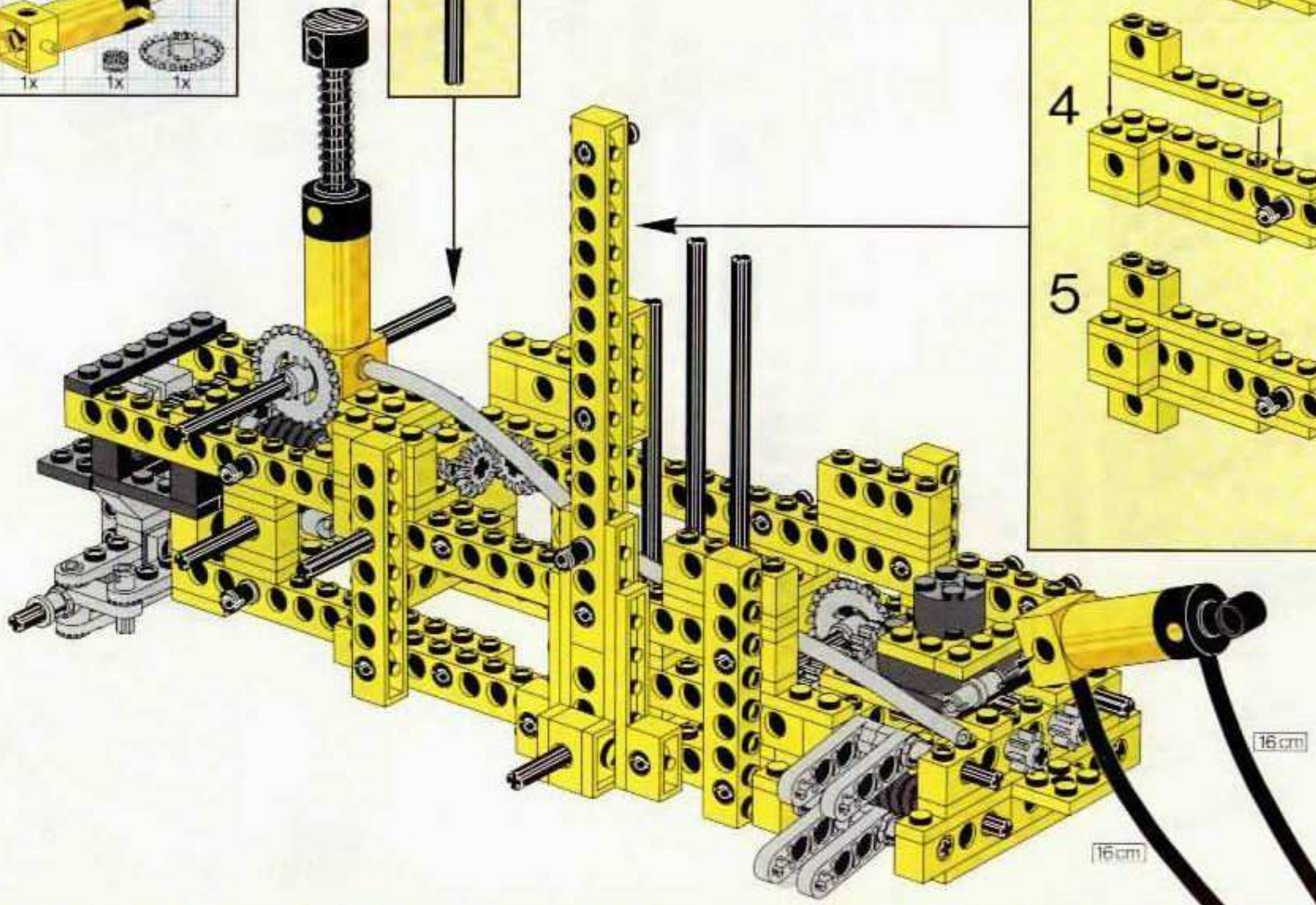
16 cm
16 cm

16

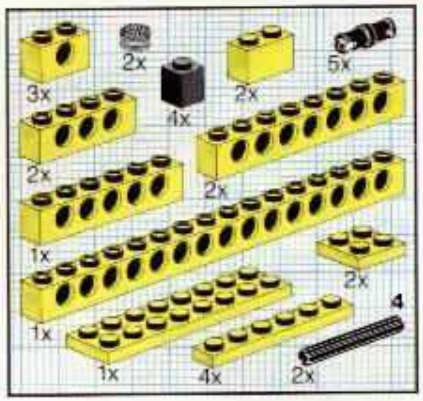

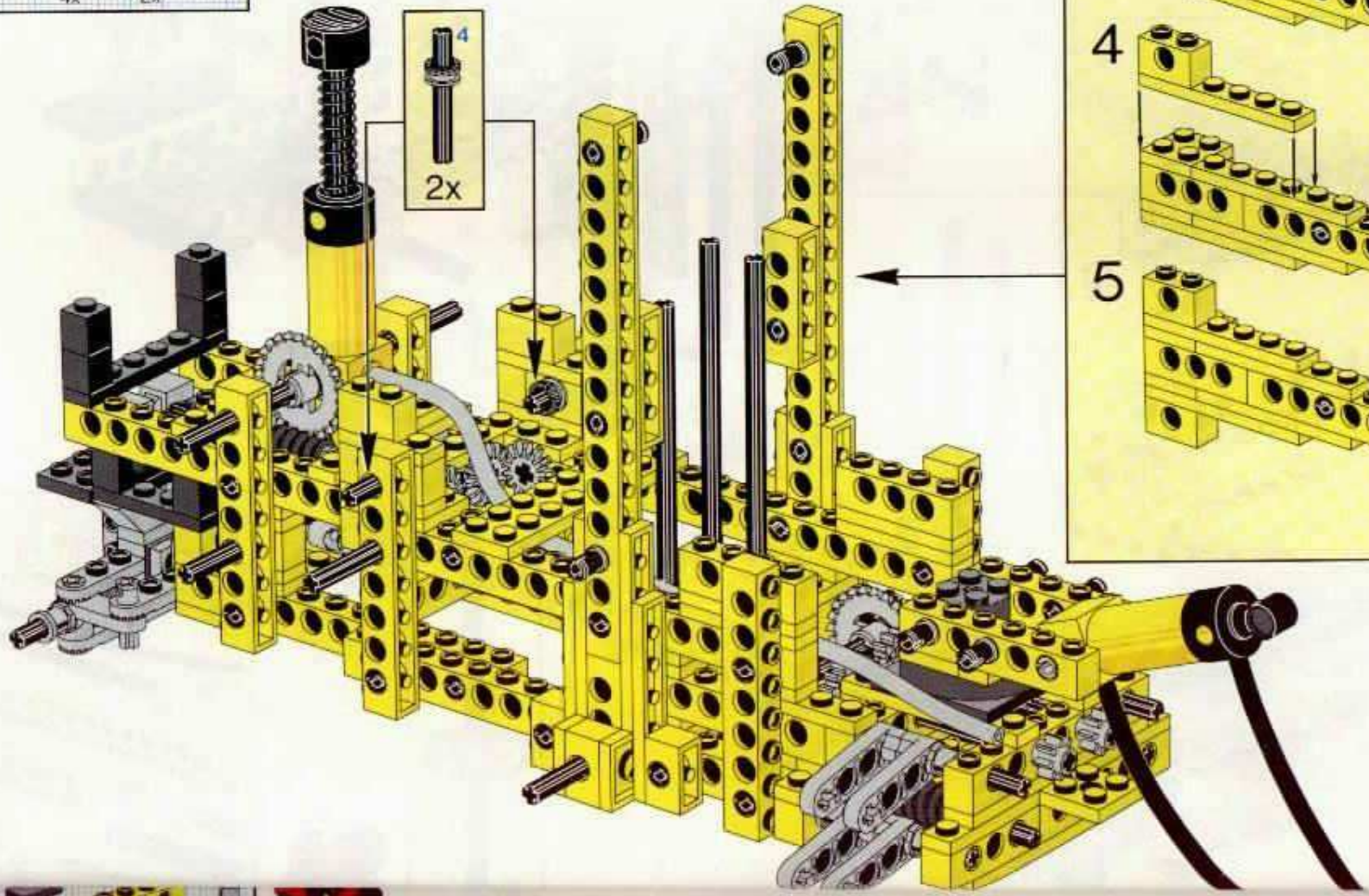

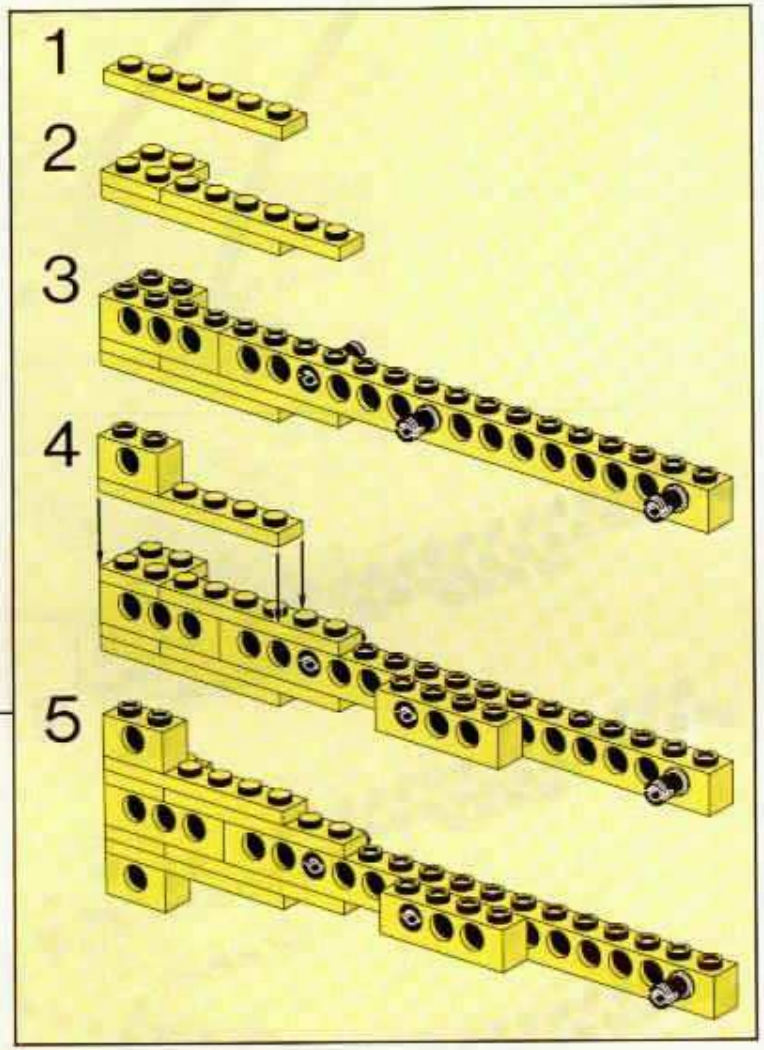

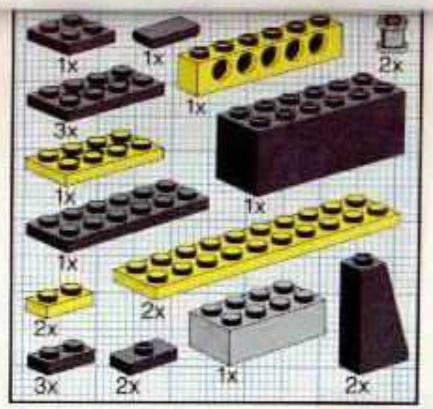

17

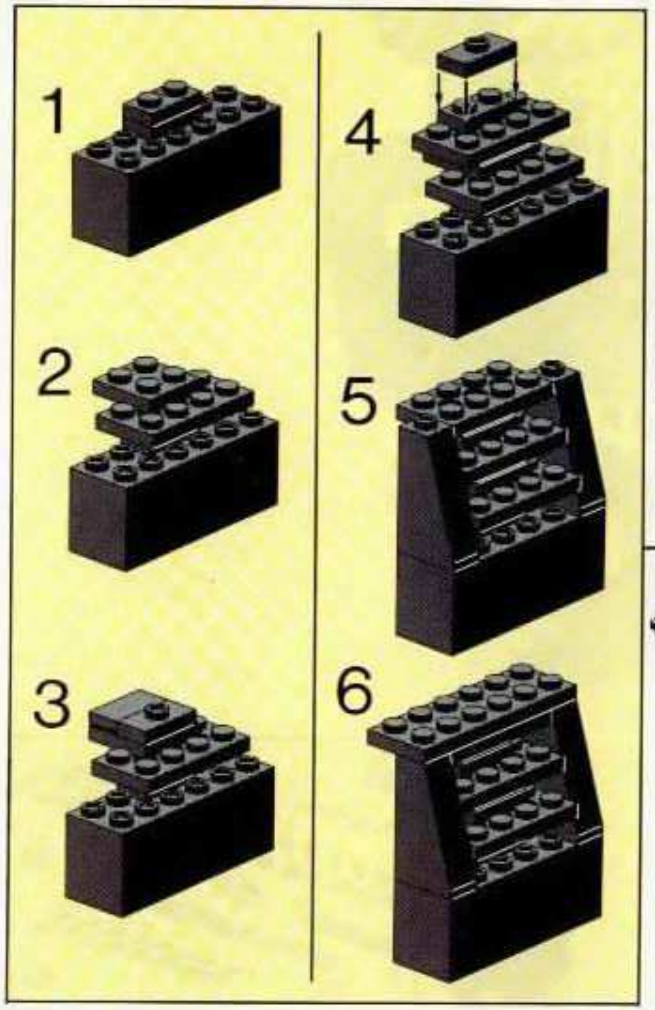

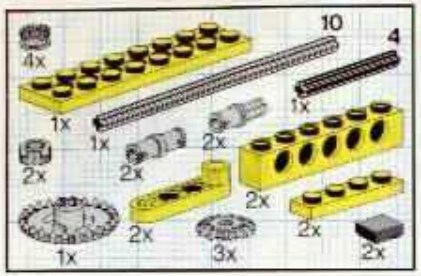
4x
10
4
1x
1x
1x
2x
2x
2x
2x
2x
2x
1x
2x
3x
2x

18

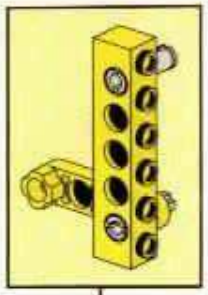

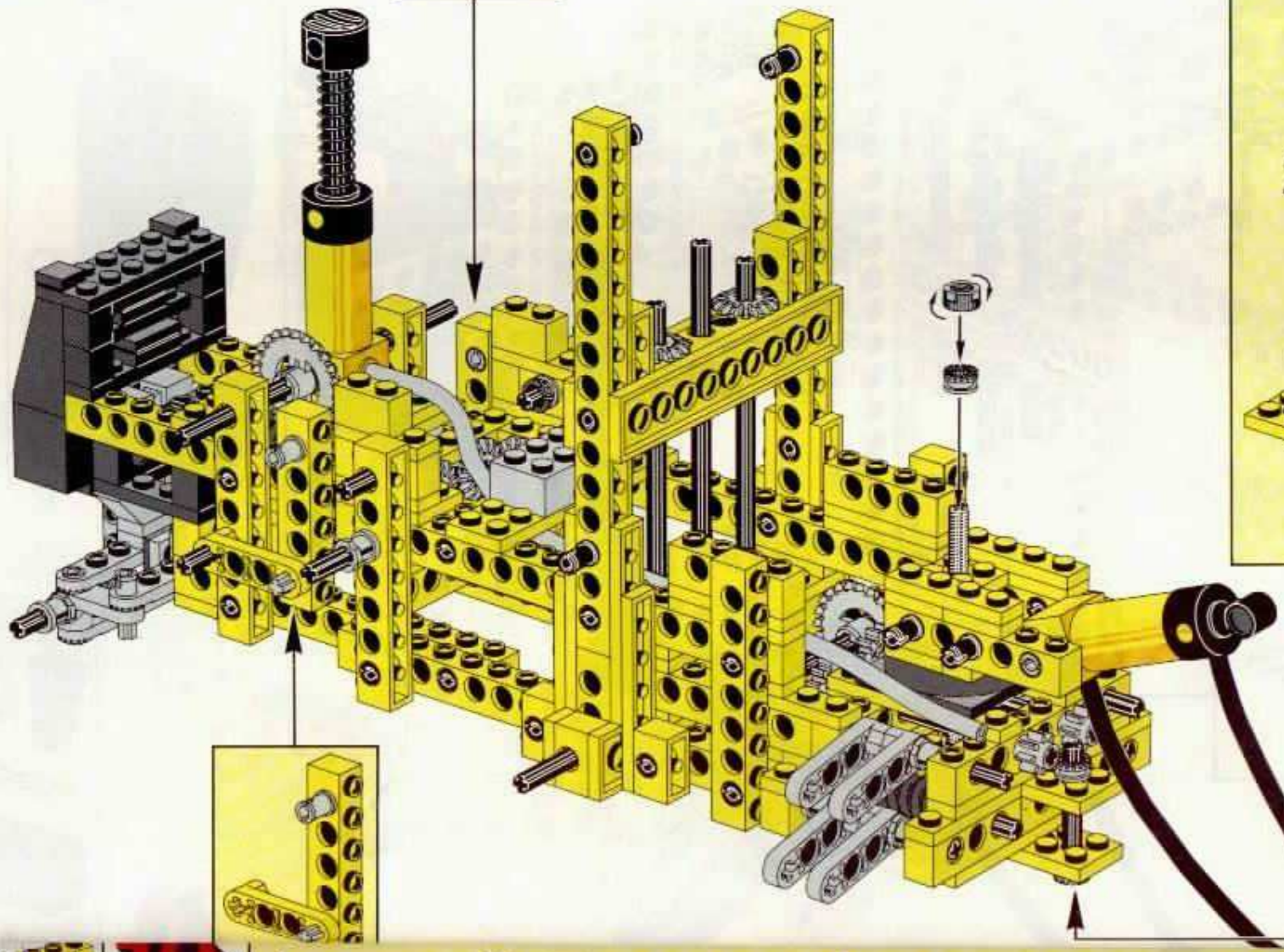

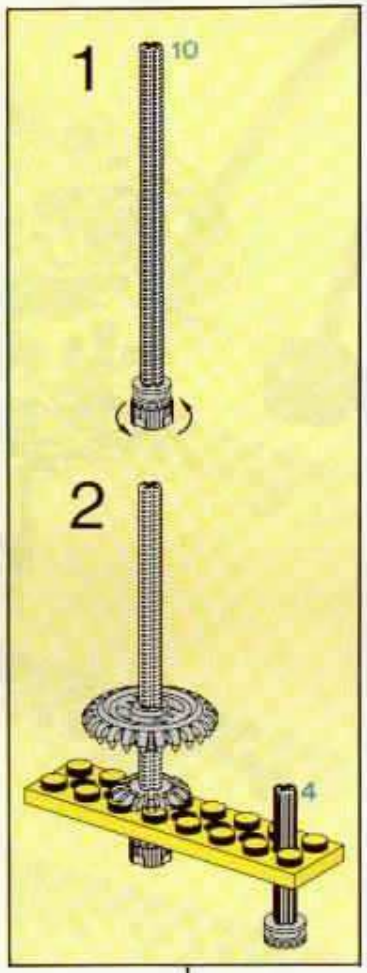
1
10
2
4

2x
2x
2x
2x
2x
6

19

1
2
3
4

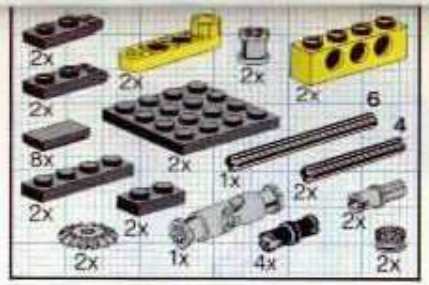

19

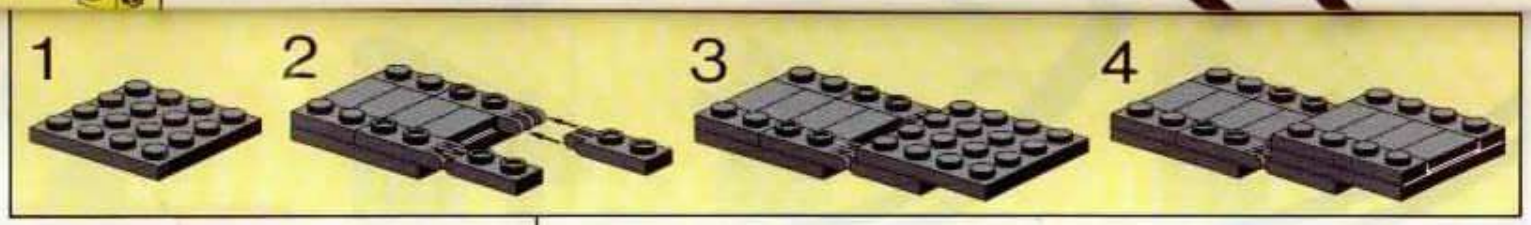

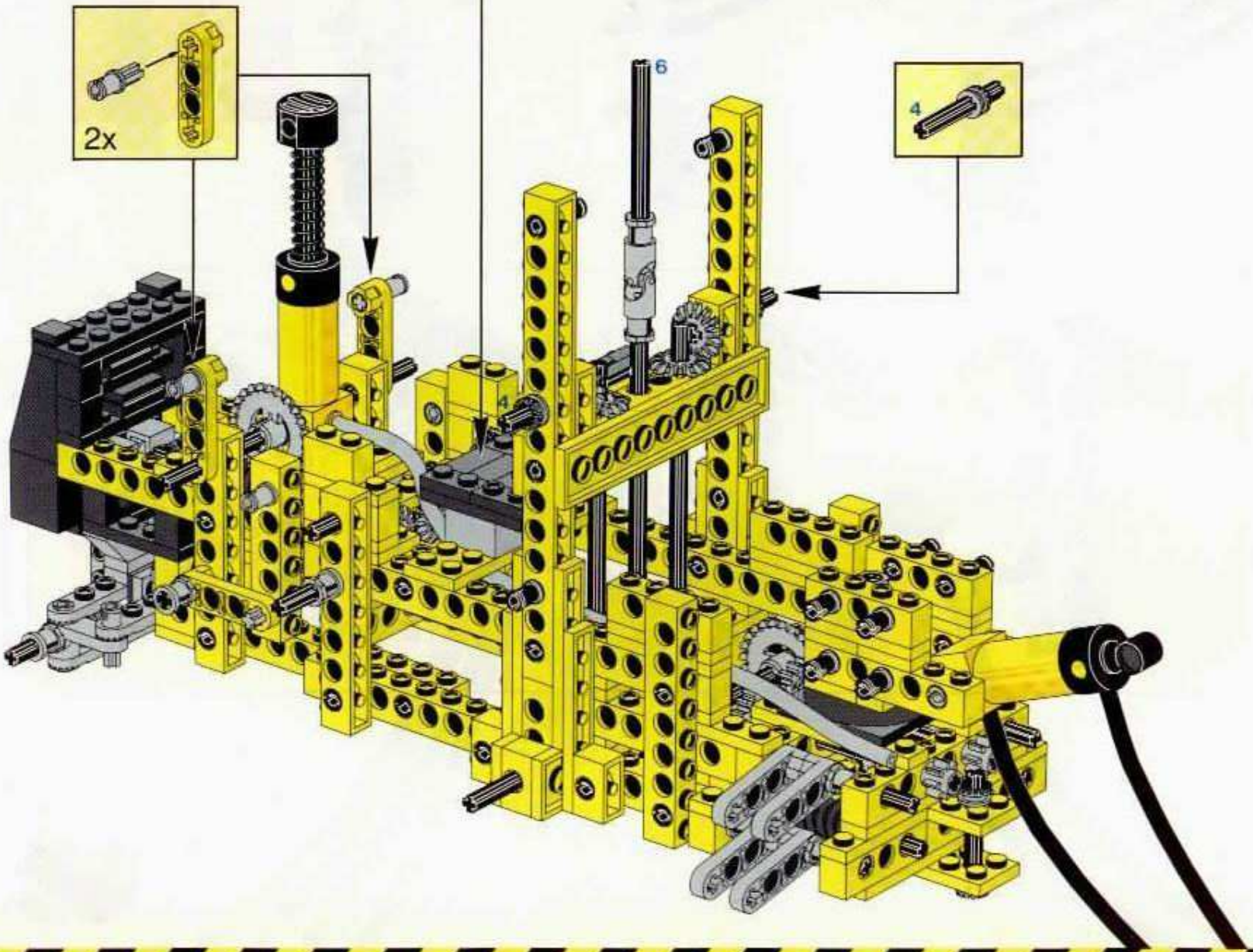

20

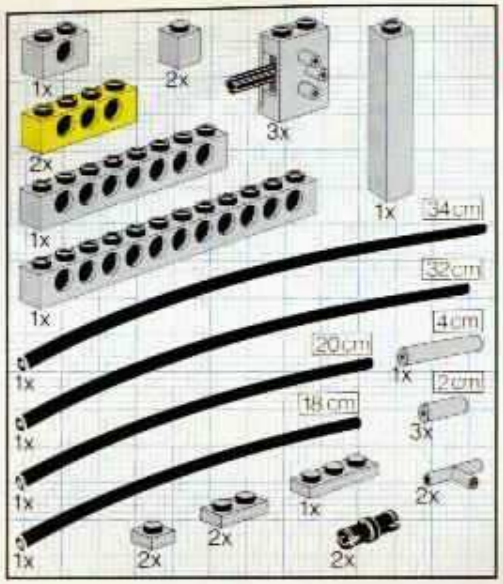
1x
2x
3x
2x
1x
1x
34cm
32cm
1x
4cm
20cm
1x
2cm
1x
18cm
3x
1x
1x
2x
2x
2x
2x
1x

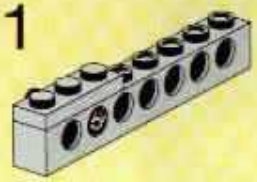
1

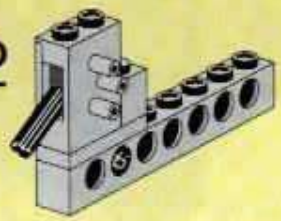
2

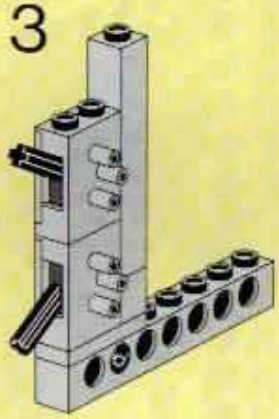
3

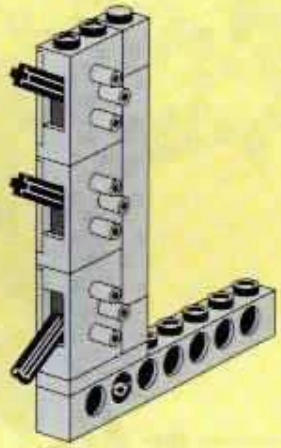
4

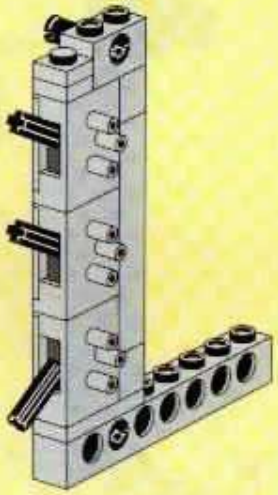
5

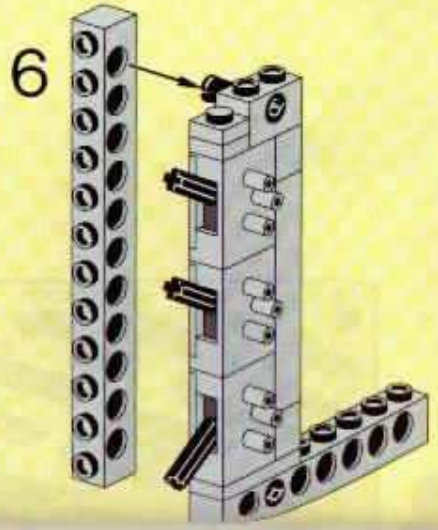
6

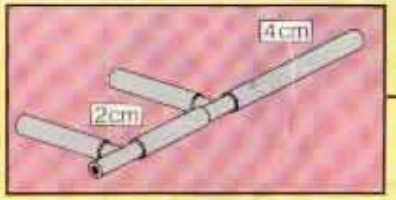
4cm
2cm

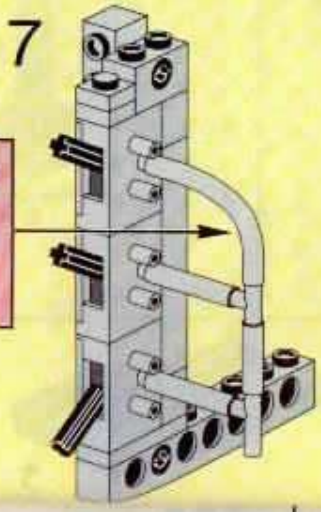
7

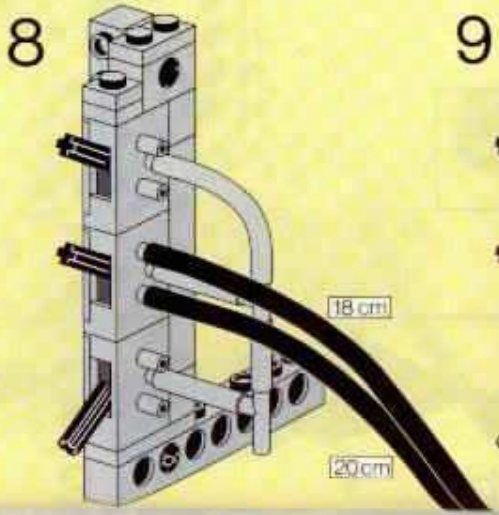
8
18cm
20cm

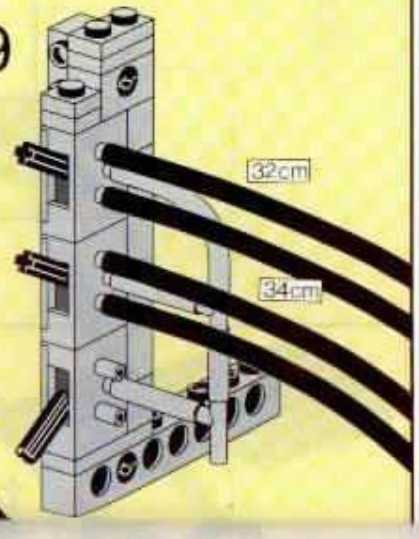
9
32cm
34cm

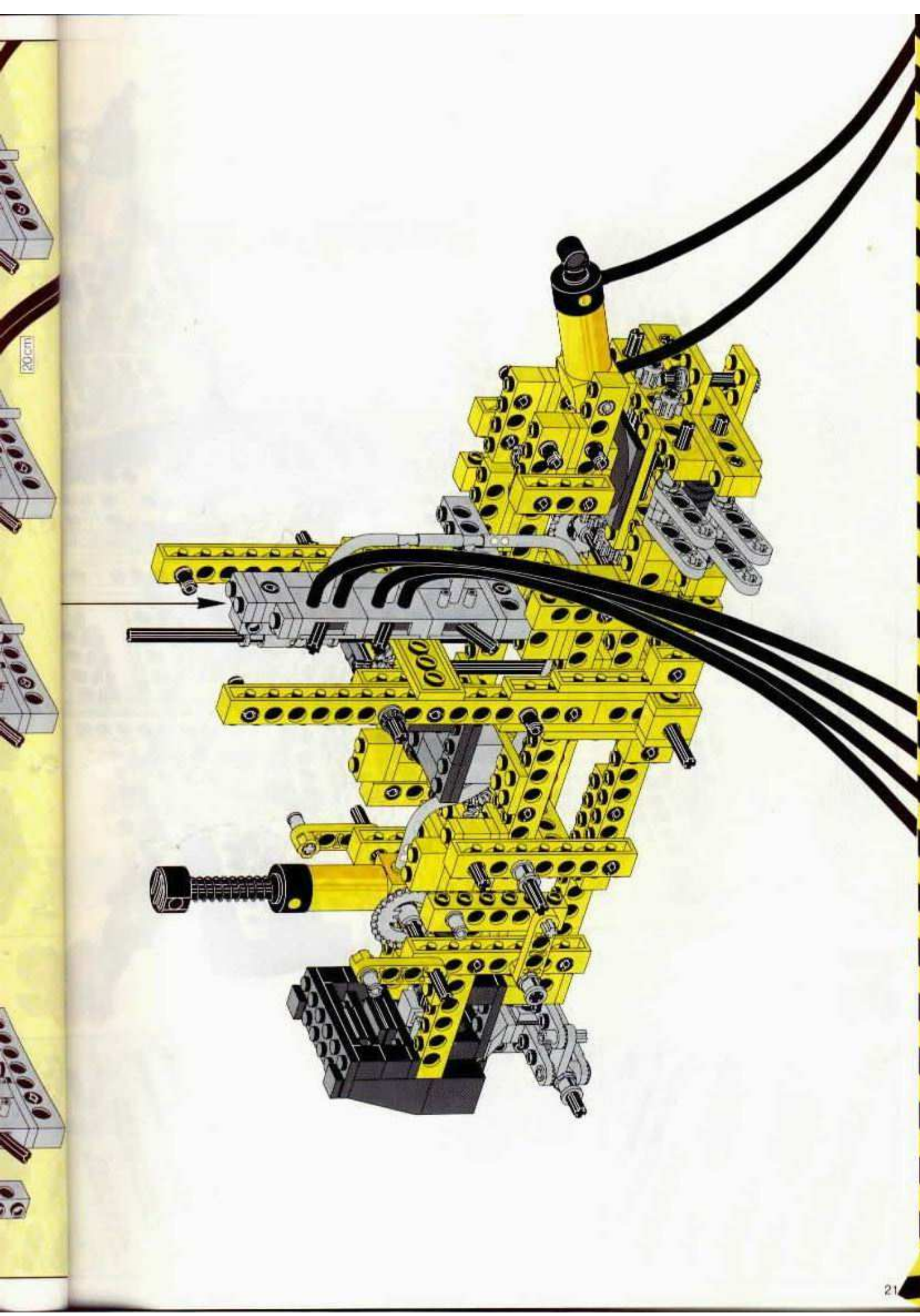
20cm

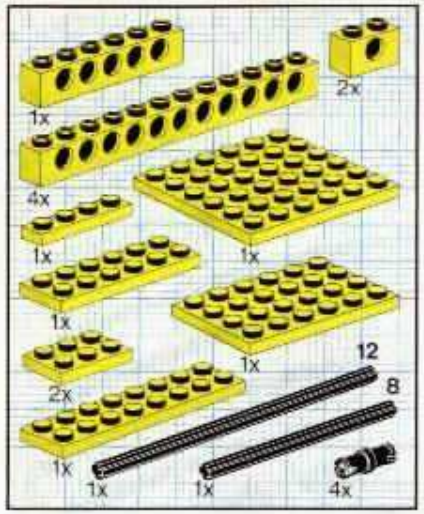

21

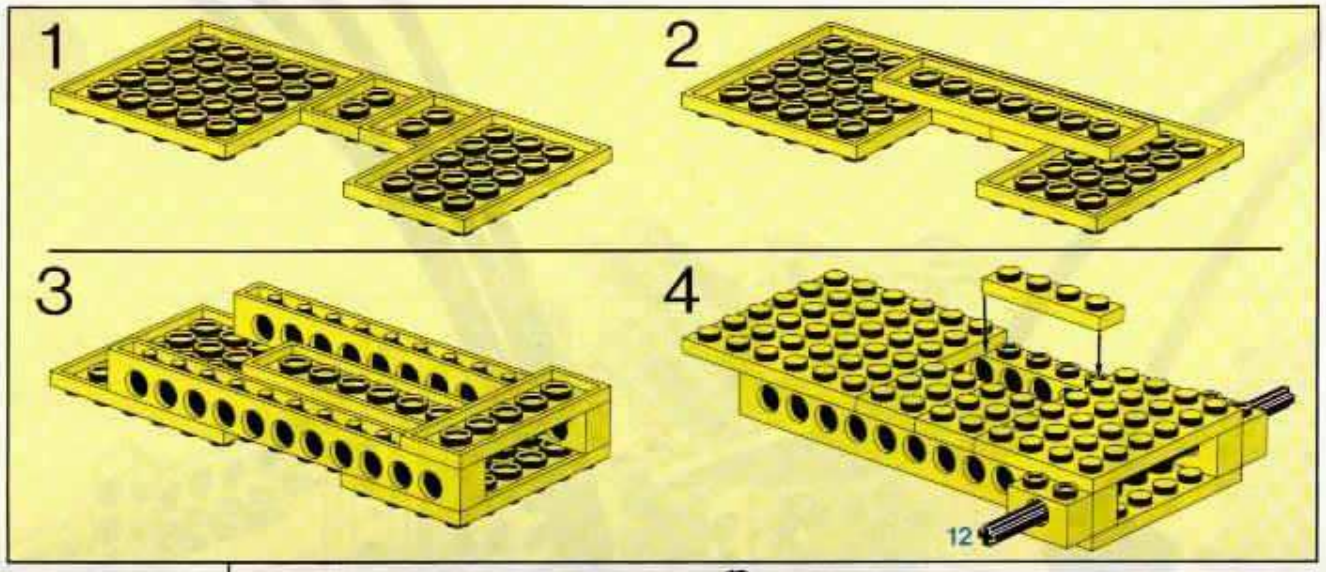

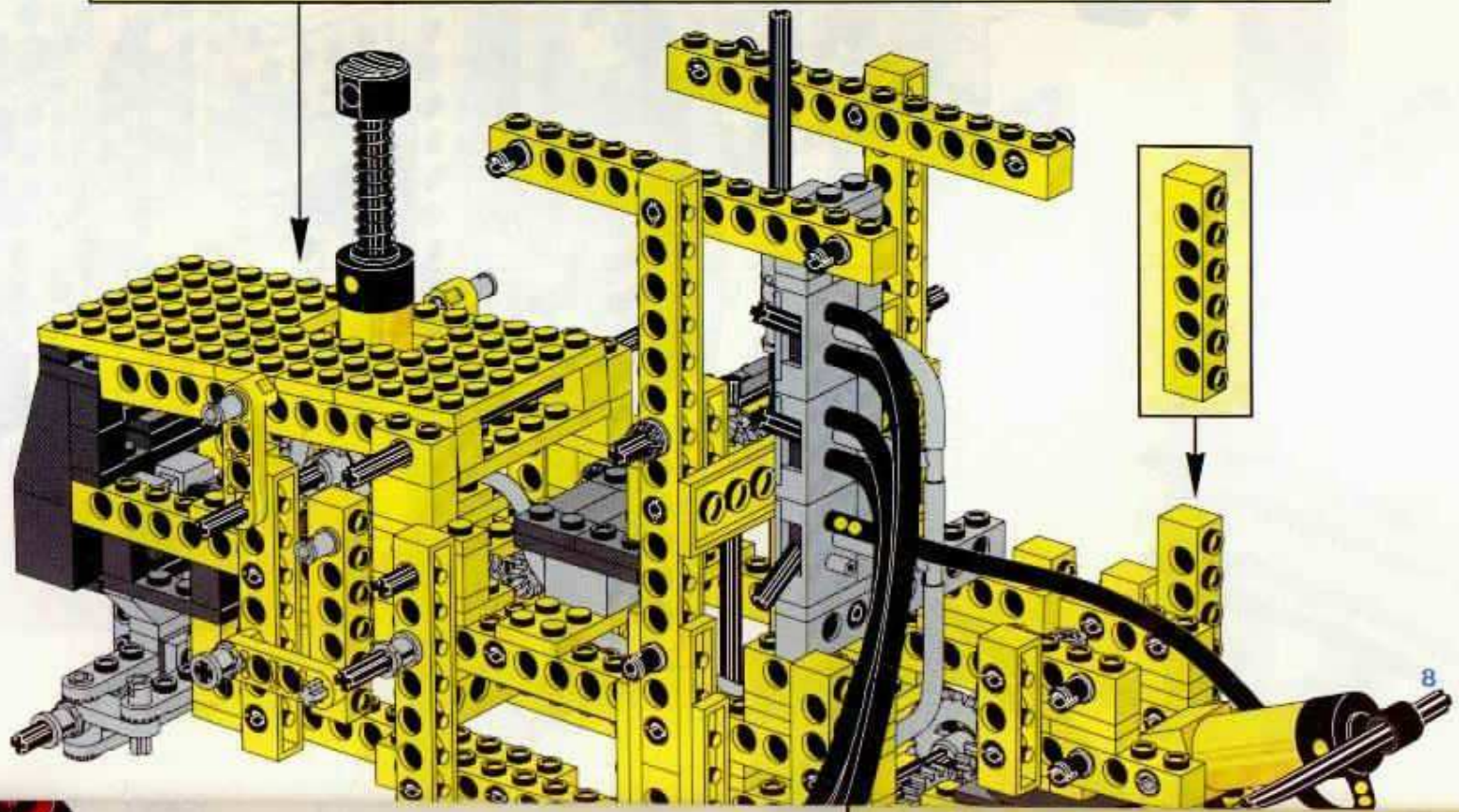

22

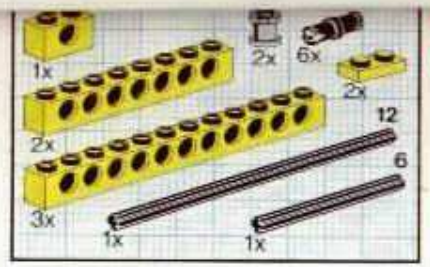

22

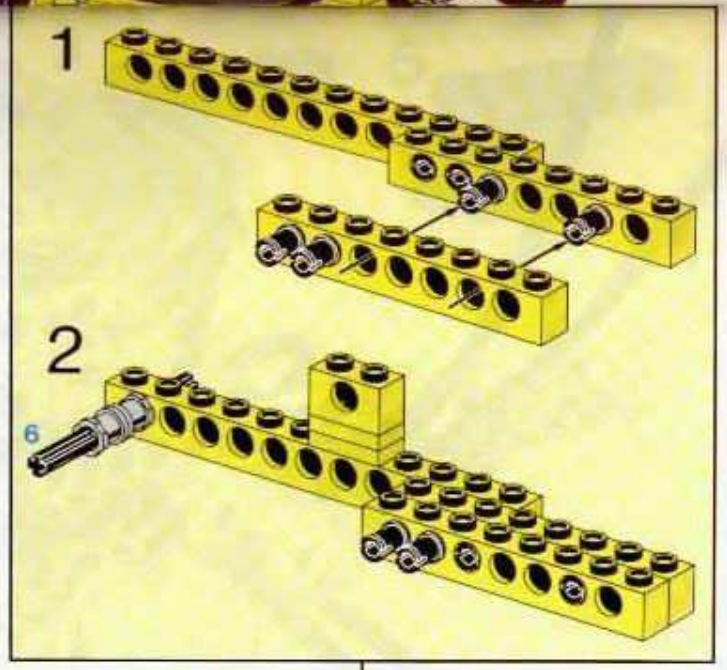

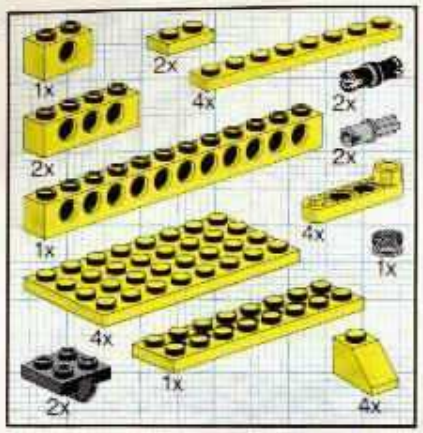

23

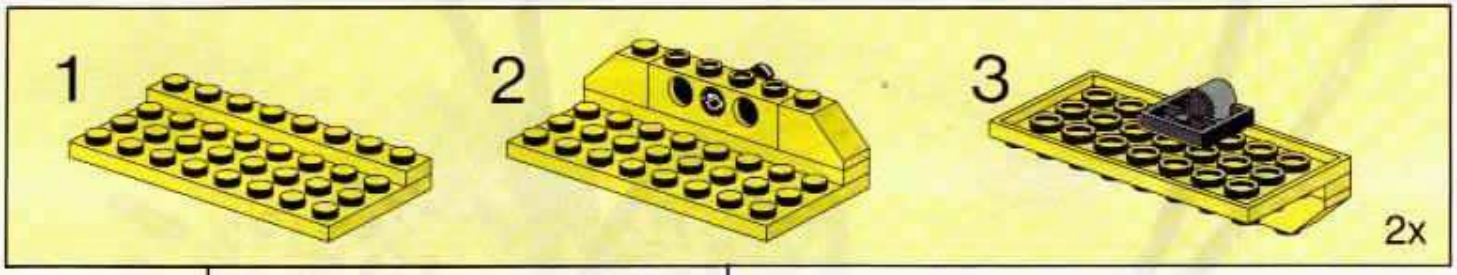

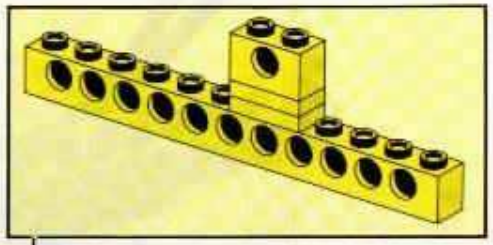

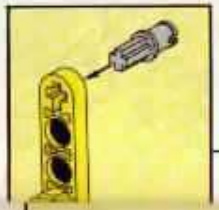

24

24

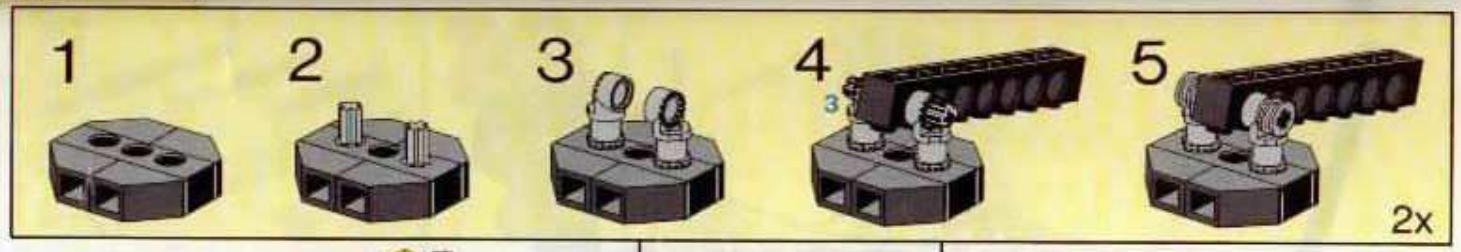

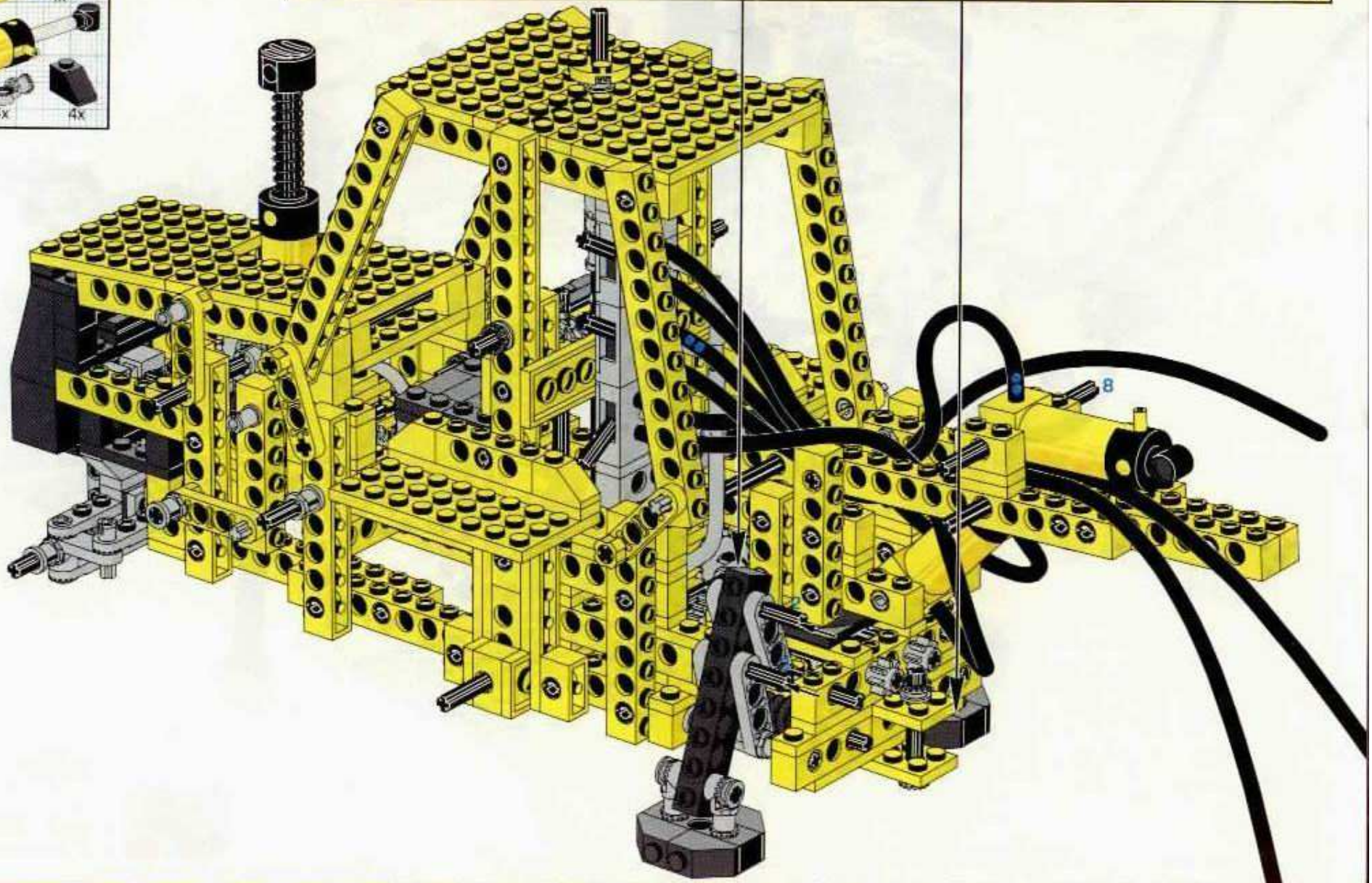

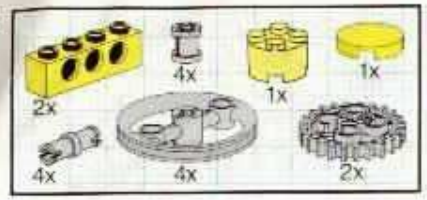

25

26

26

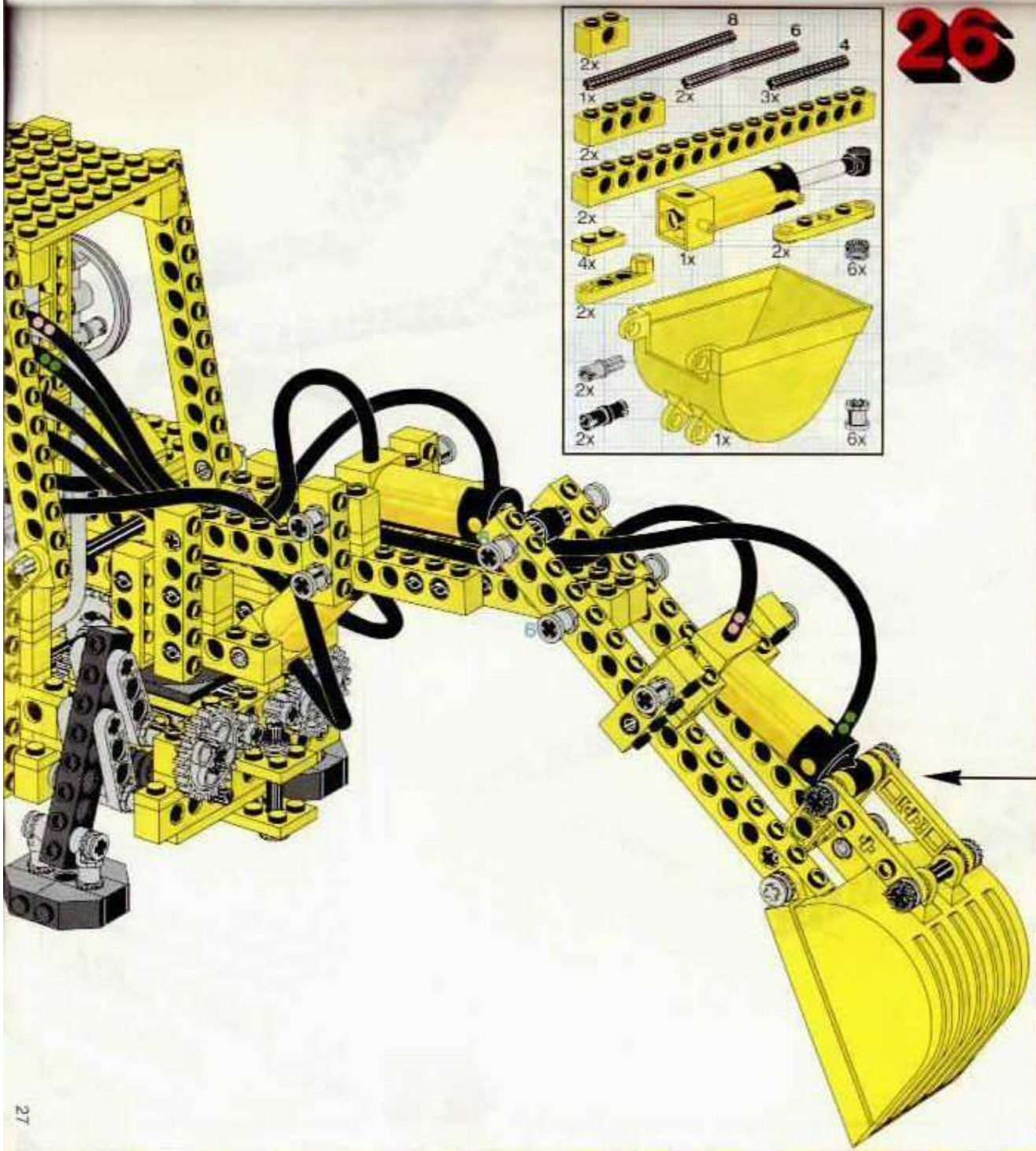

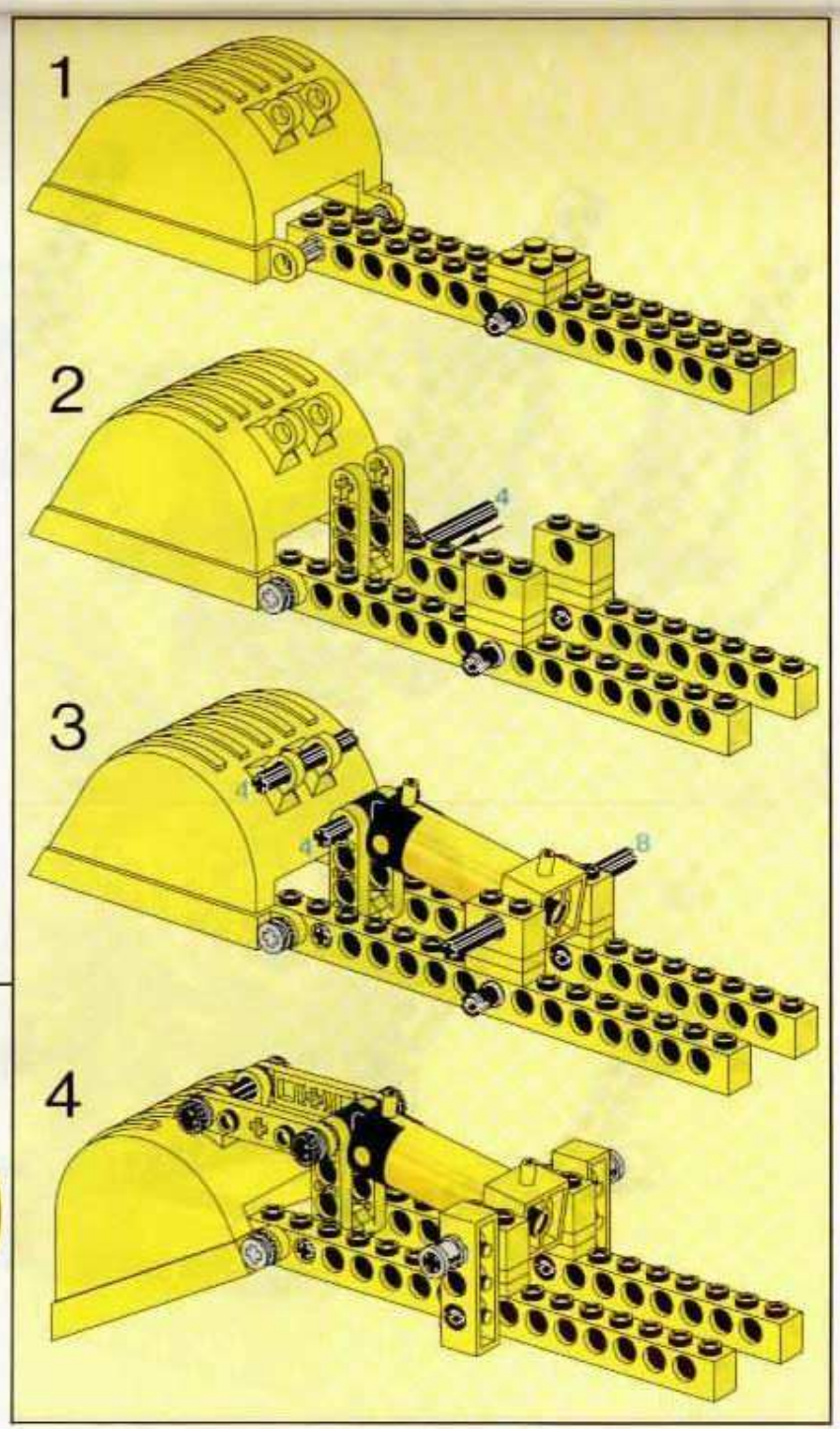

27

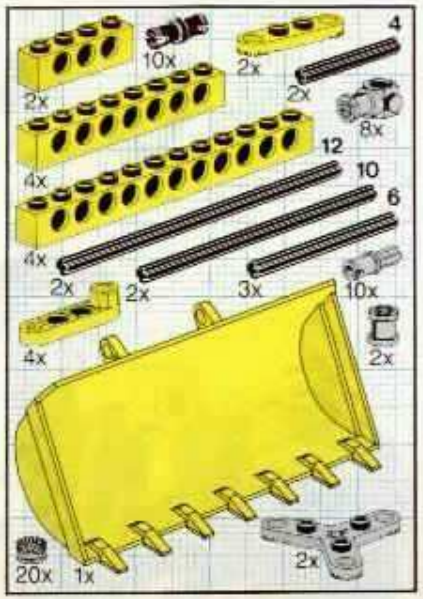
2x
10x
2x
4
2x
8x
4x
12
10
6
4x
2x
2x
3x
10x
4x
2x
20x
1x
2x

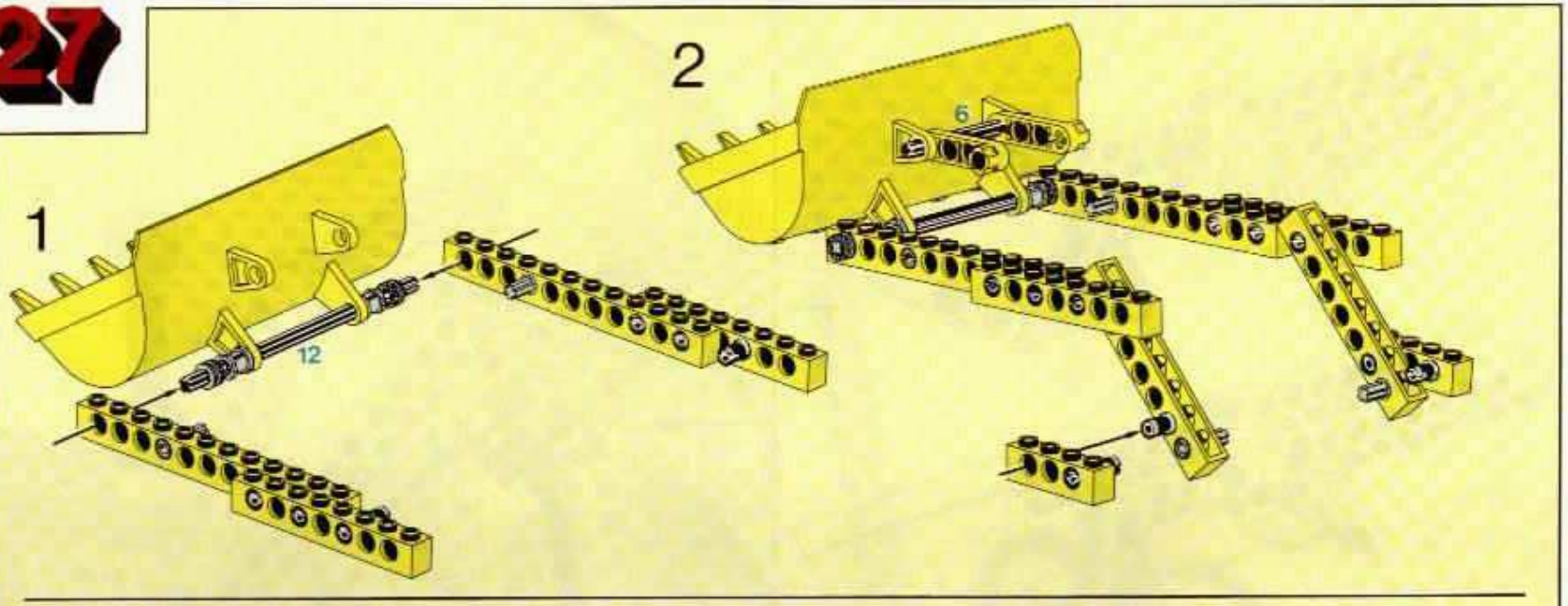
1
12
2
6

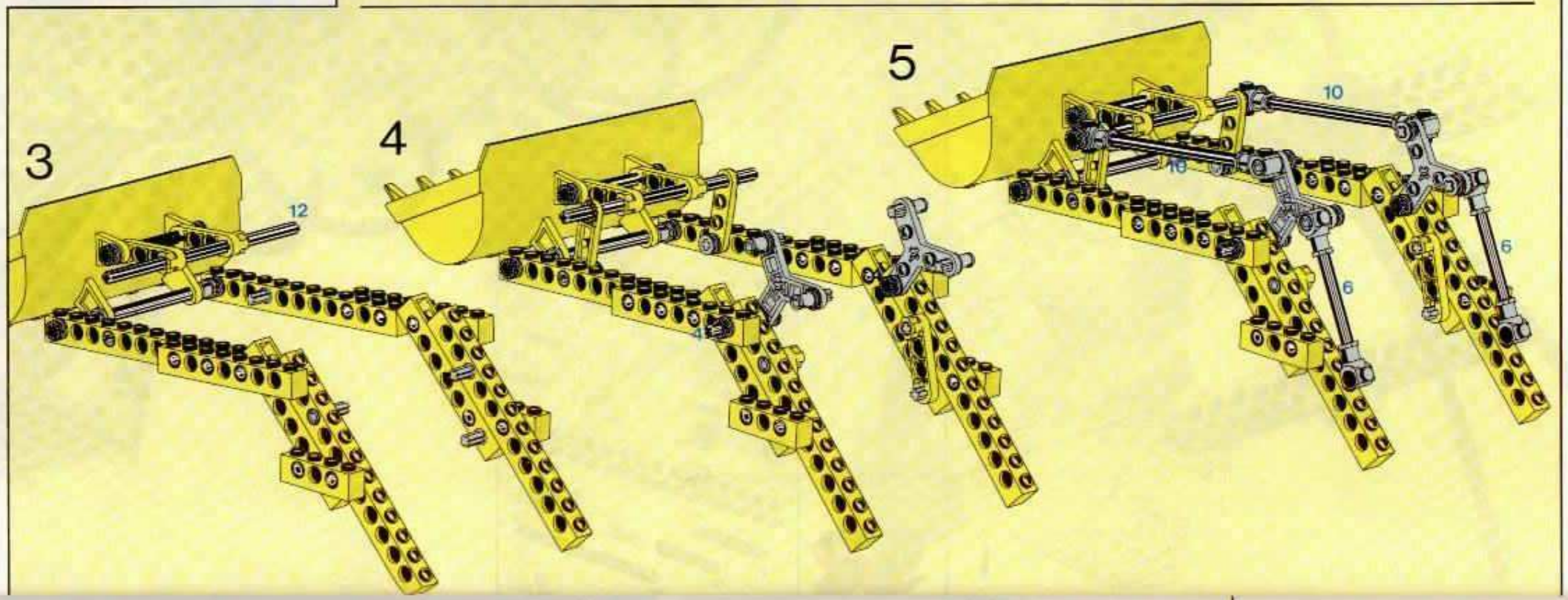
3
12
4
5
10
10
6
6

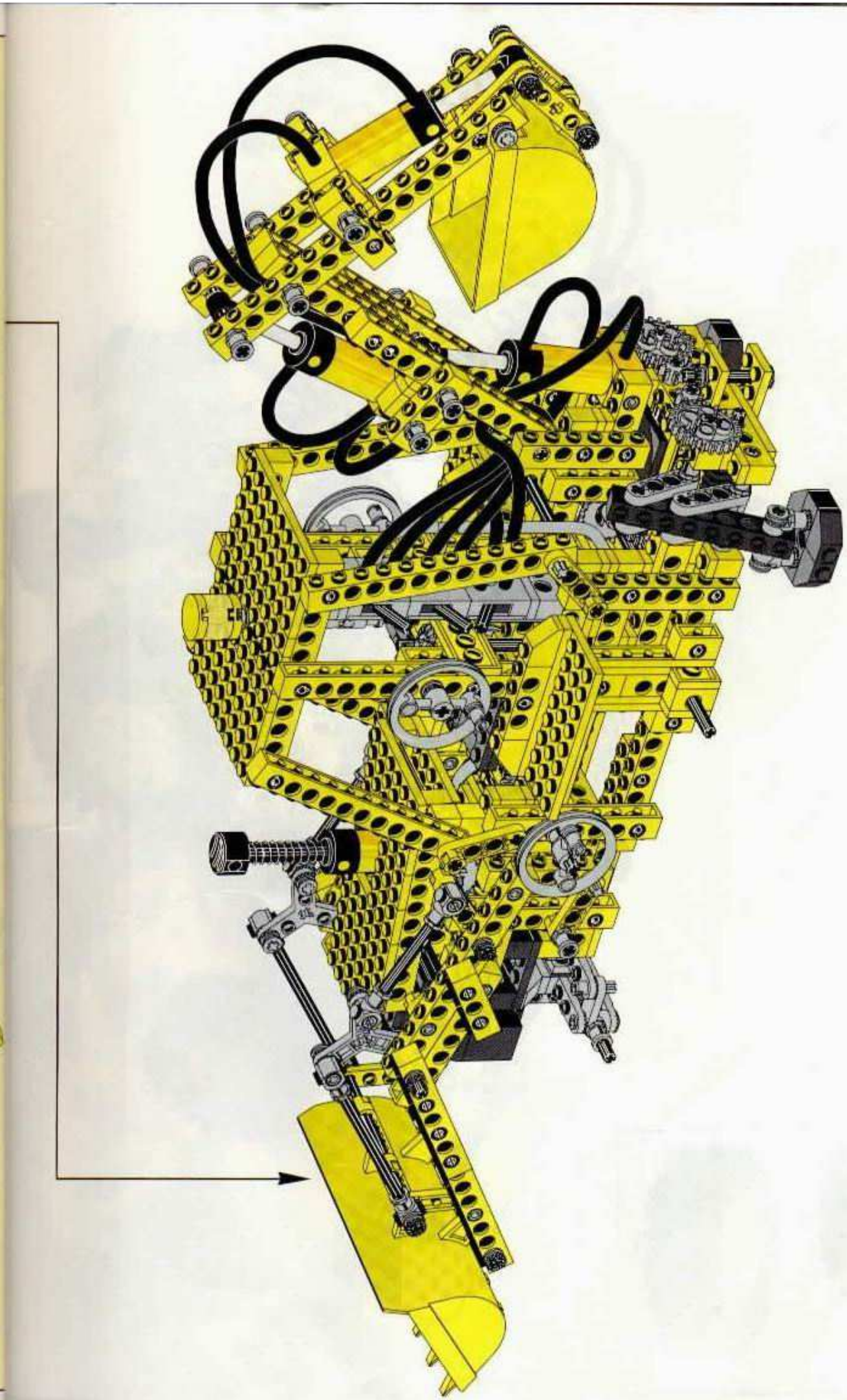

28

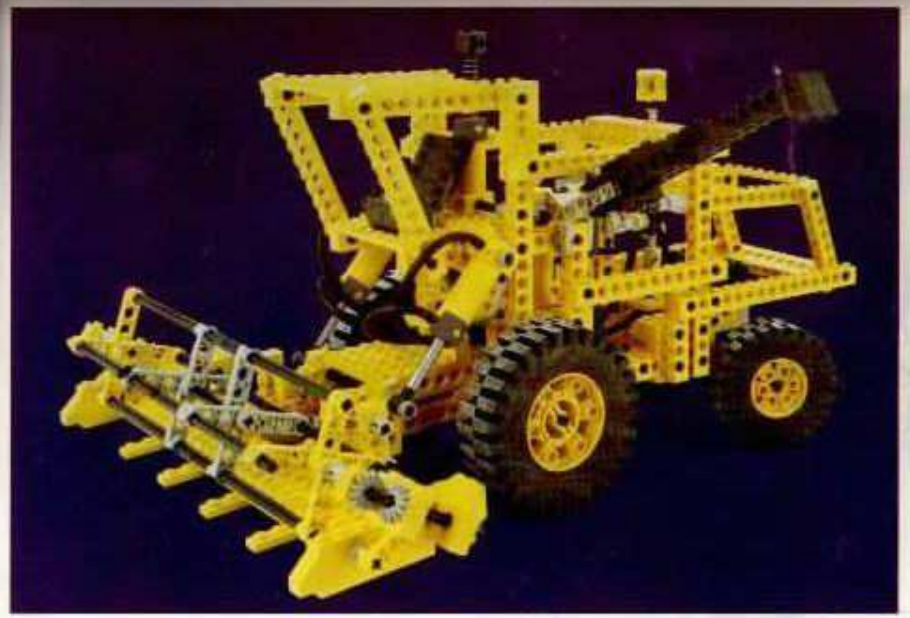

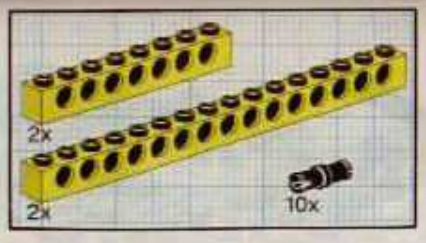

1

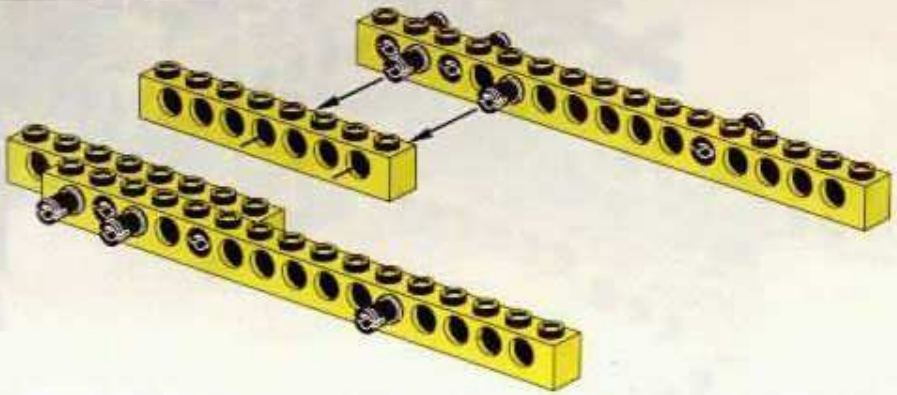

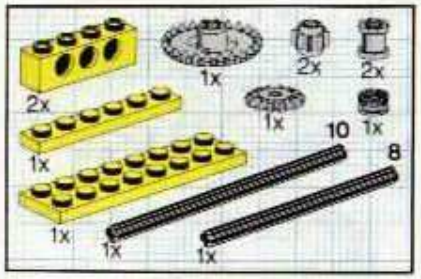

2

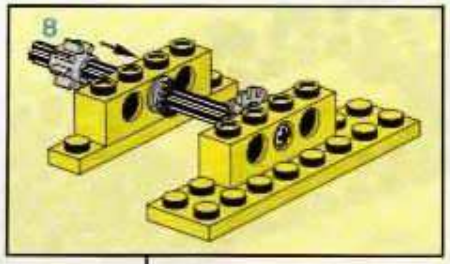

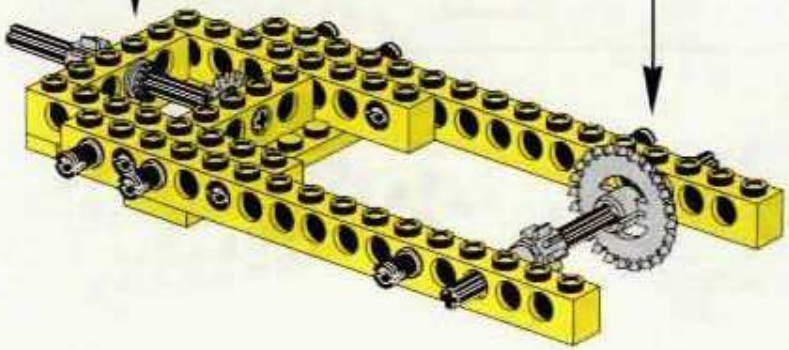

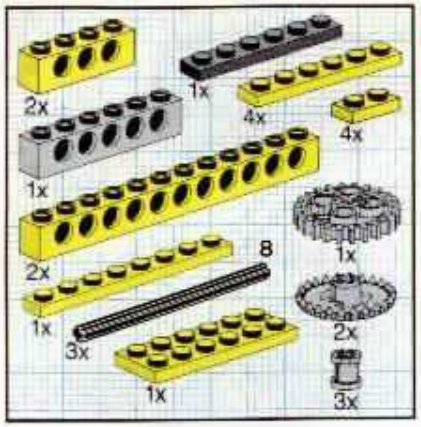
2x
1x
4x
4x
1x
2x
8
1x
1x
3x
2x
1x
3x

3

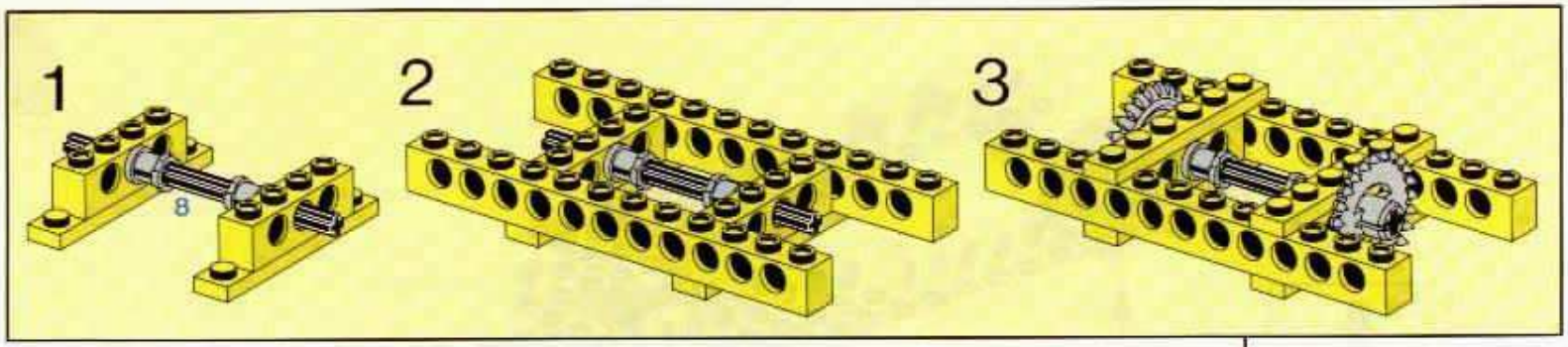
1
8
2
3

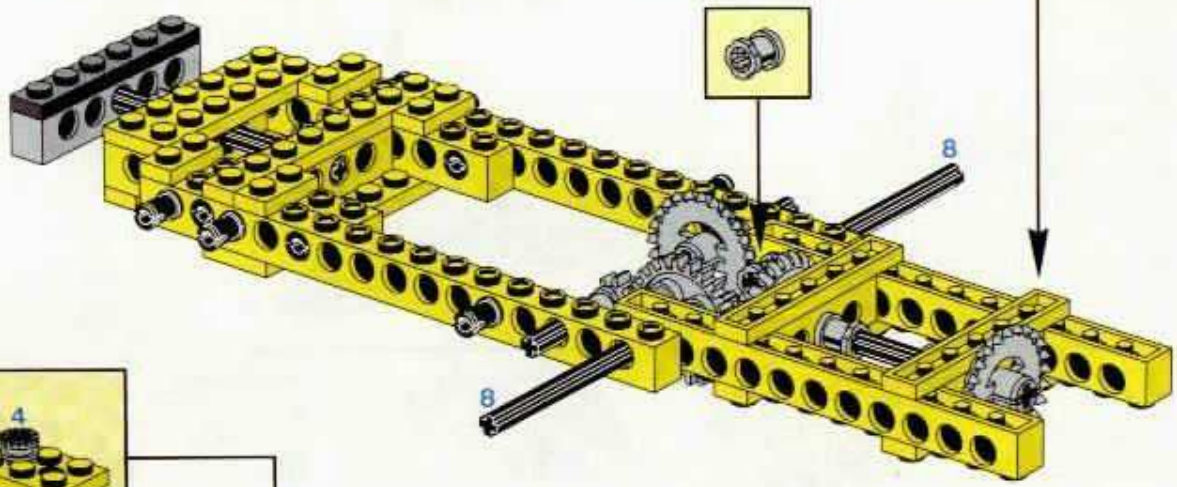
8
8

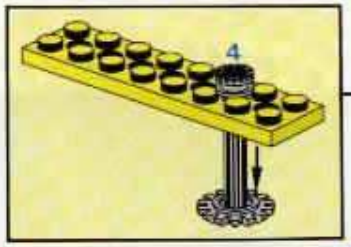
4

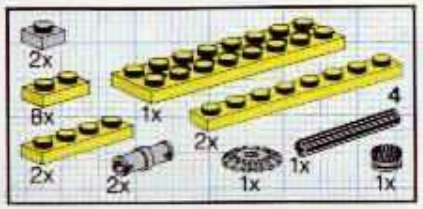
2x
8x
1x
2x
4
2x
2x
1x
1x
1x

4

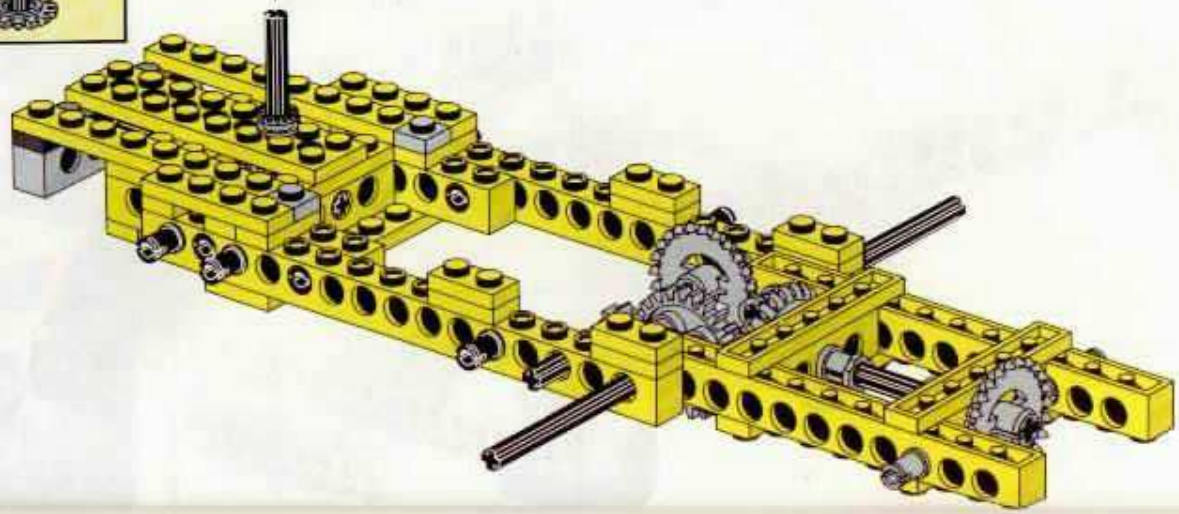

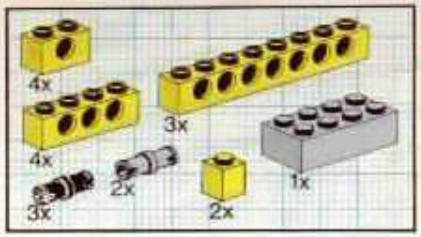

5

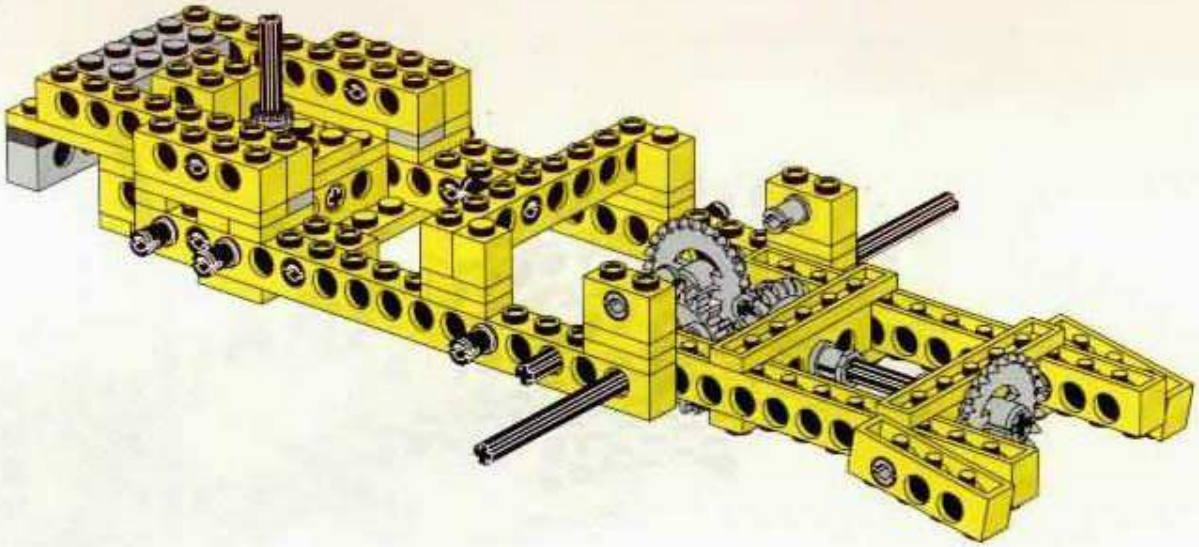

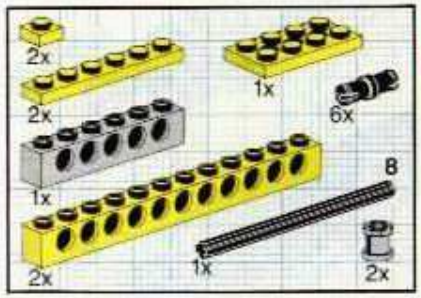

6

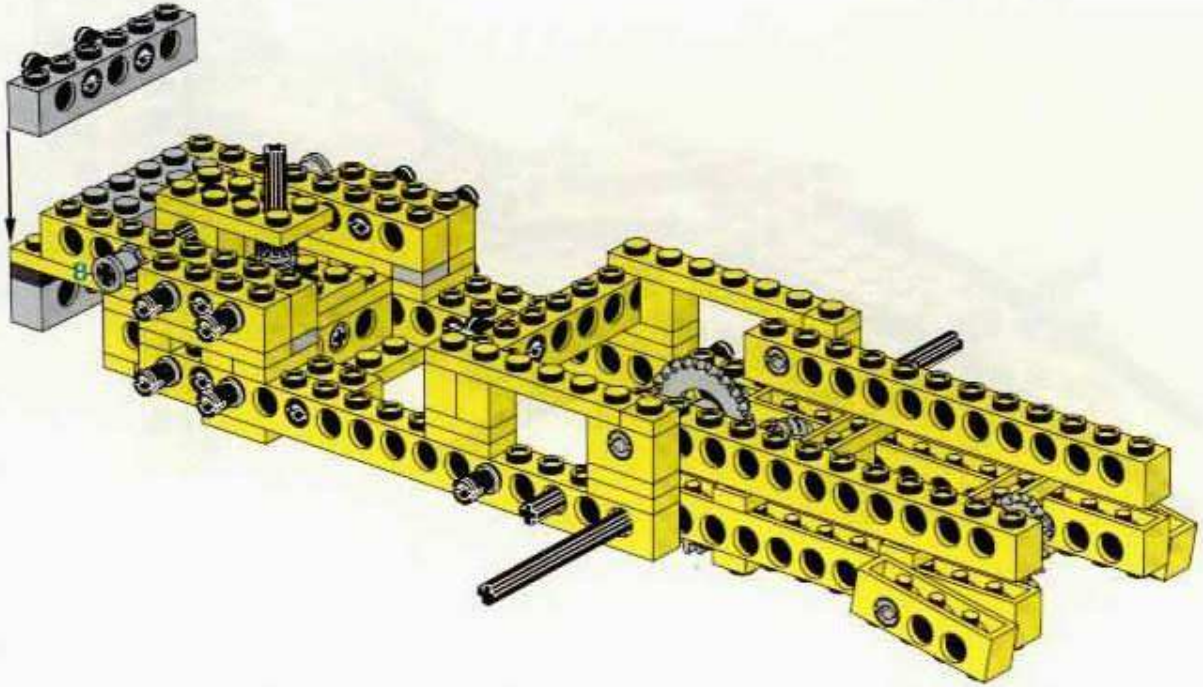

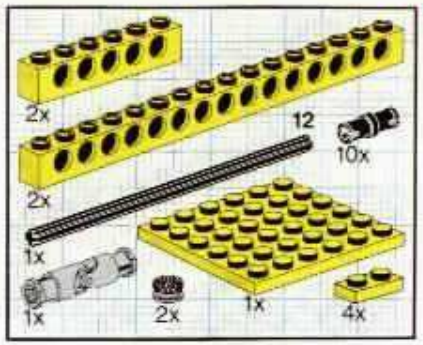

7

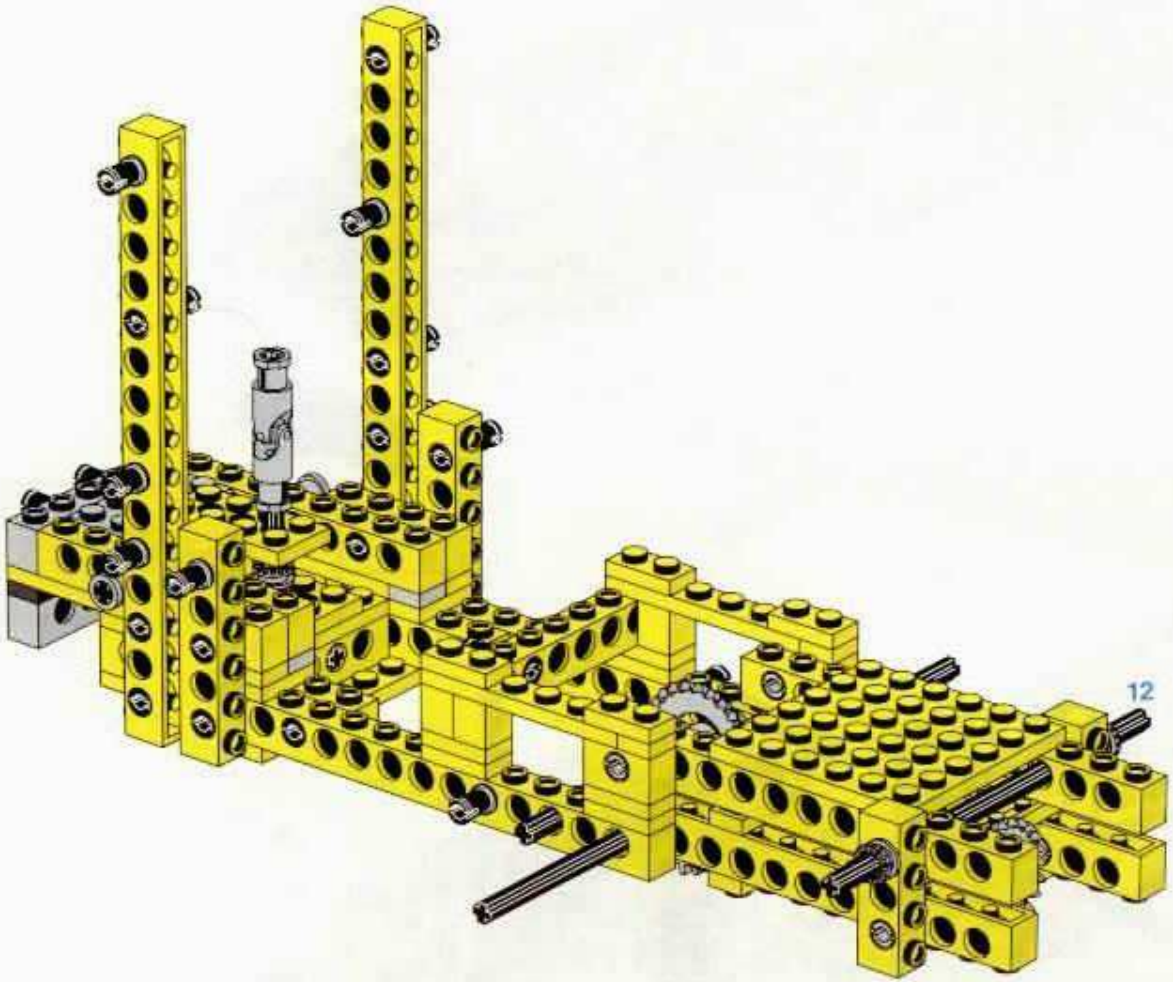

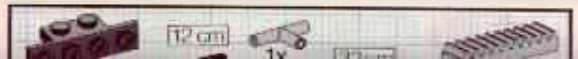

8

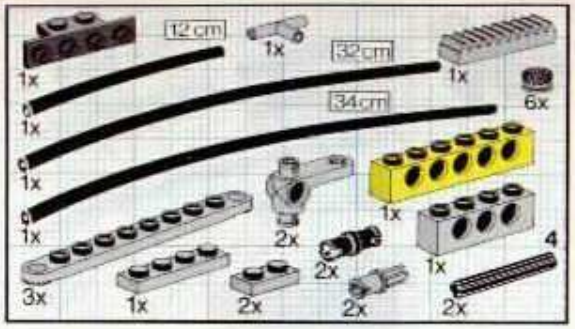
12 cm
1x
32 cm
1x
34 cm
6x
1x
1x
1x
2x
1x
4
3x
1x
2x
2x
2x
2x

8

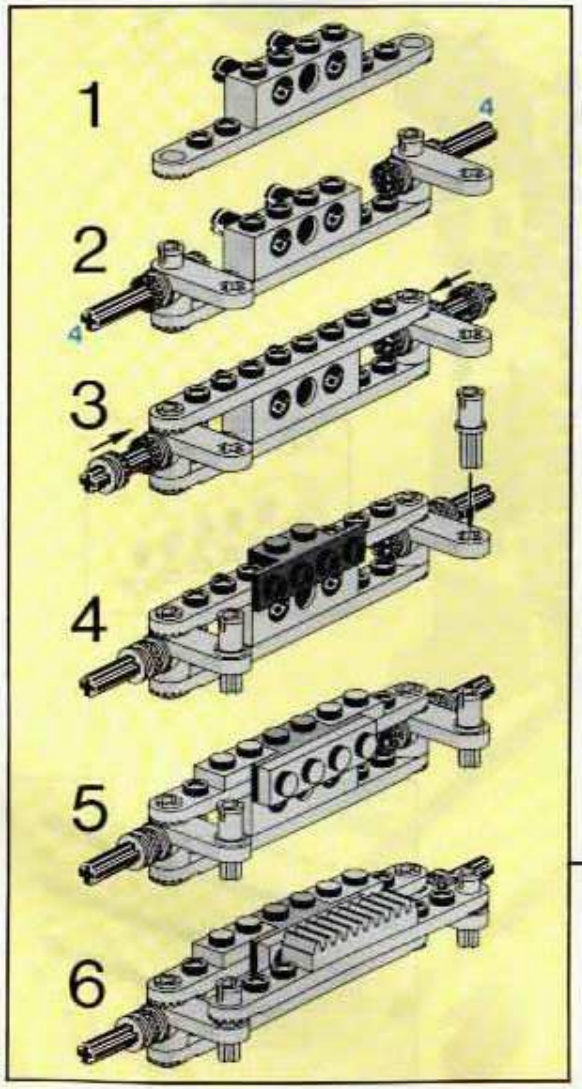
1
4
2
4
3
4
5
6

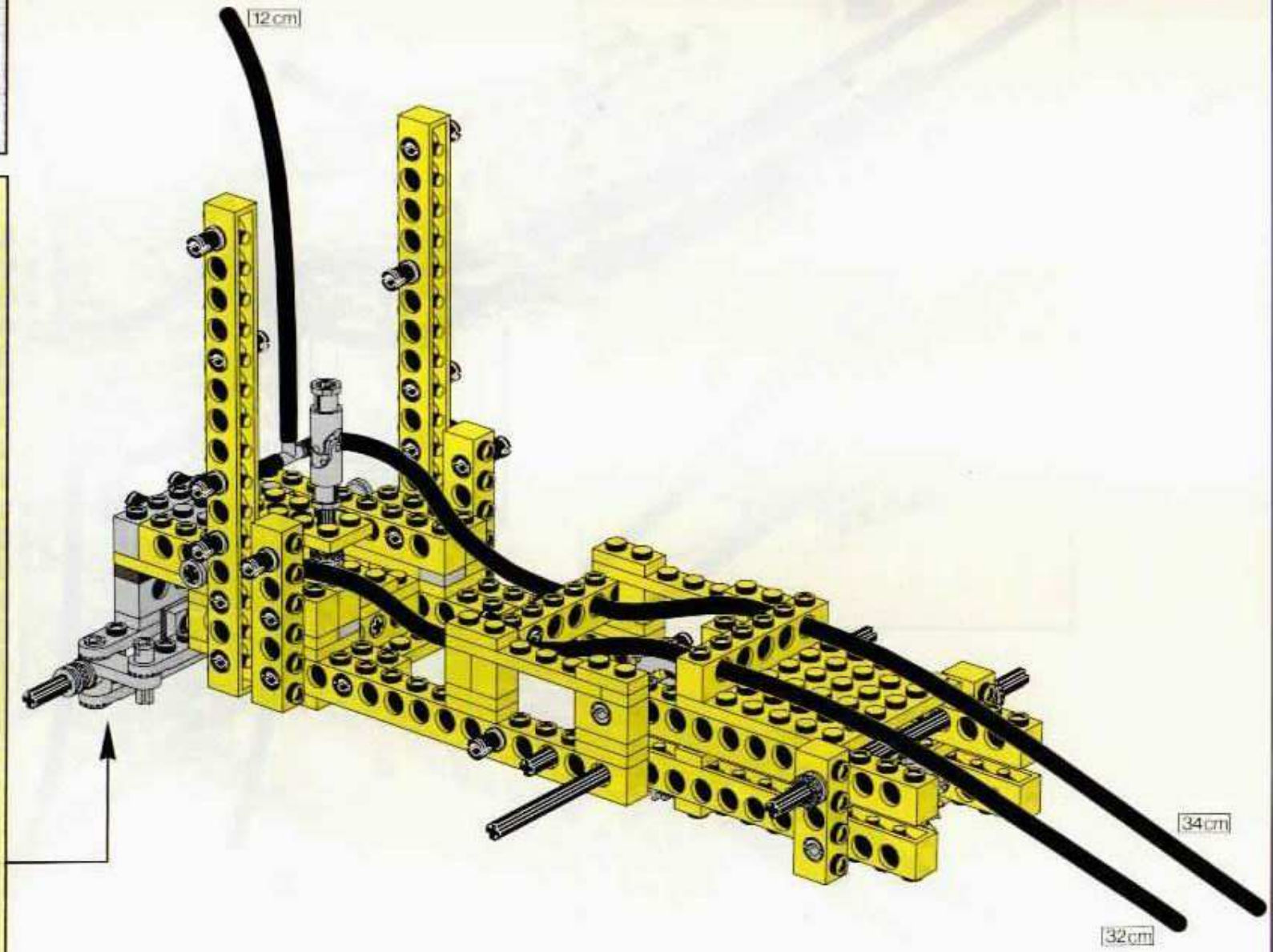
12 cm
34 cm
32 cm

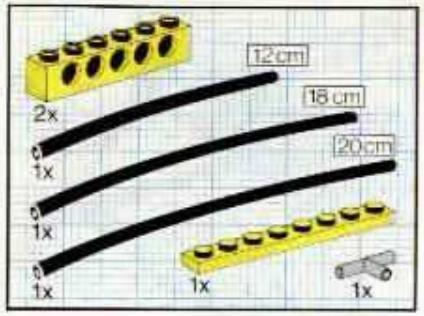

9

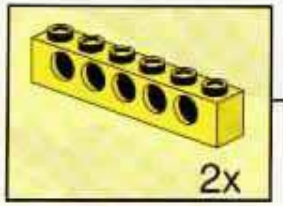

12 cm

20 cm

18 cm

10

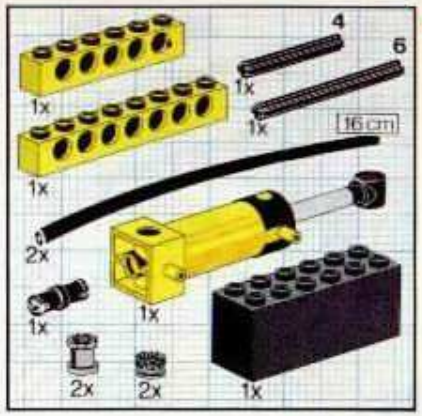

10

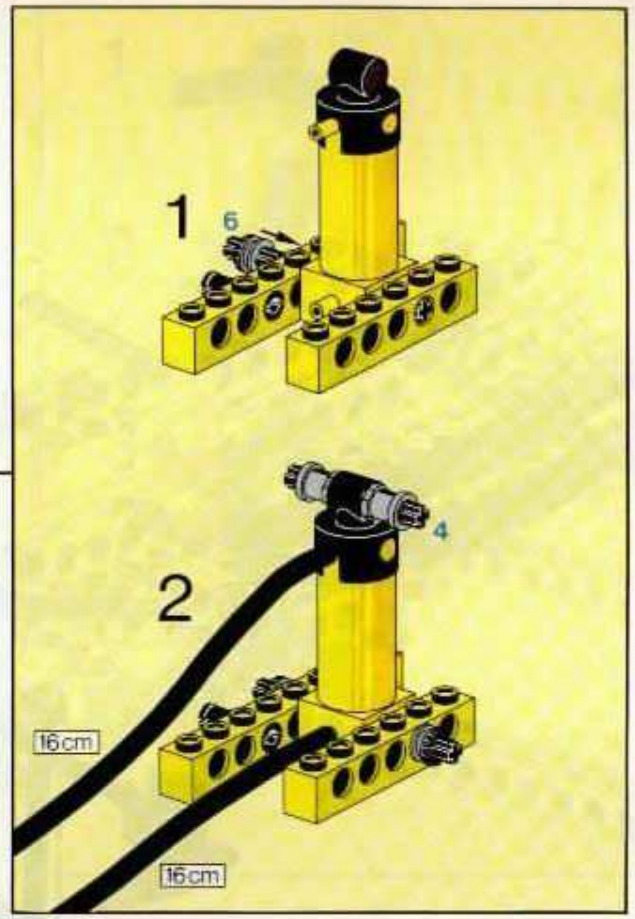

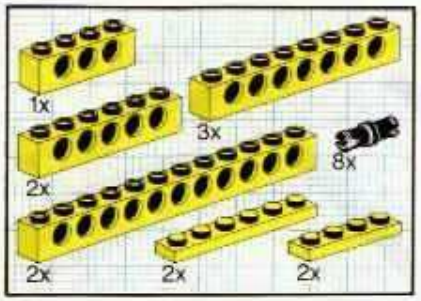

11

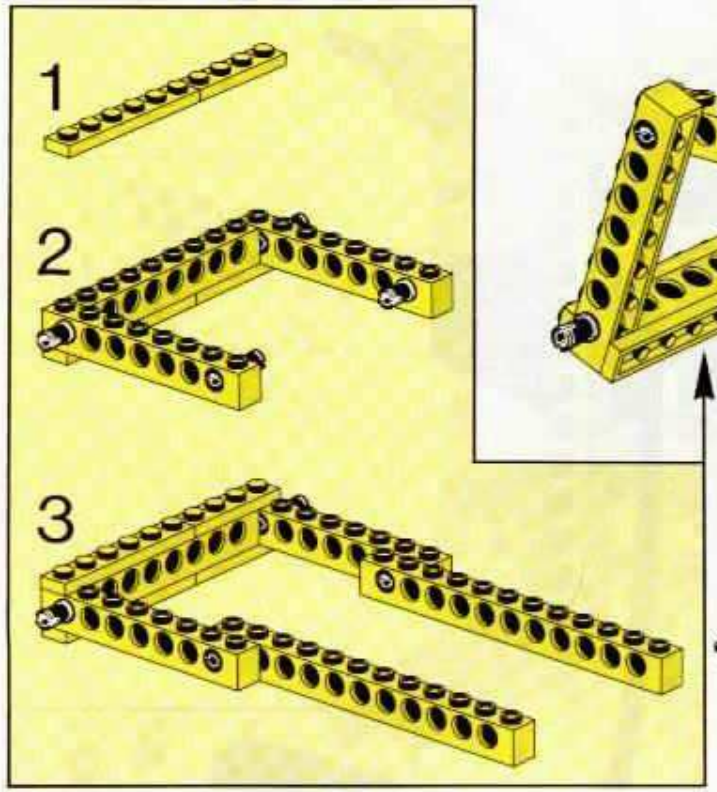

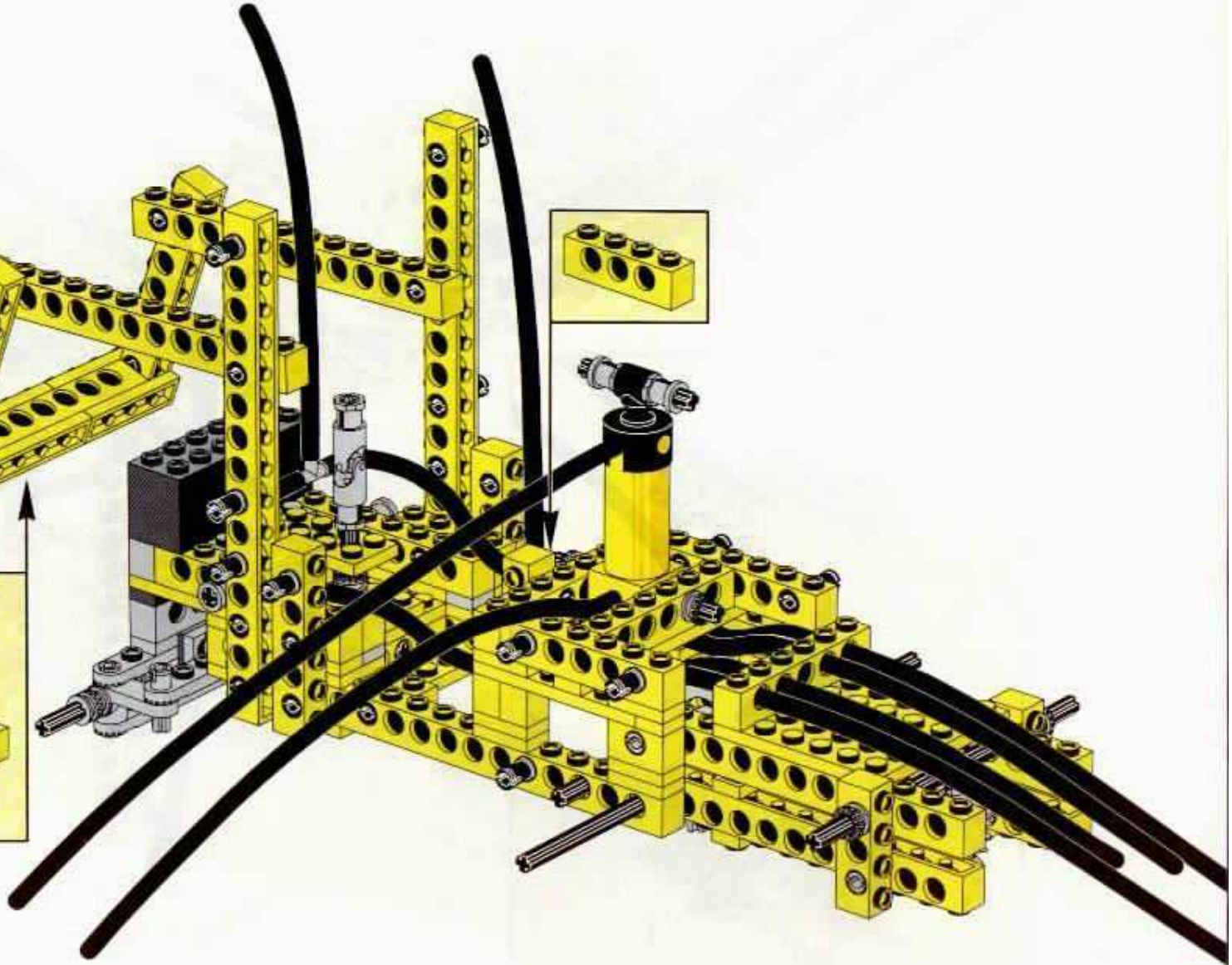

12

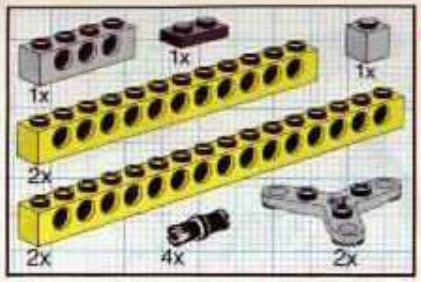

12

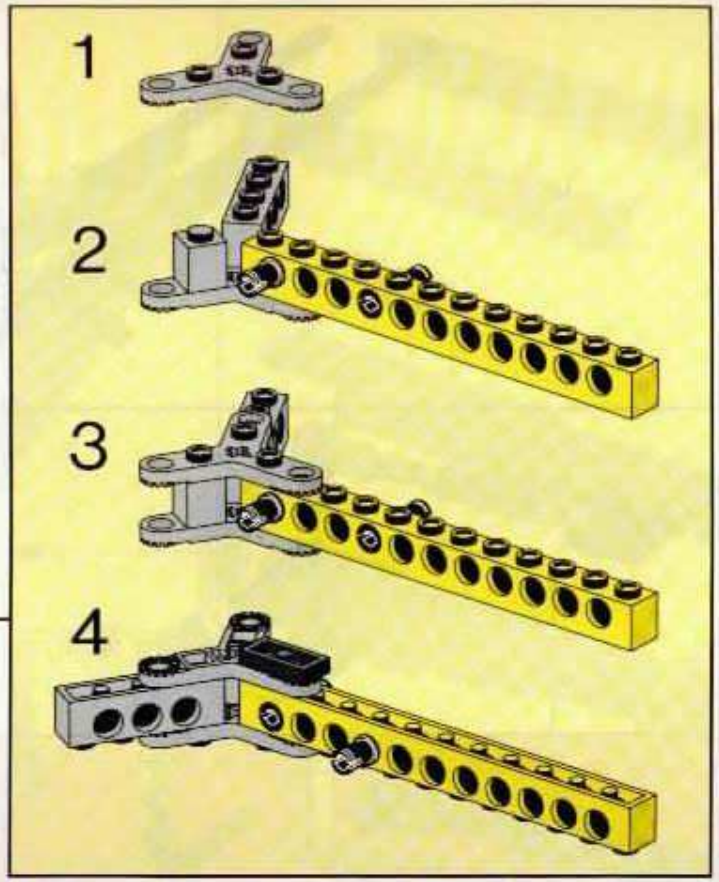

13

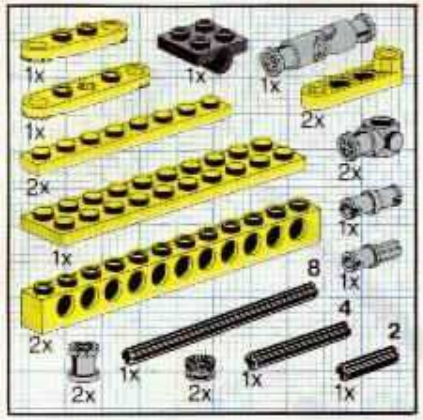

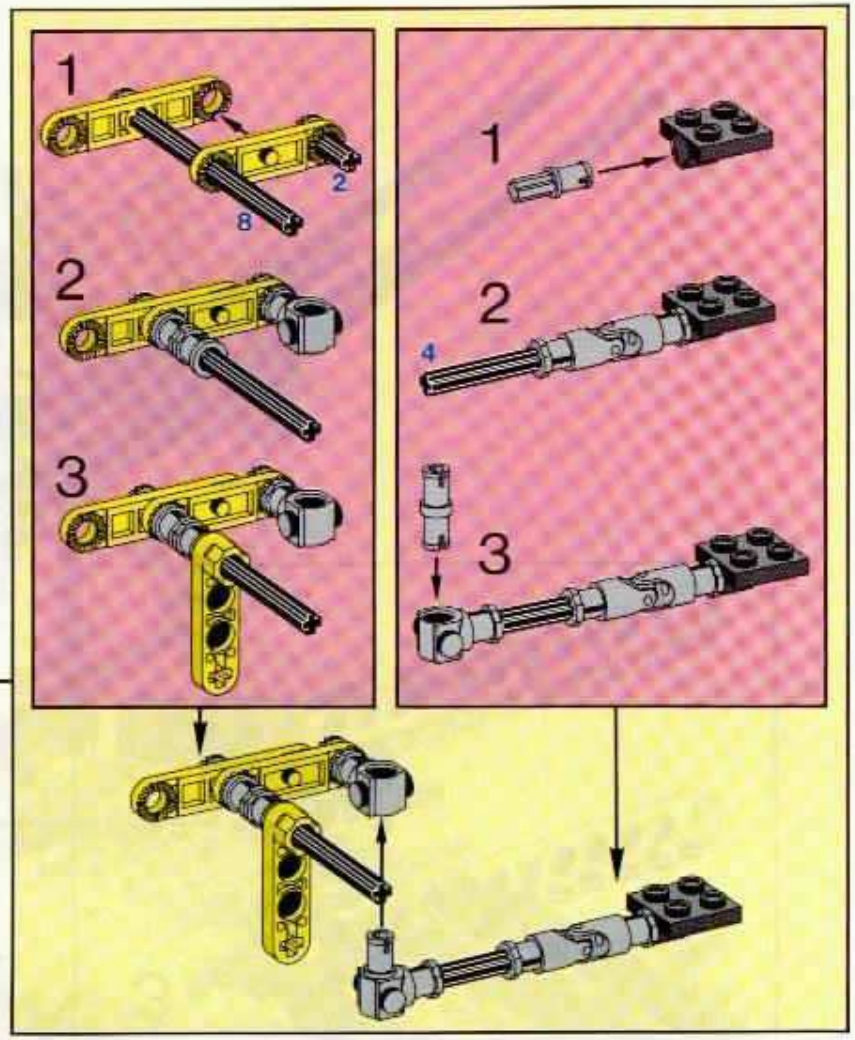

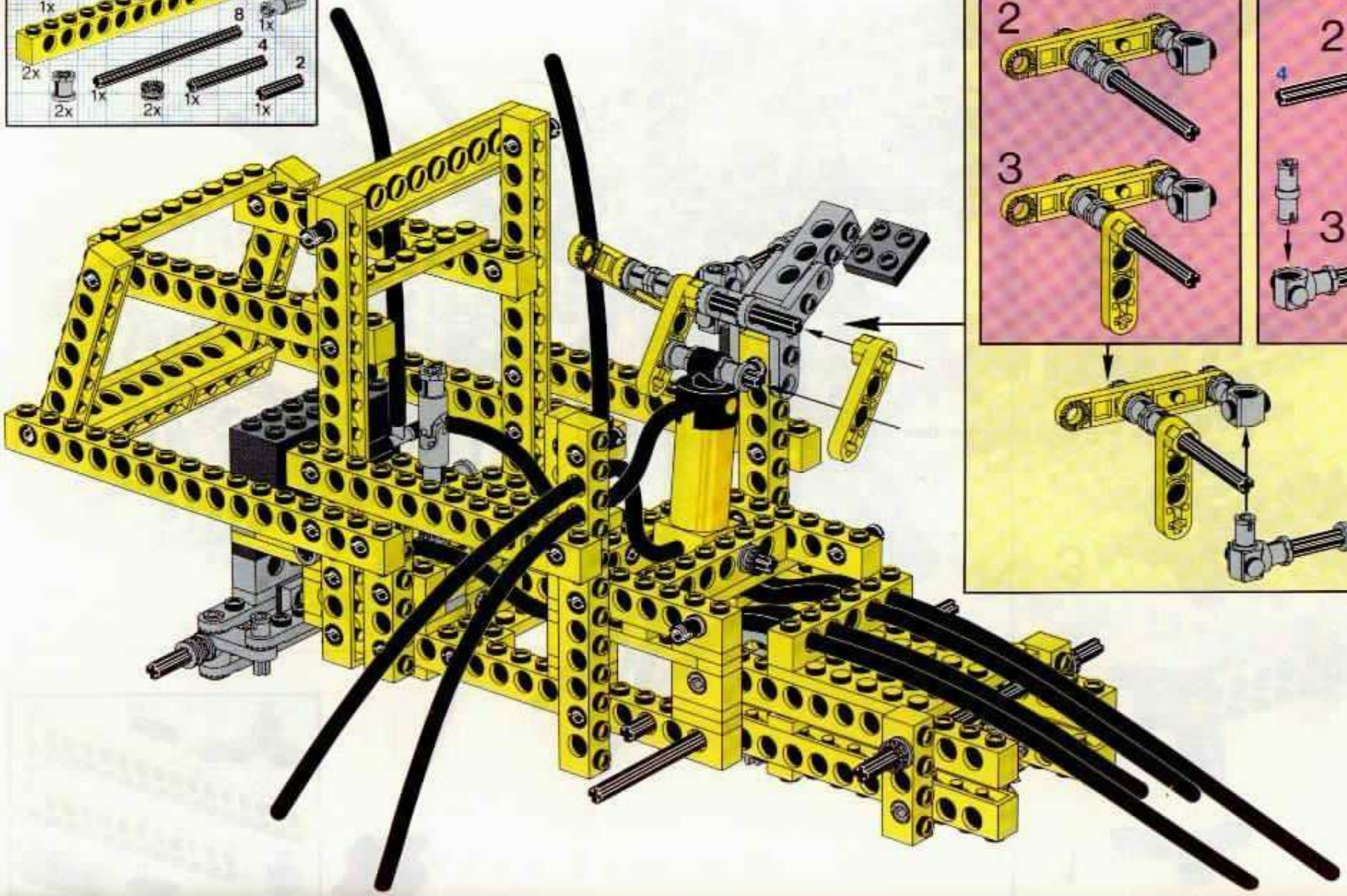

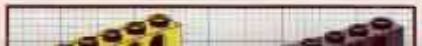

14

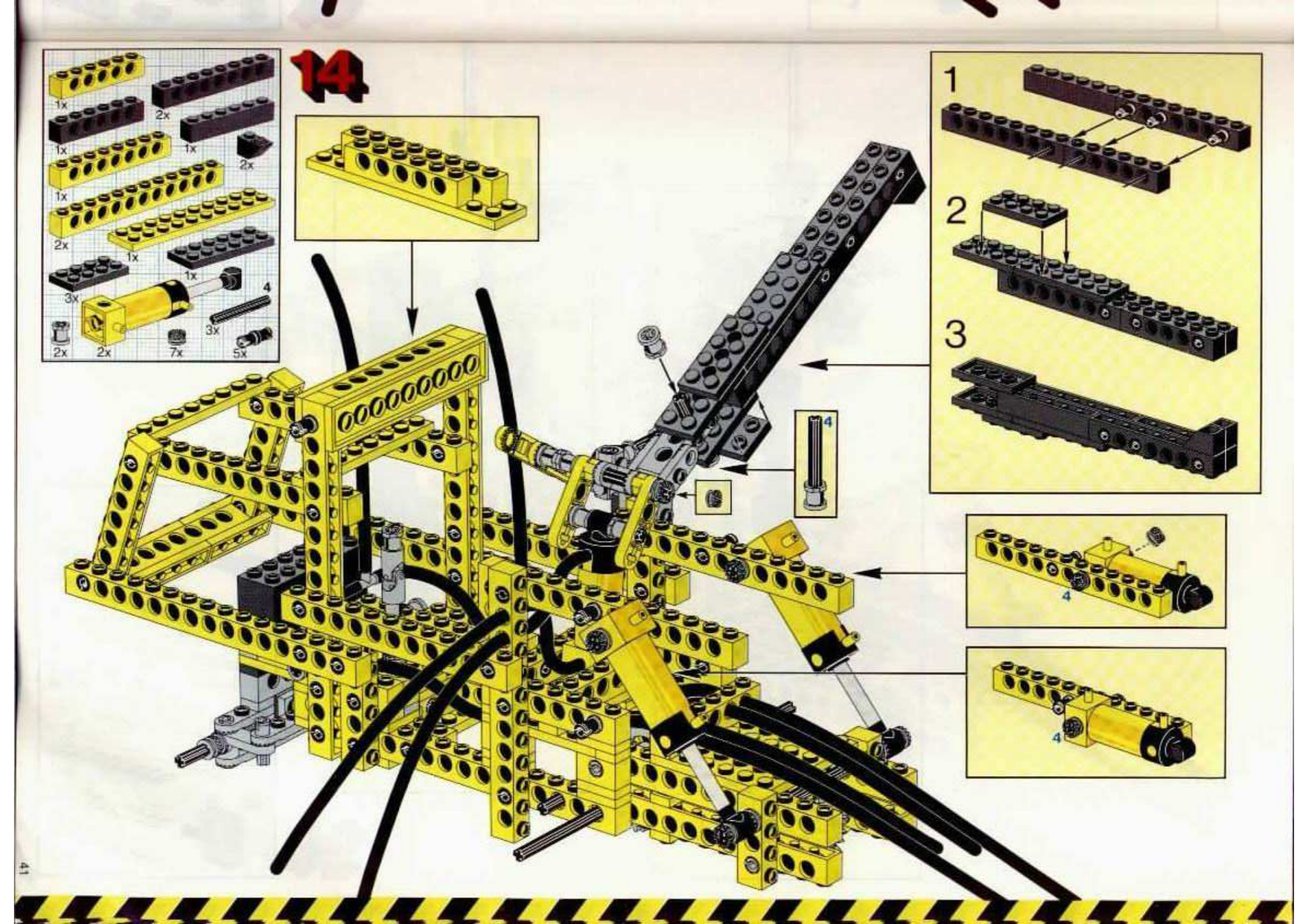
14
1x
2x
1x
1x
2x
1x
2x
1x
1x
3x
4
3x
2x
2x
7x
5x
1
2
3
4
4
4

15

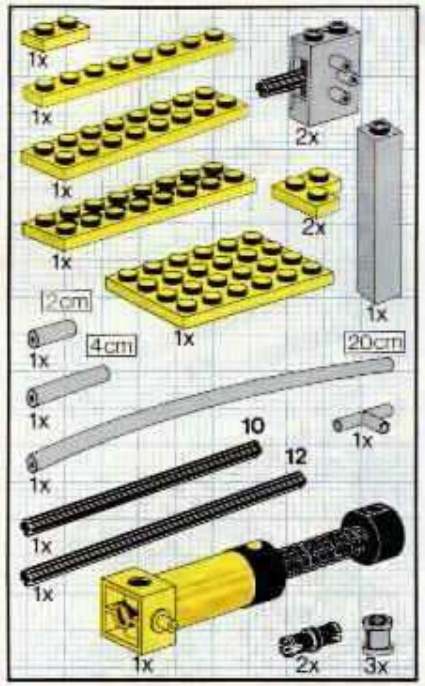
1x
1x
1x
1x
2x
2x
1x
1x
2cm
4cm
20cm
1x
1x
1x
10
12
1x
1x
1x
1x
2x
3x

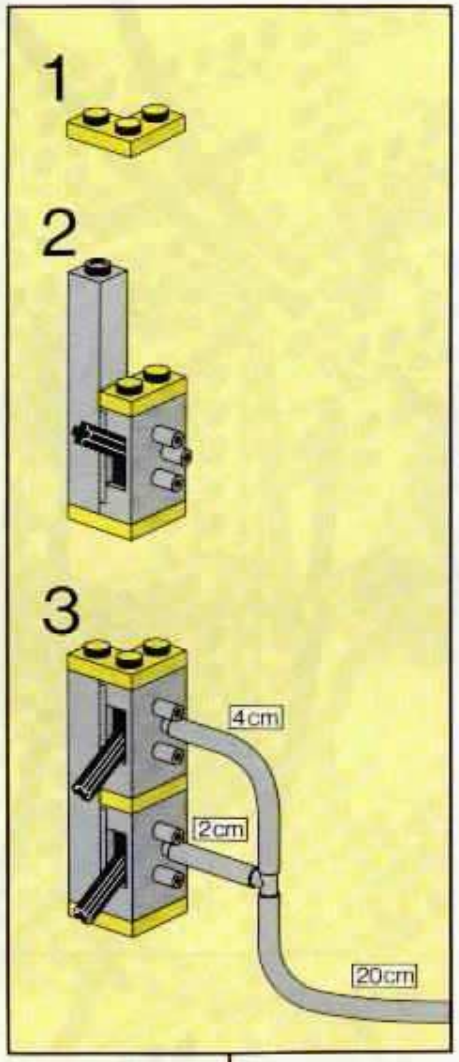
1
2
3
4cm
2cm
20cm

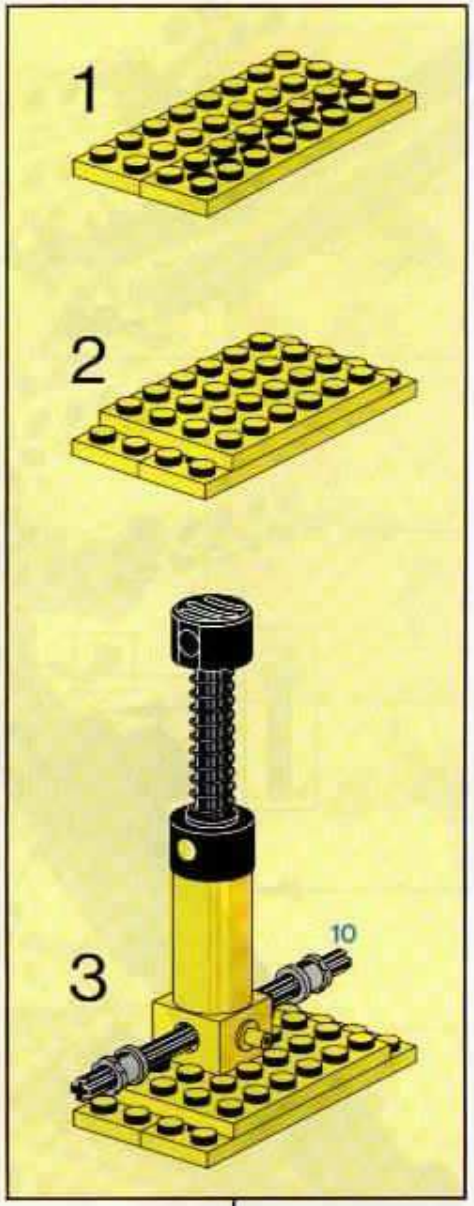
1
2
3
10

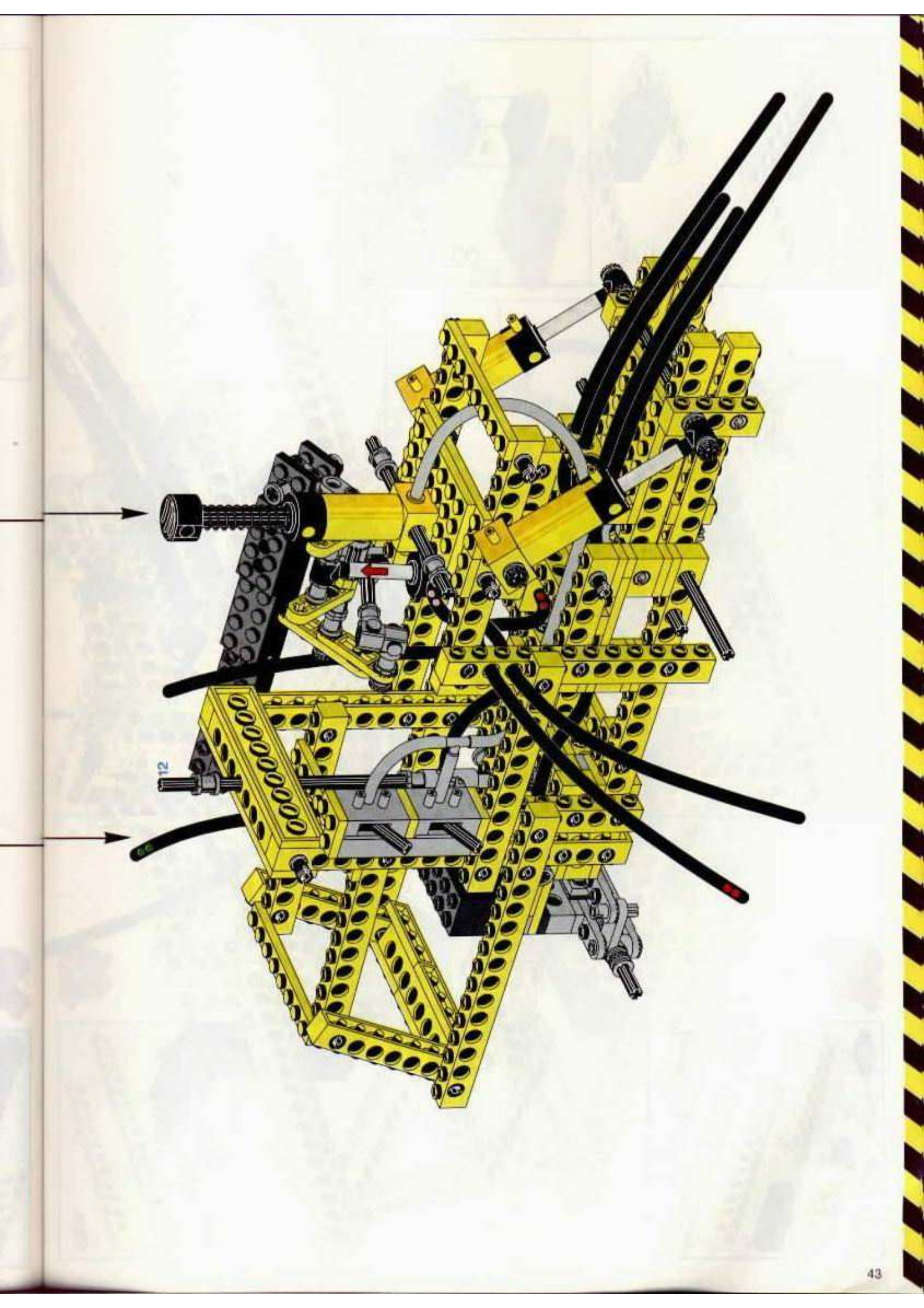
12

16

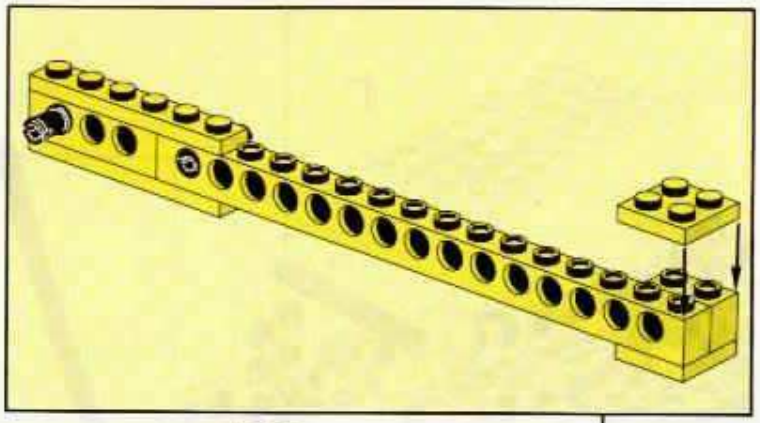

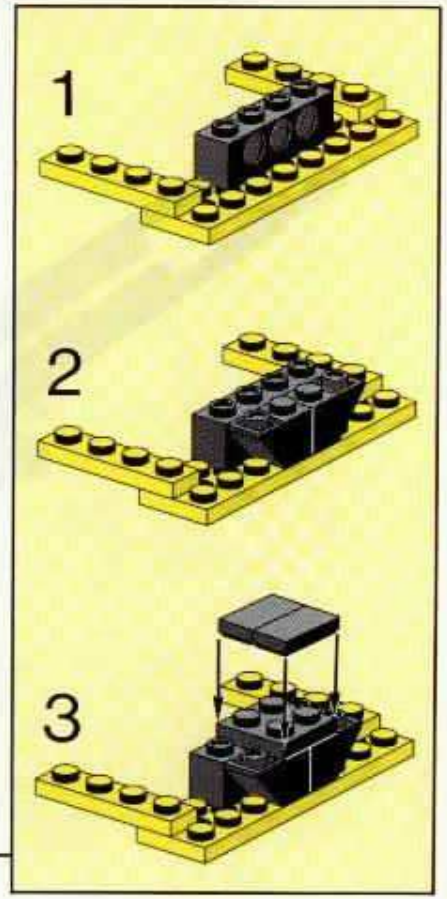

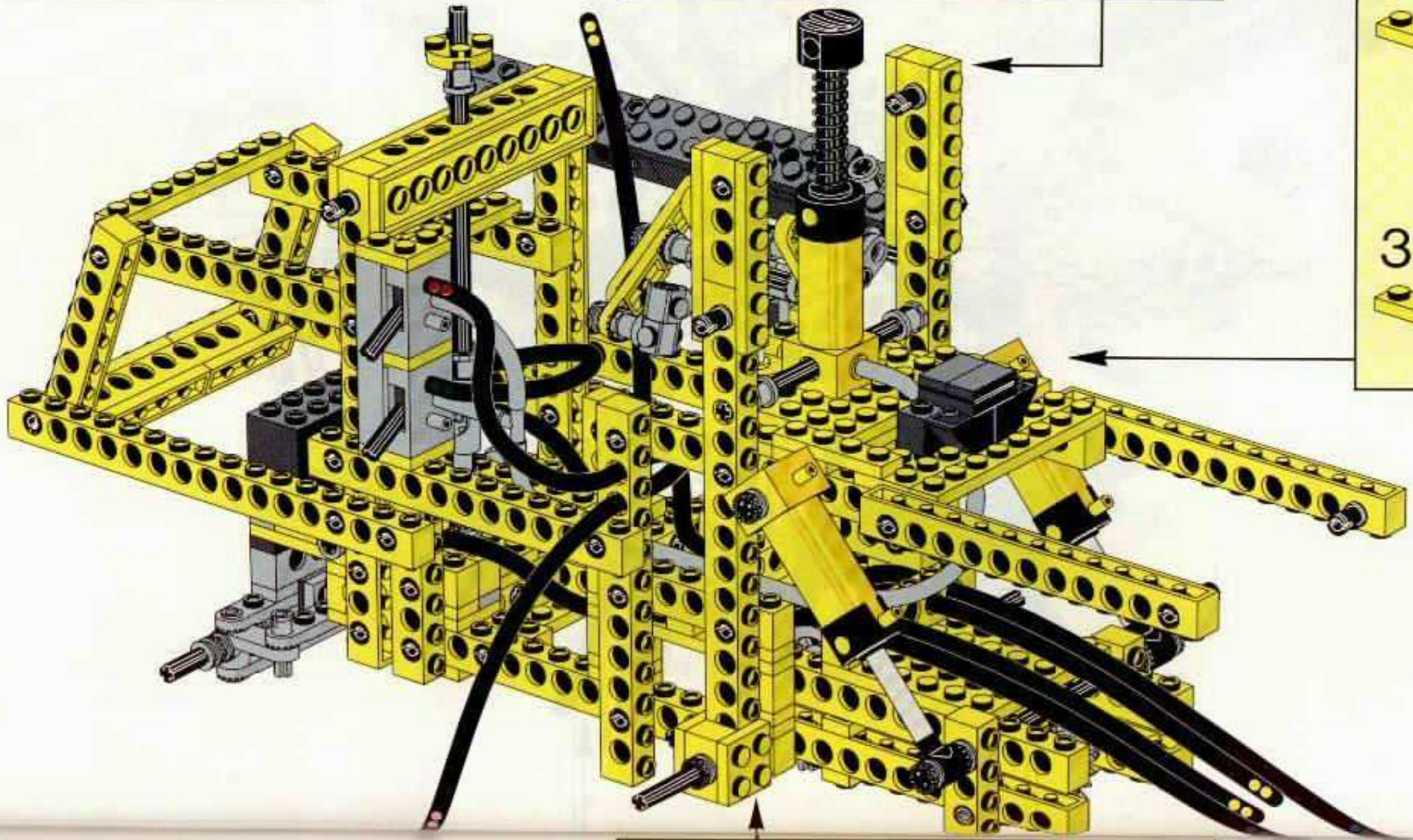

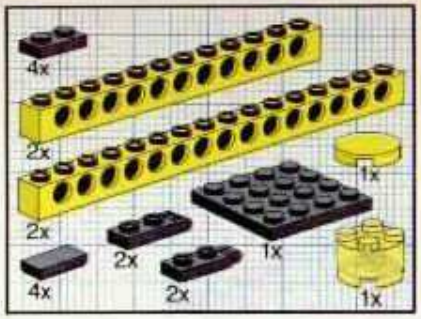

17

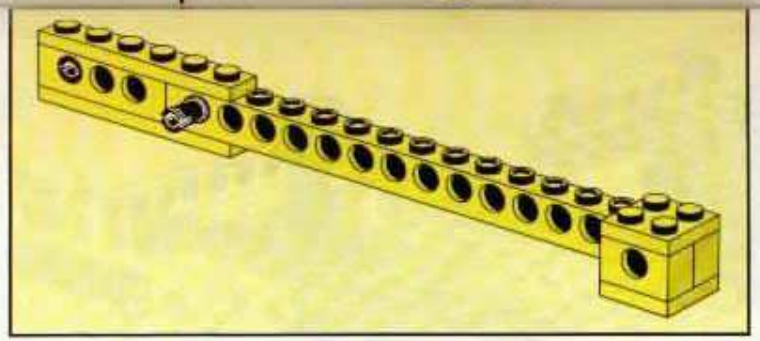

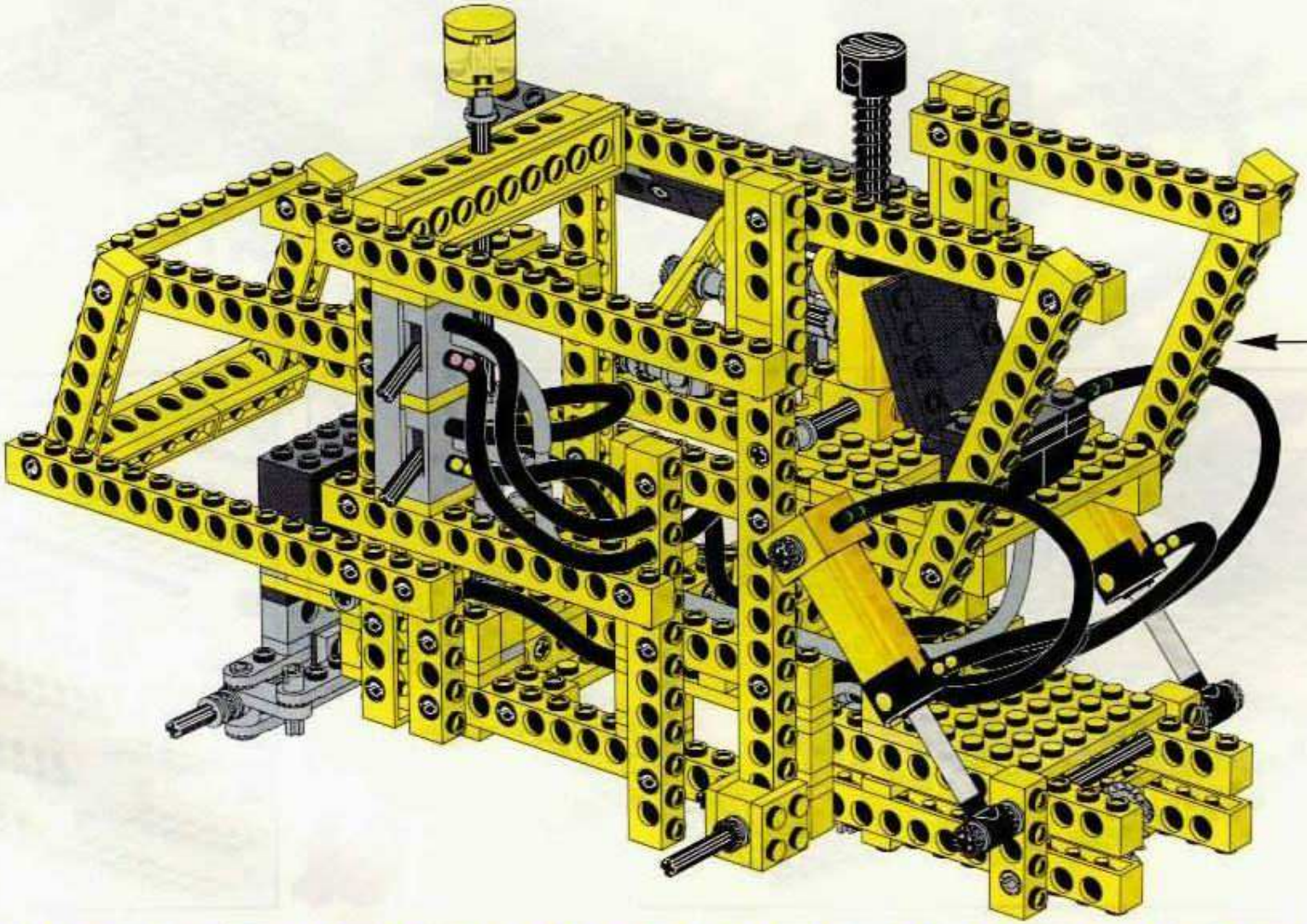

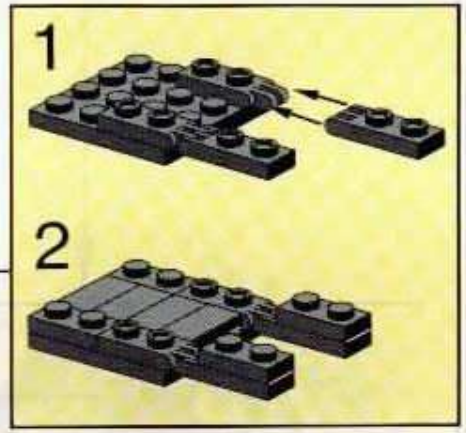

18

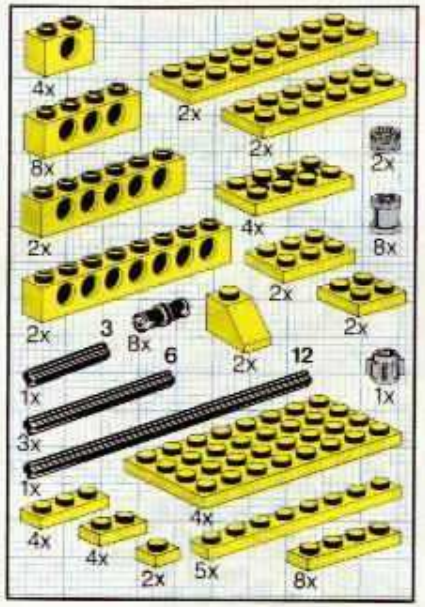
4x
2x
2x
8x
2x
2x
4x
8x
2x
2x
2x
2x
3
8x
6
2x
12
1x
1x
3x
1x
4x
4x
4x
2x
5x
8x

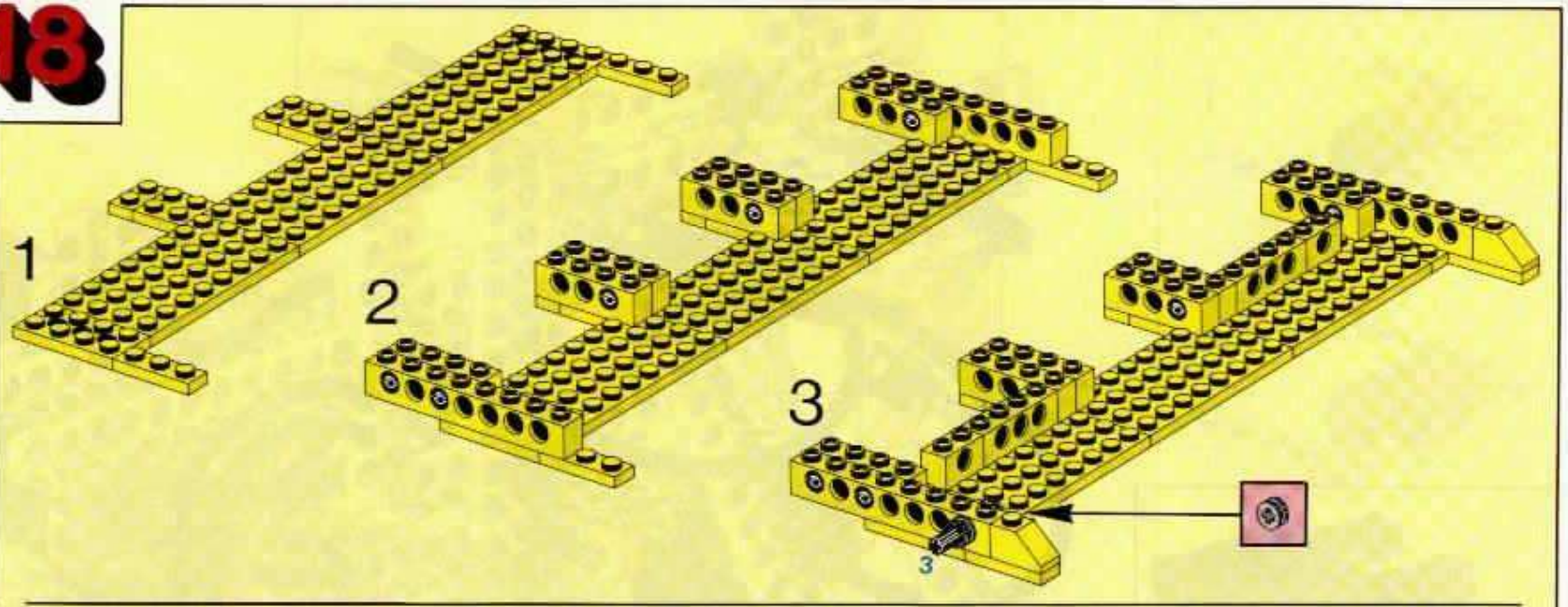
1
2
3
3

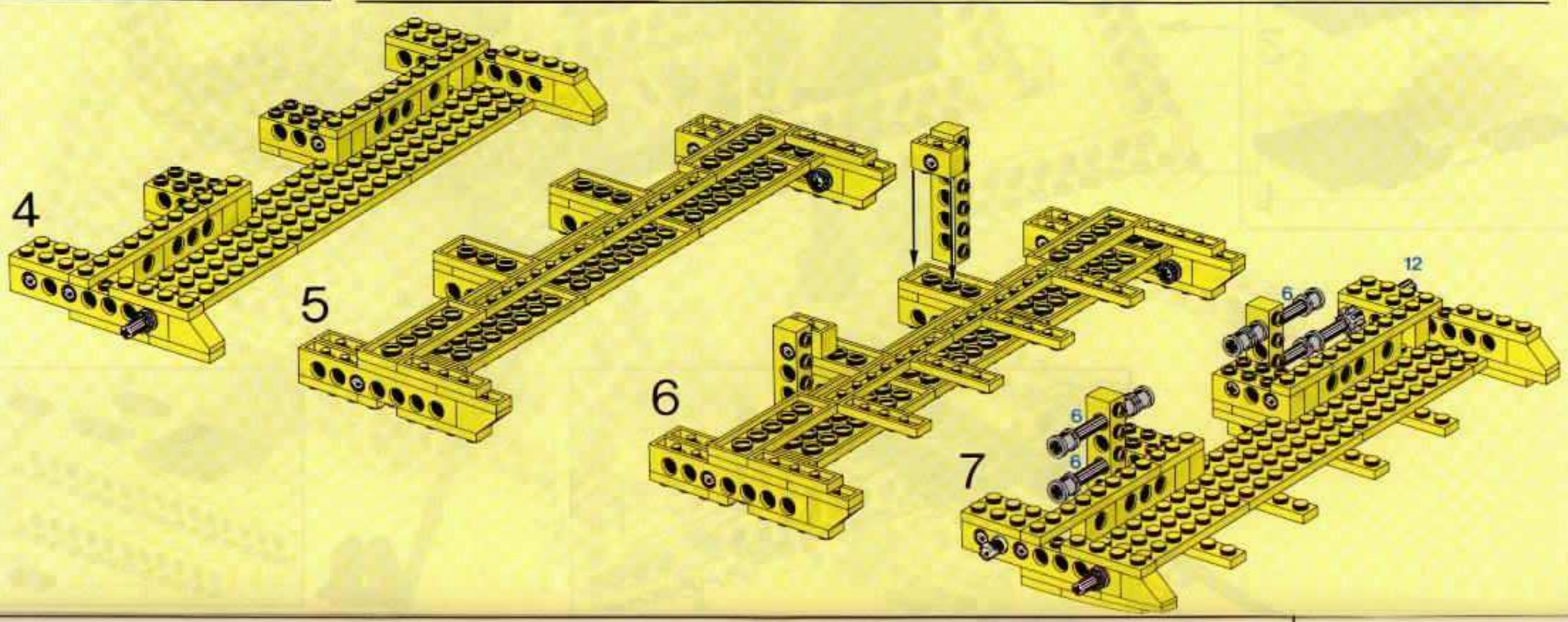
4
5
6
7
6
6
6
12

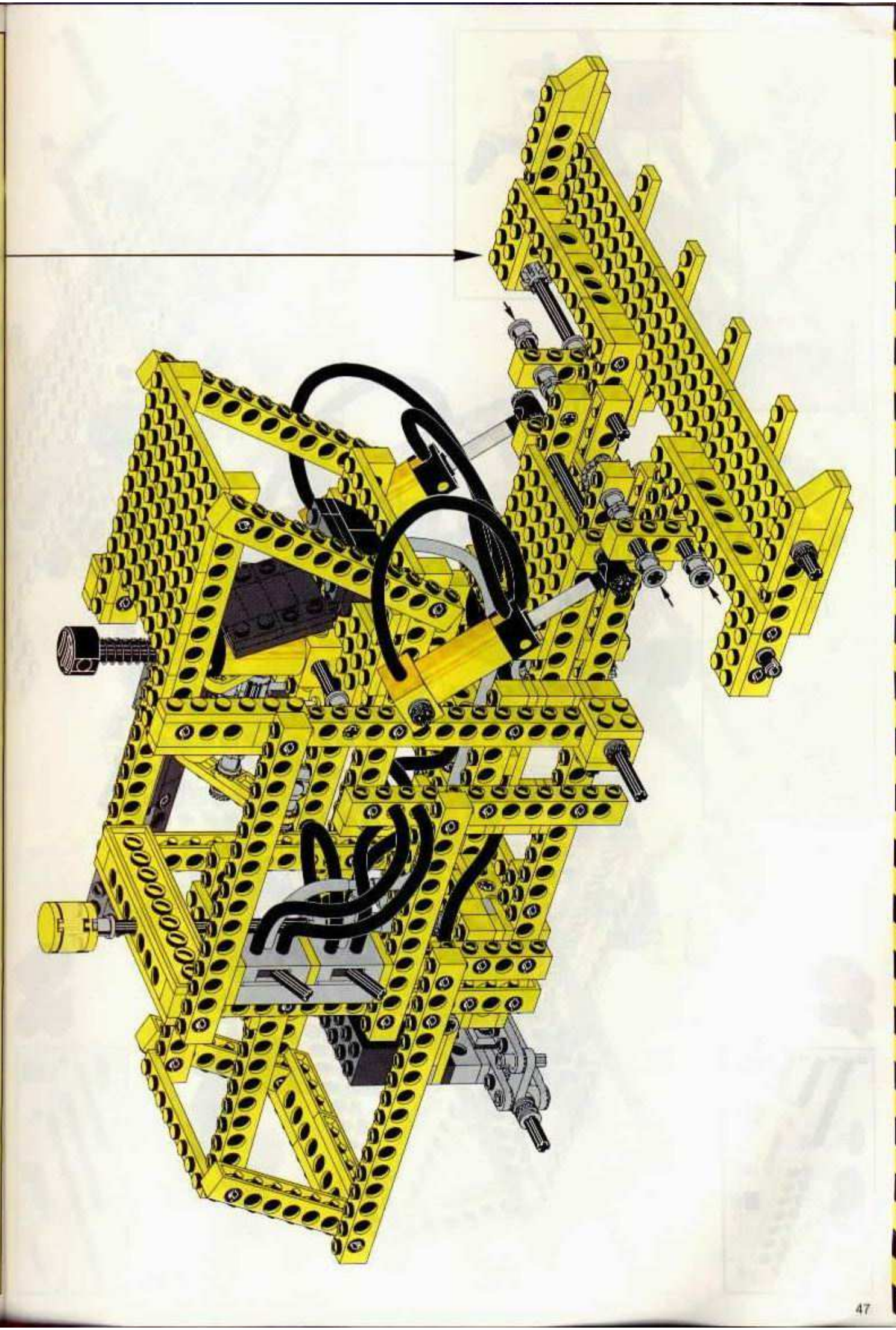

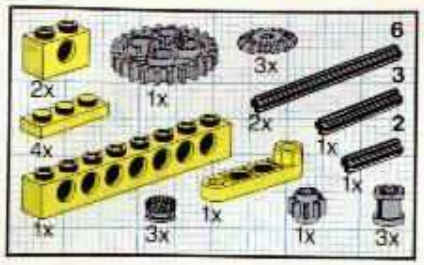

19

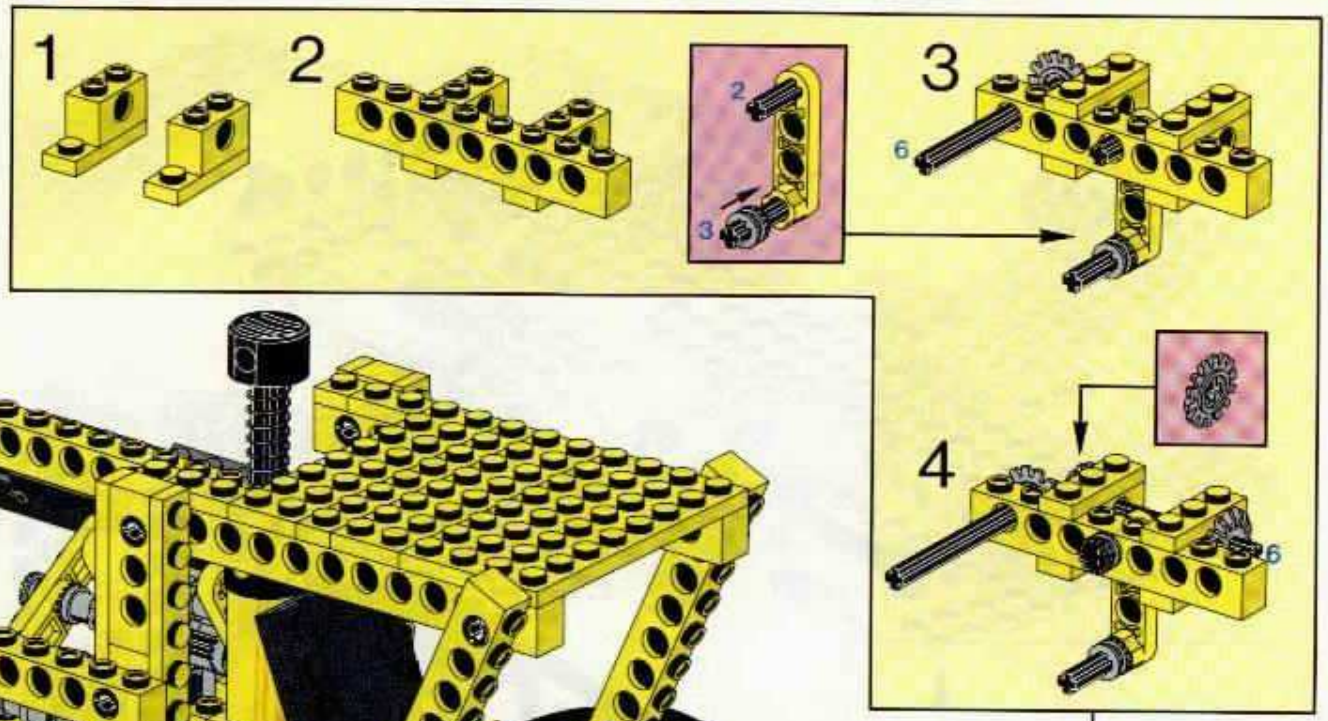

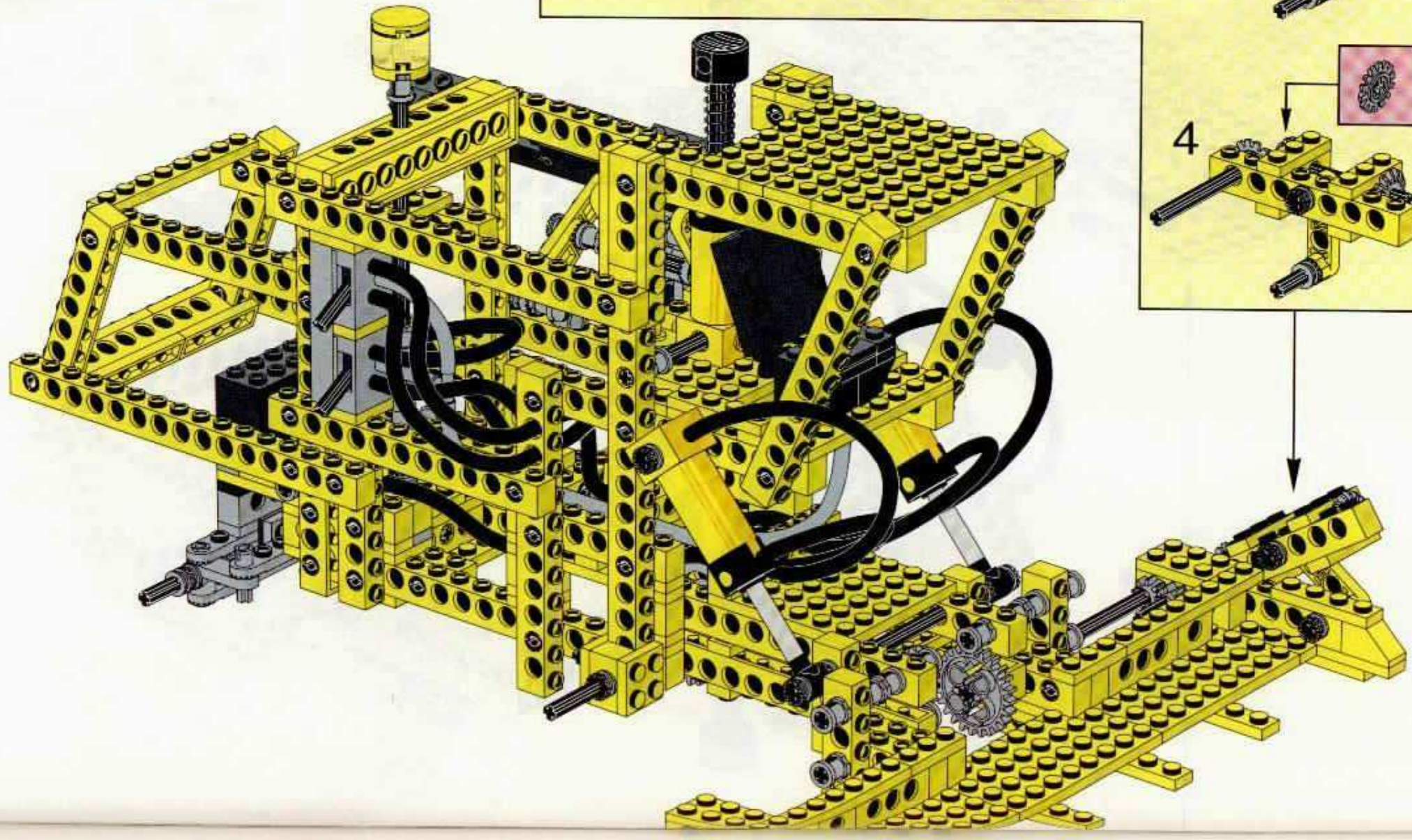

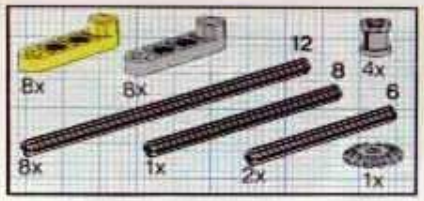

20

1

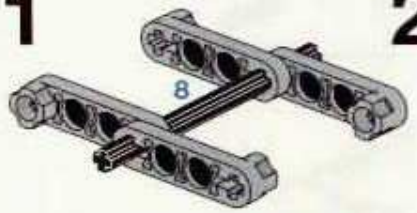

2

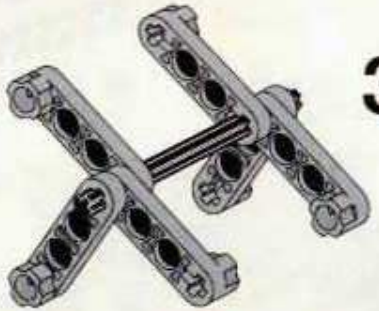

3

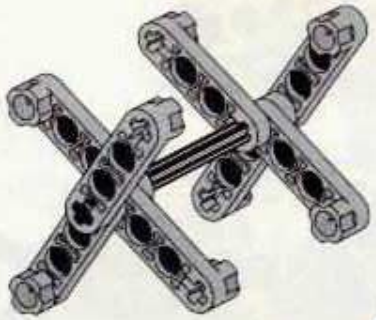

4

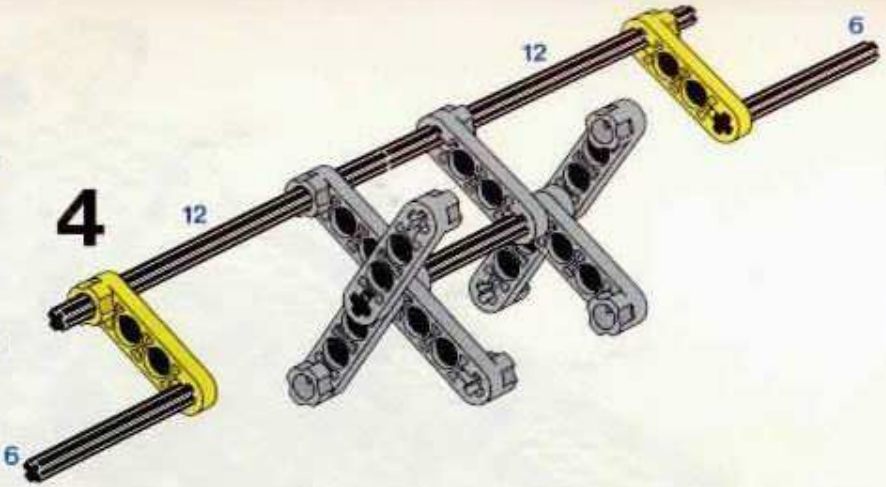

5

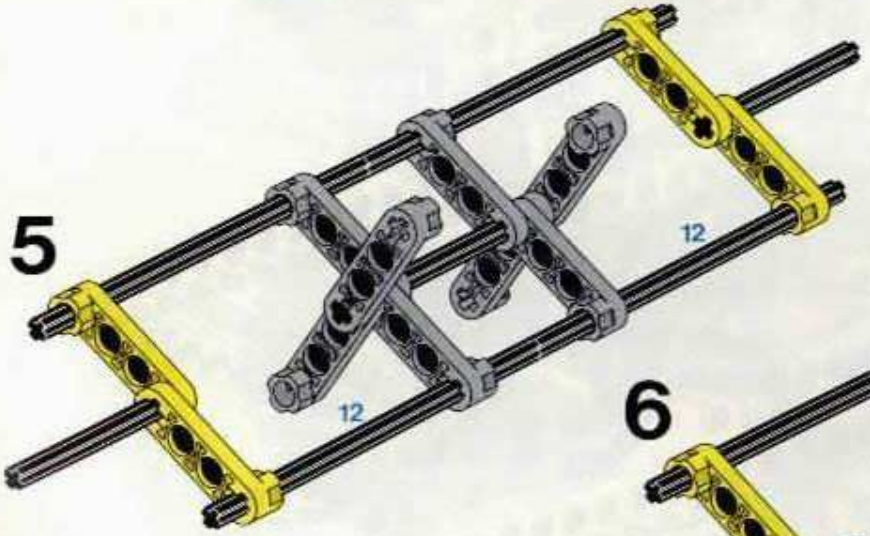

6

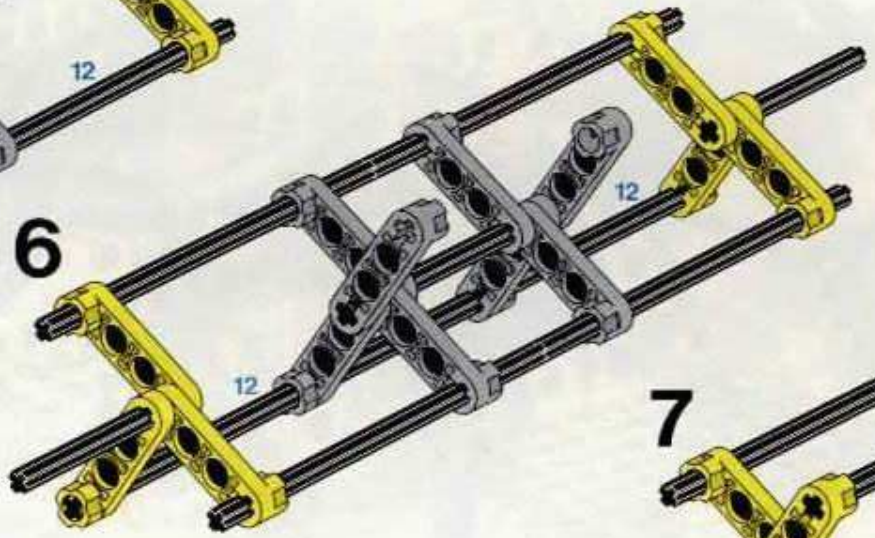

7

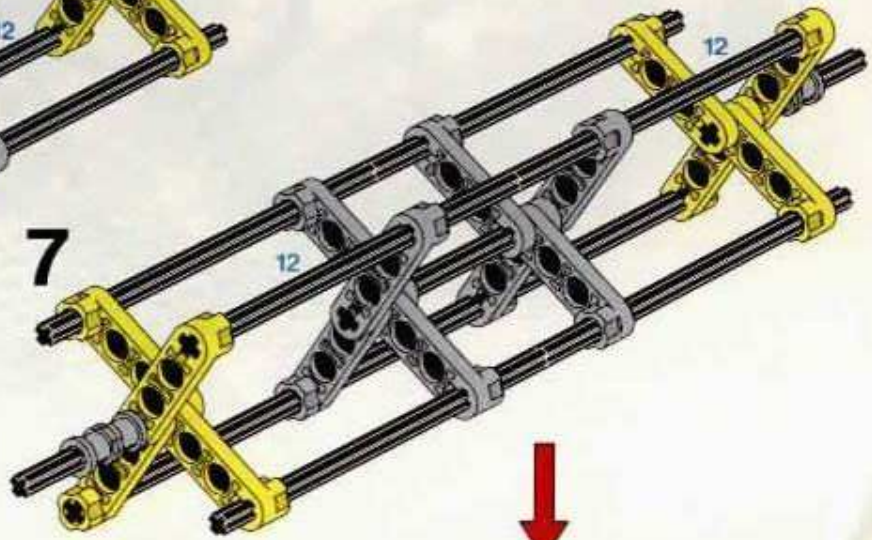

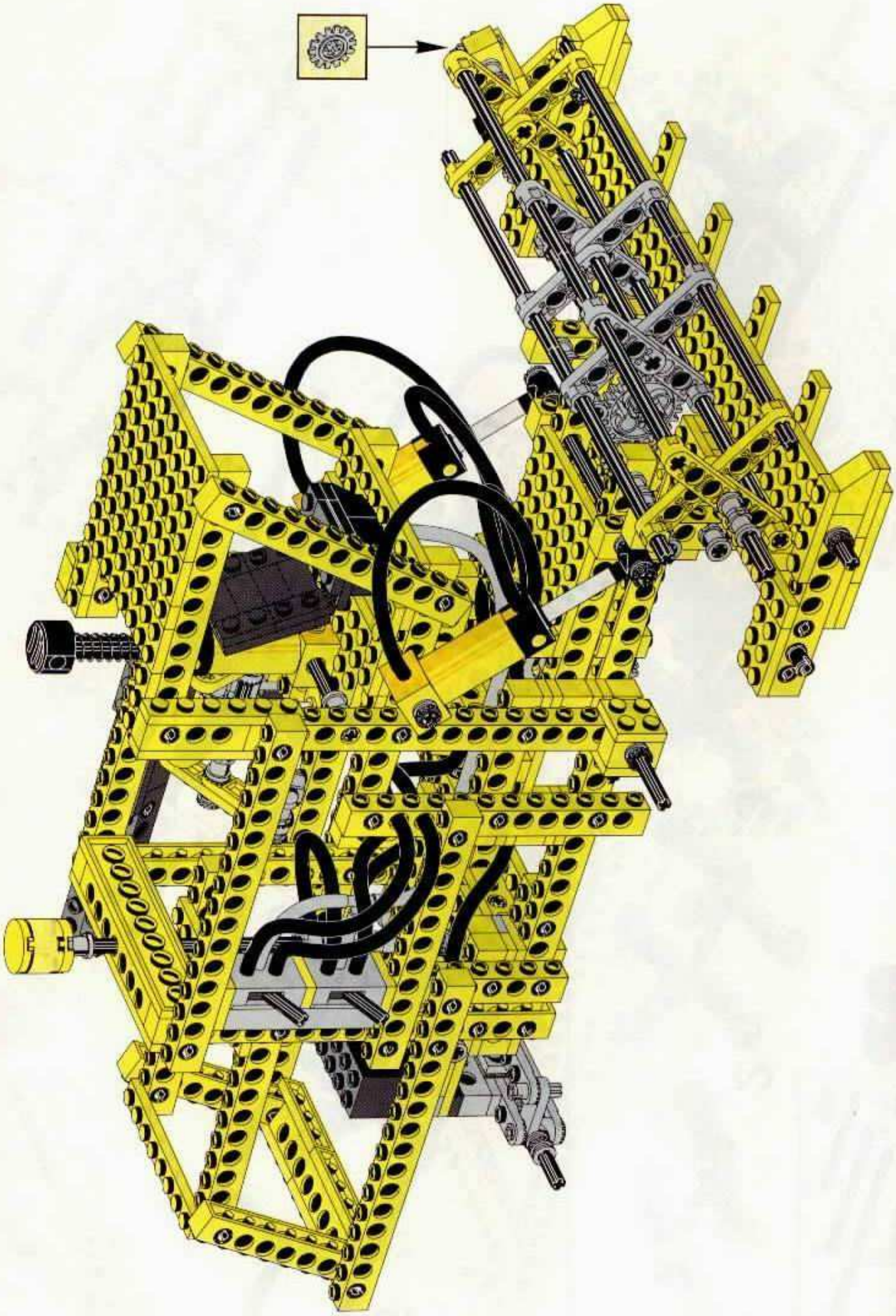

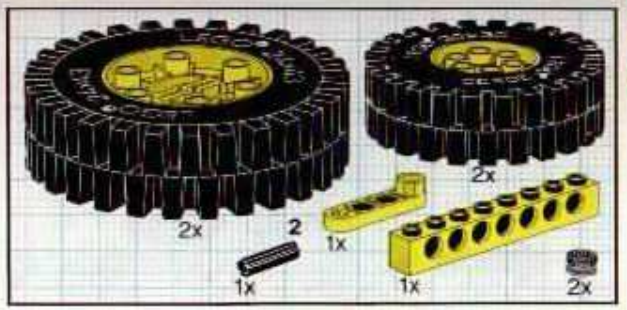

21

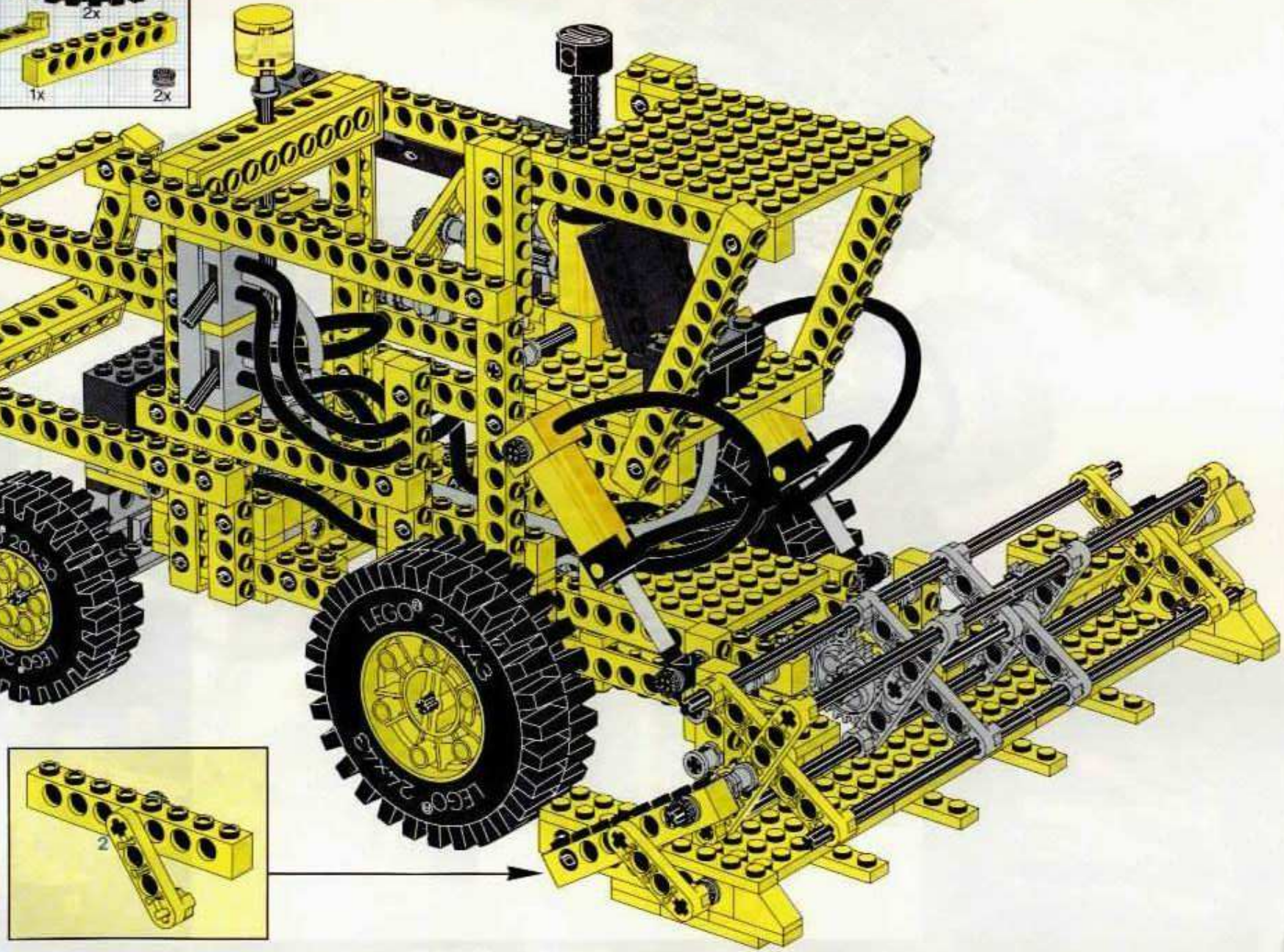

8862 + 8720

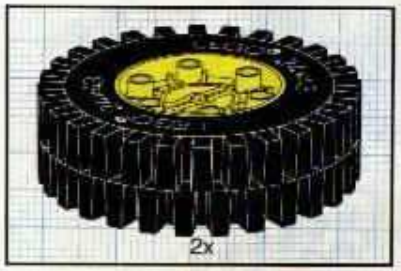

1

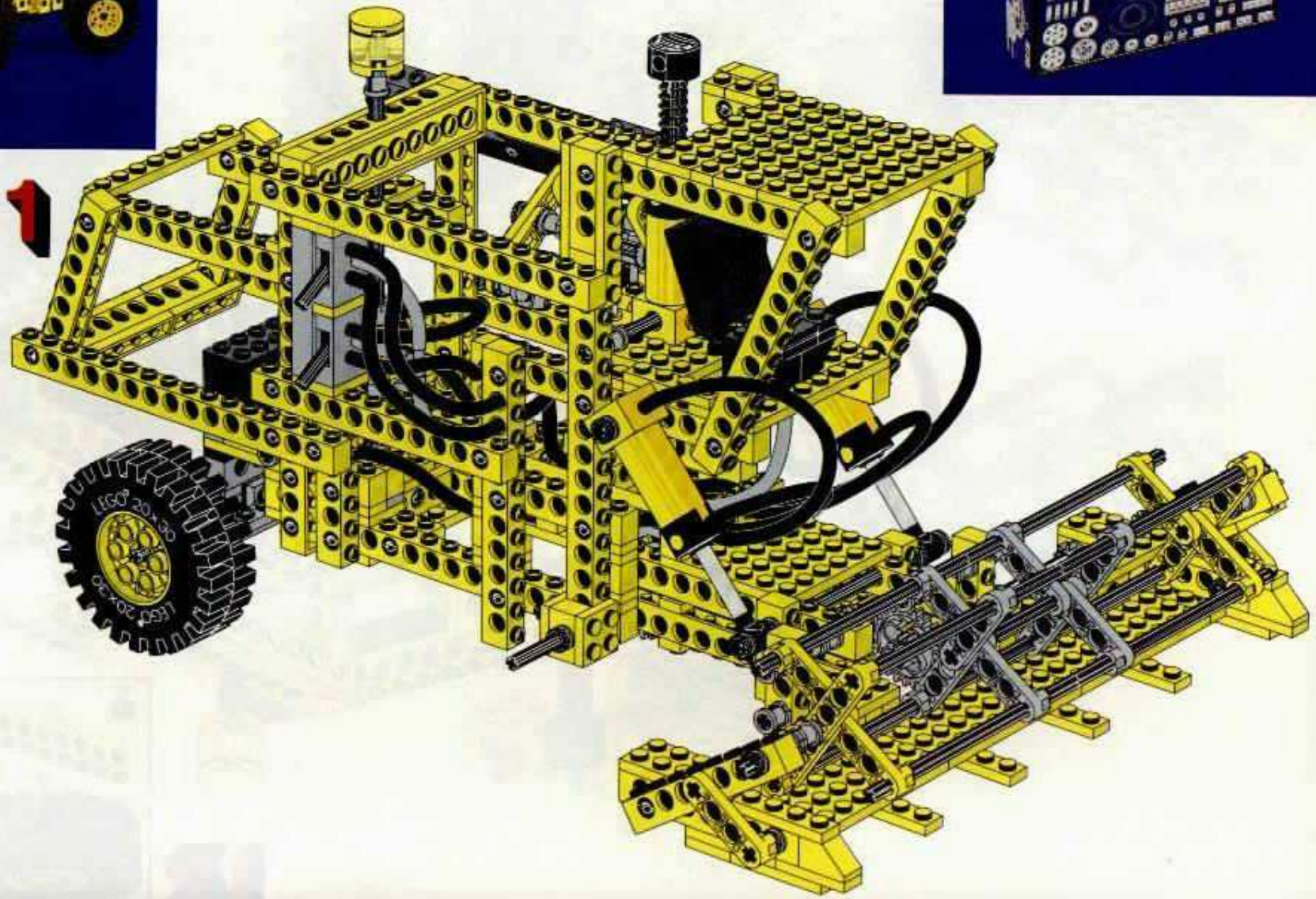

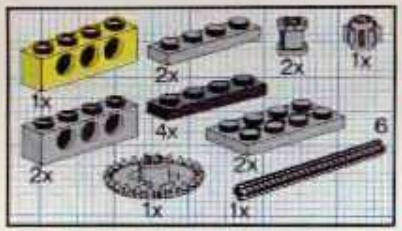

2

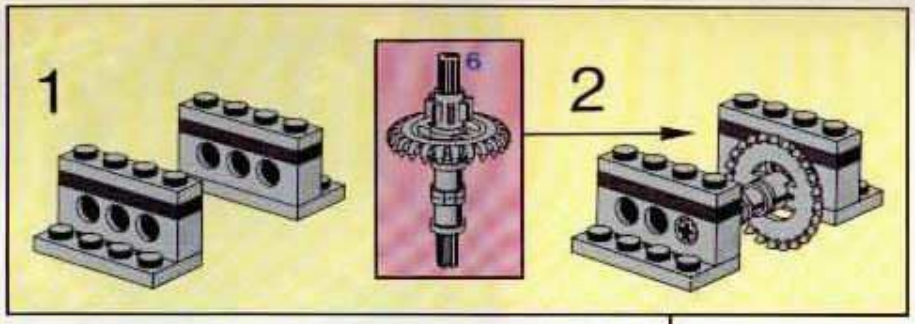

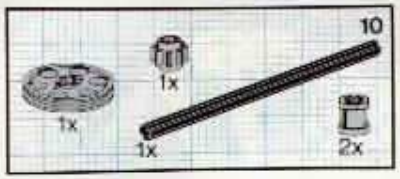
10
1x
1x
1x
2x

3

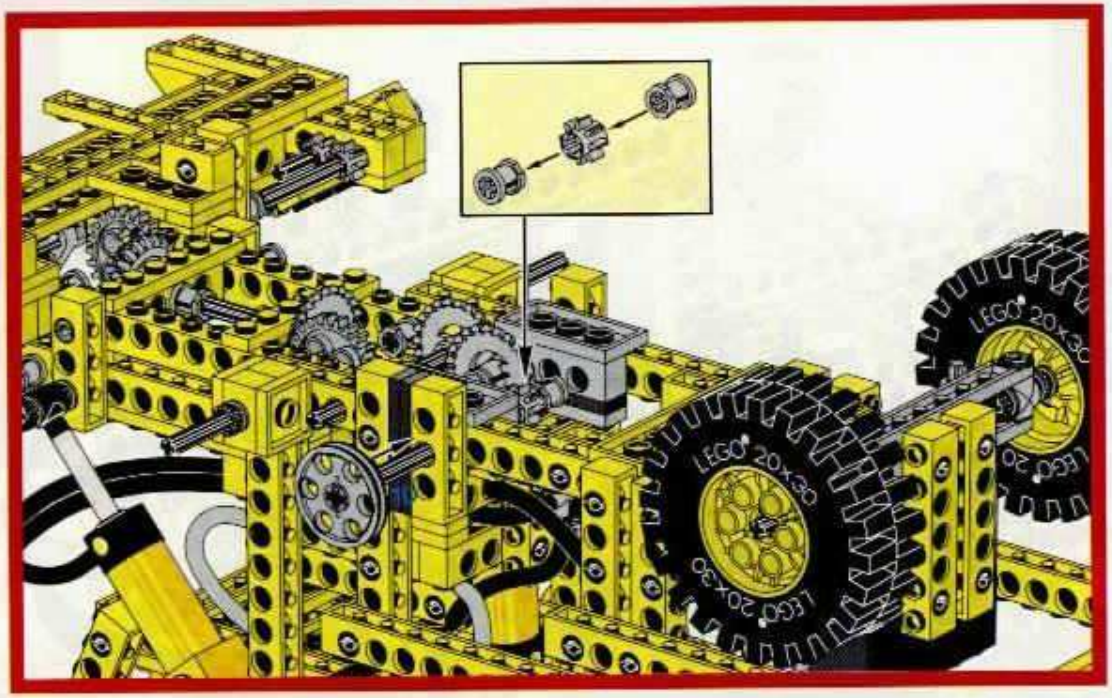
LEGO 20×30
LEGO 20×30
LEGO 20×30
LEGO 20

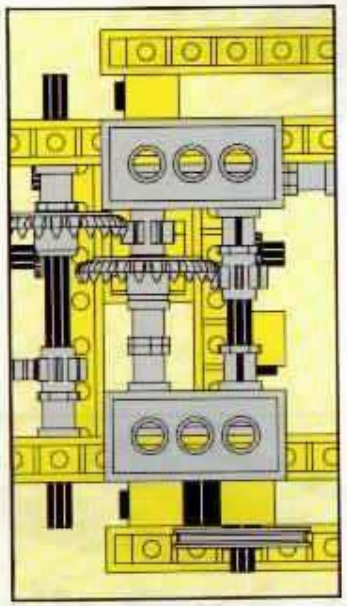

4

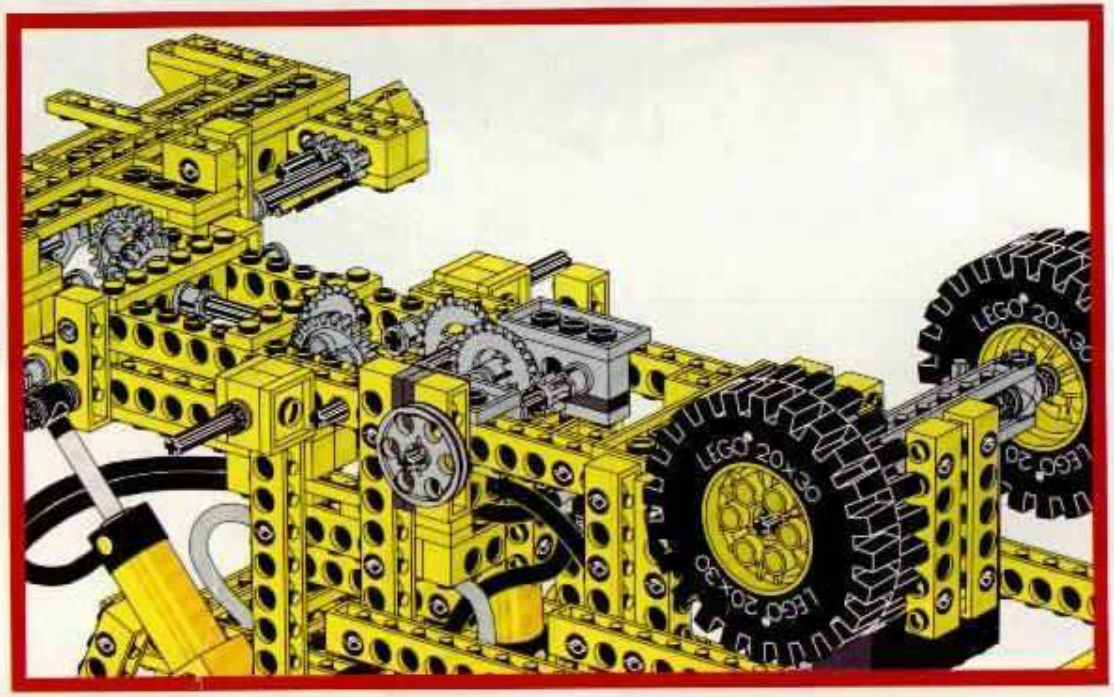
LEGO 20×30
LEGO 20×30
LEGO 20×30
LEGO 20

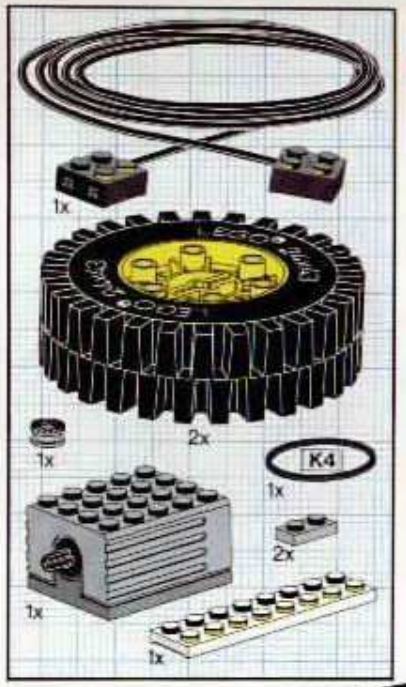
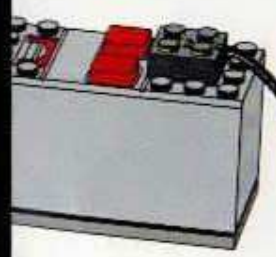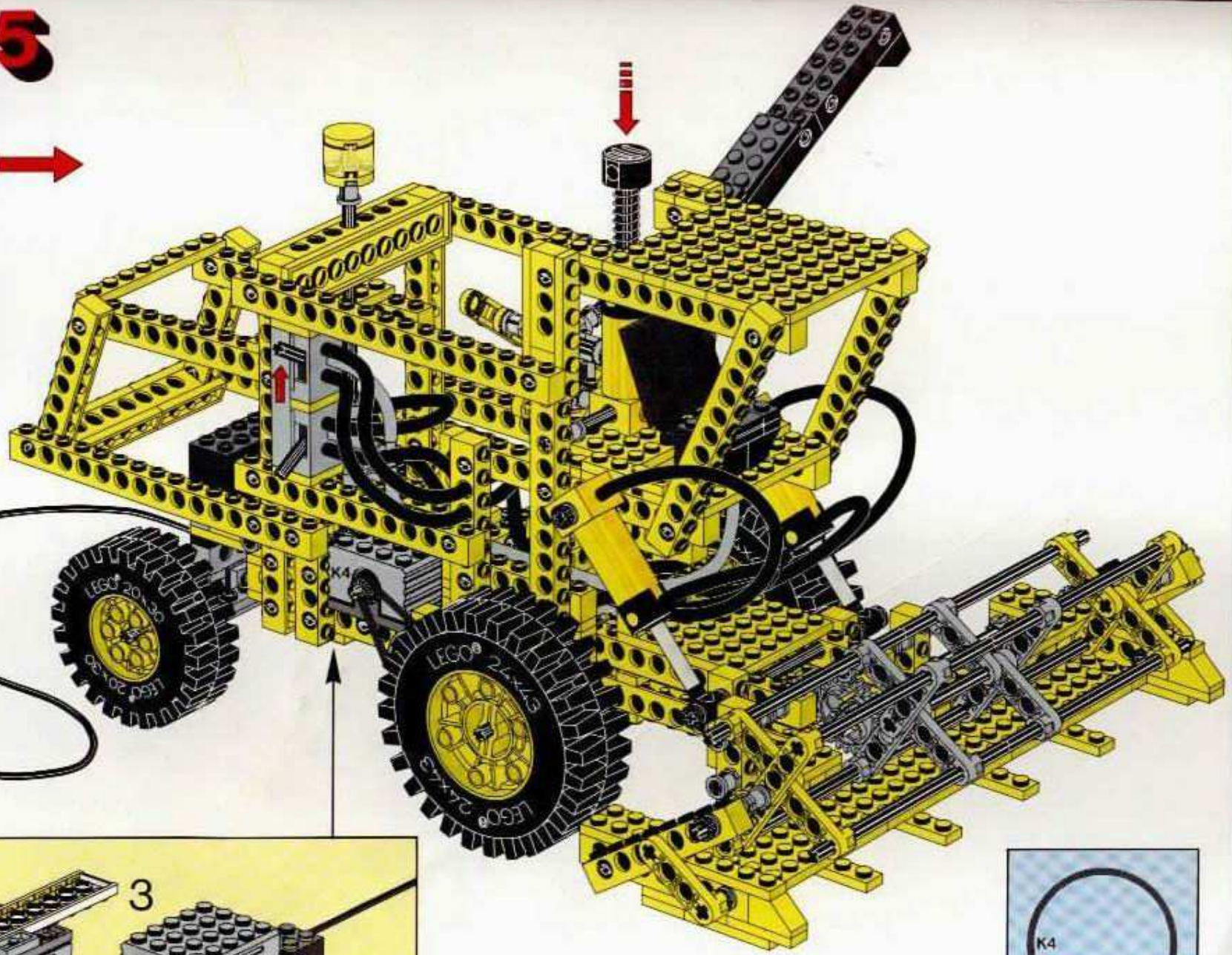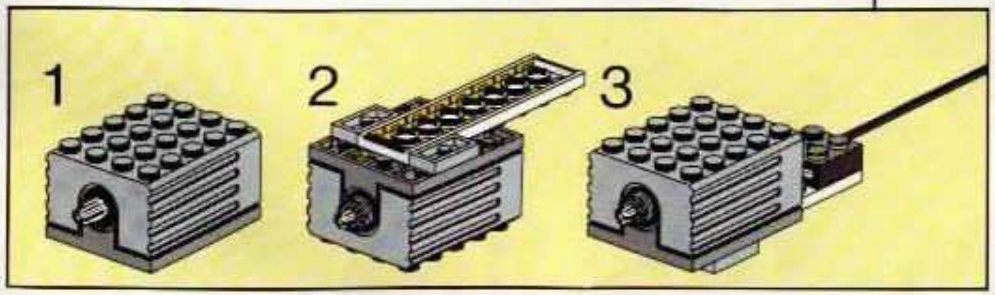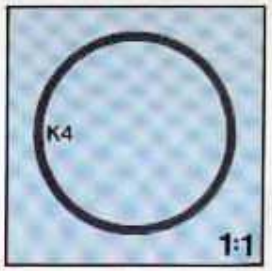
5