LEGO Technic

8485

577118

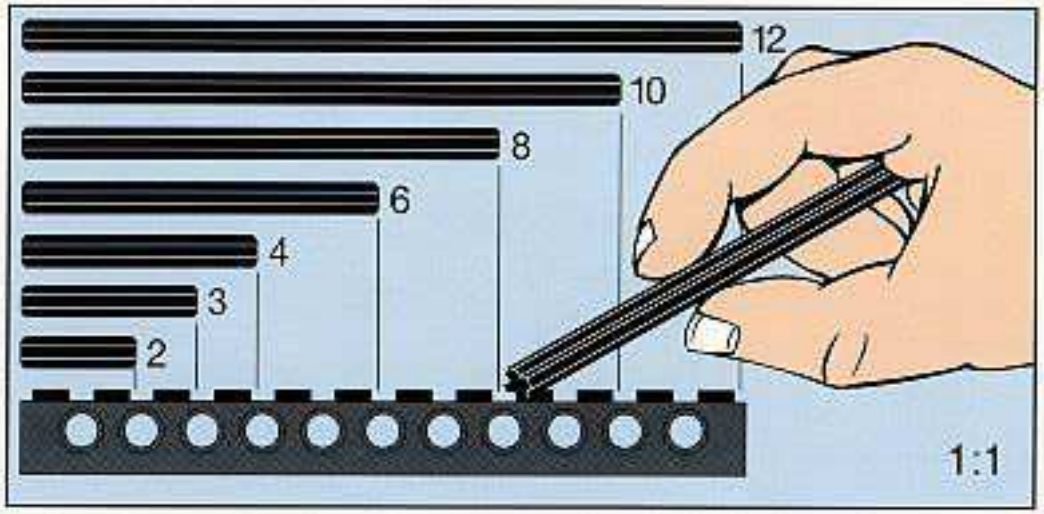
12
10
8
6
4
3
2
1:1

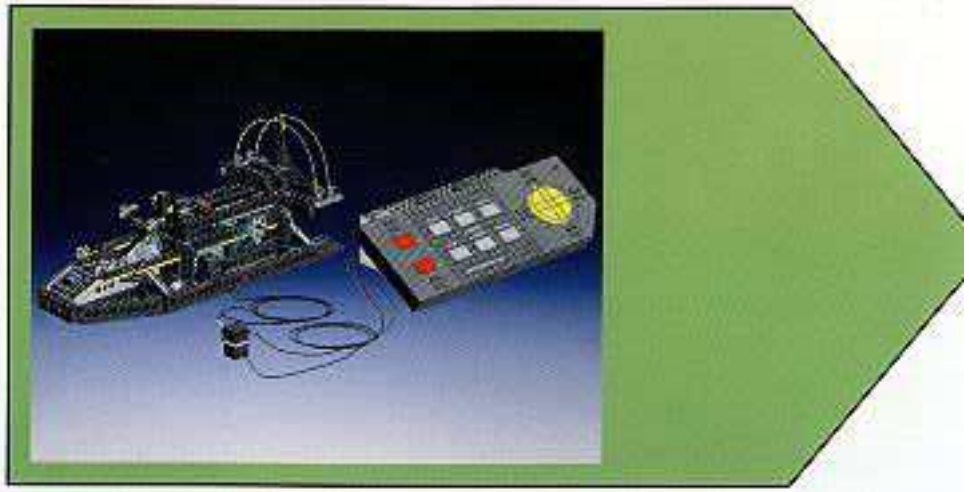

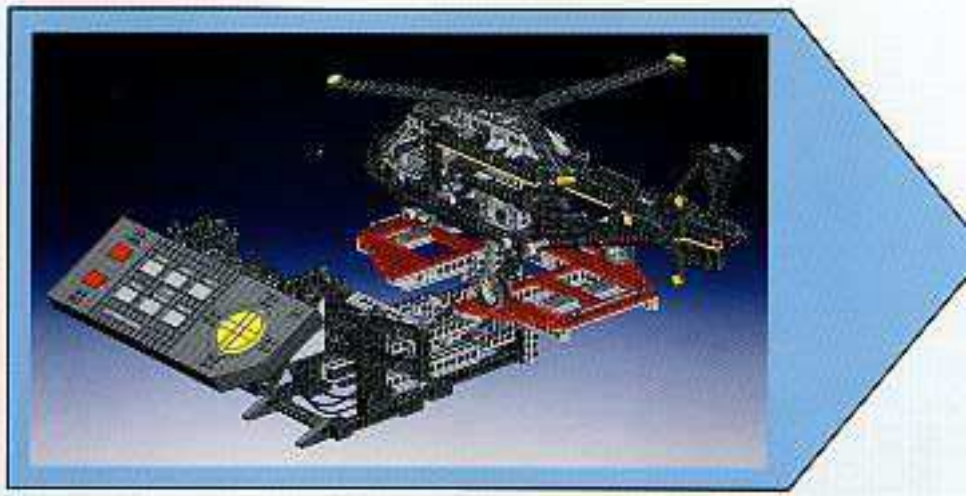

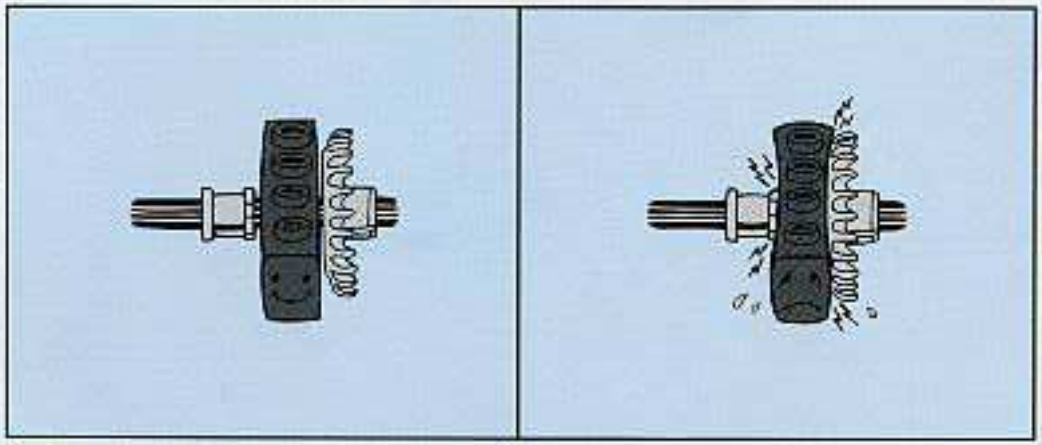

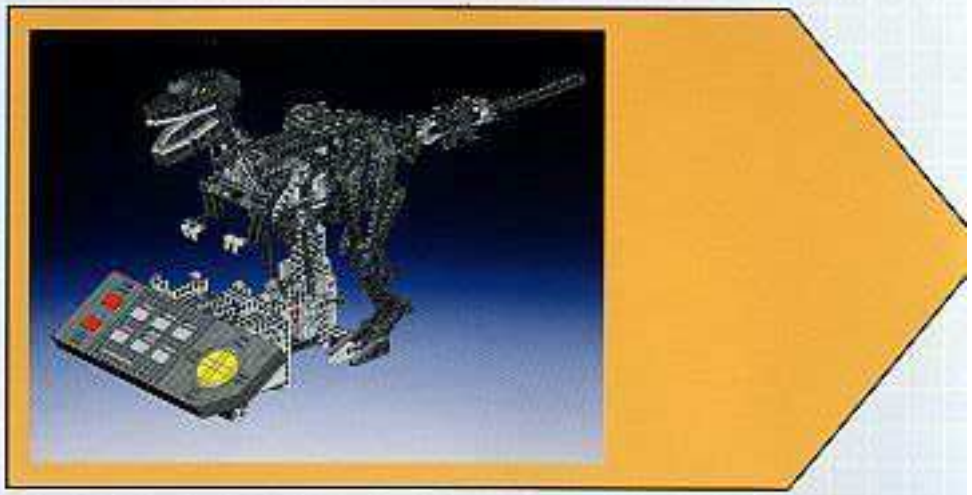

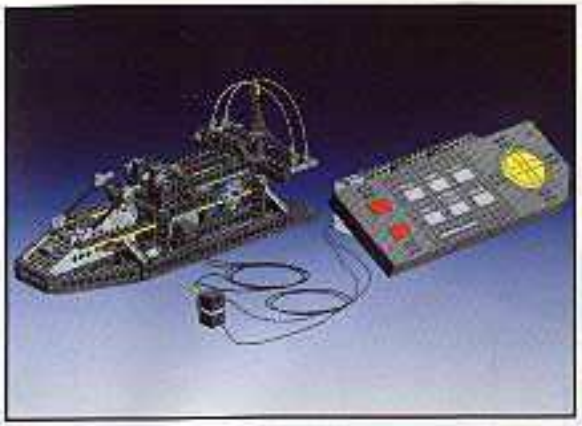

2

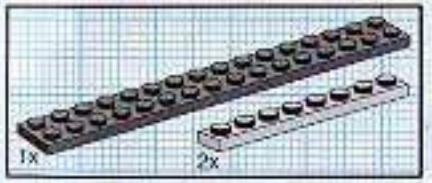

1

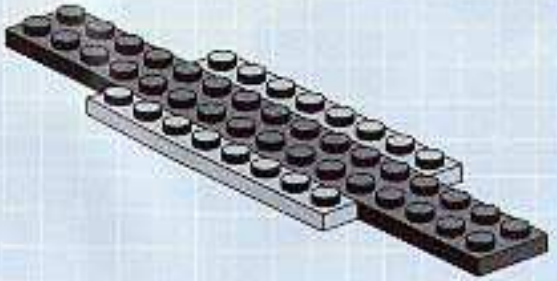

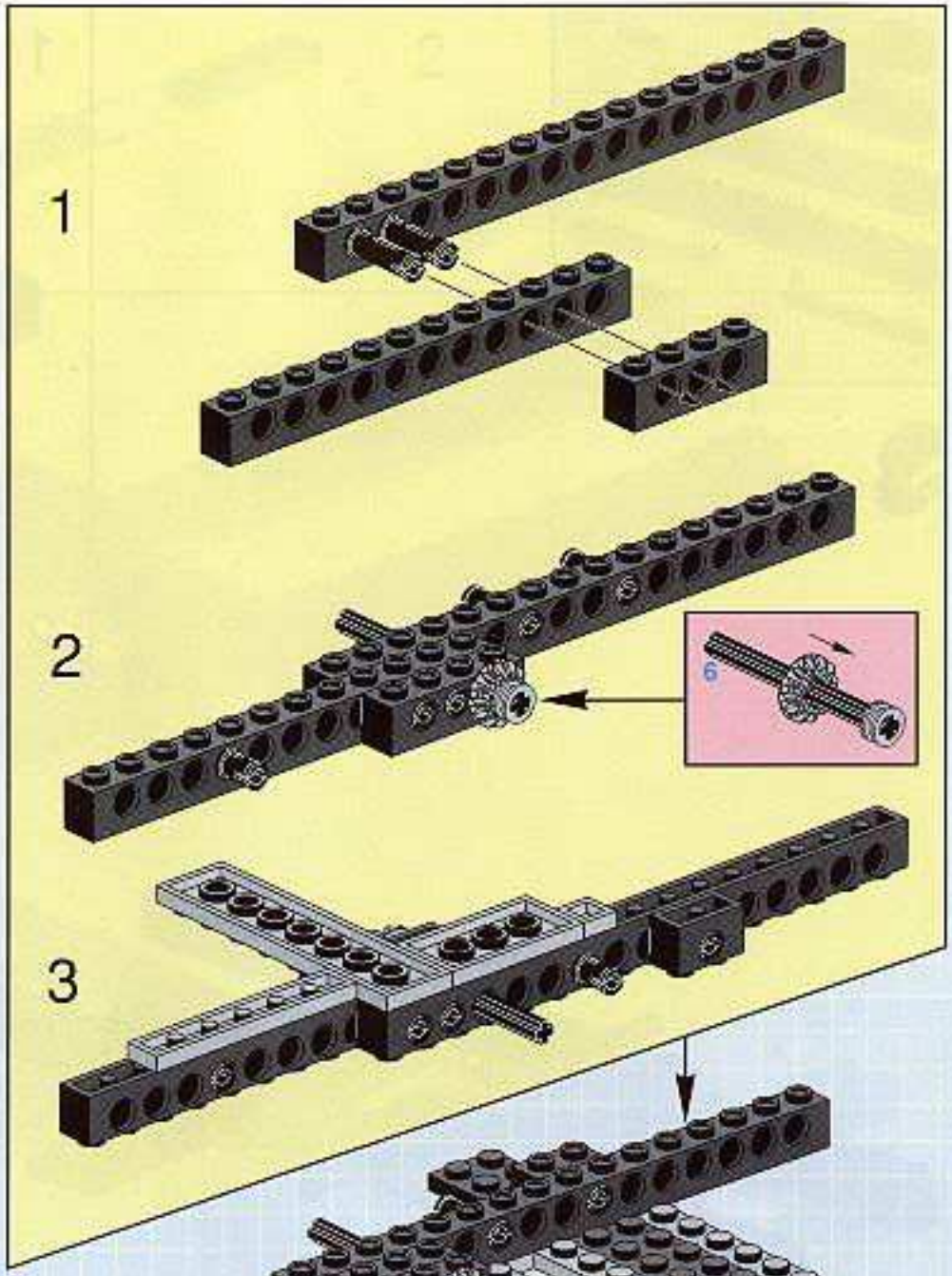

3

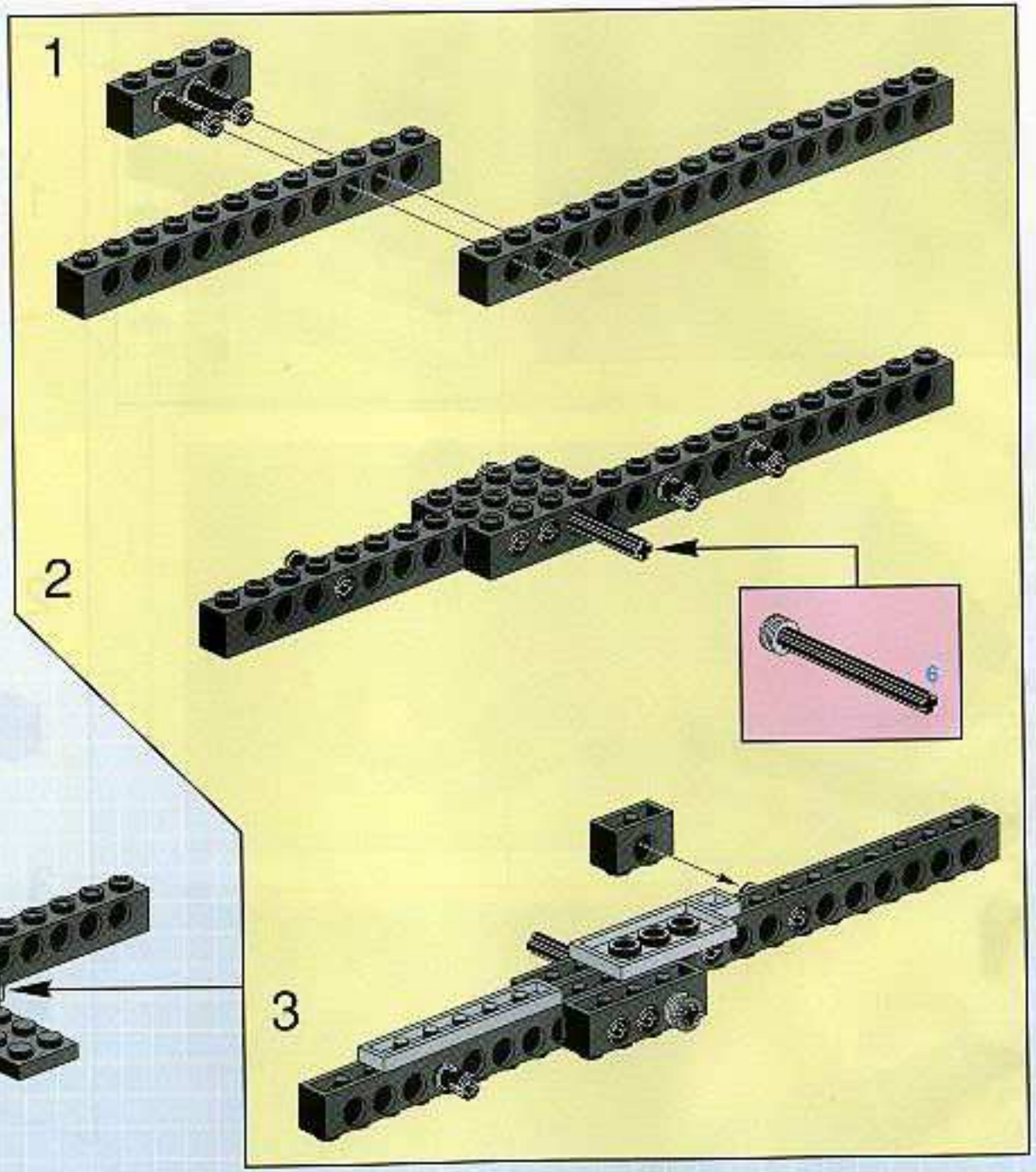

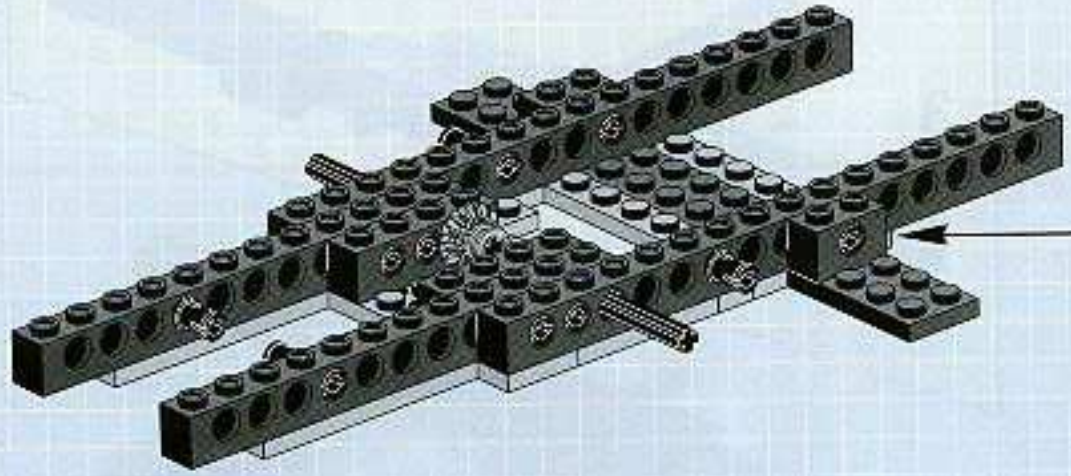

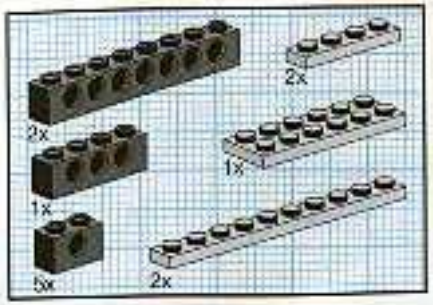

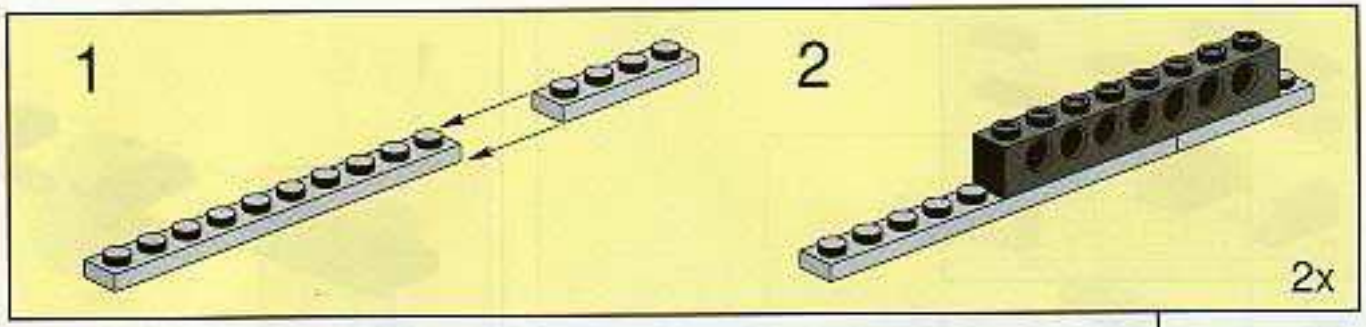

4

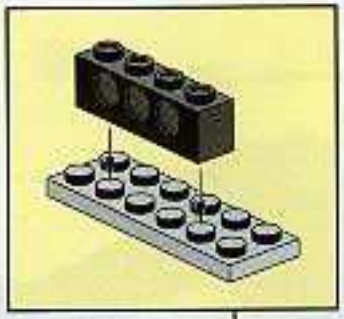

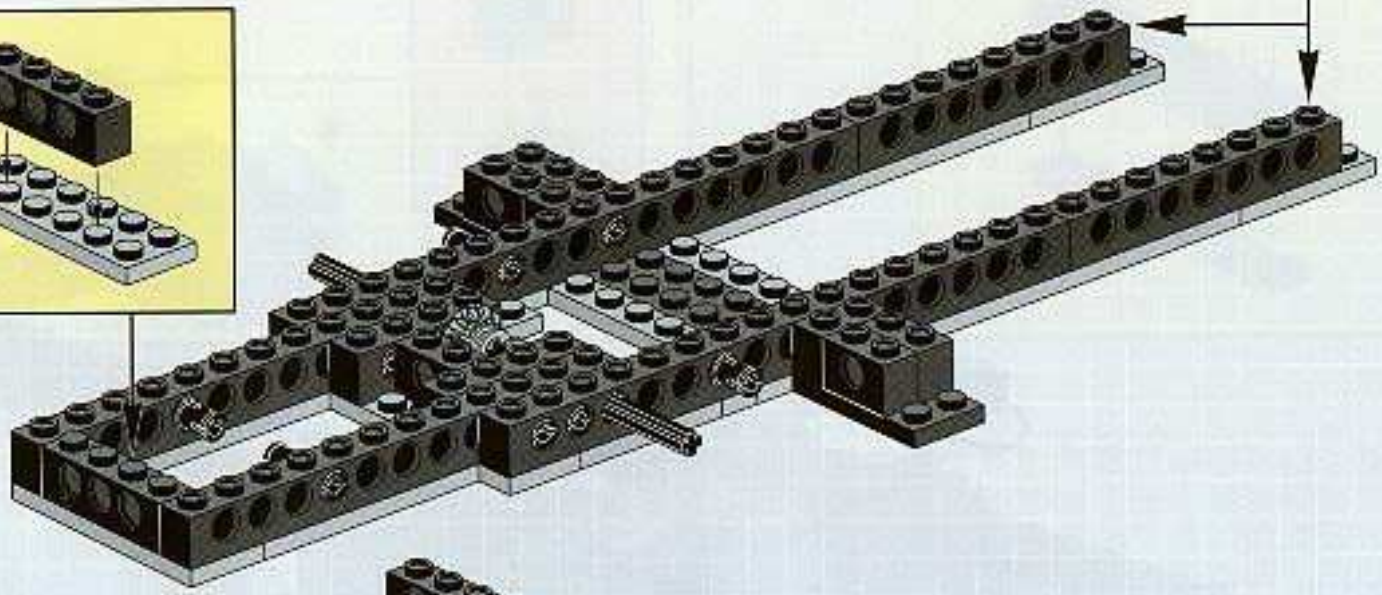

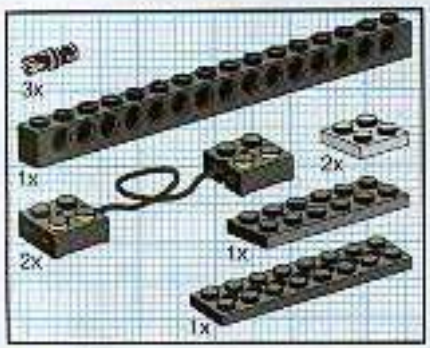

5

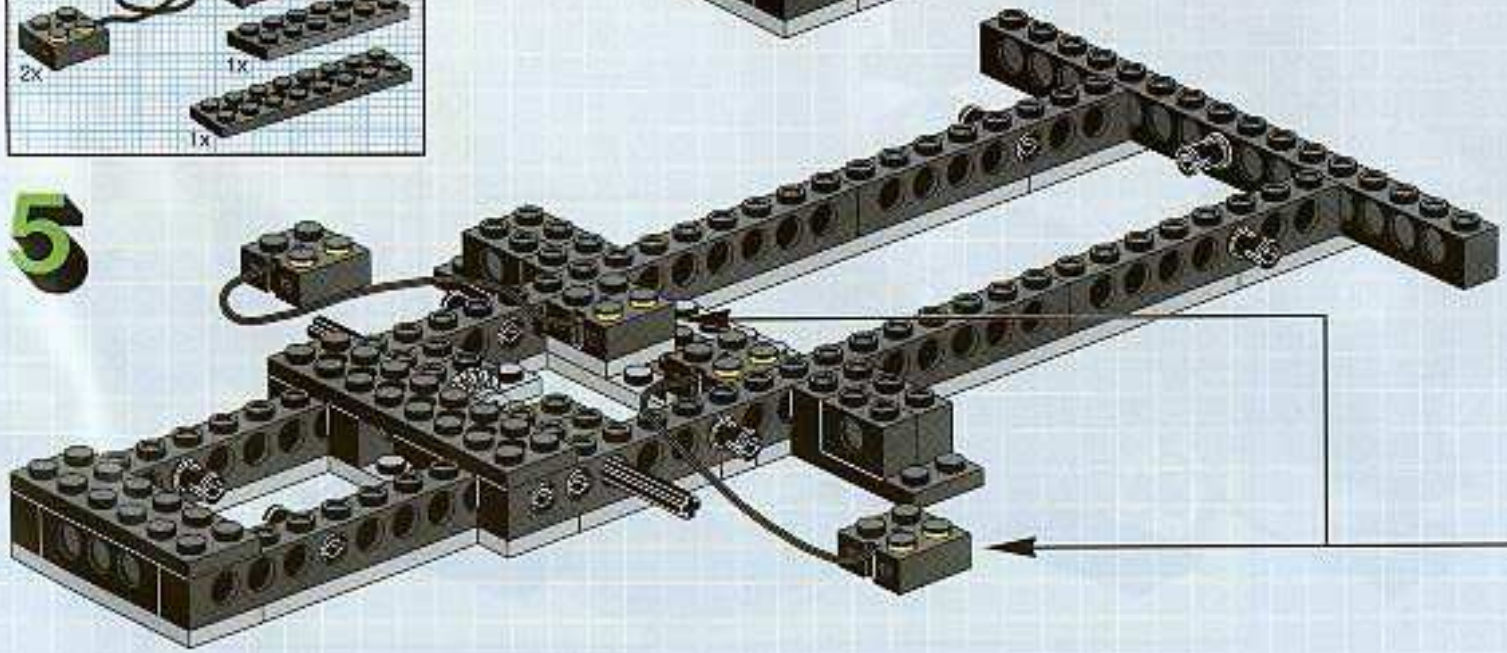

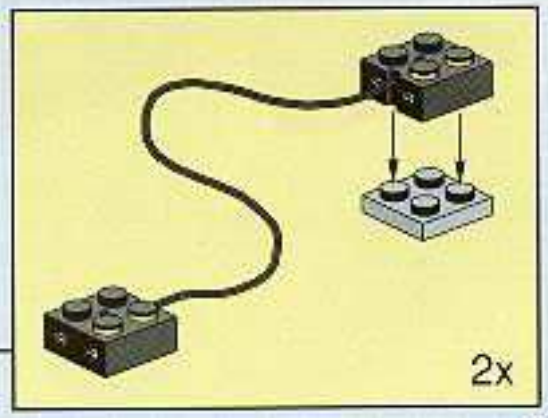

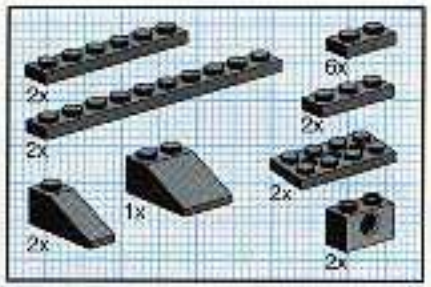

6

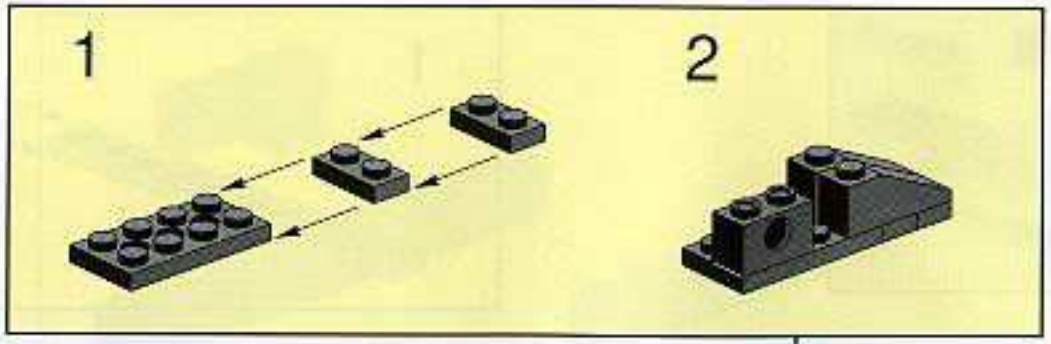

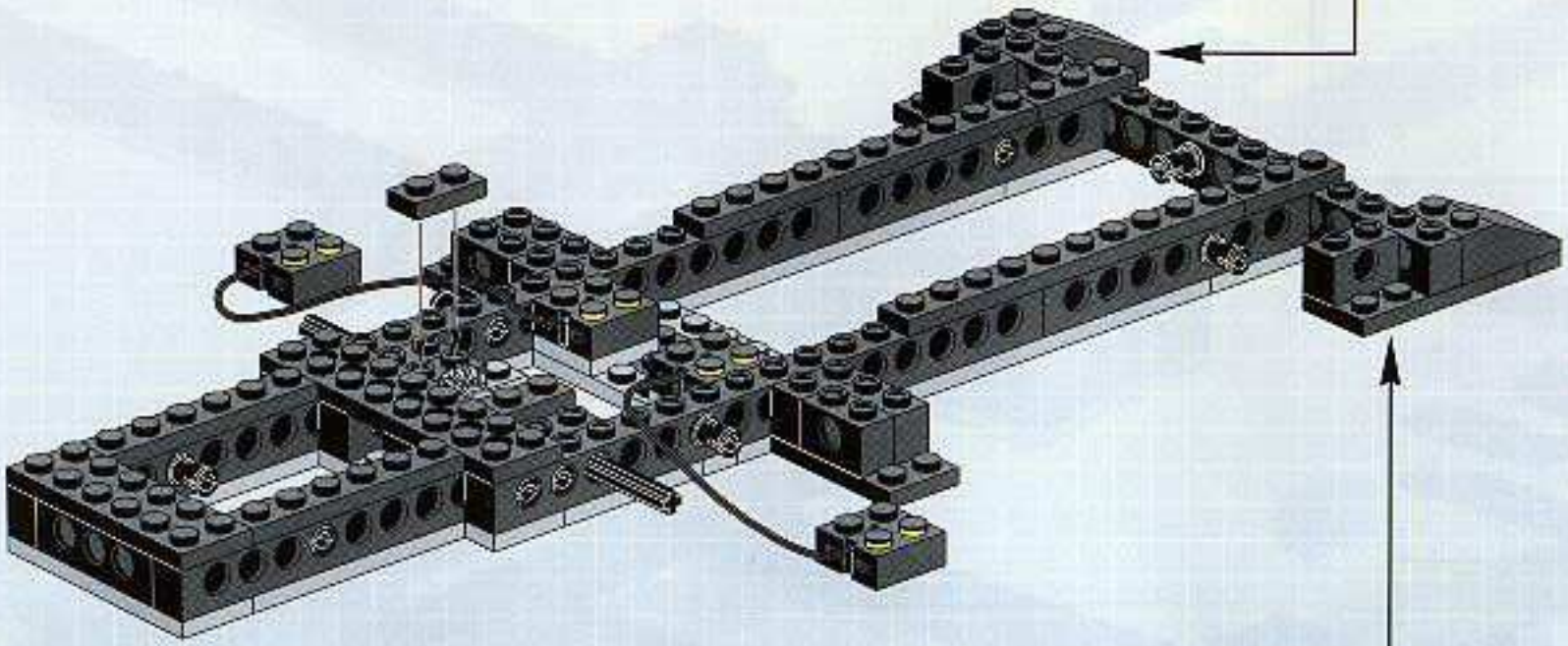

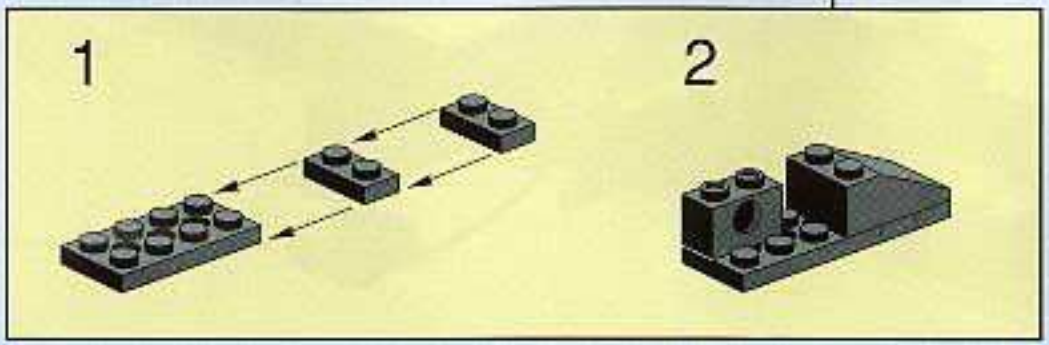

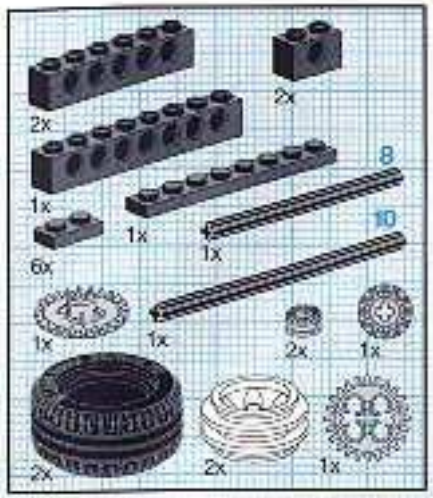

7

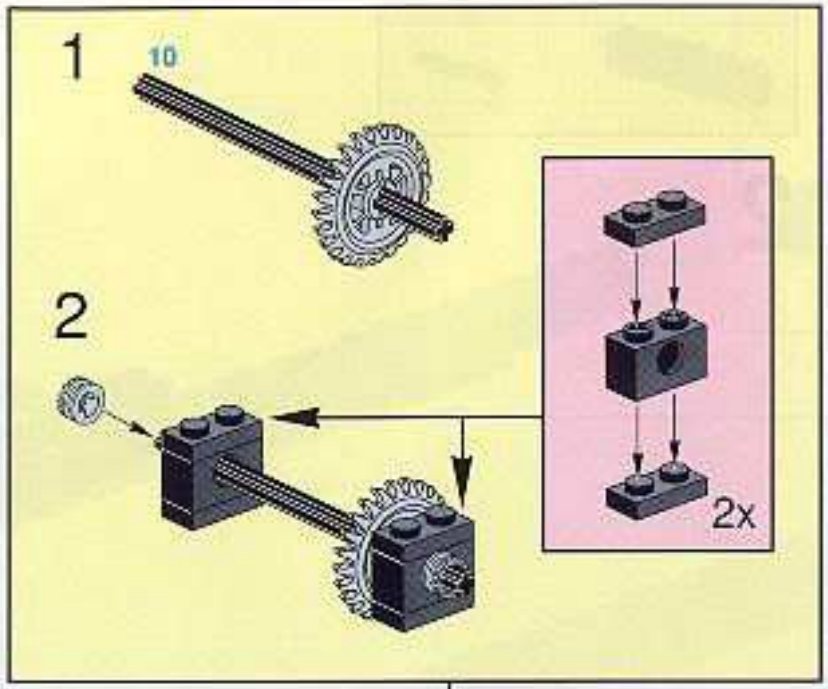

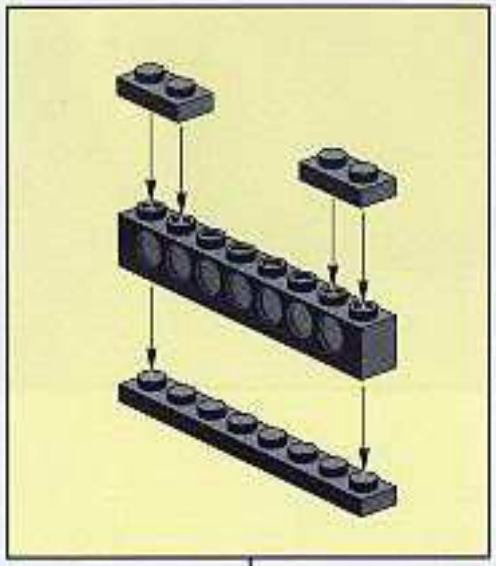

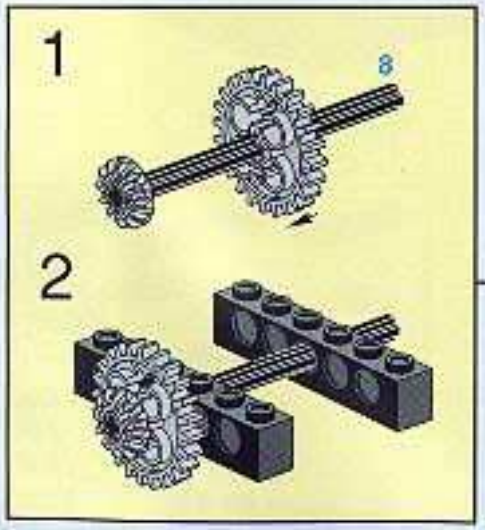

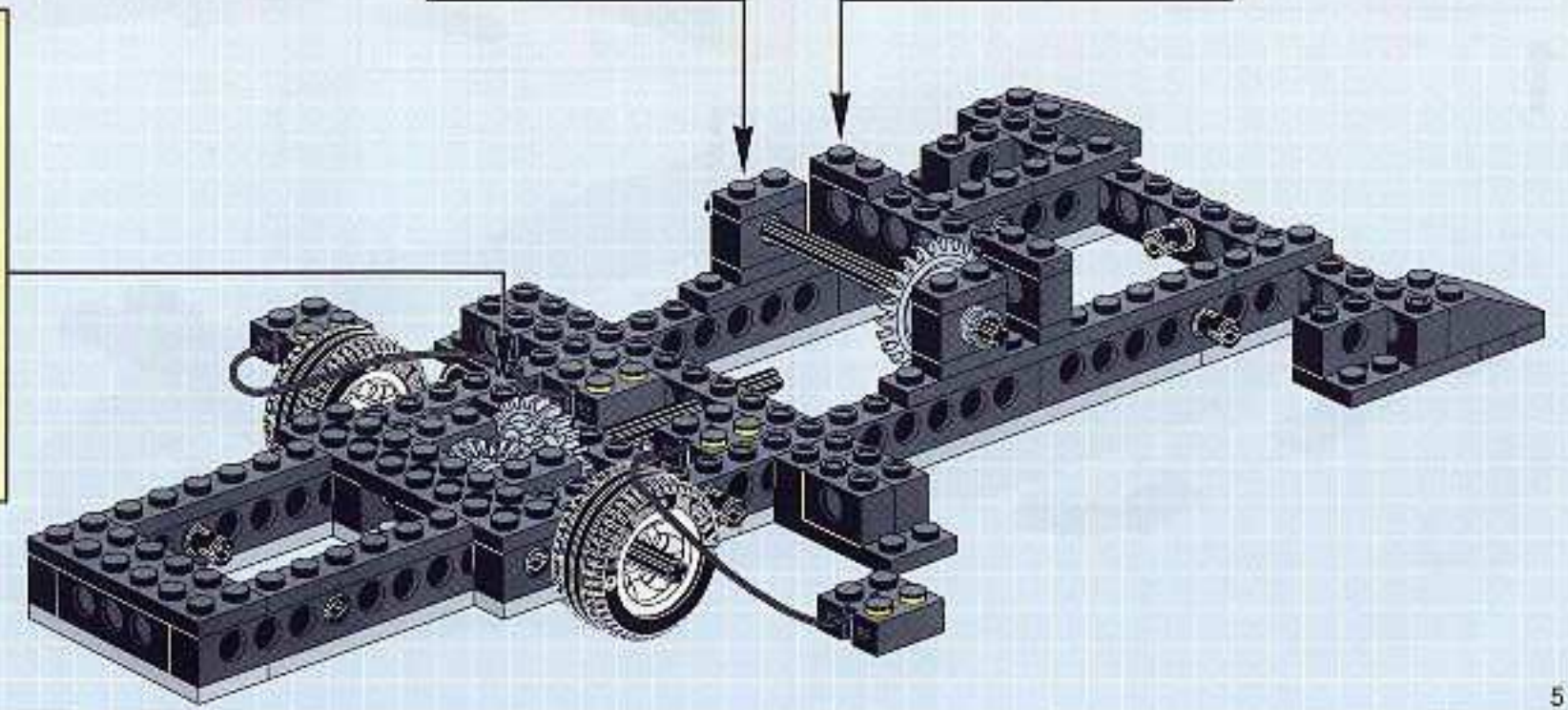

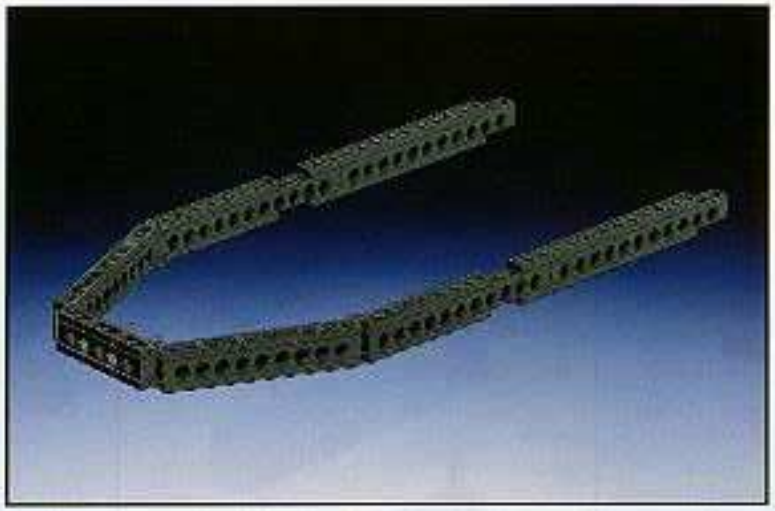

1

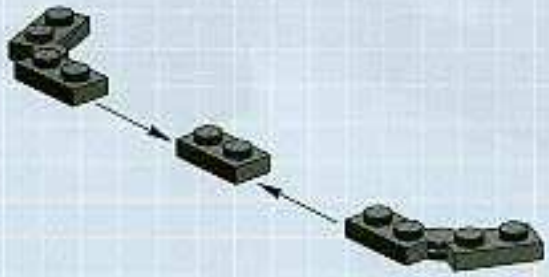

2

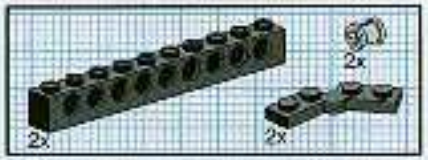

3

4

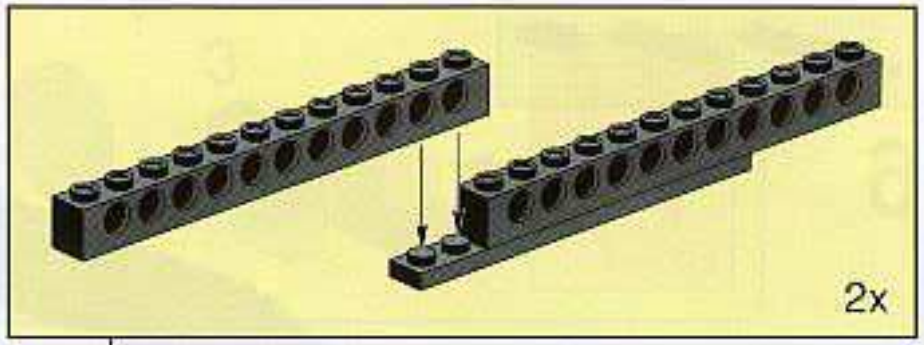

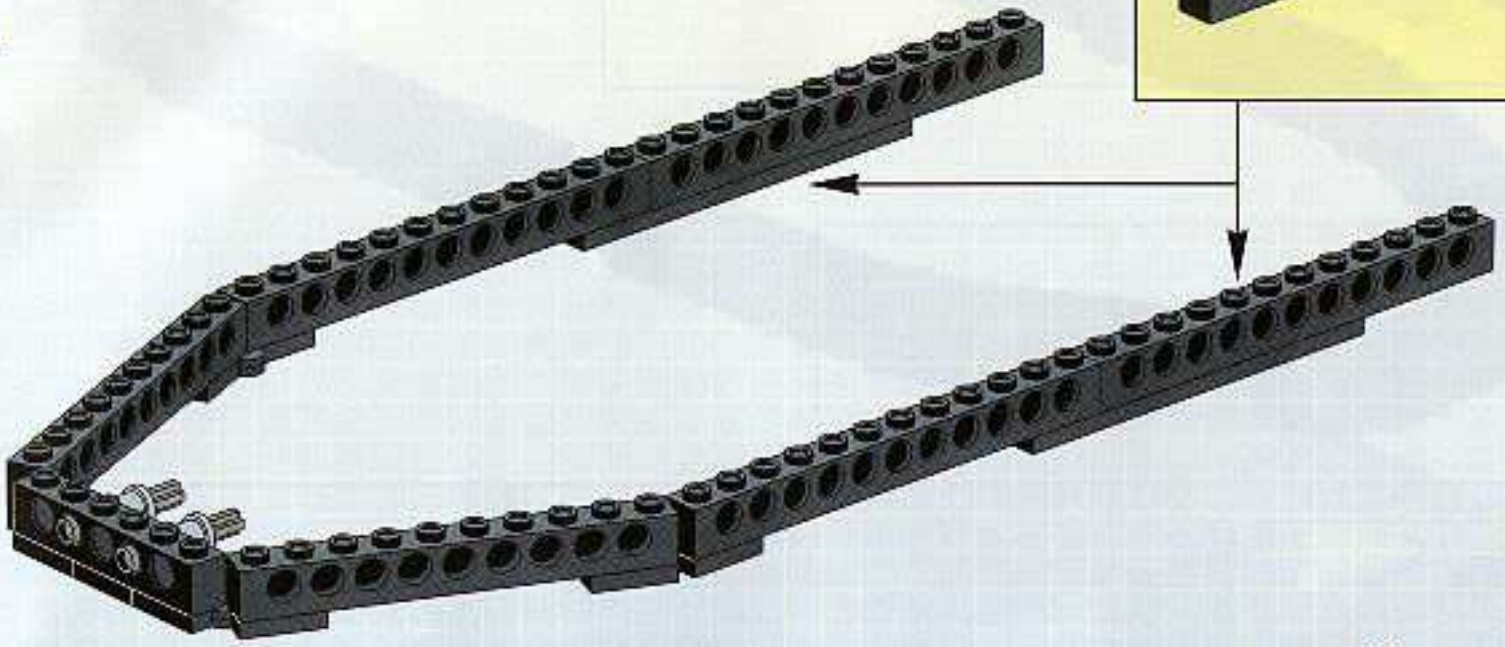

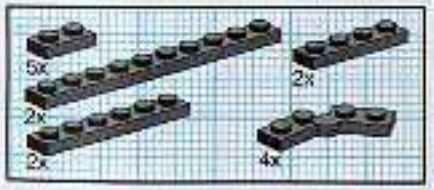

5

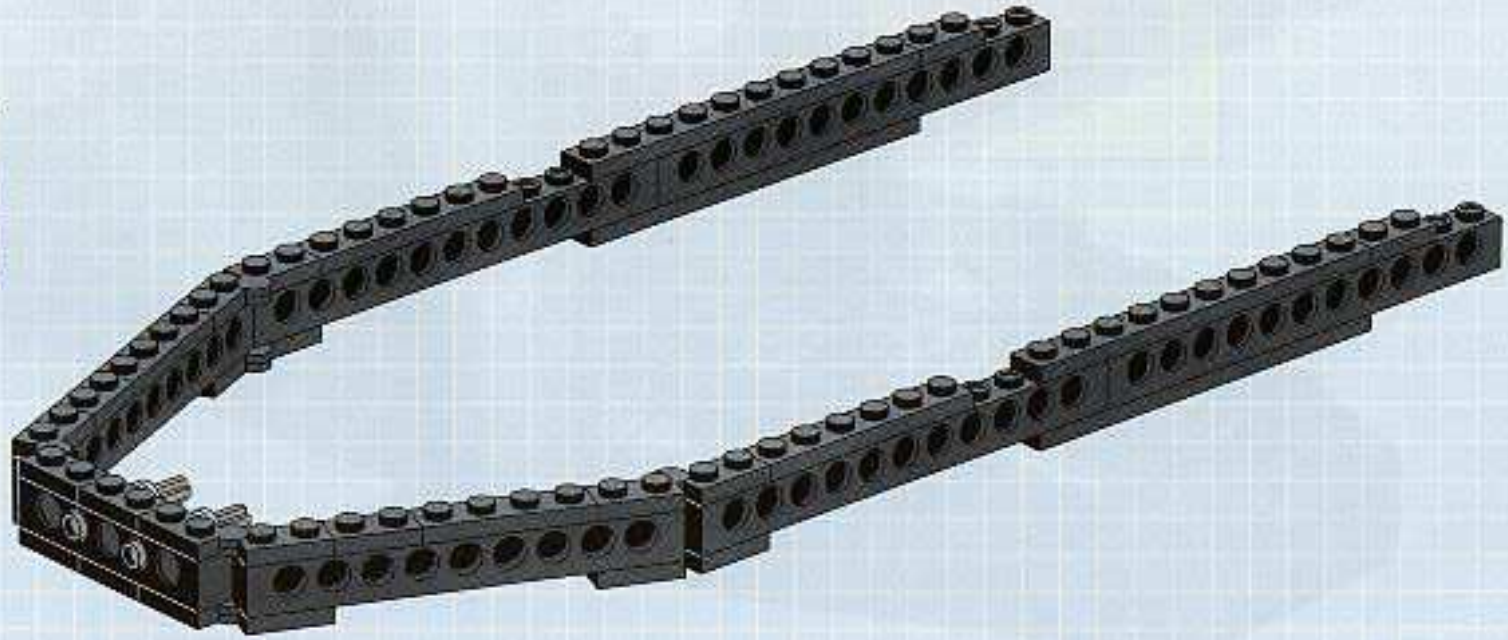

6

8

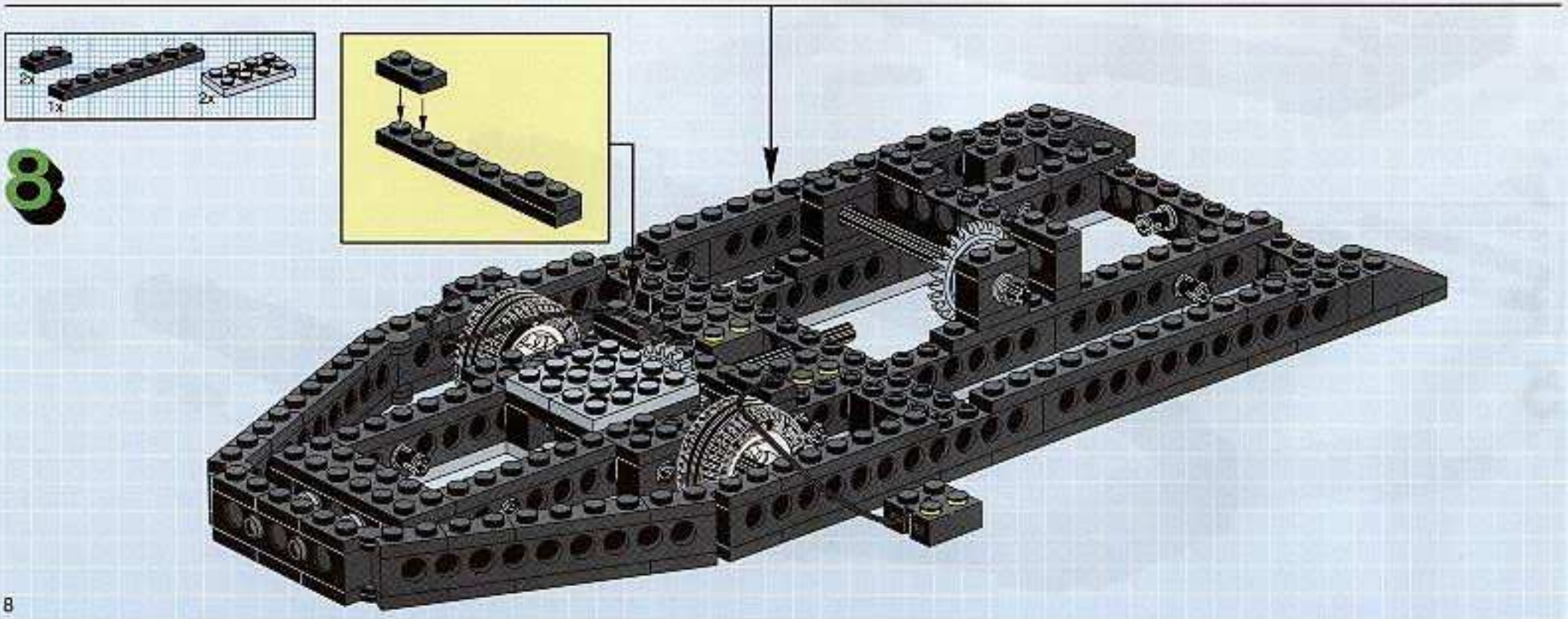

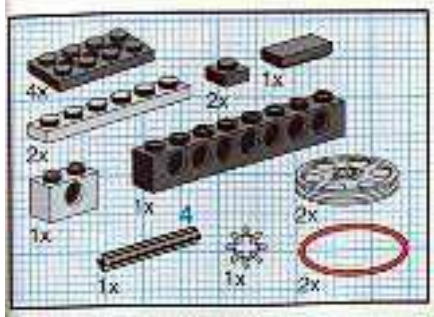

9

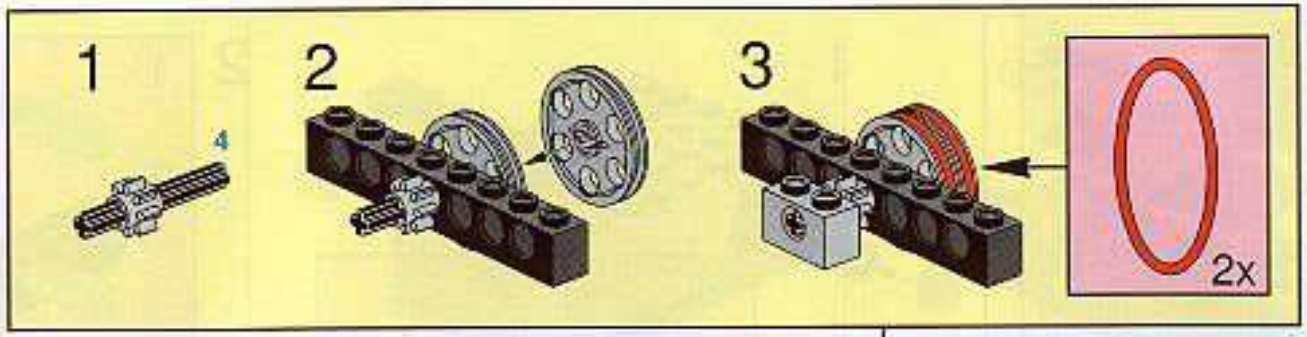

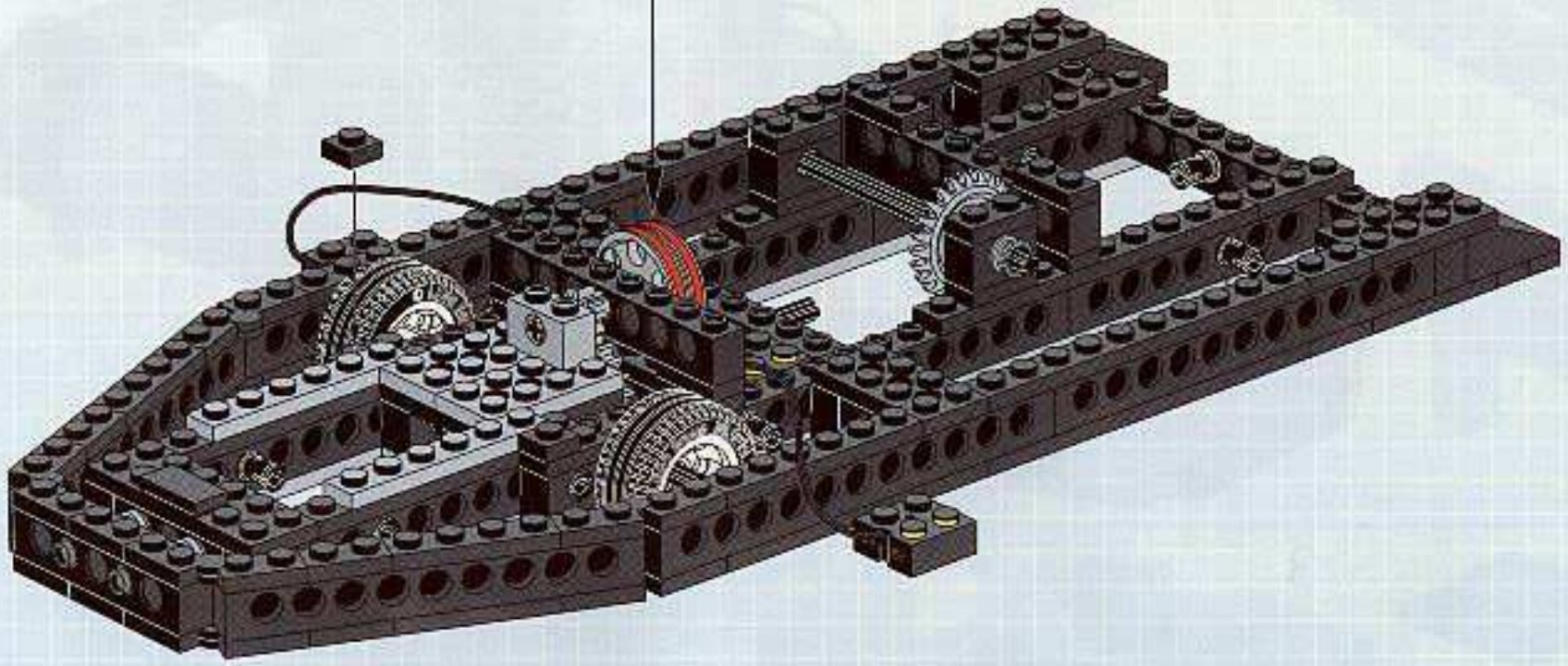

10

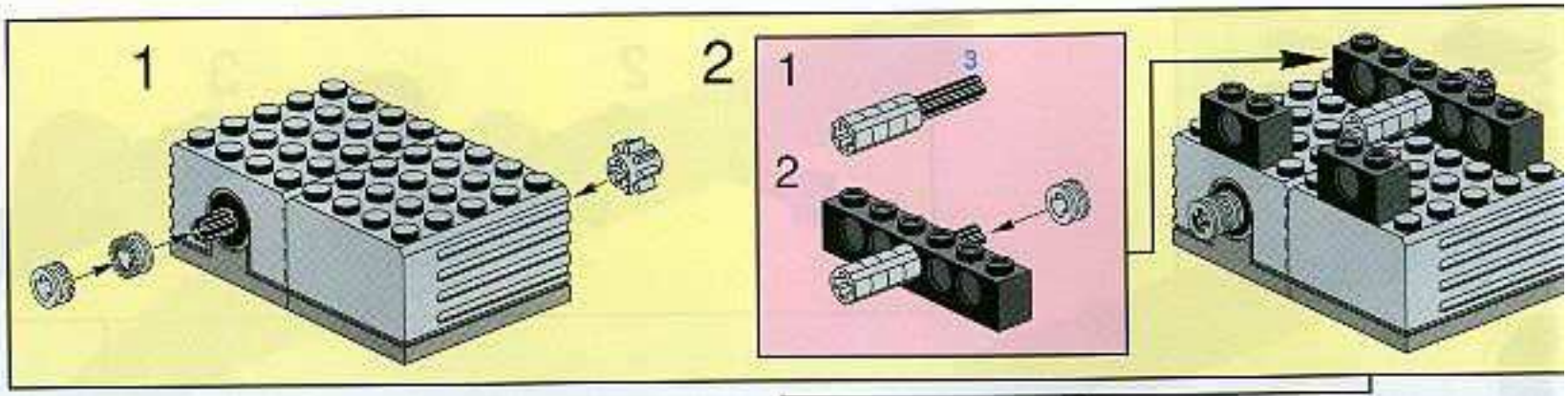

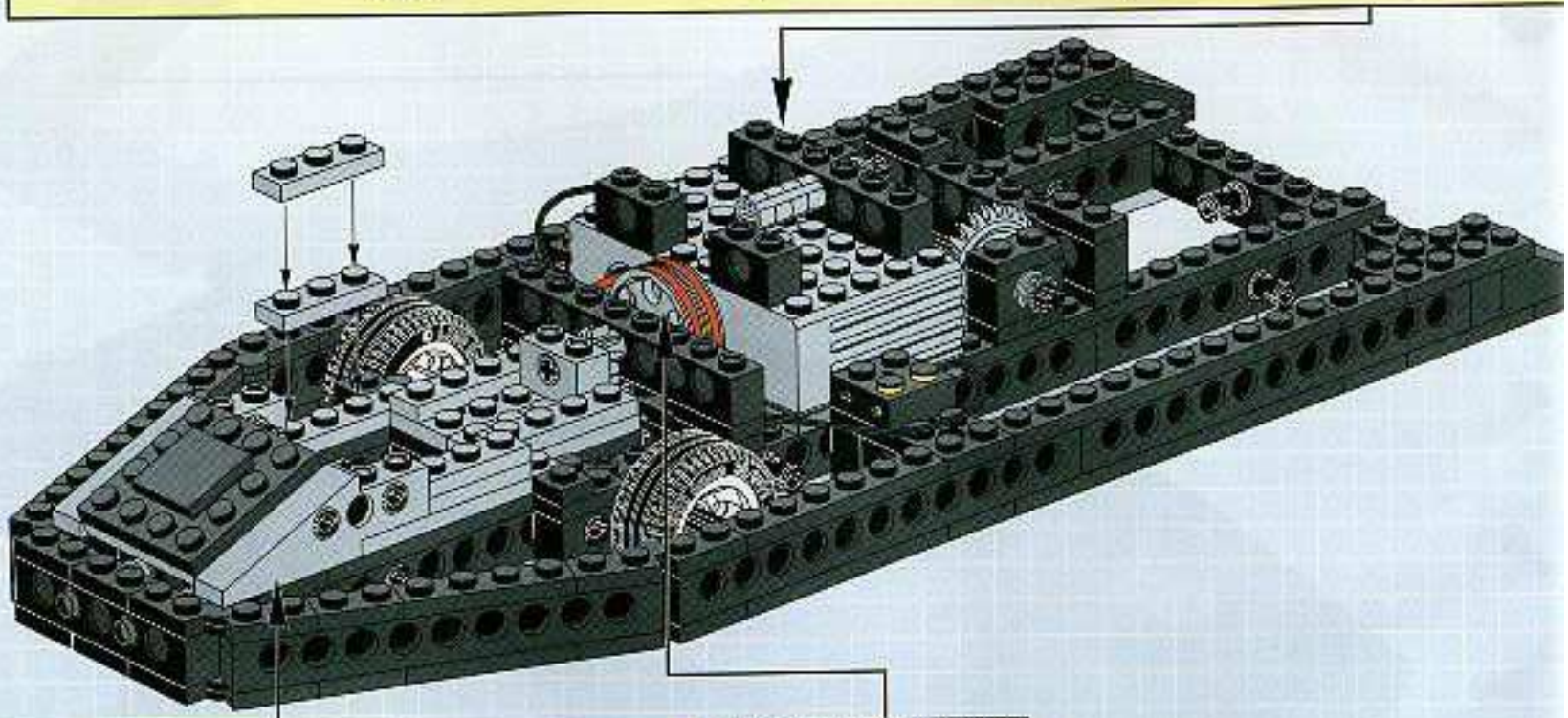

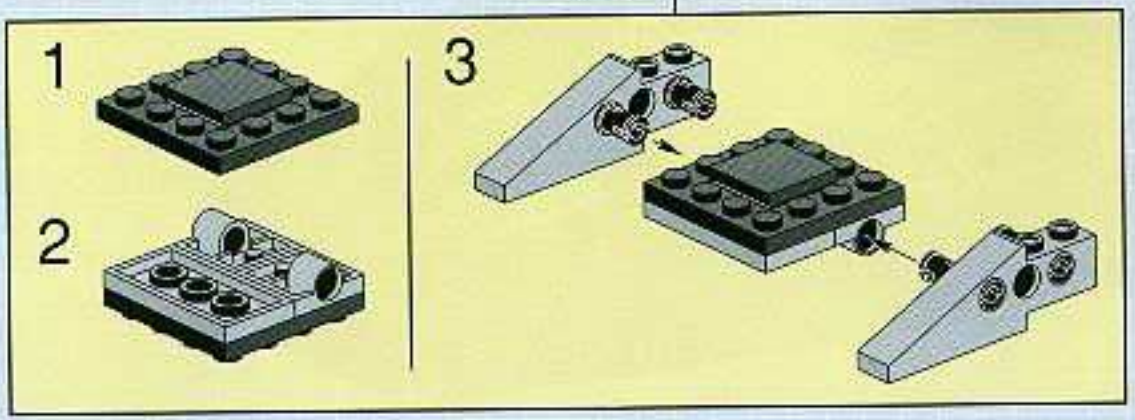

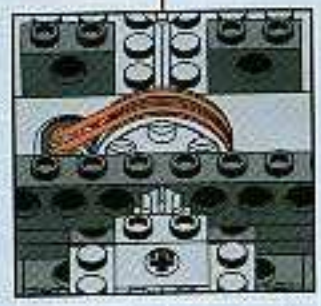

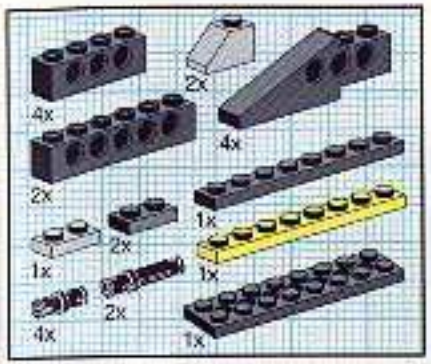

11

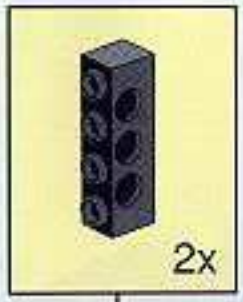

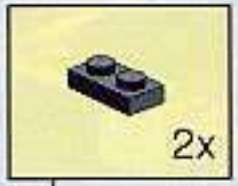

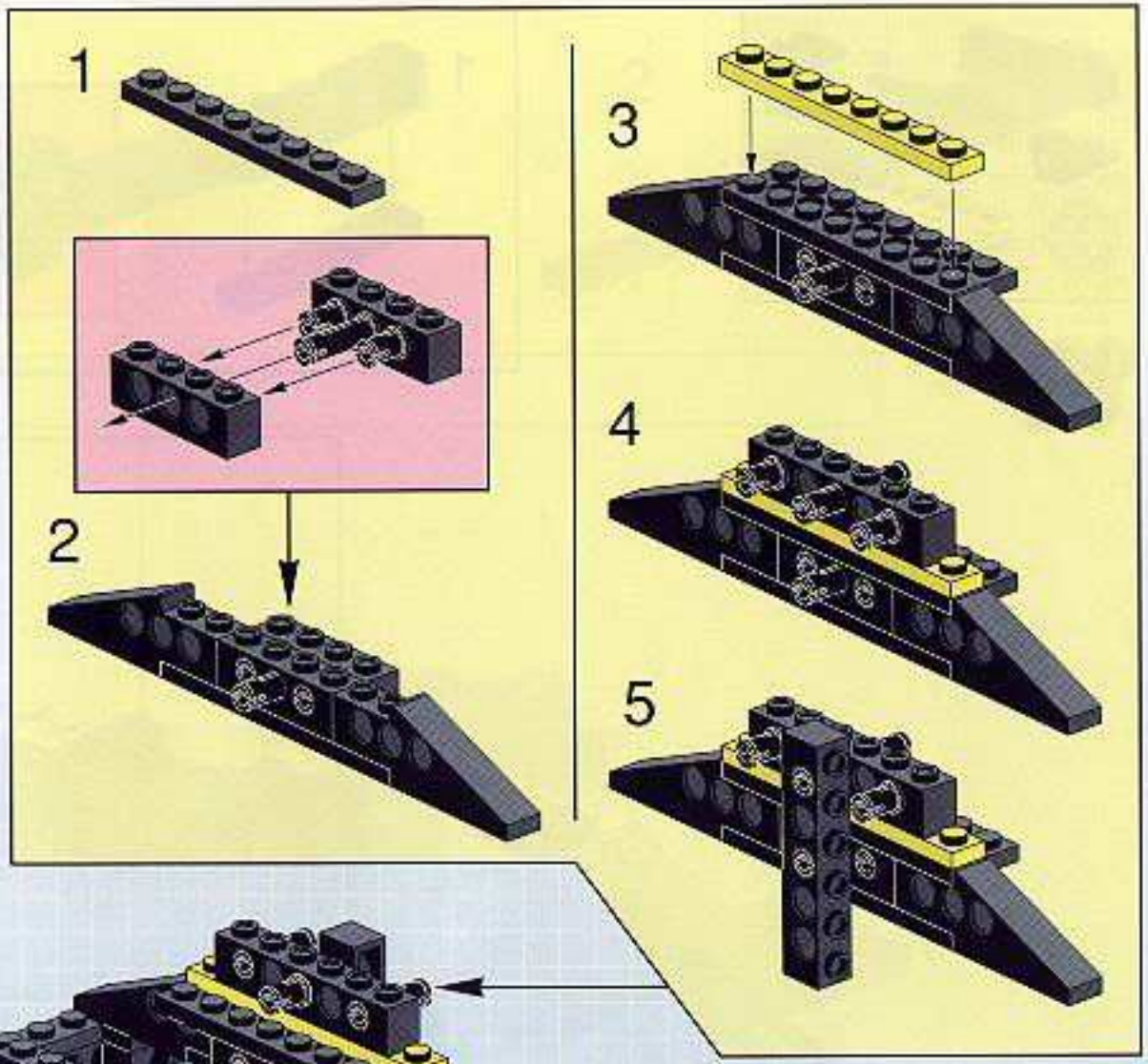

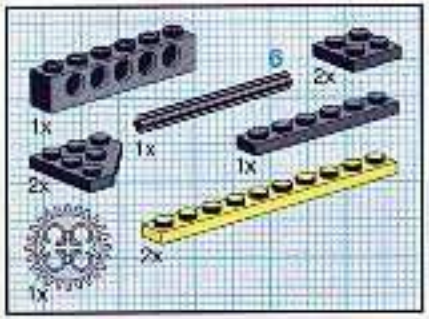

12

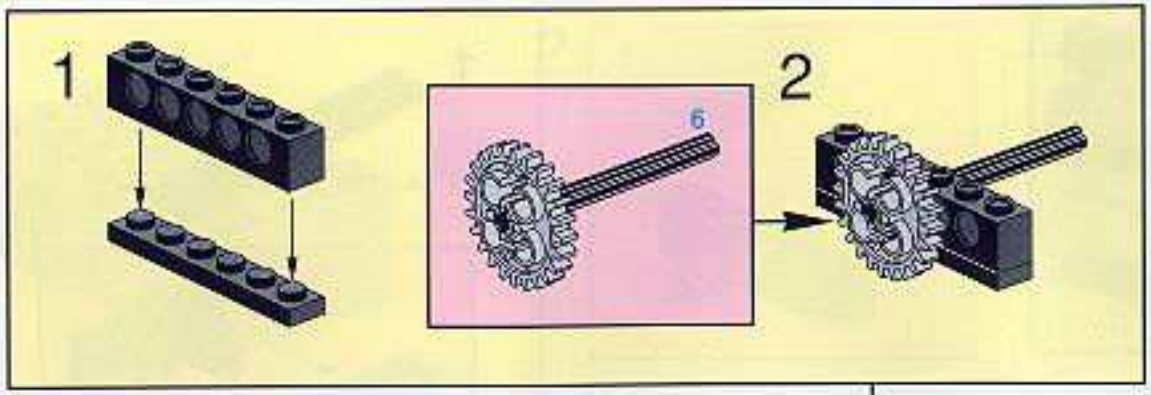

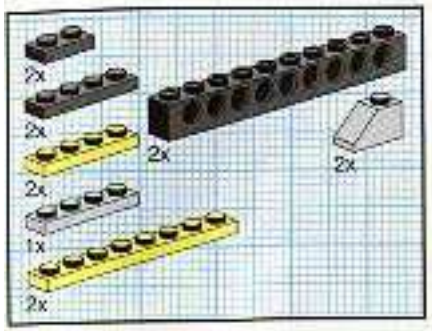

13

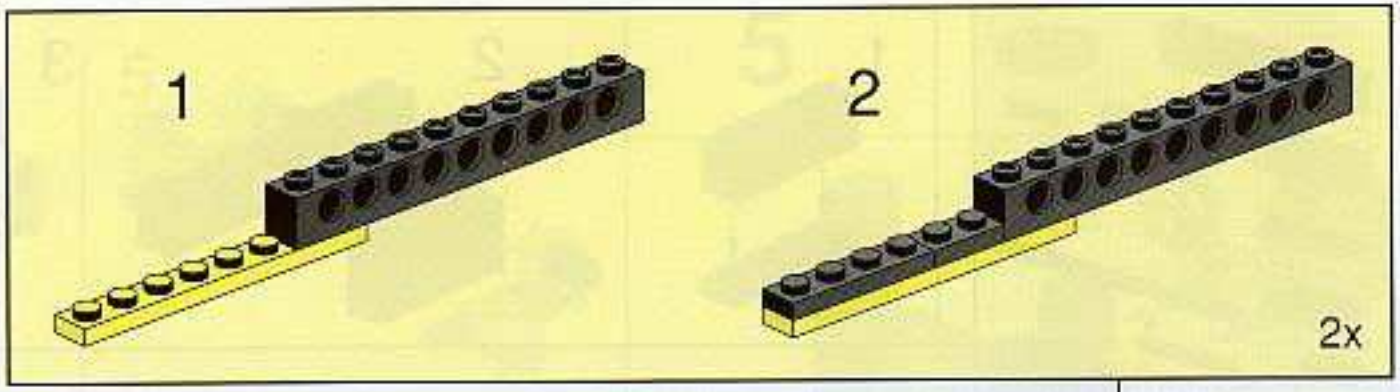

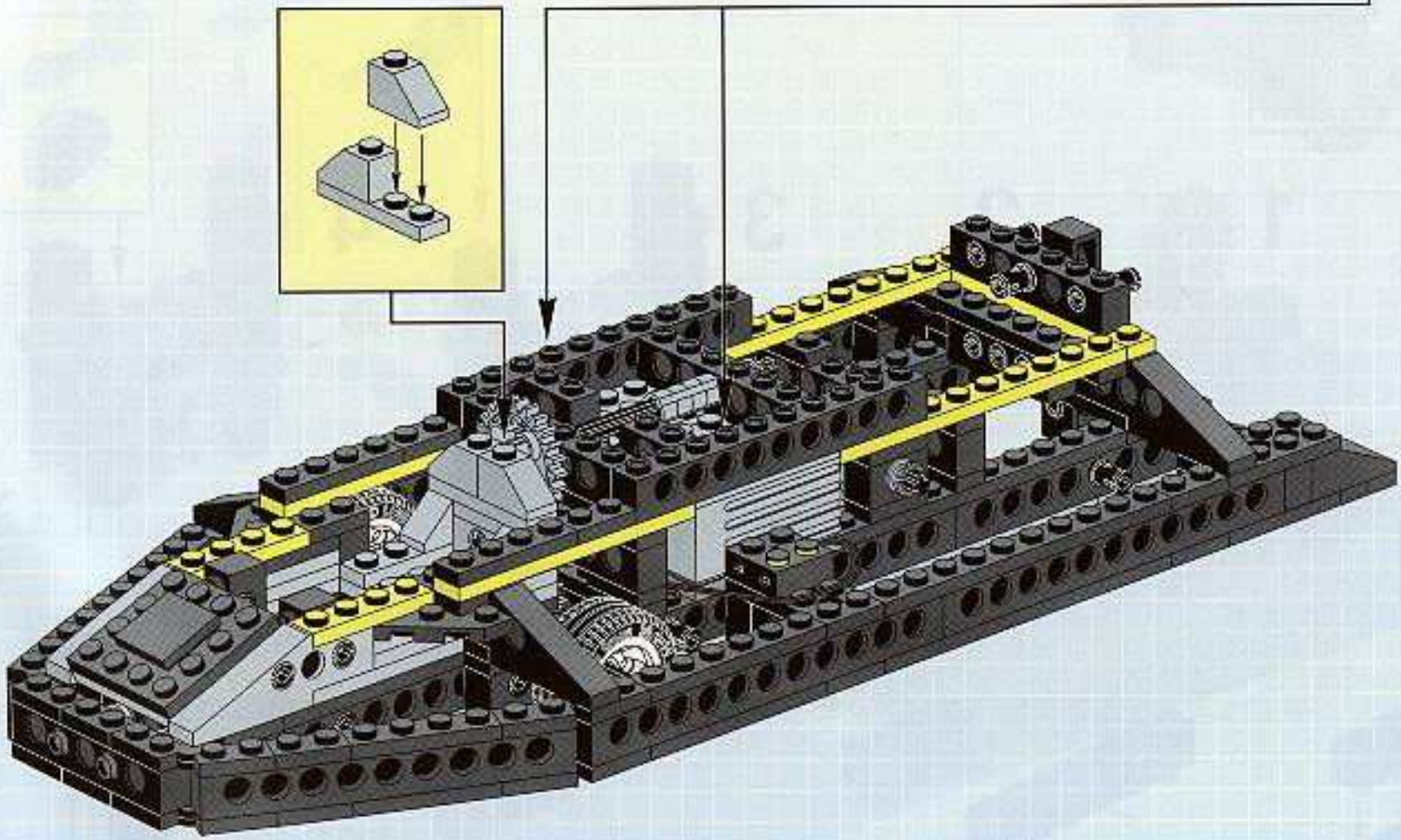

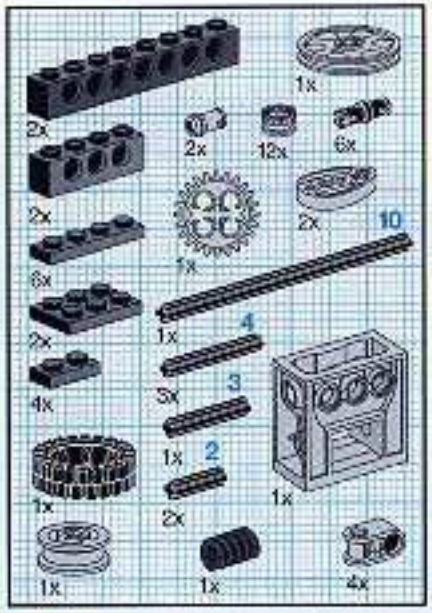
2x
1x
2x
12x
6x
2x
1x
2x
10
6x
2x
1x
4
4x
3x
3
1x
2
1x
2x
1x
1x
1x
4x

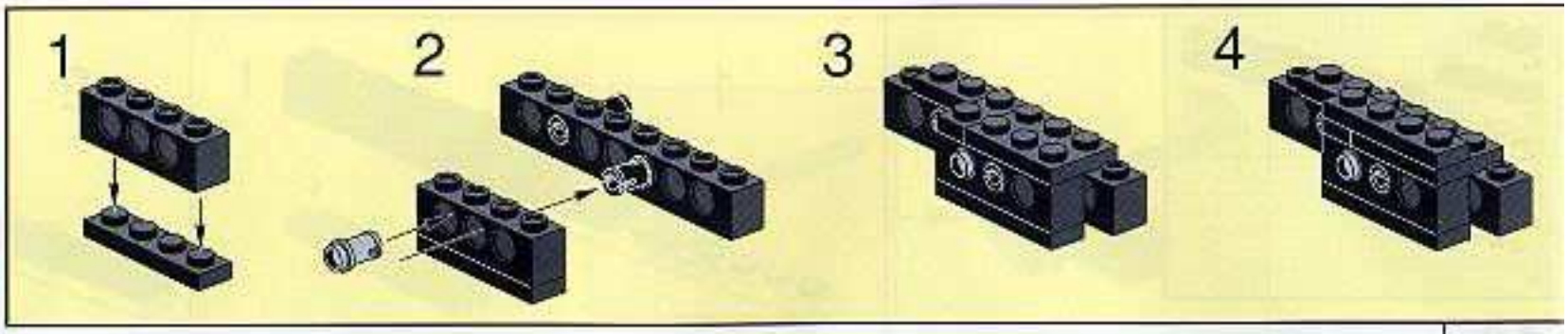
1
2
3
4

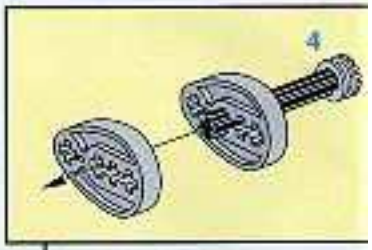
4

14

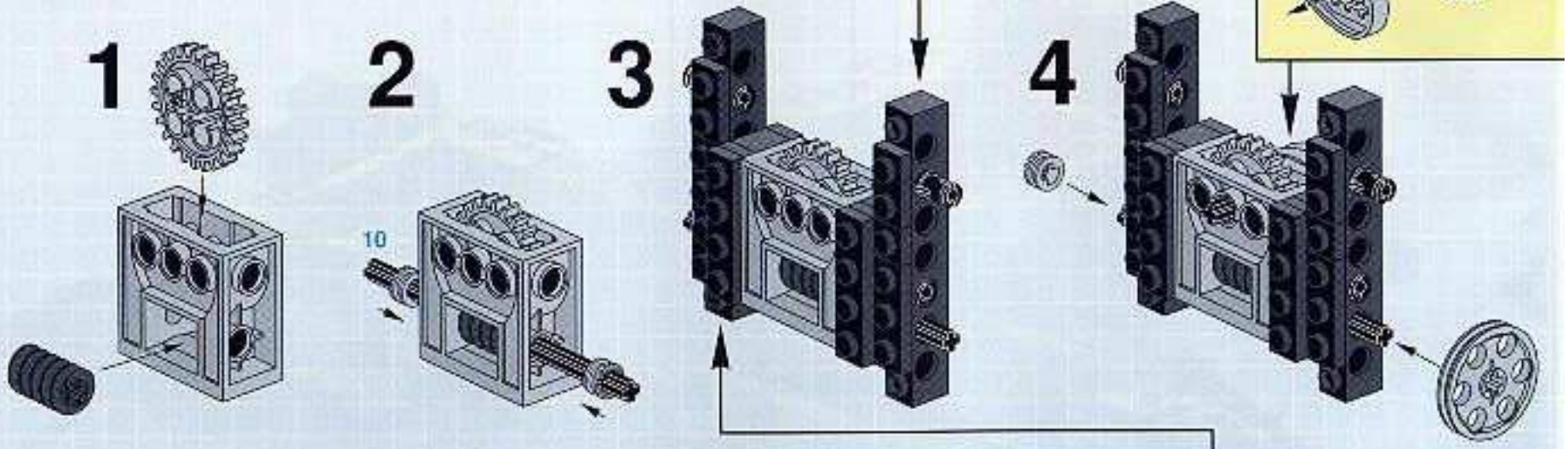
1
2
10
3
4

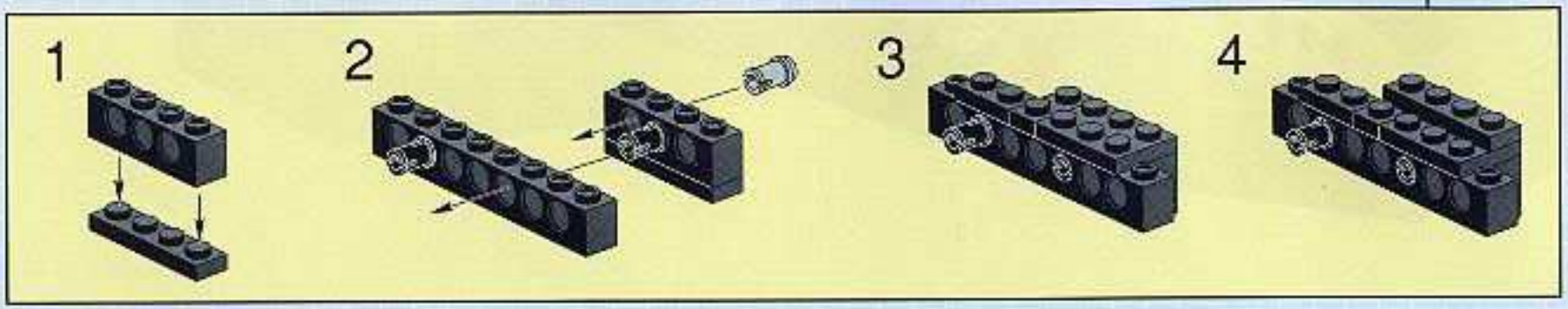
1
2
3
4

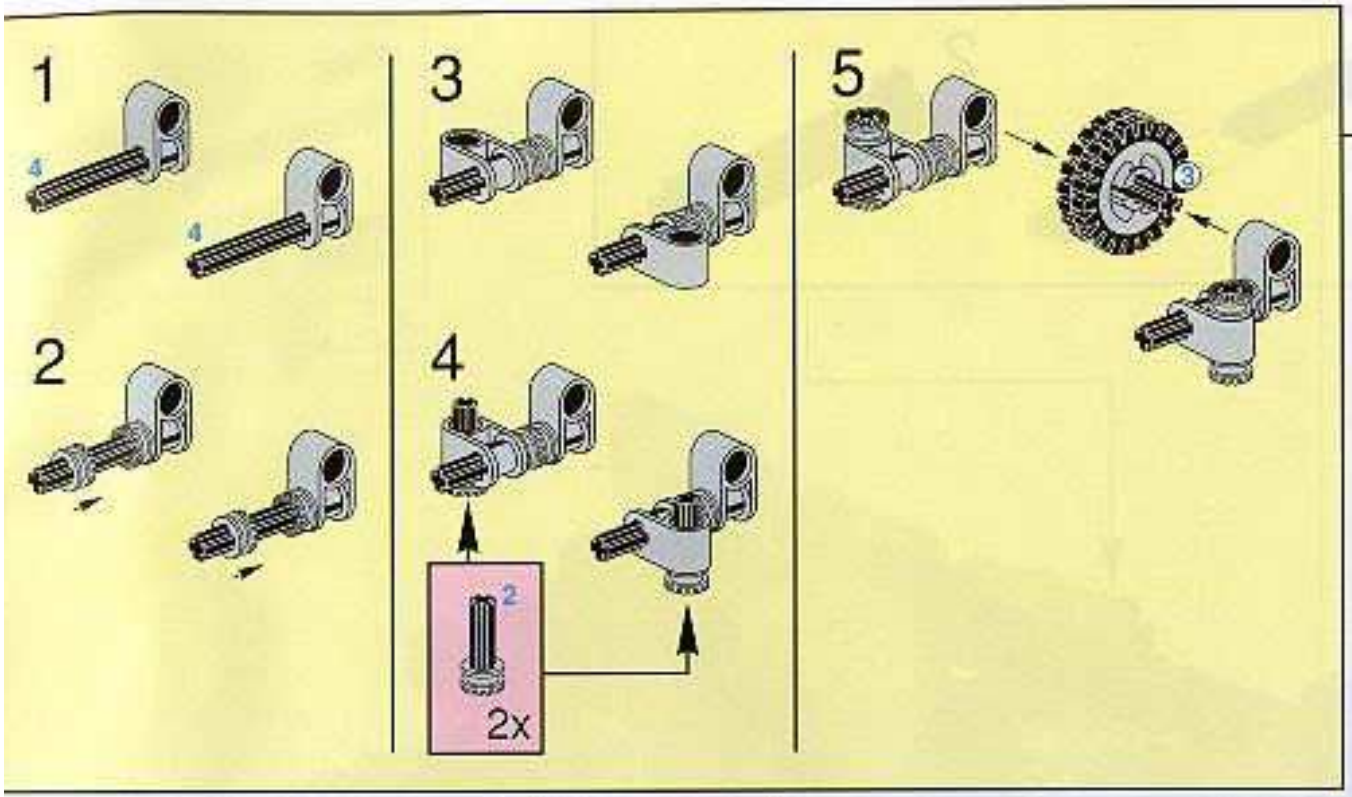

5

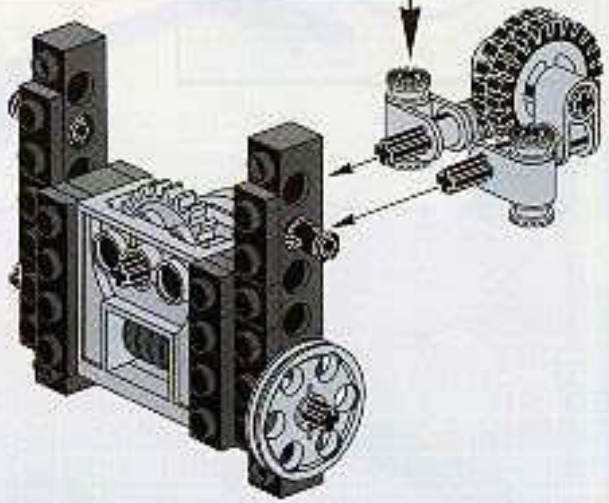

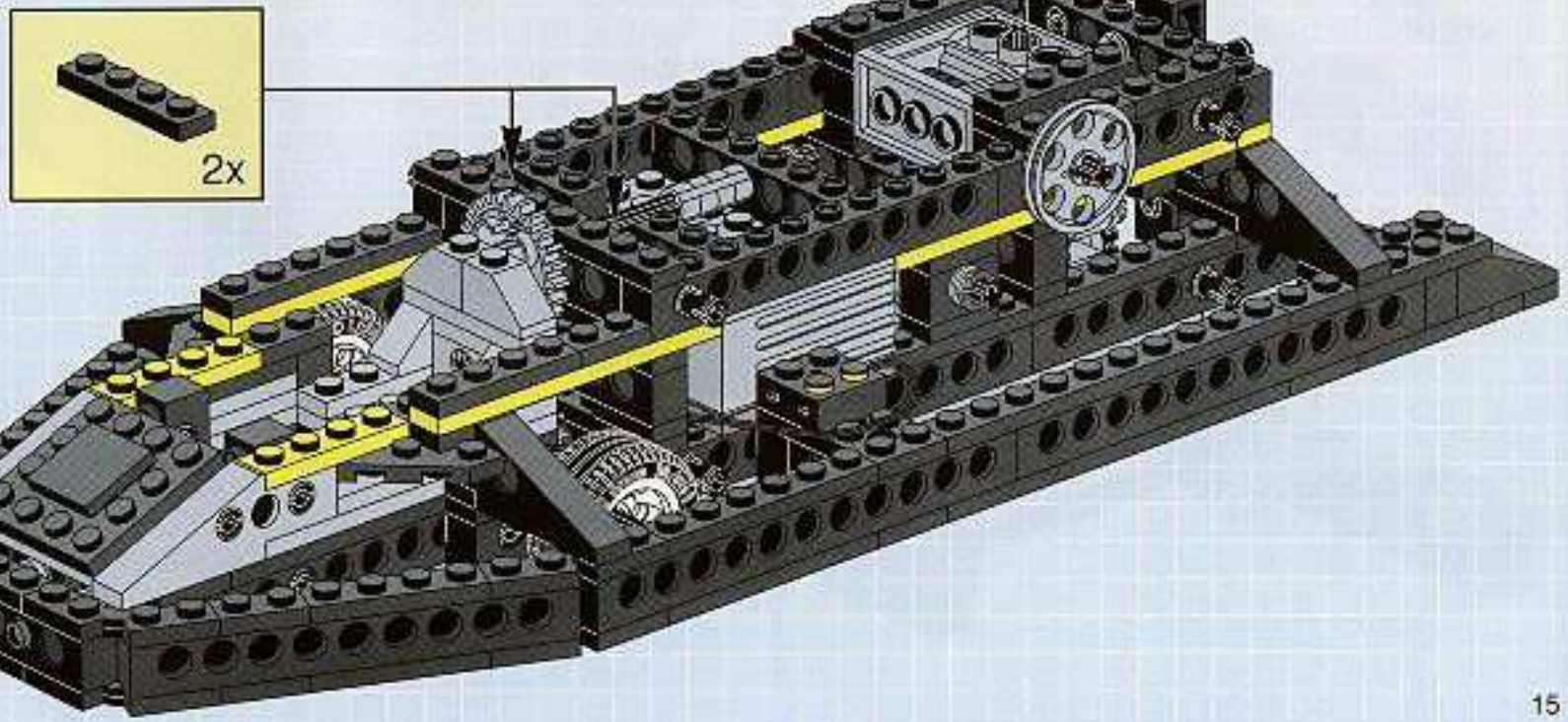

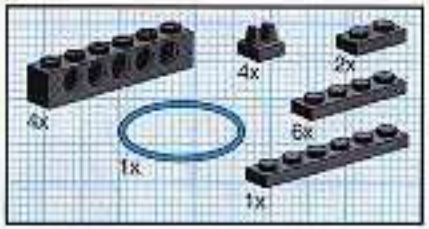

15

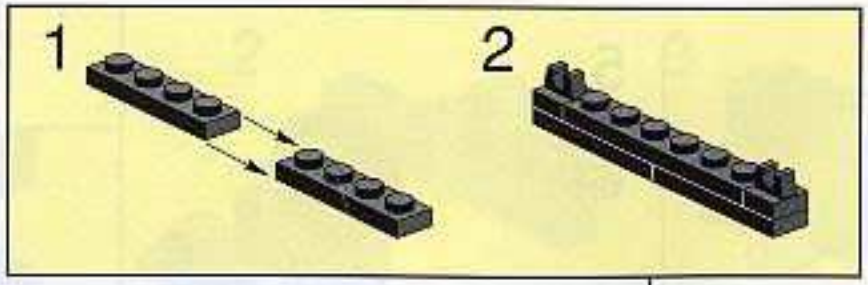

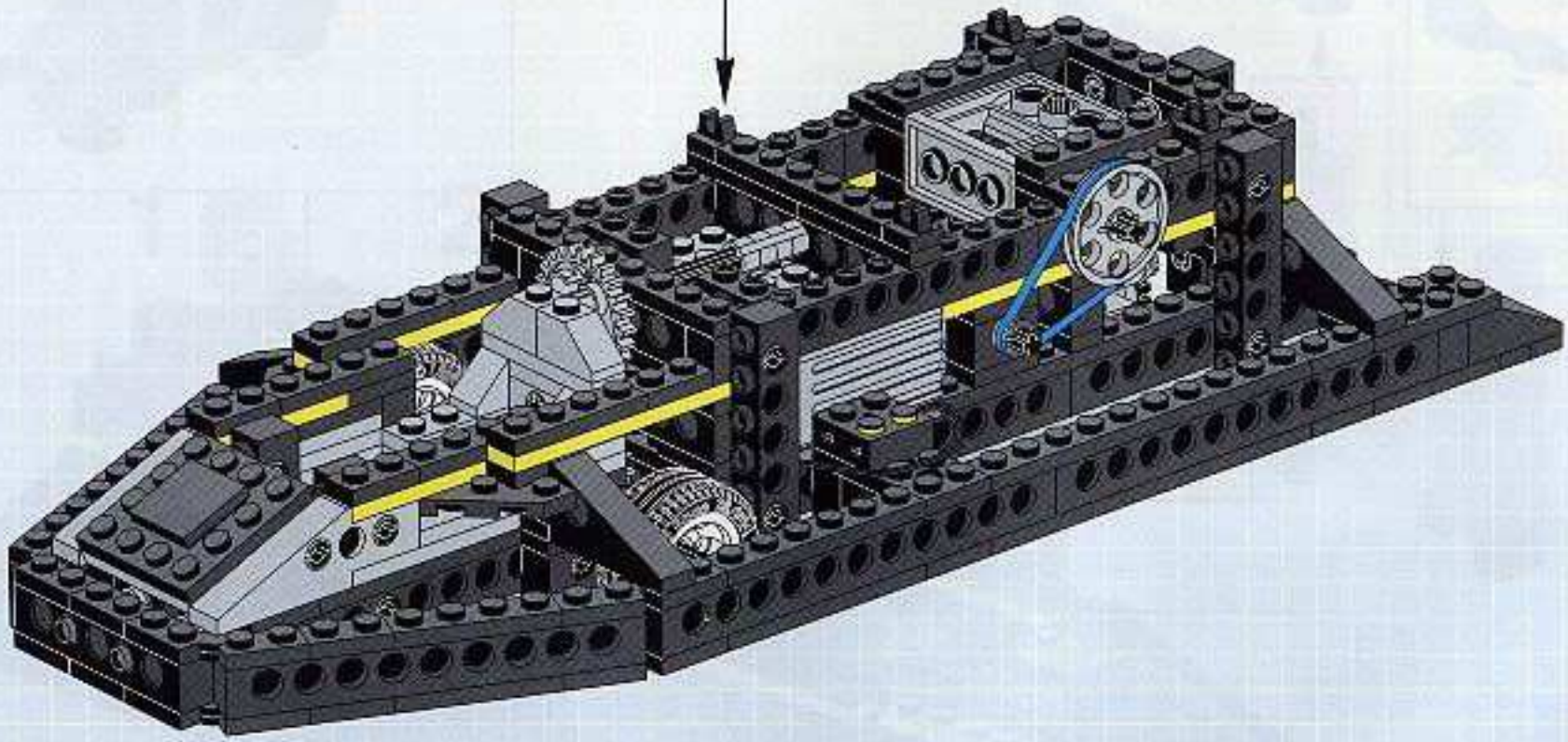

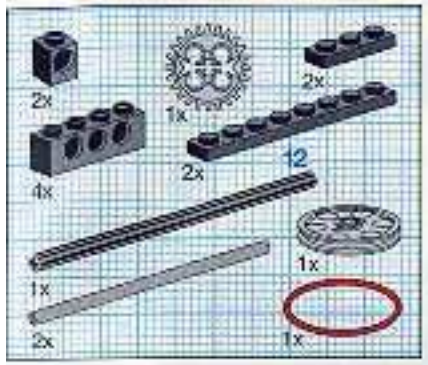

16

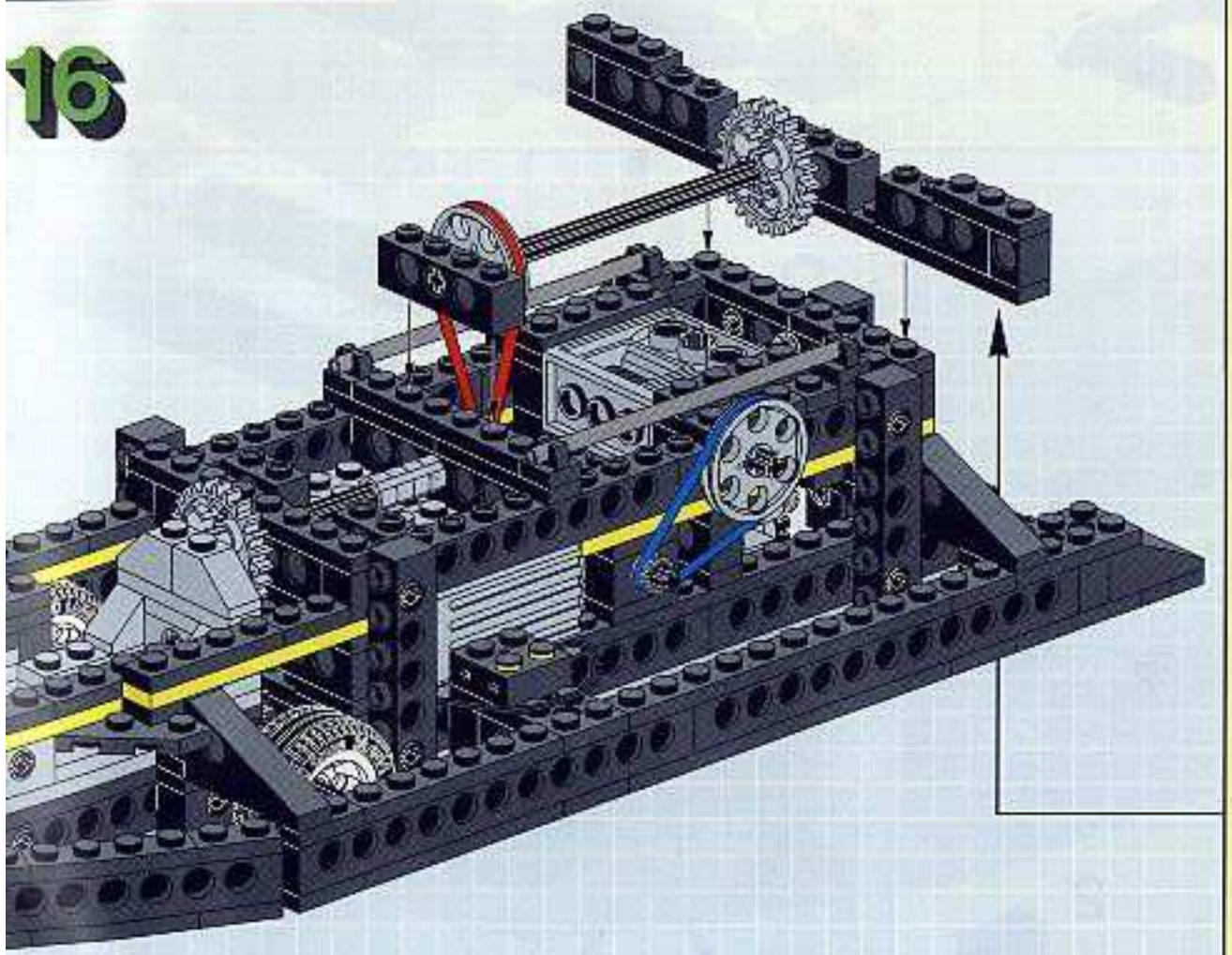

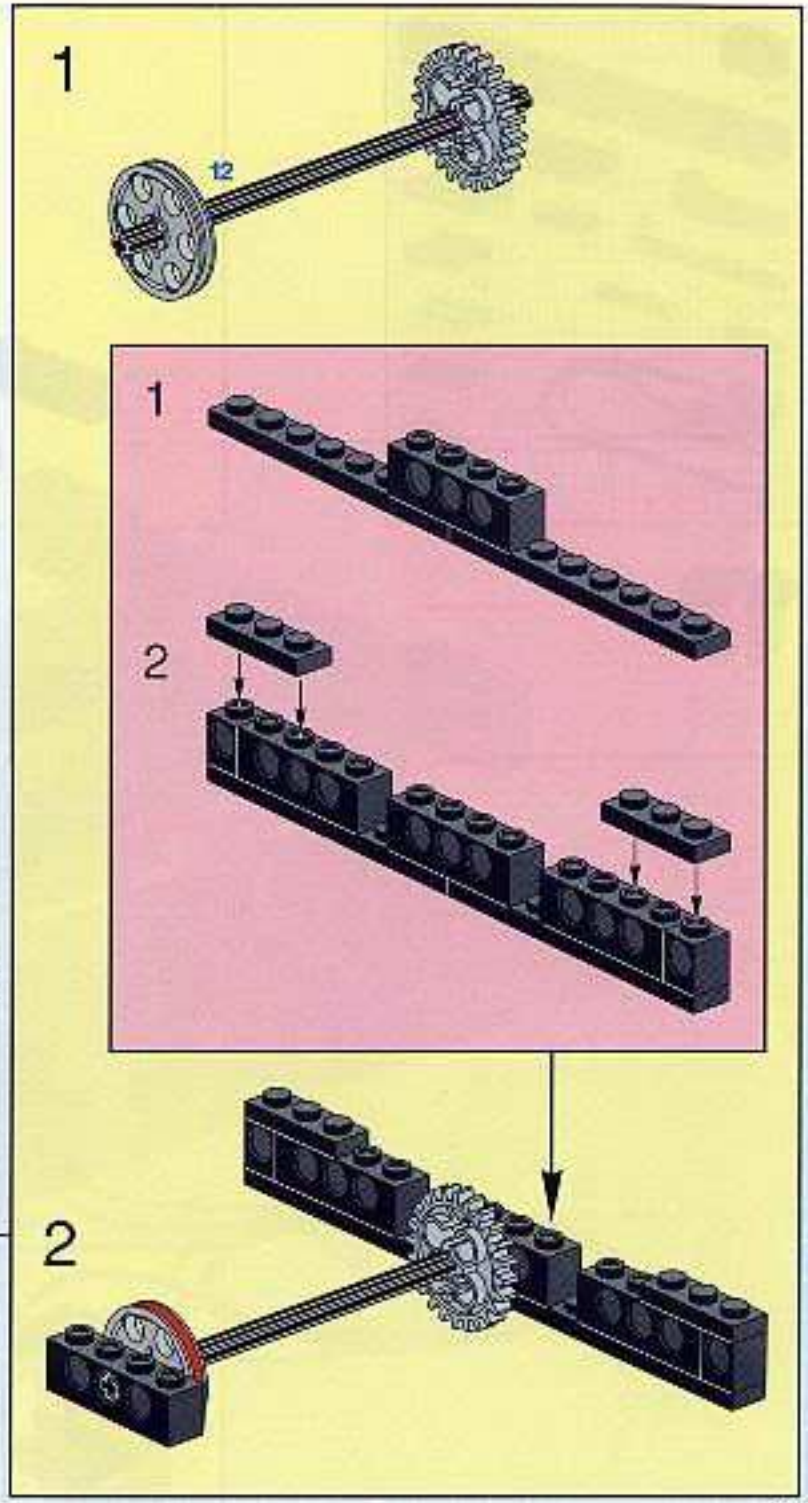

17

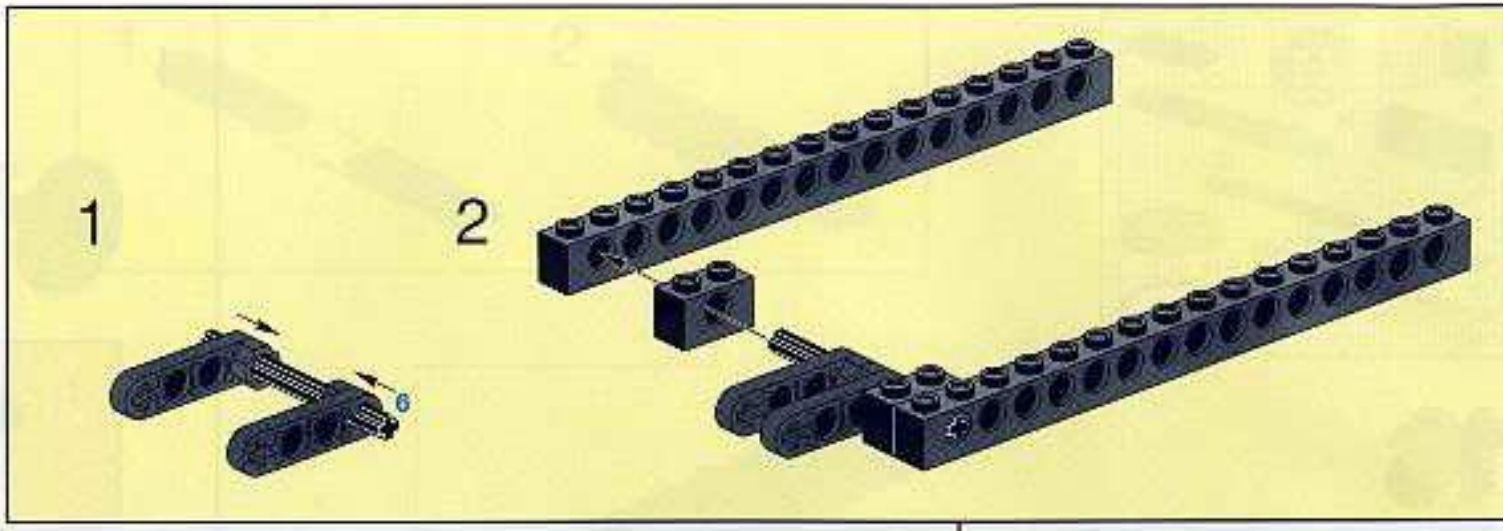

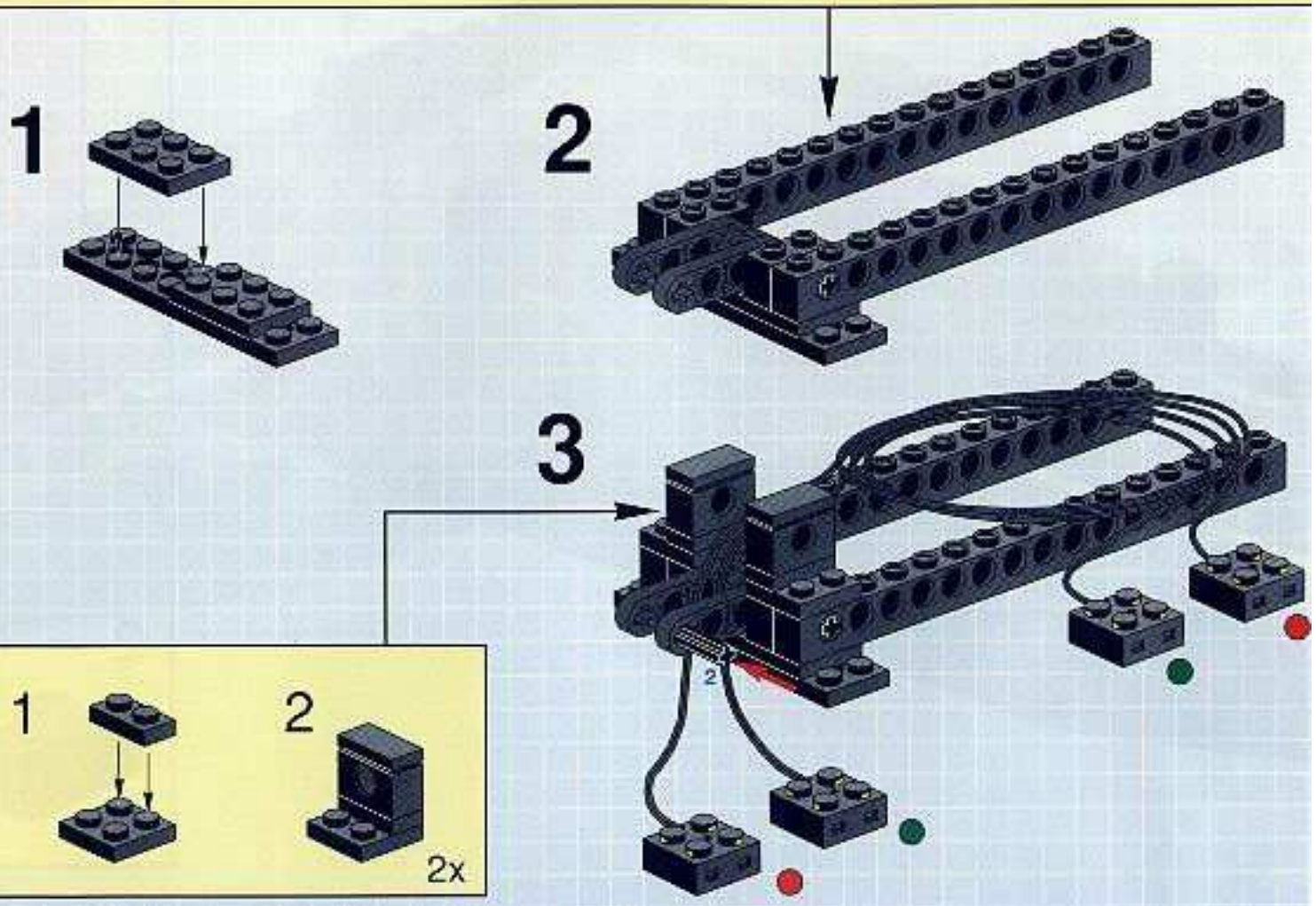

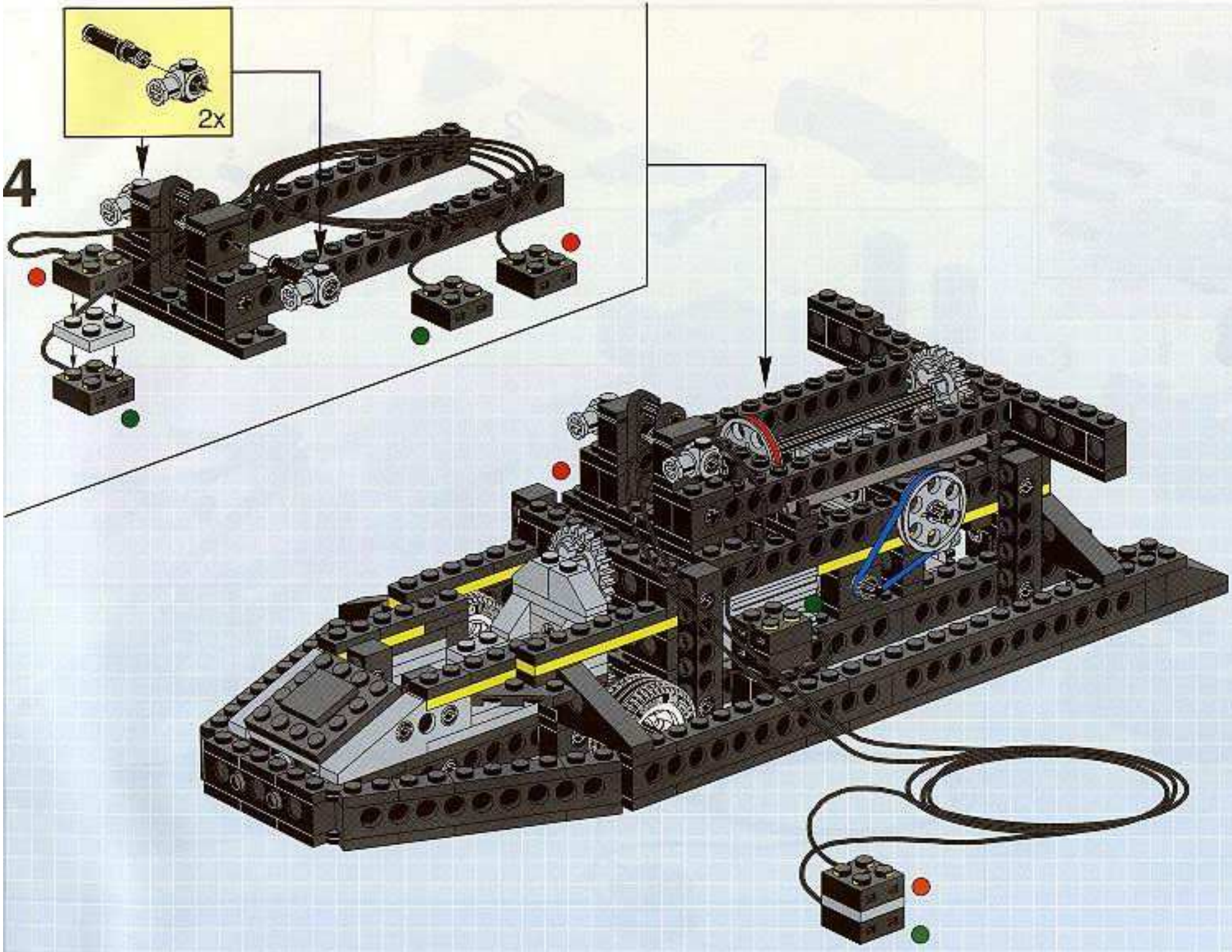
4
2x

18

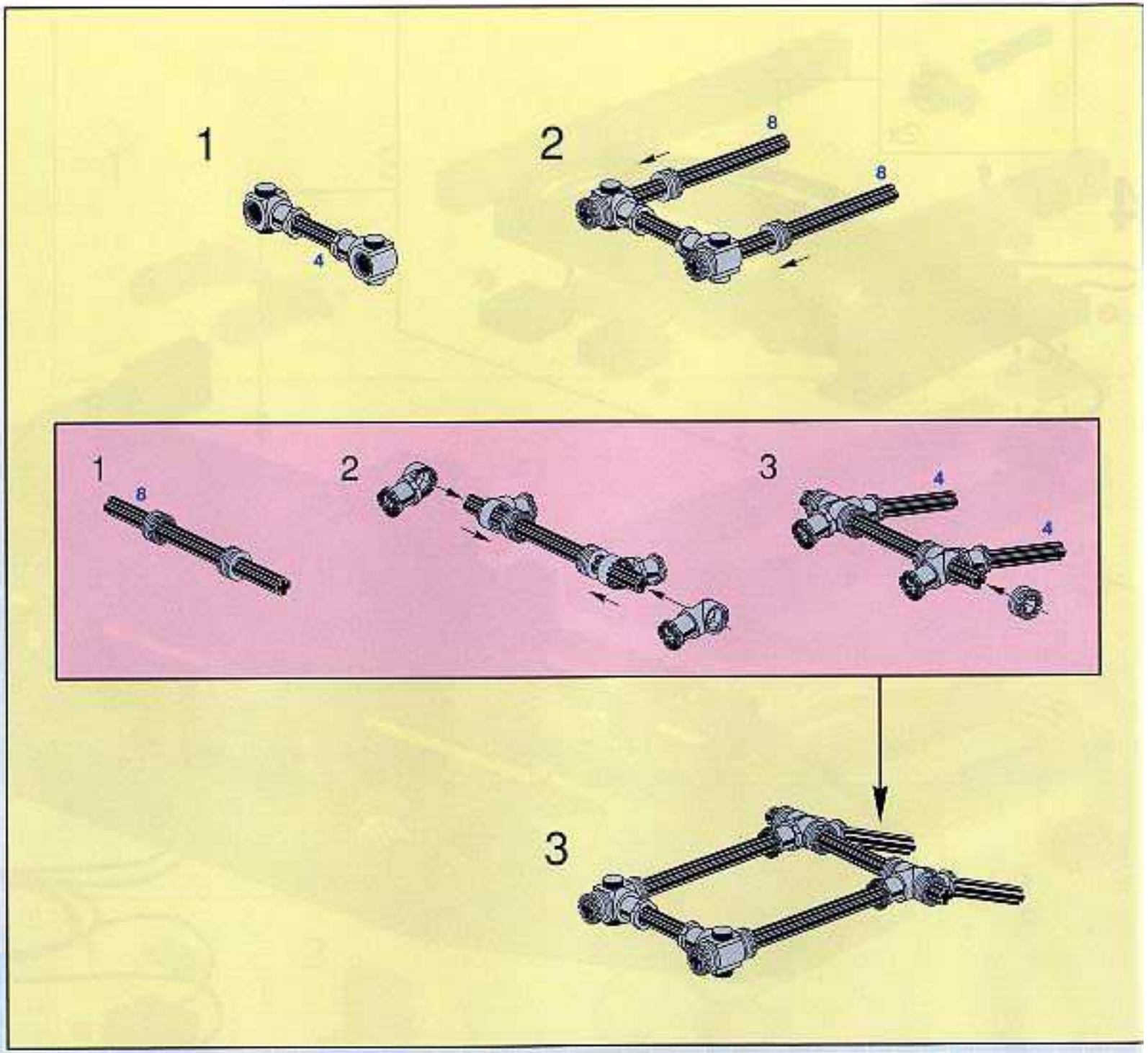

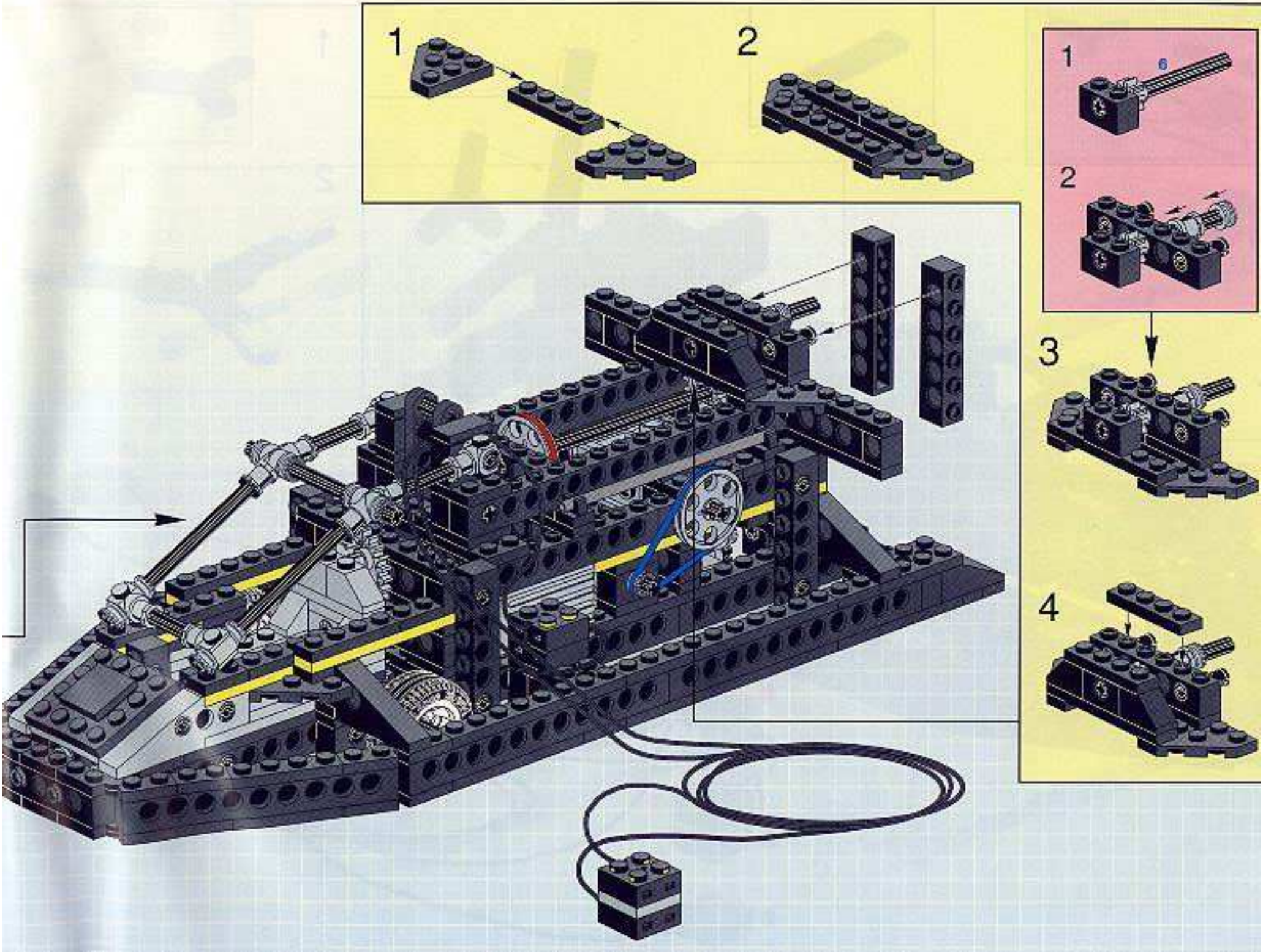
1
2
1
6
2
3
4

19

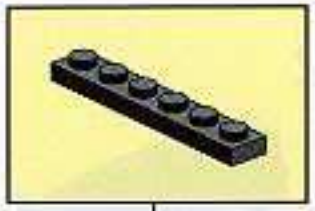

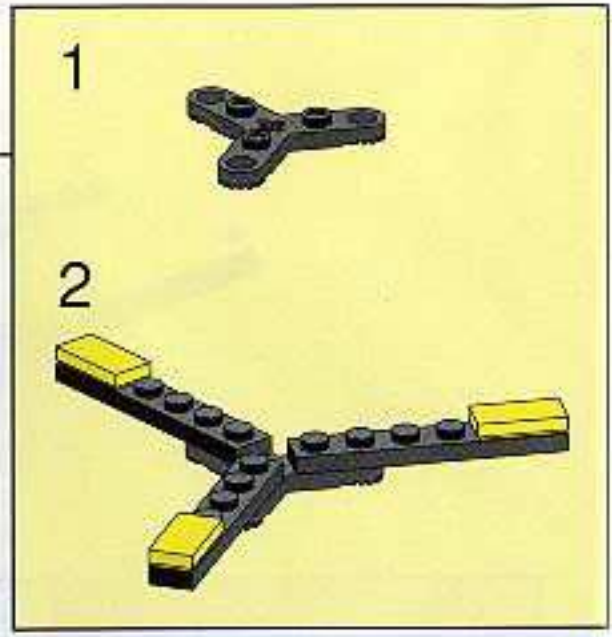

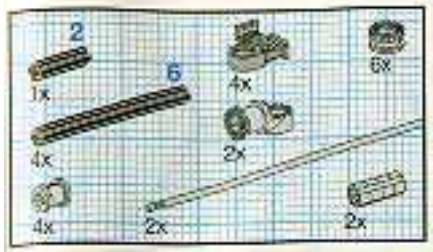

20

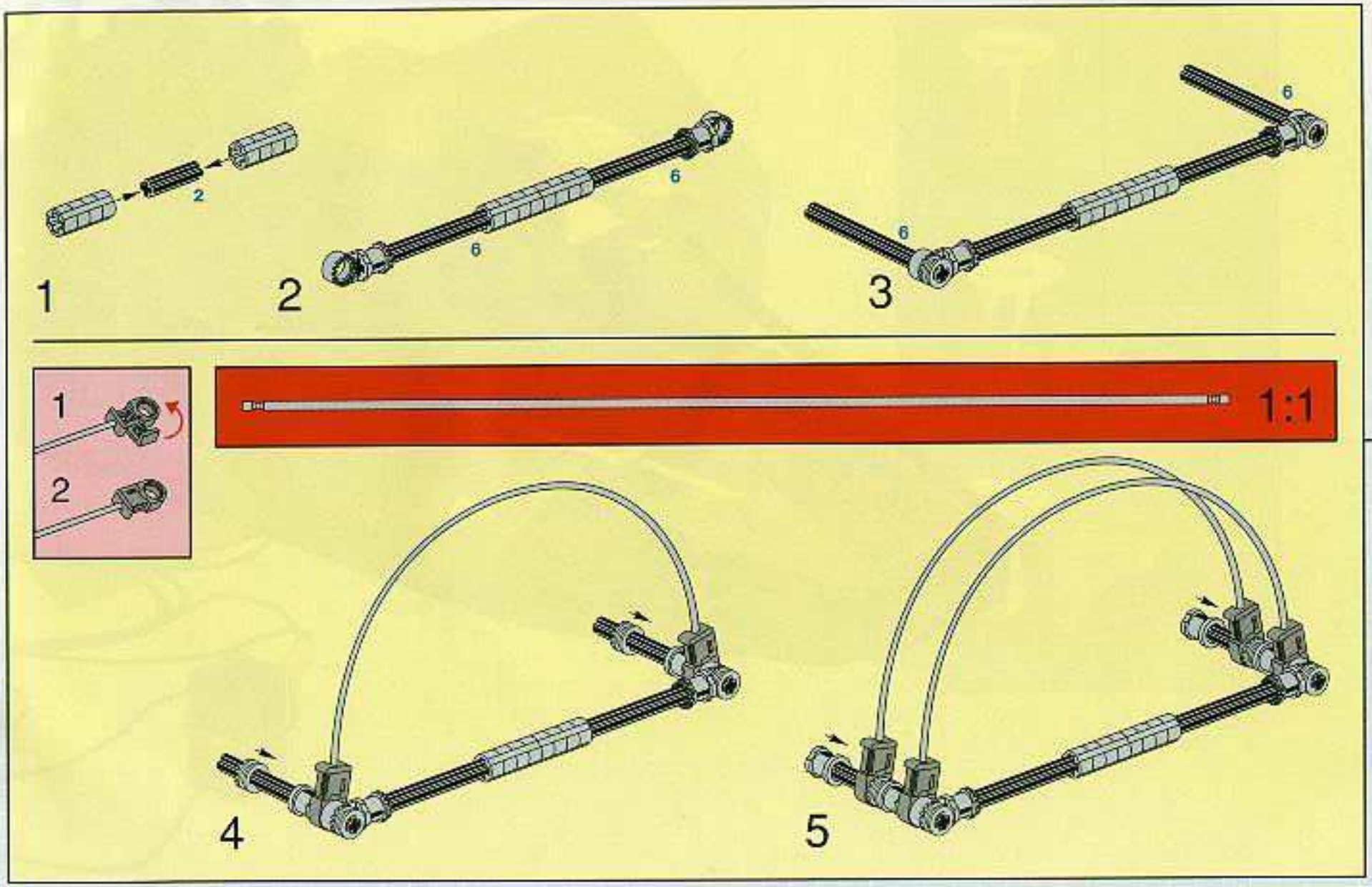

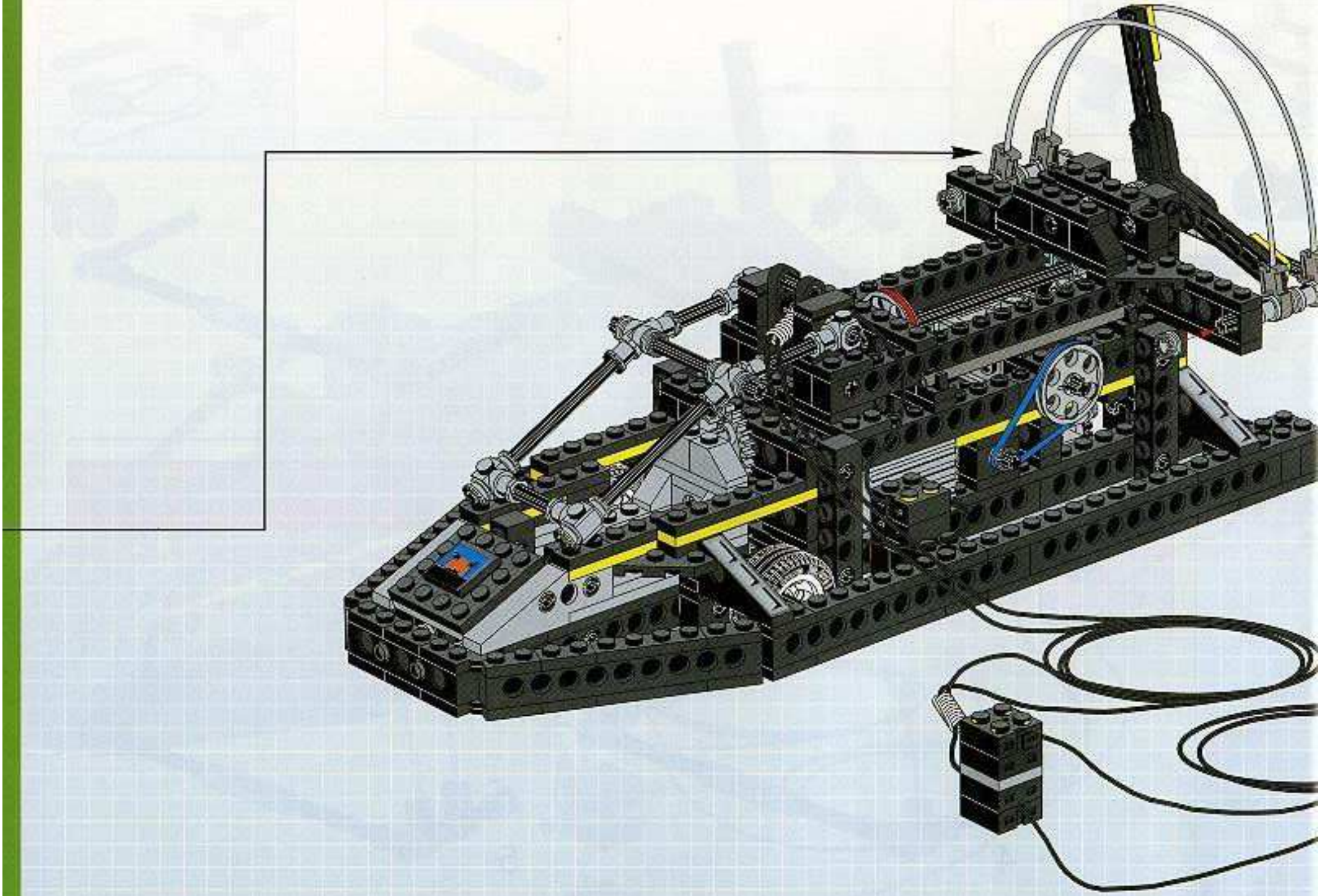

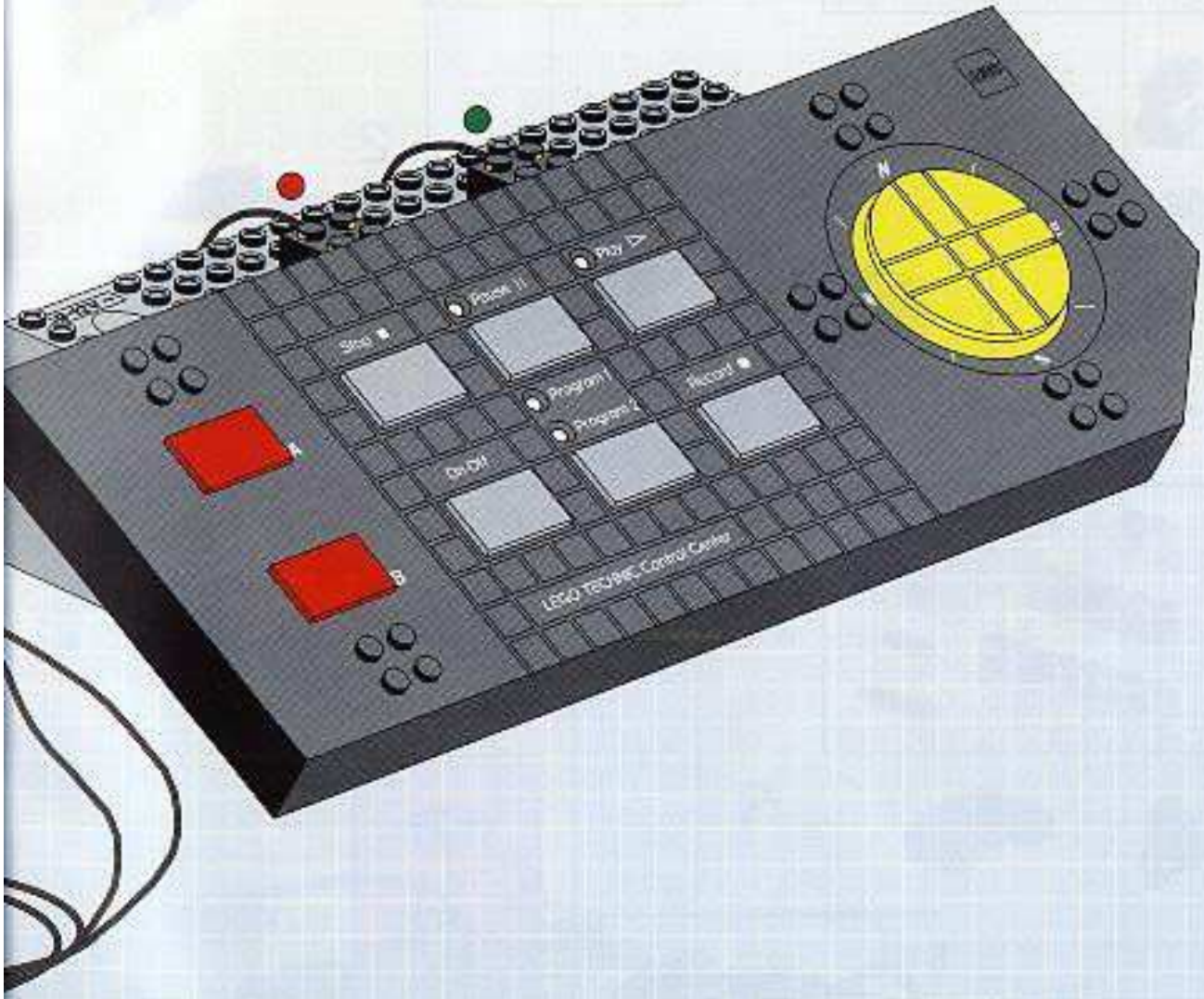
Stop
Pause
Play
Program 1
Program 2
Record
On/Off
A
B
LEGO TECHNIC Control Center

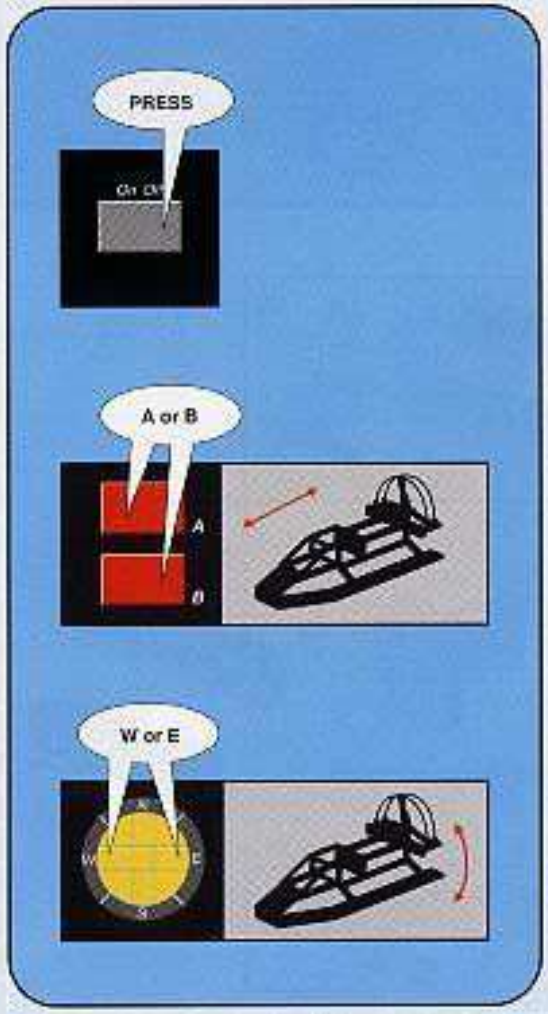
PRESS
A or B
W or E

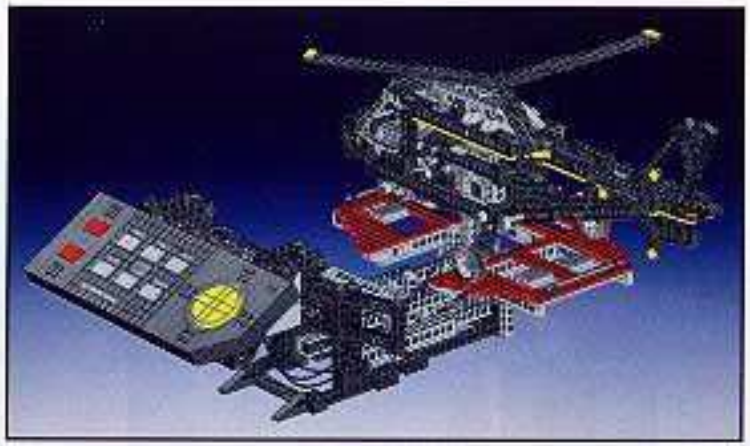

1x
1x
1x
2x
1x

1

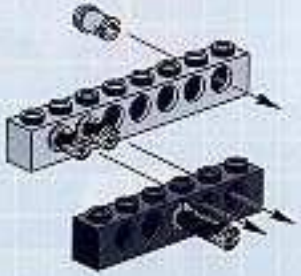

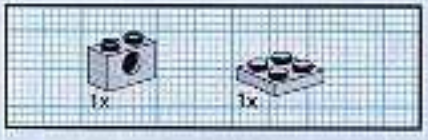
1x
1x

2

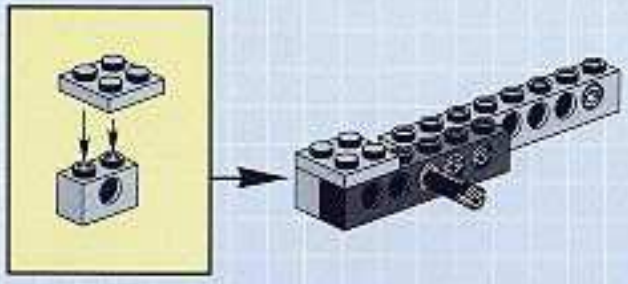

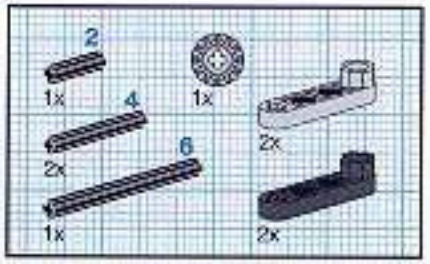
2
1x
4
1x
2x
6
2x
1x
2x

3

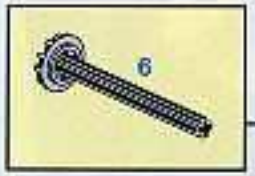
6

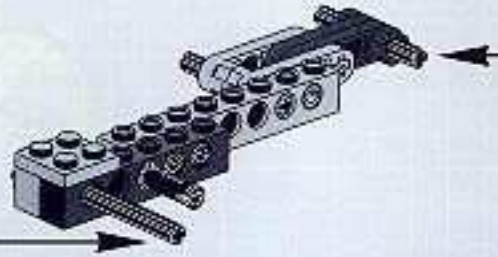

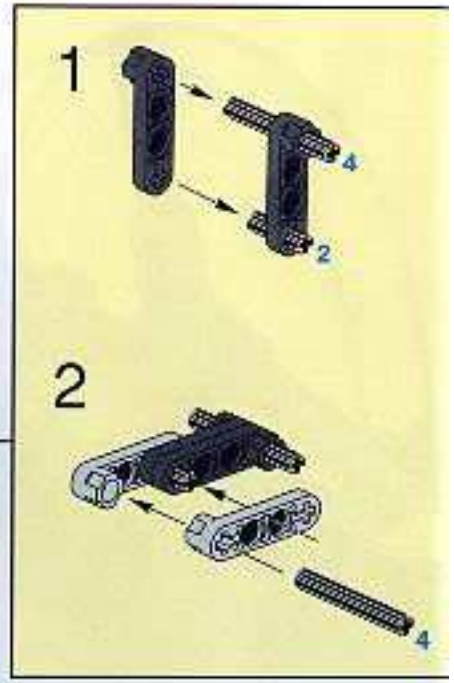
1
4
2
2
4

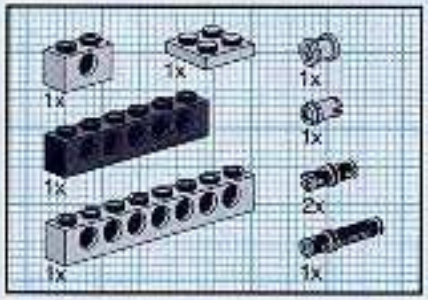
1x
1x
1x
1x
1x
2x
1x
1x

4

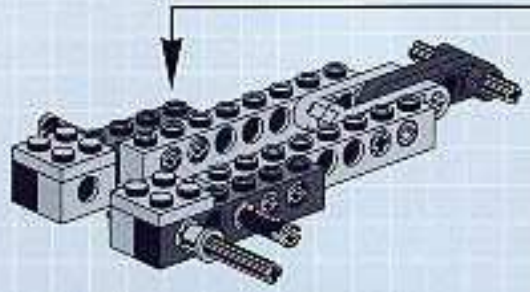

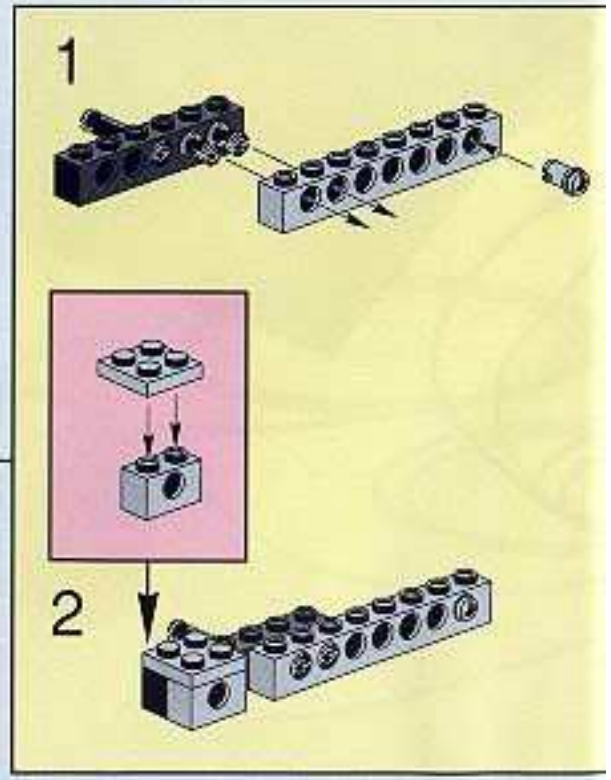
1
2

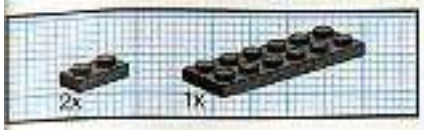

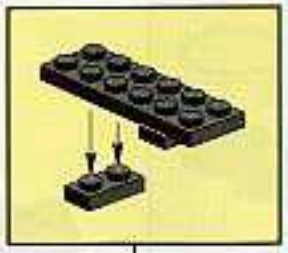

5

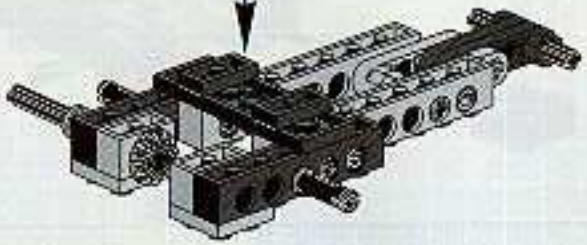

6

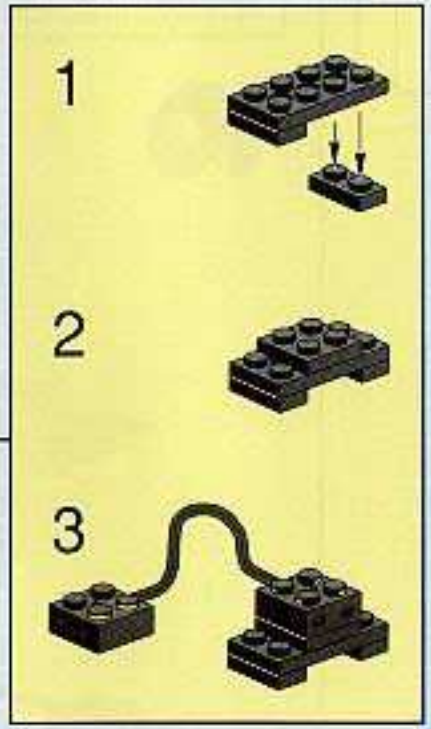

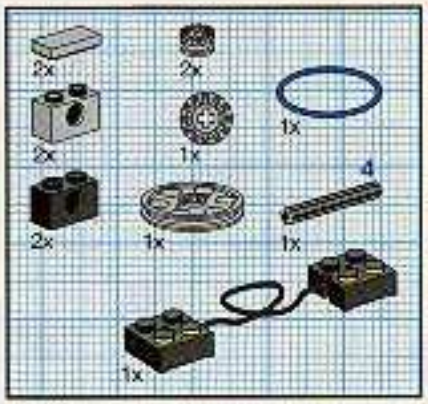

7

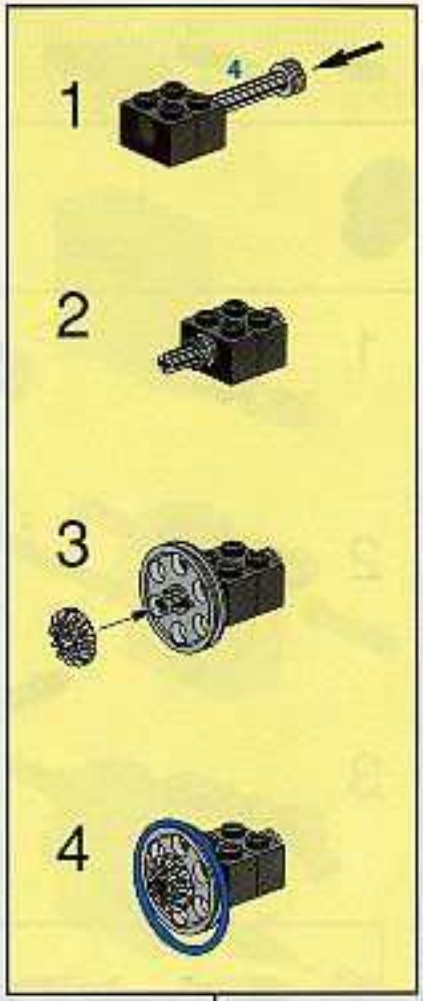

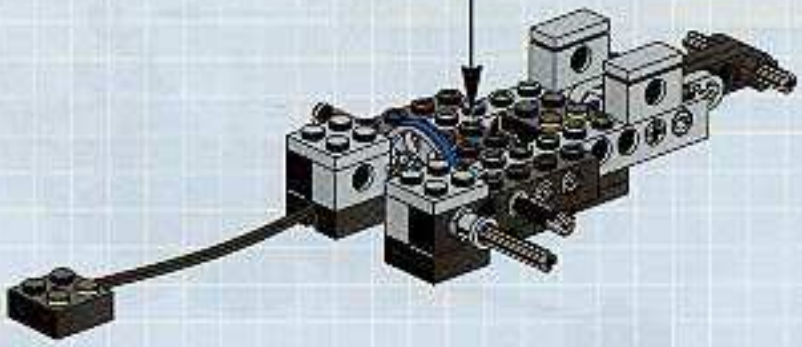

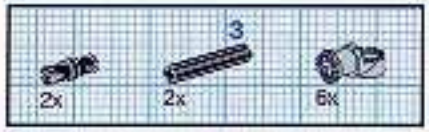

8

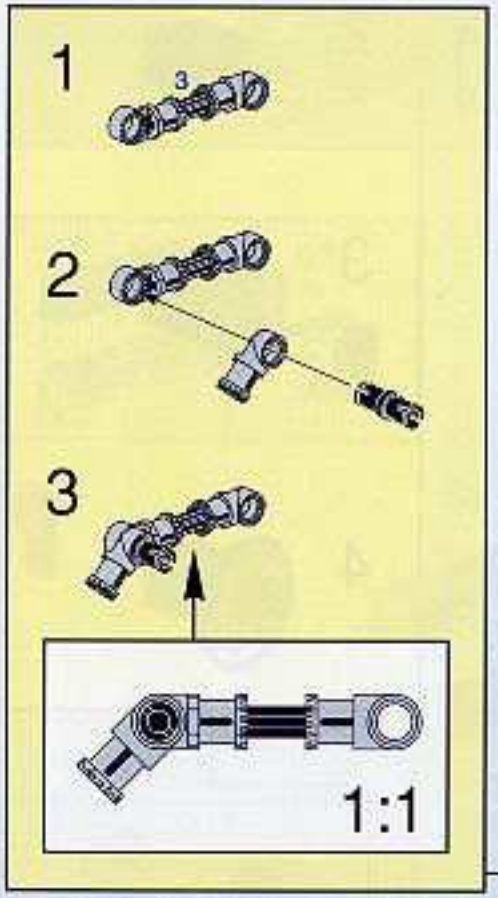

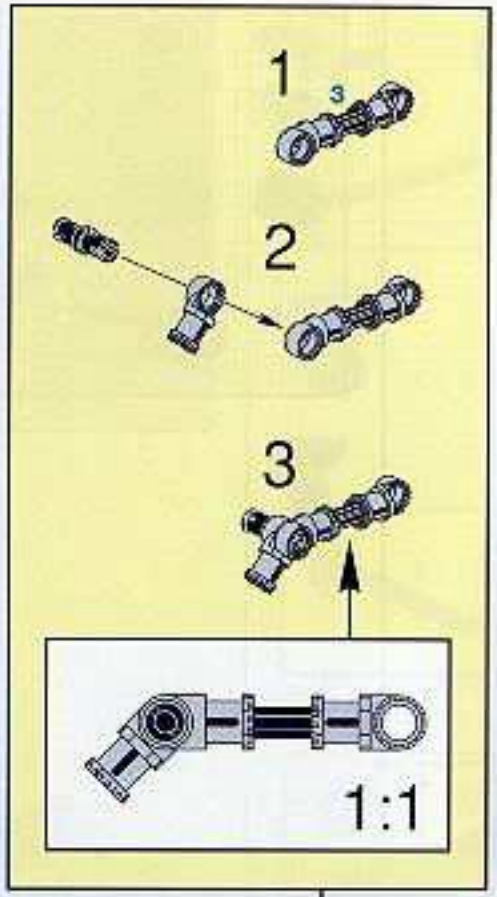

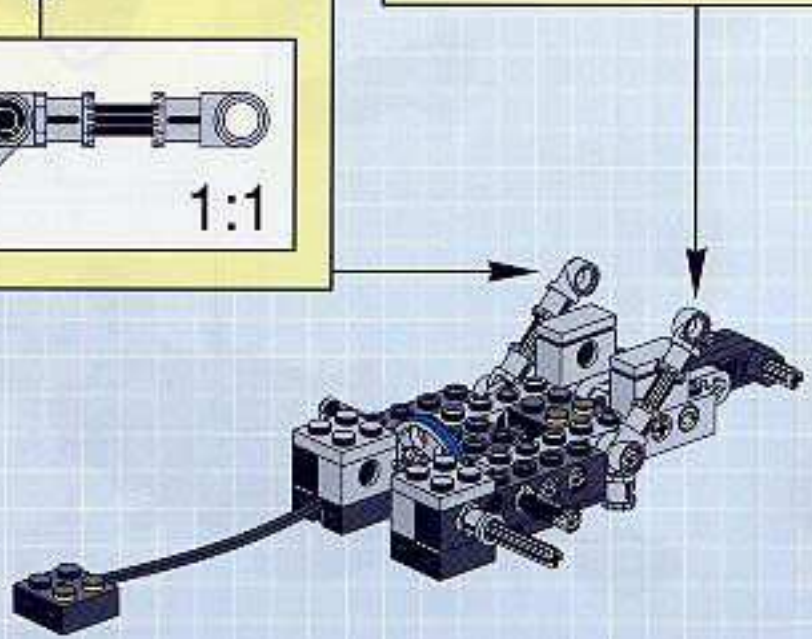

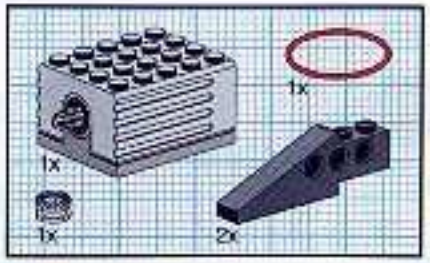

9

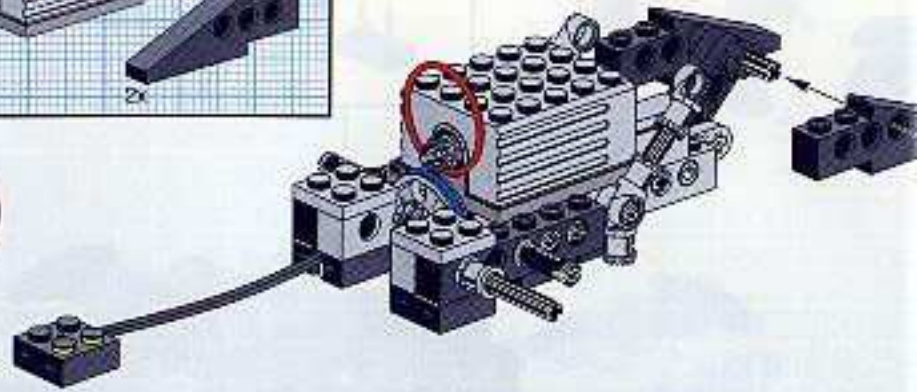

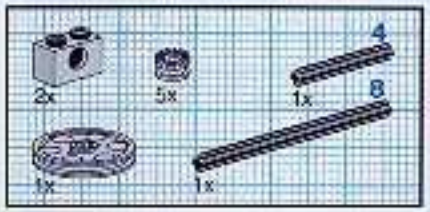

10

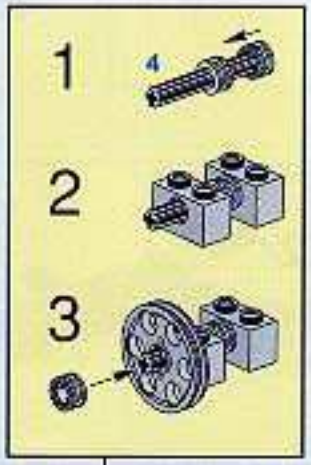

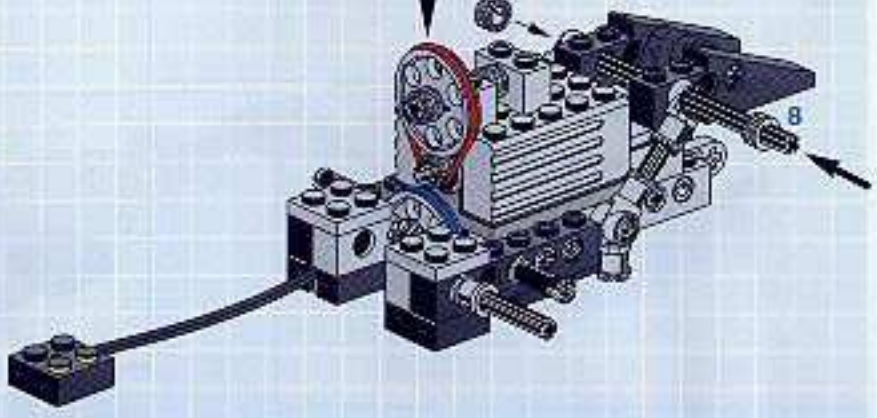

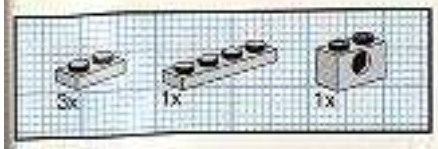

11

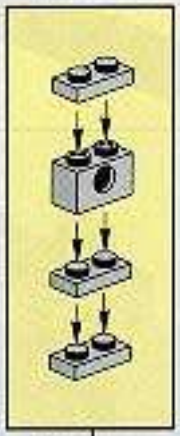

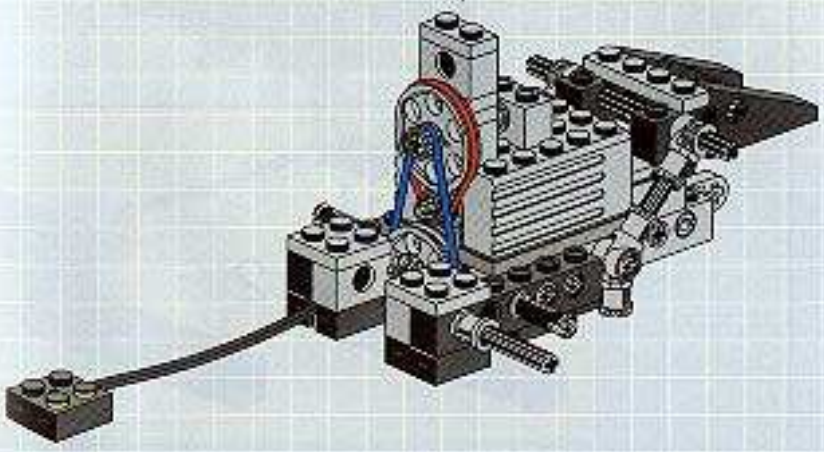

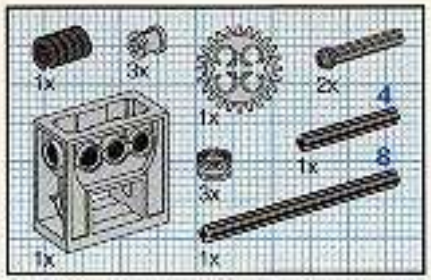

12

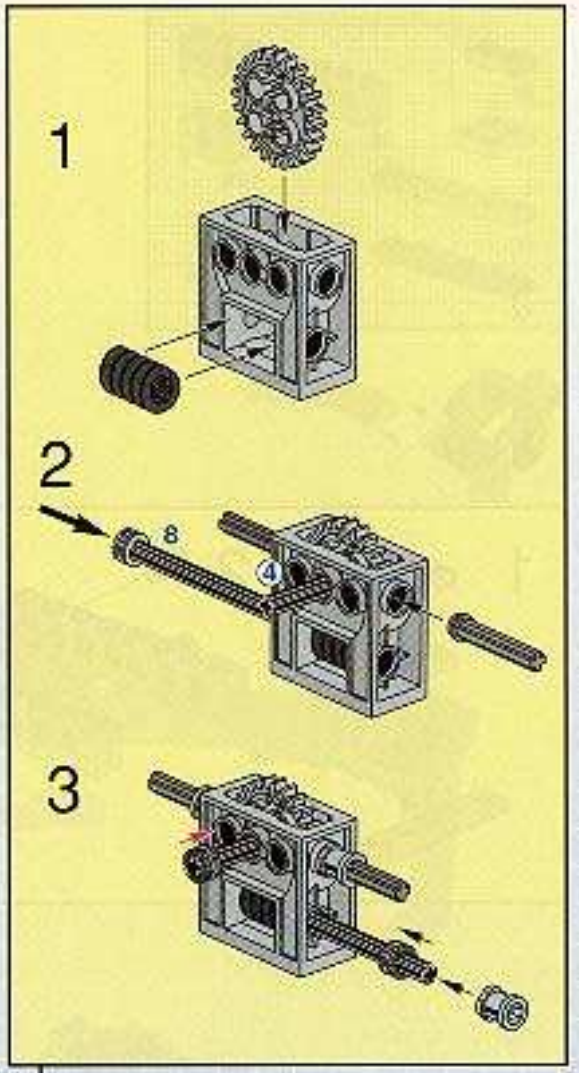

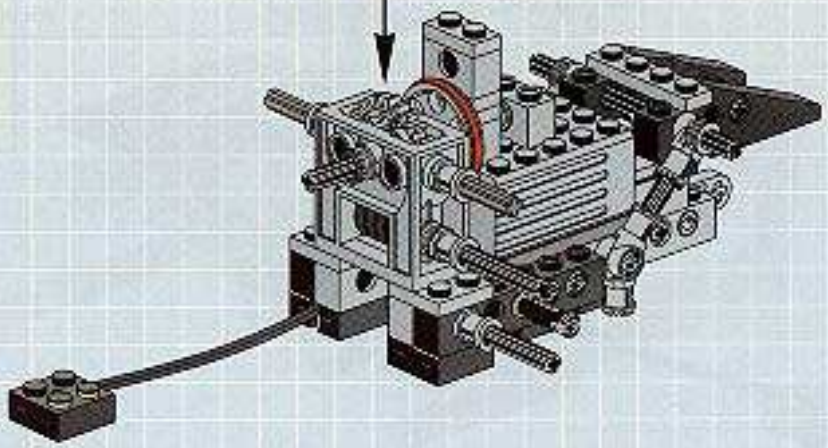

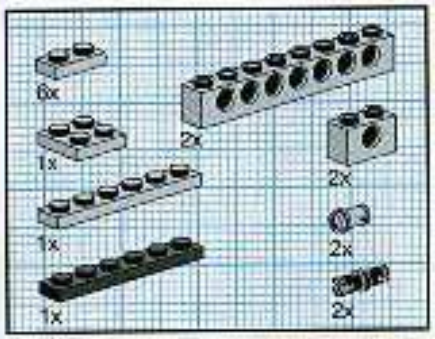

13

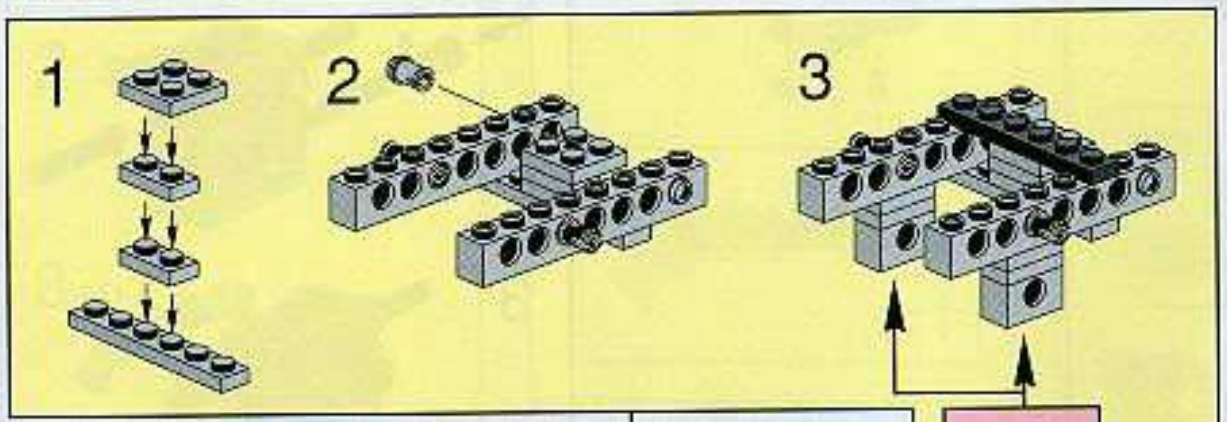

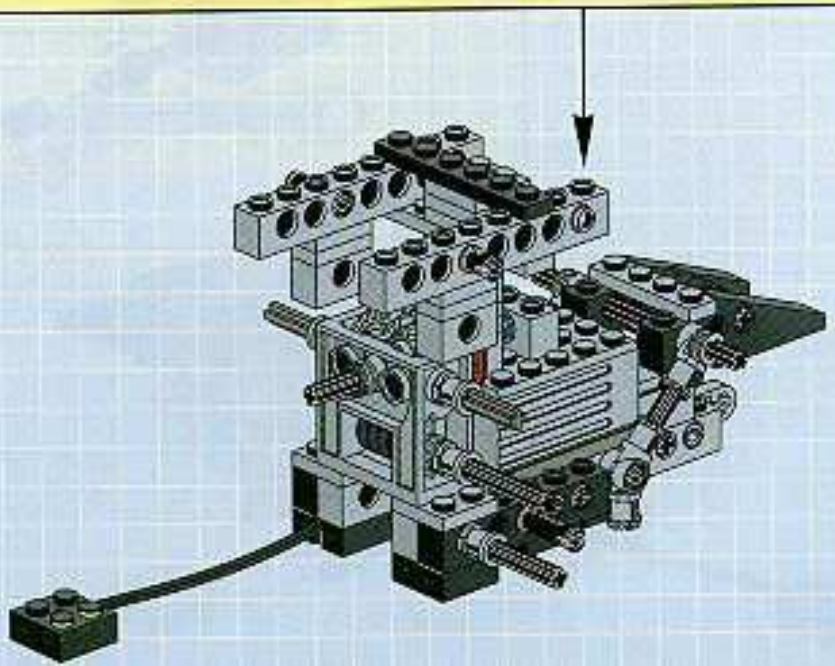

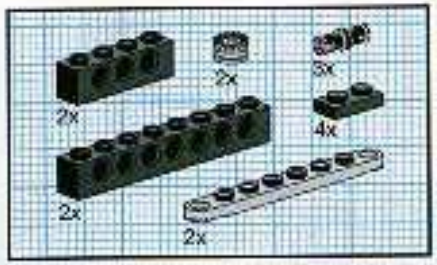

14

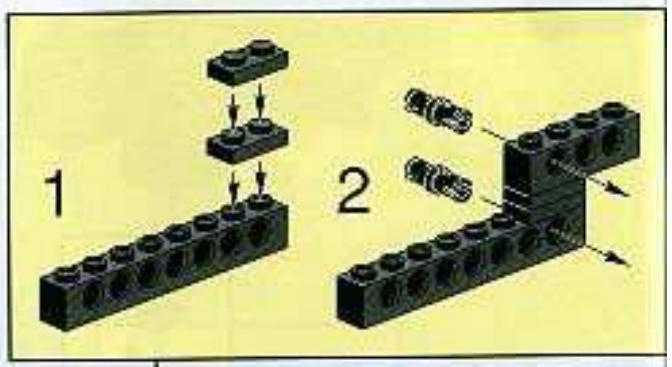

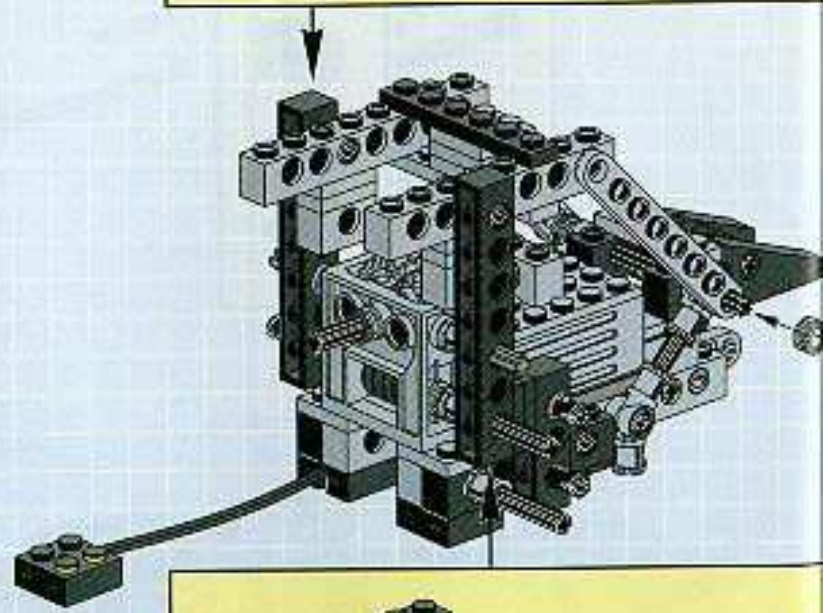

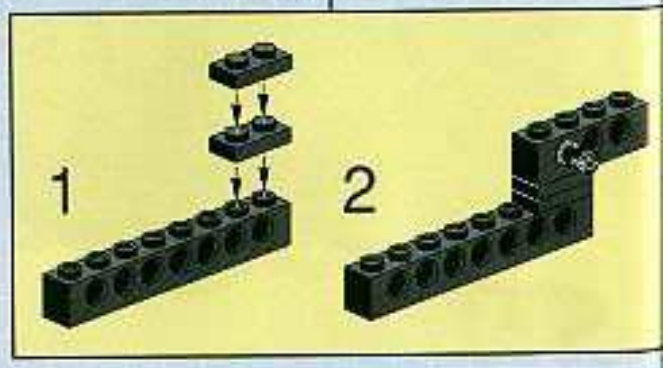

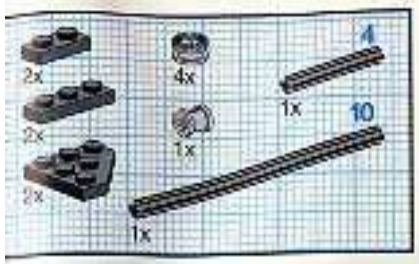

15

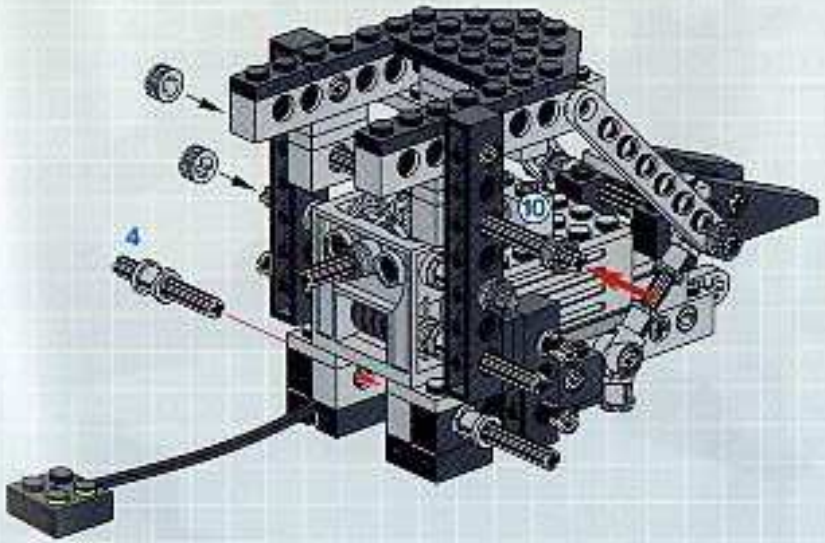

1

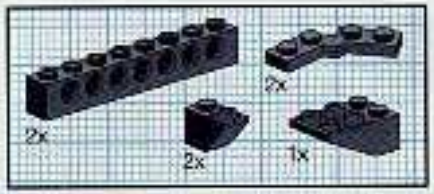

2

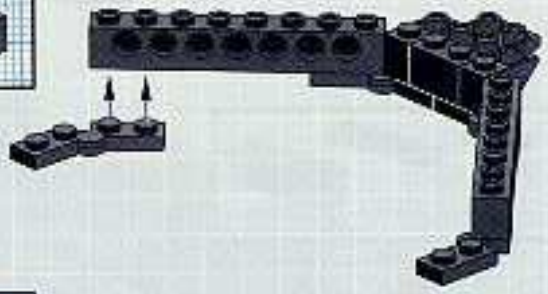

3

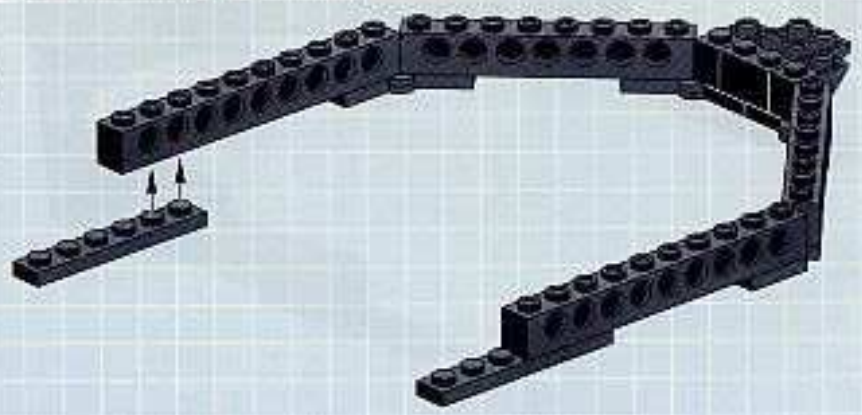

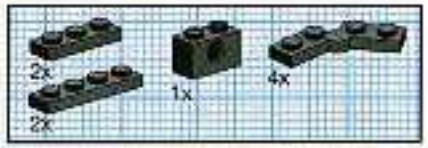

4

5

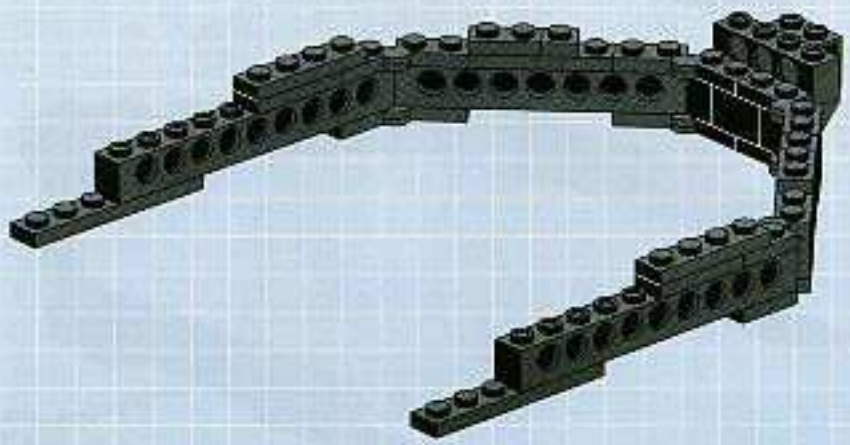

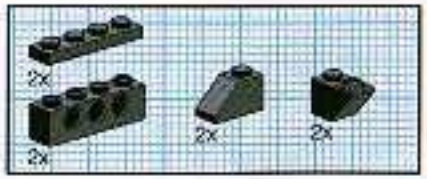

6

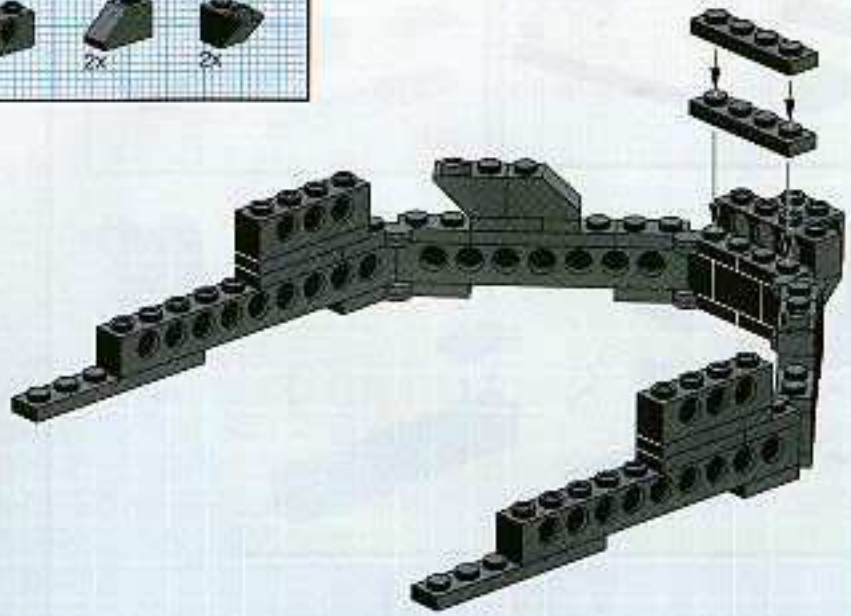

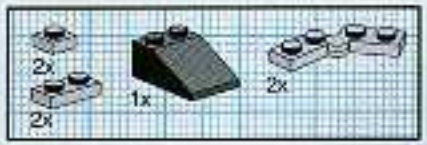

7

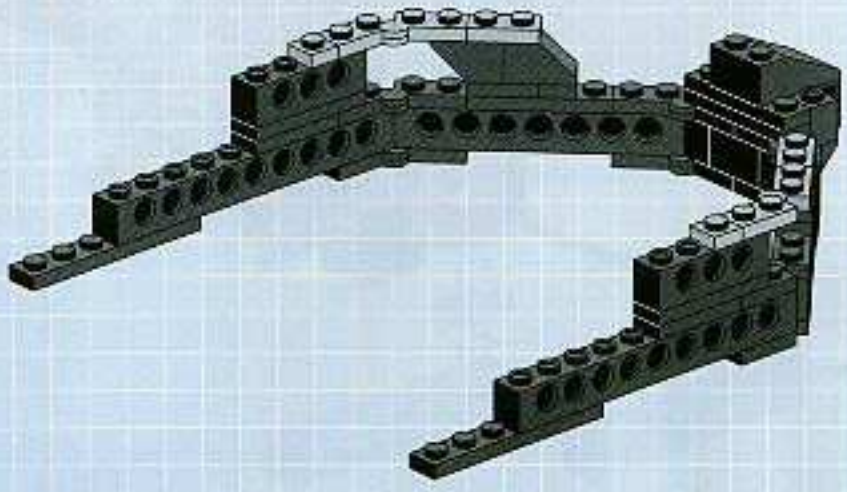

17

16

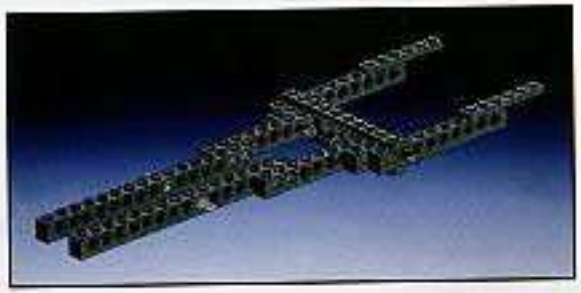

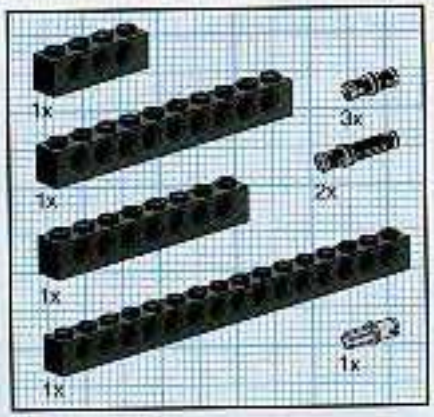

1

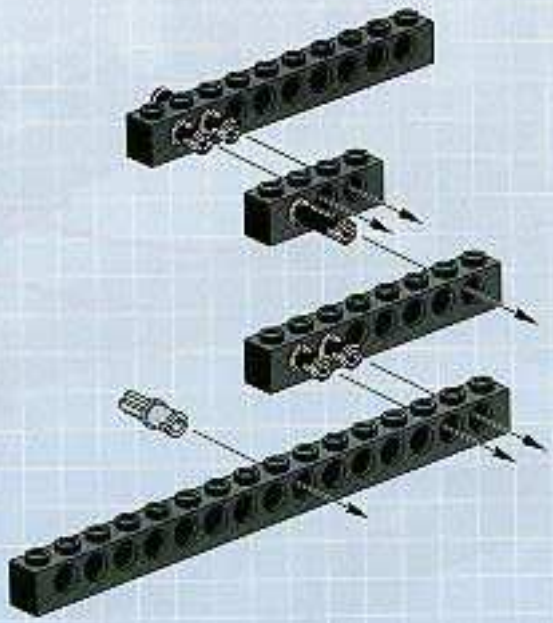

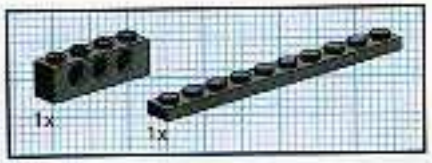

2

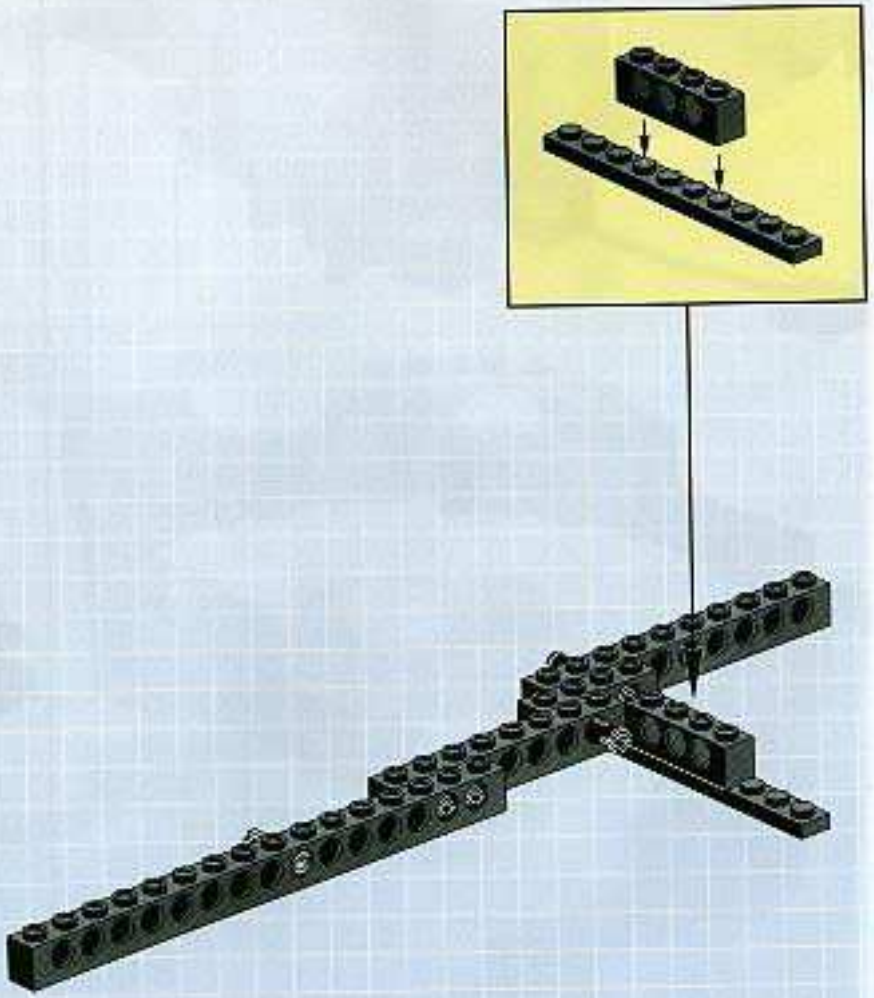

3

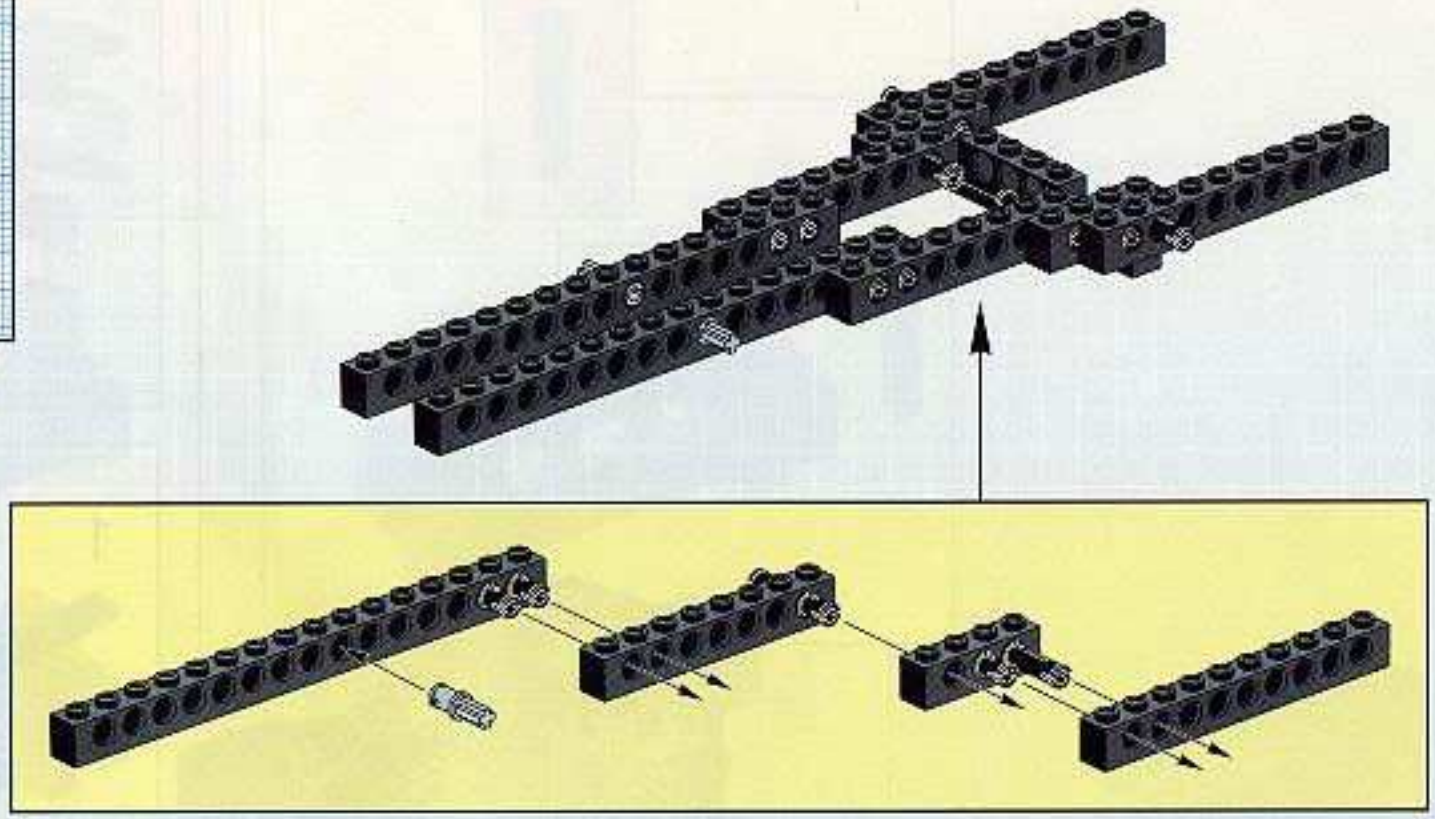

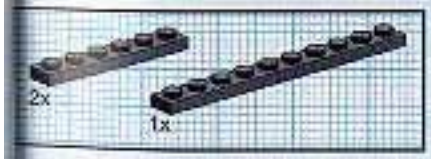

4

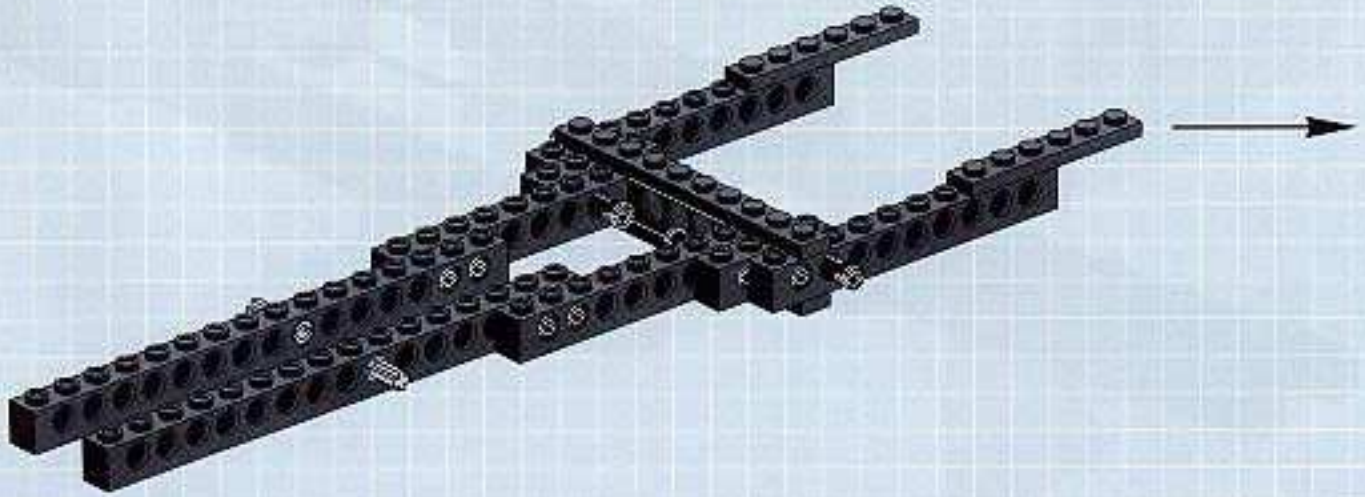

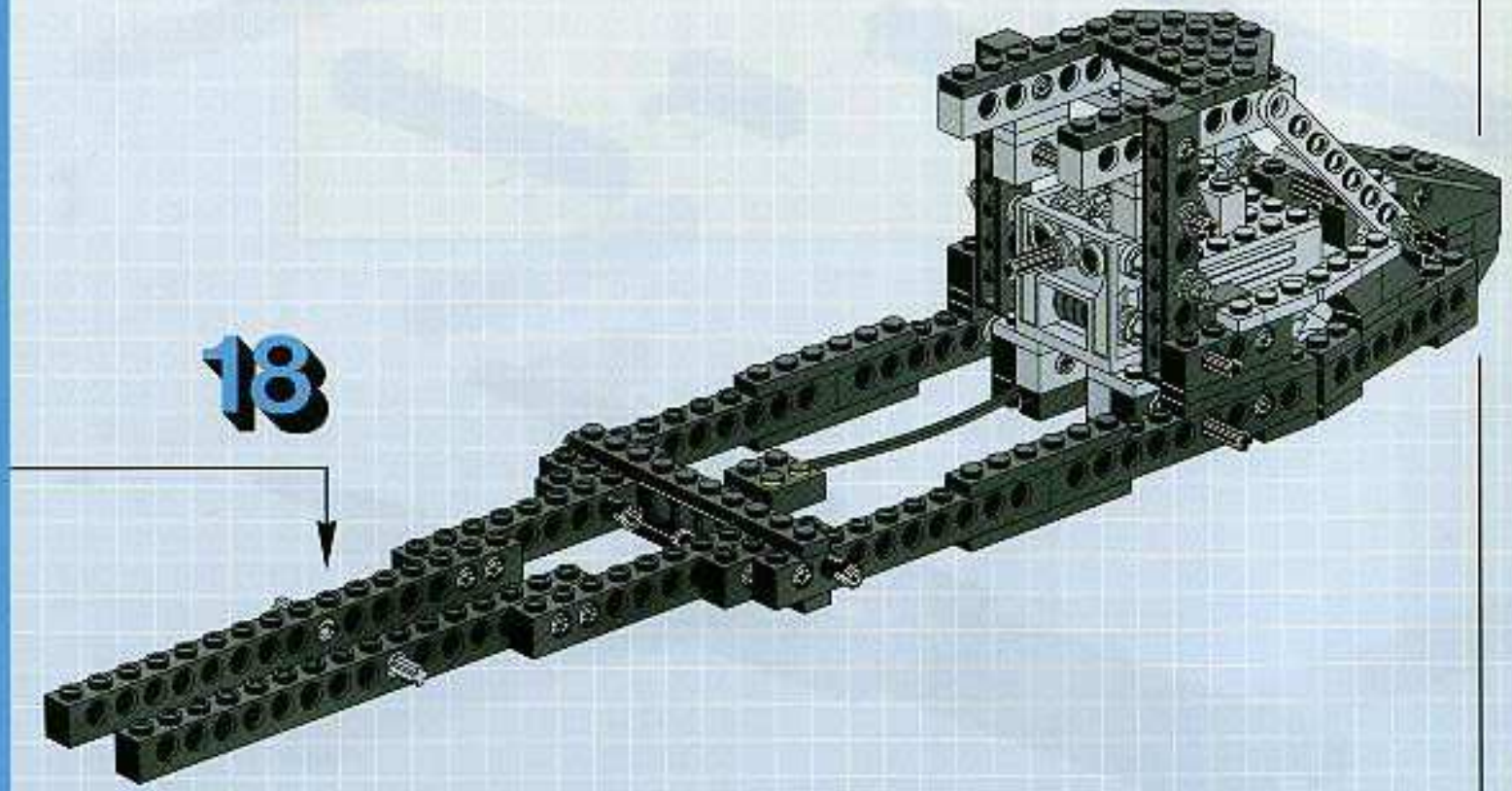

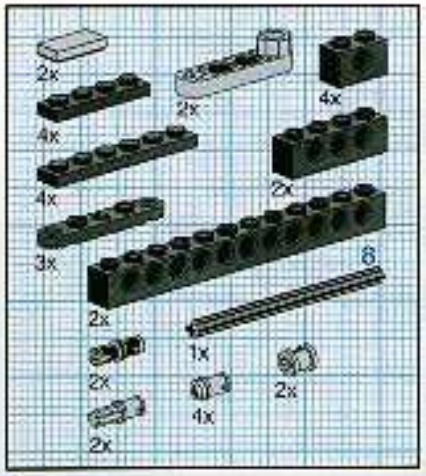

19

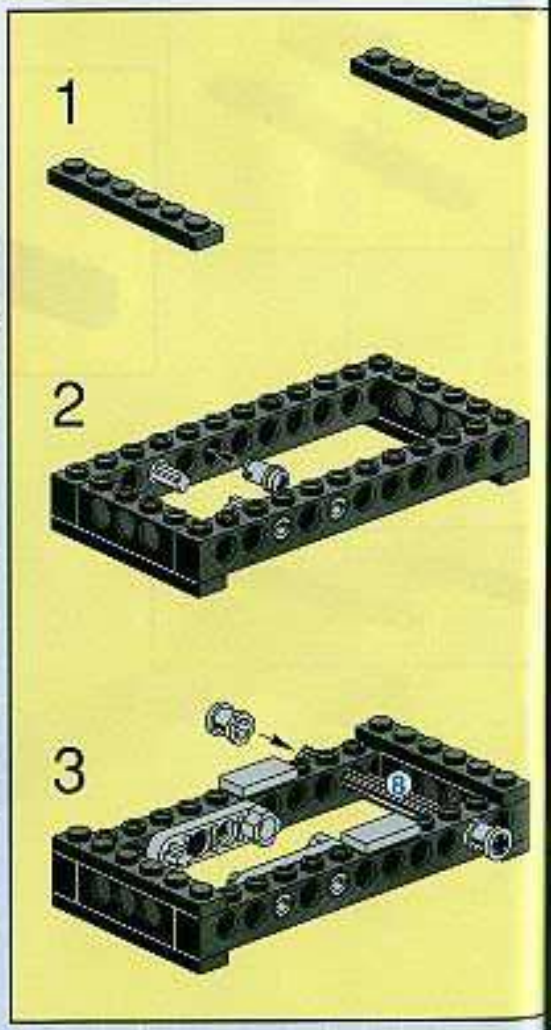

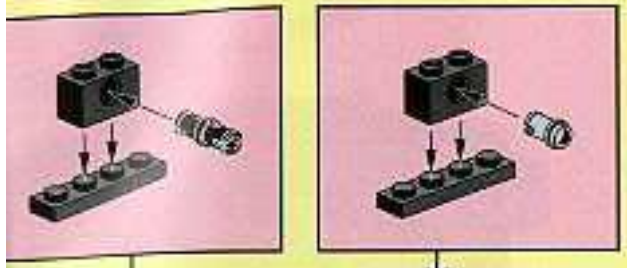

4

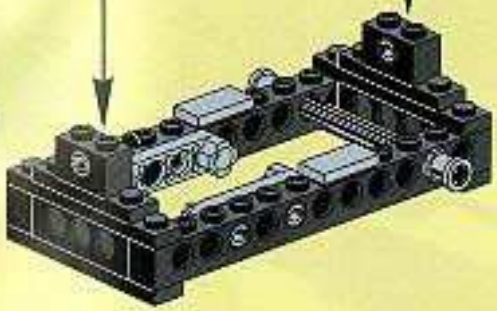

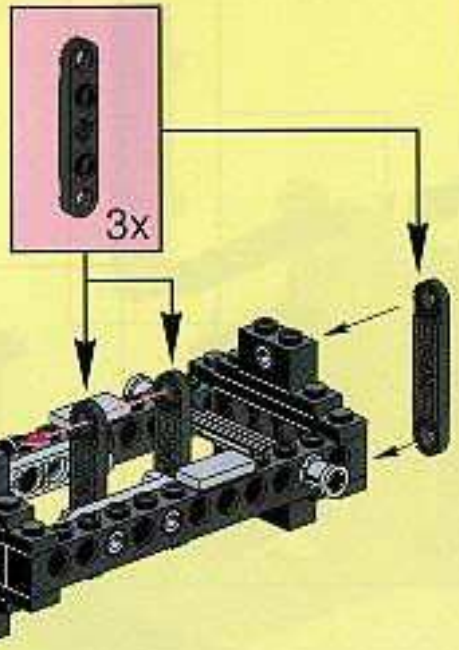

6

5

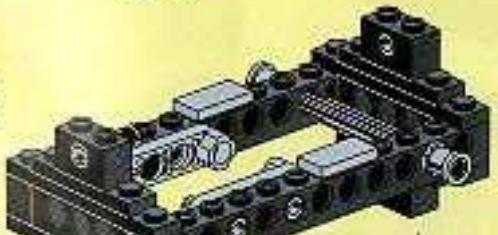

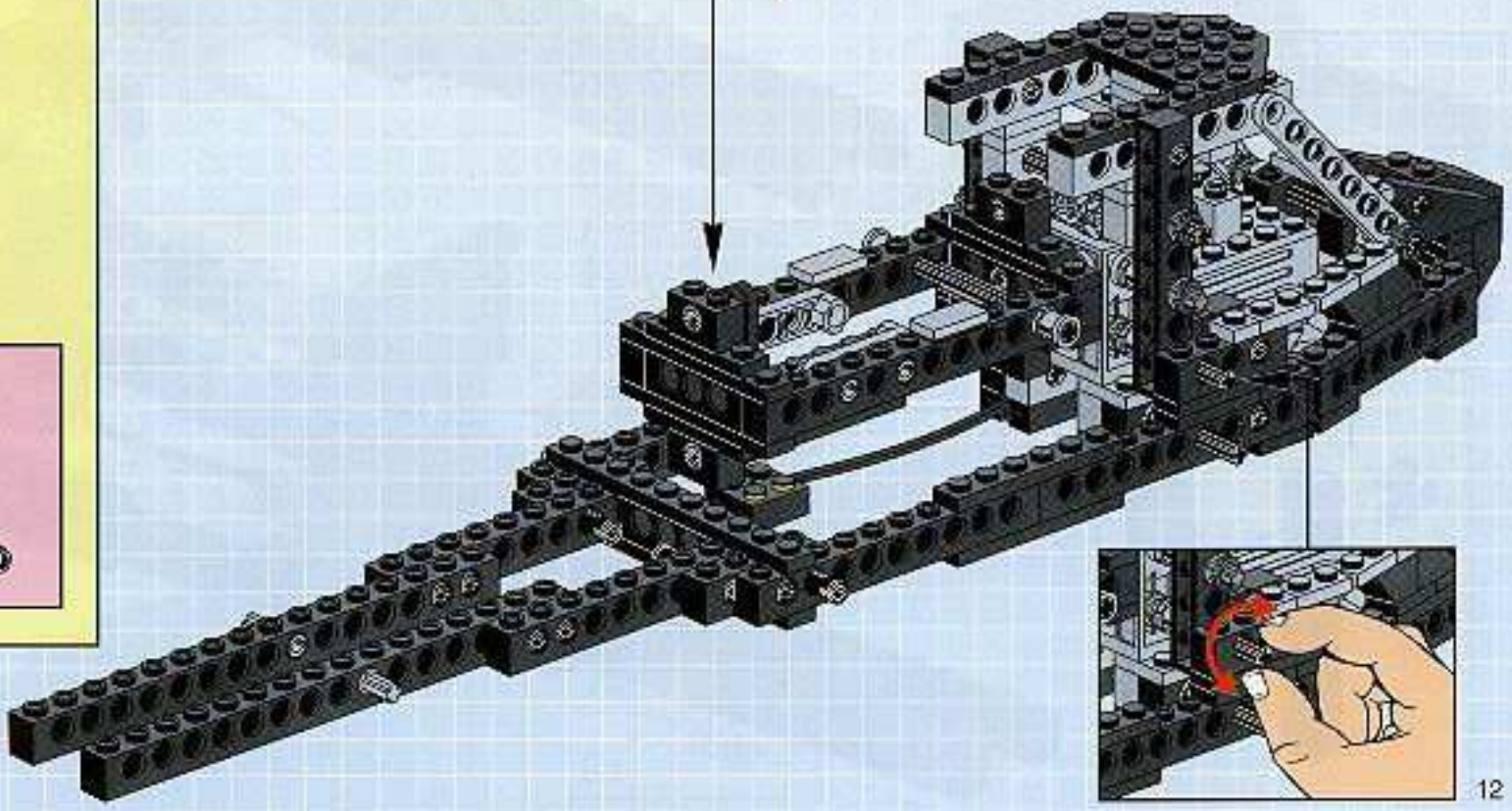

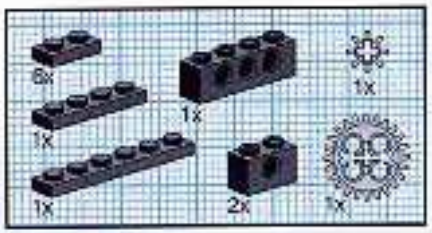

20

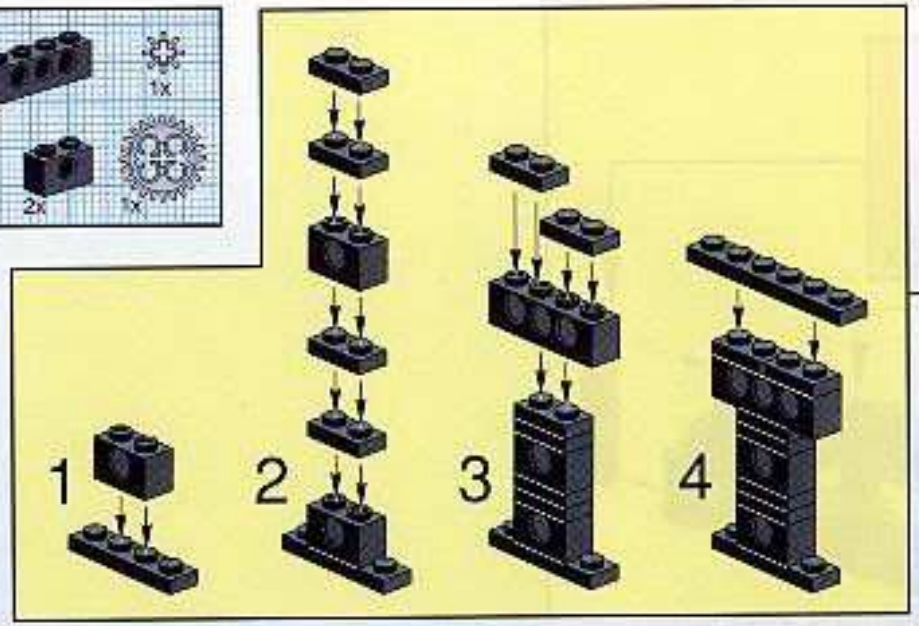

21

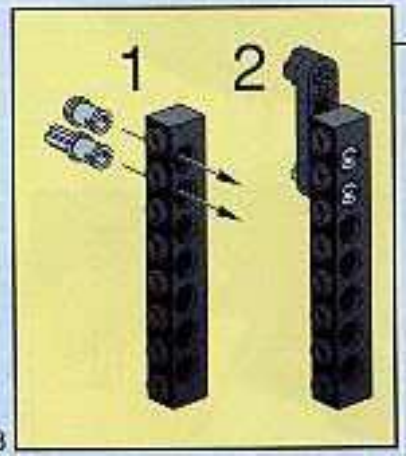

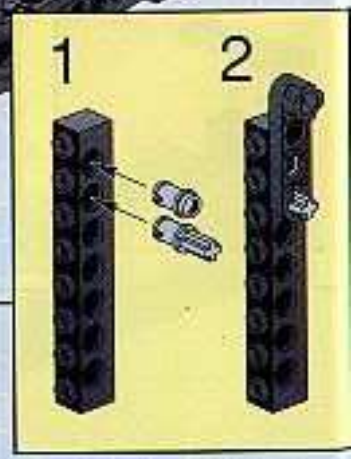

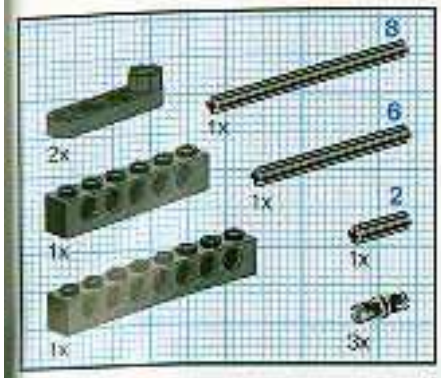

22

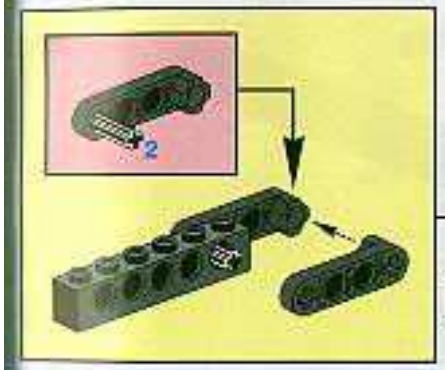

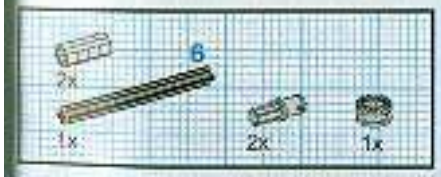

23

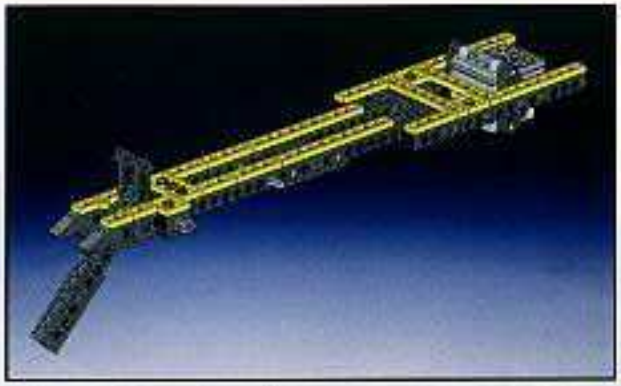

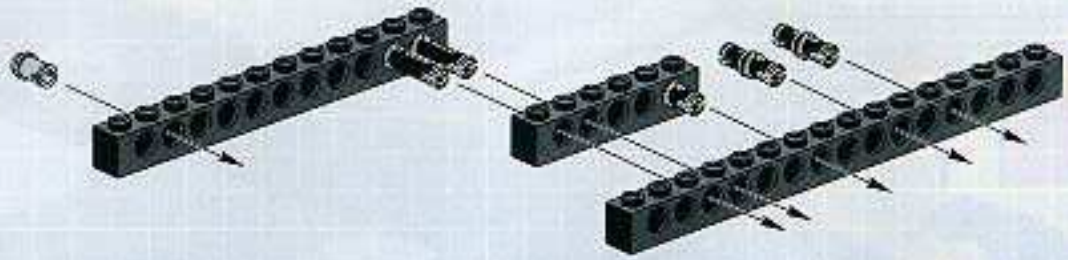

1

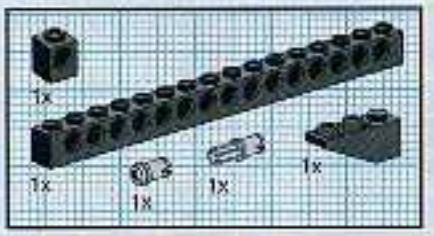

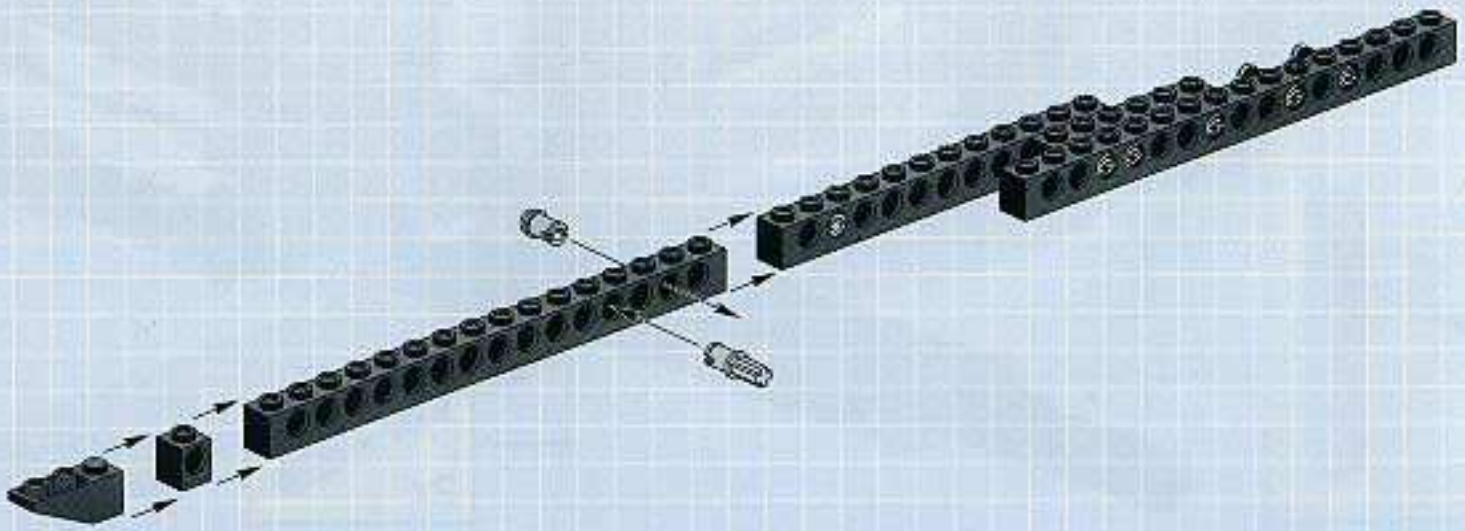

2

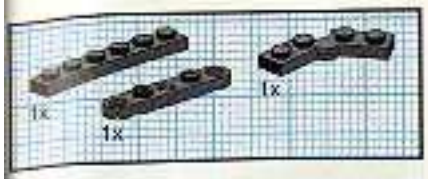

3

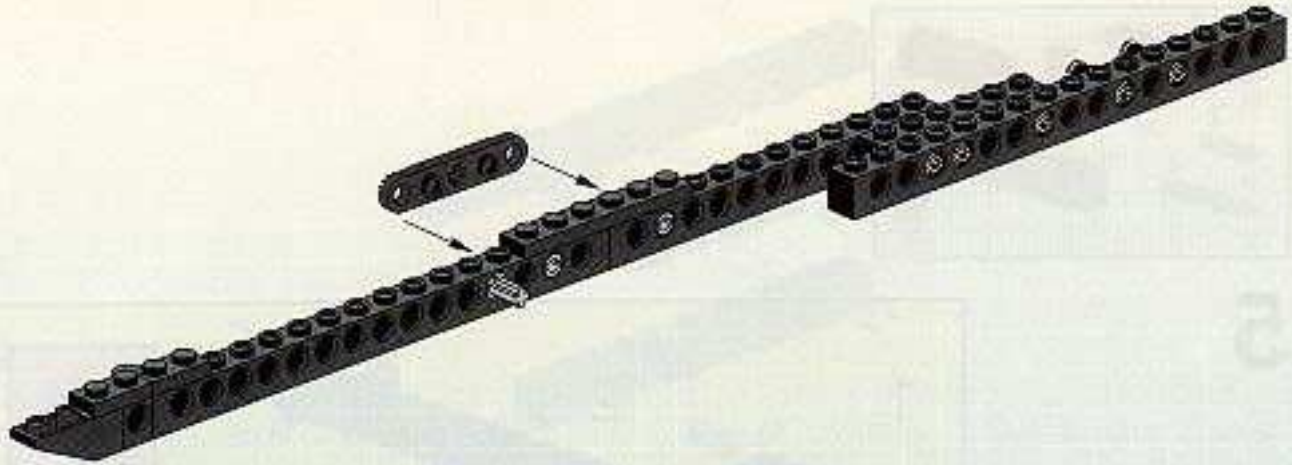

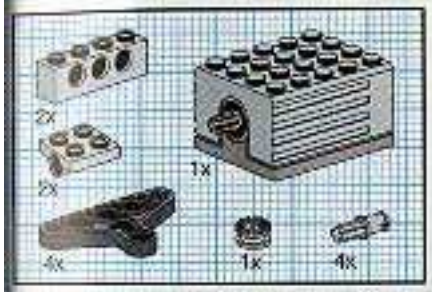

4

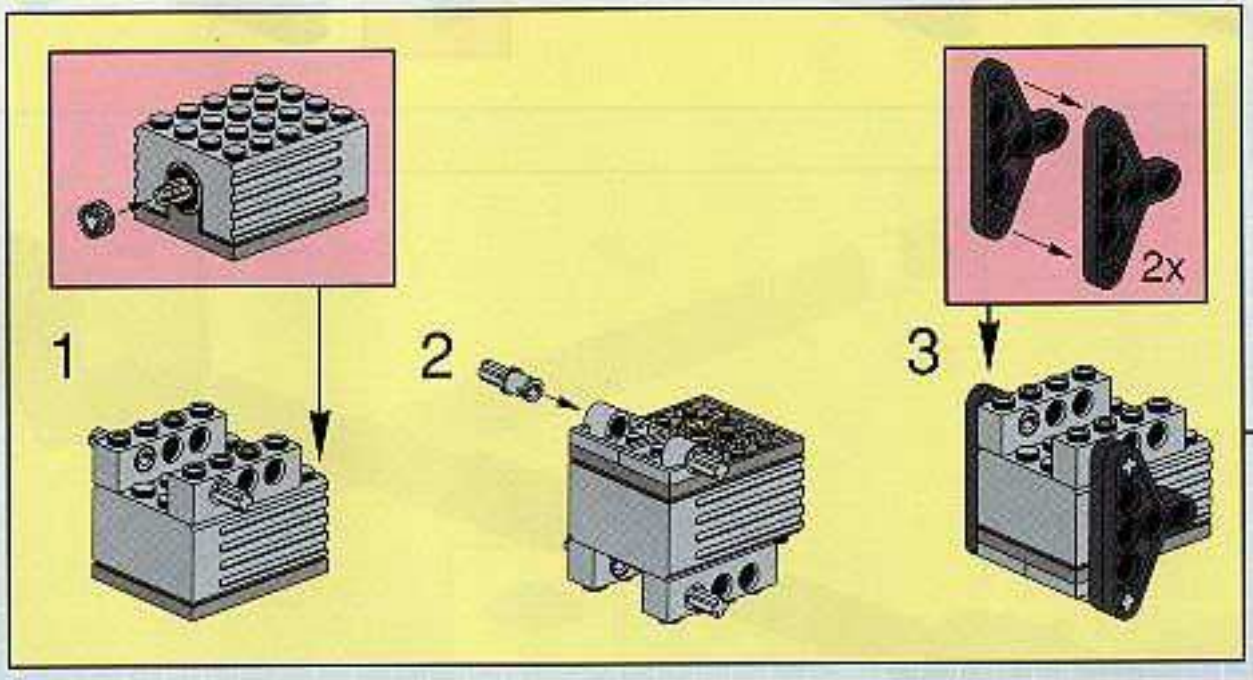

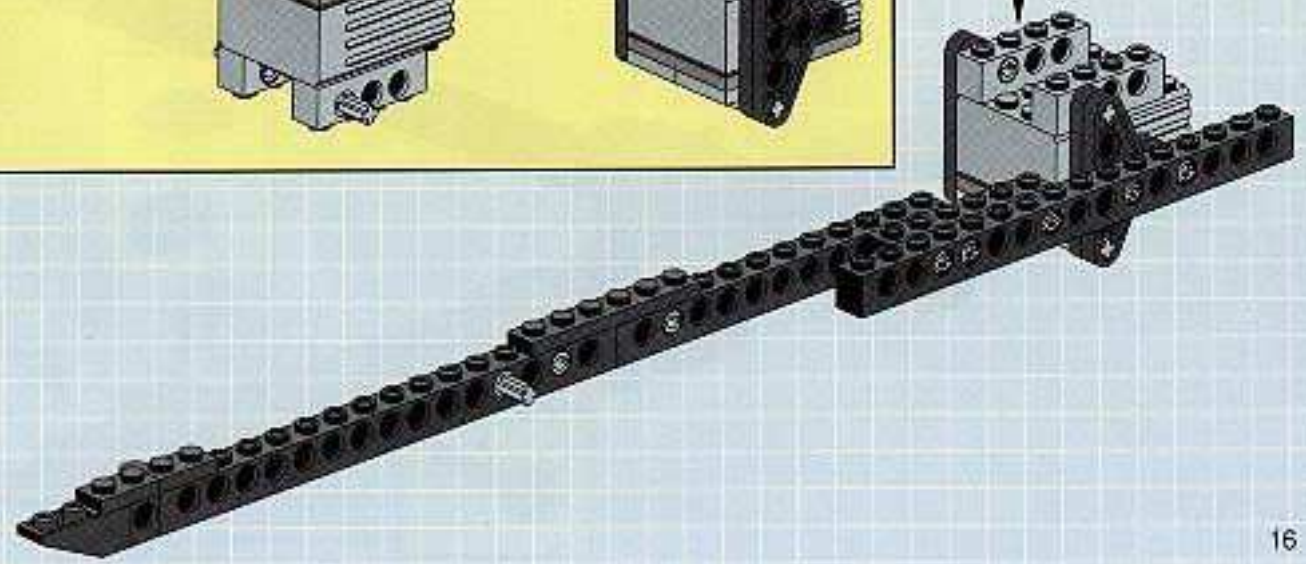

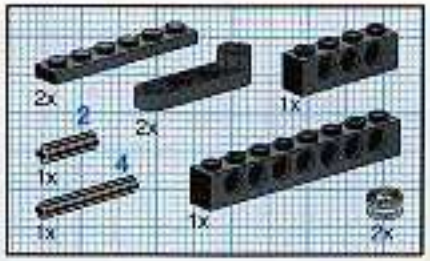

5

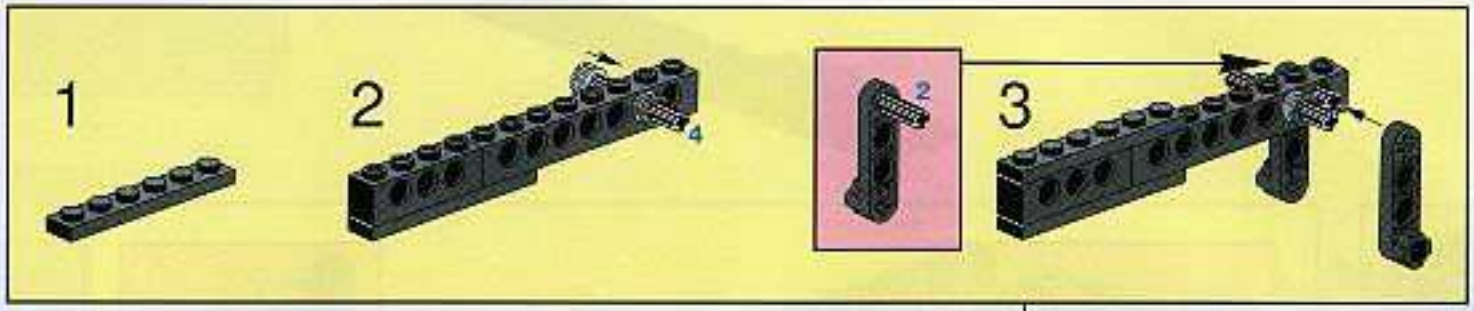

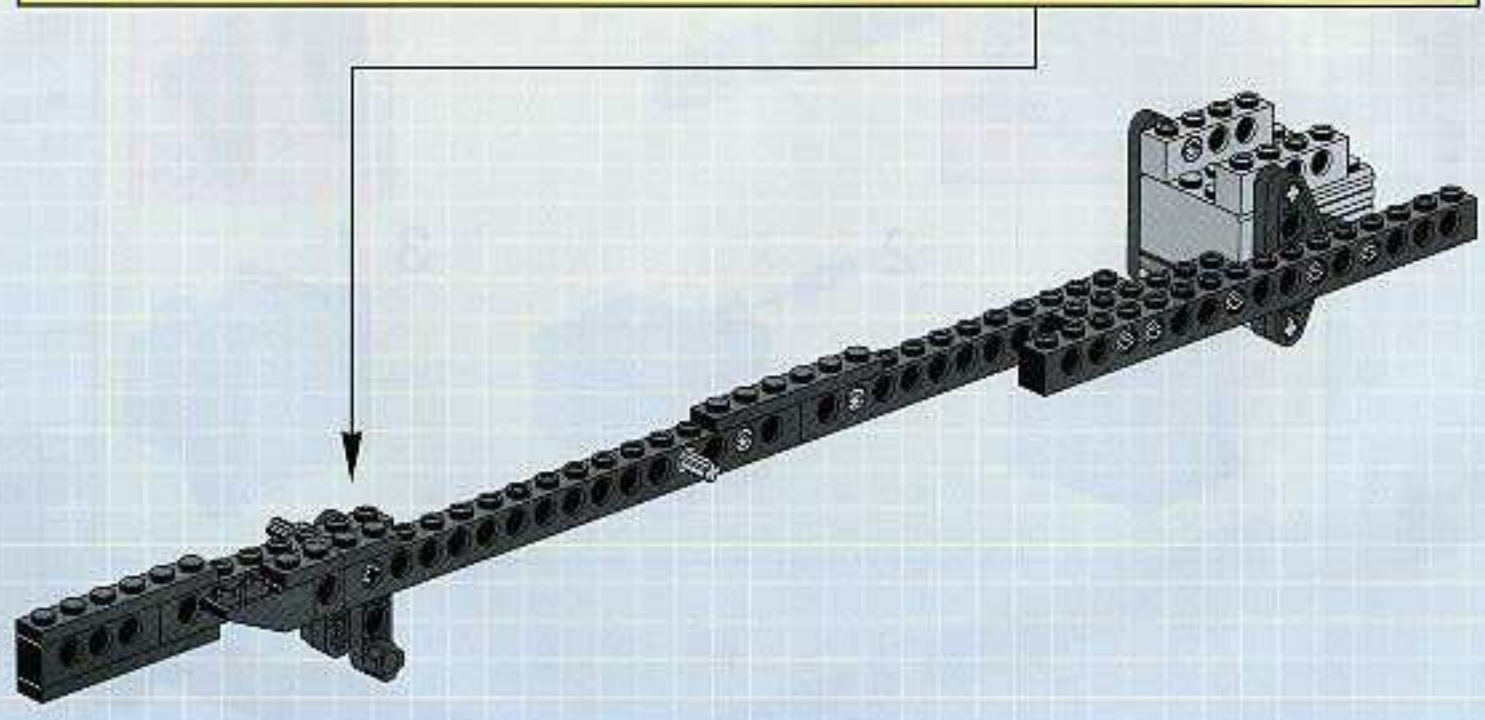

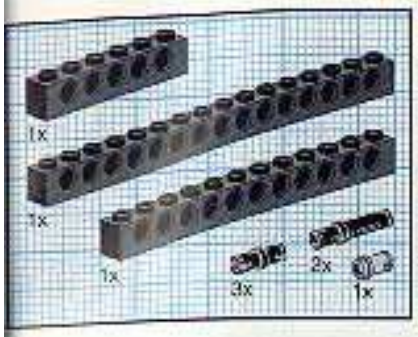

1

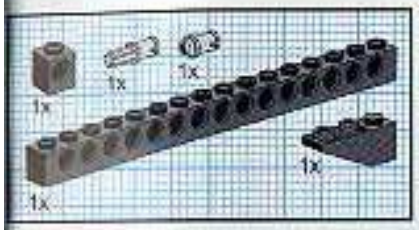

2

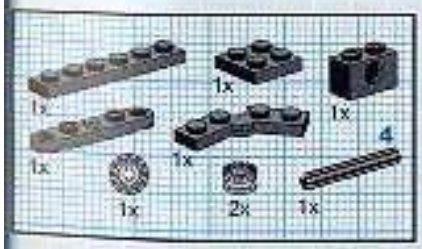

3

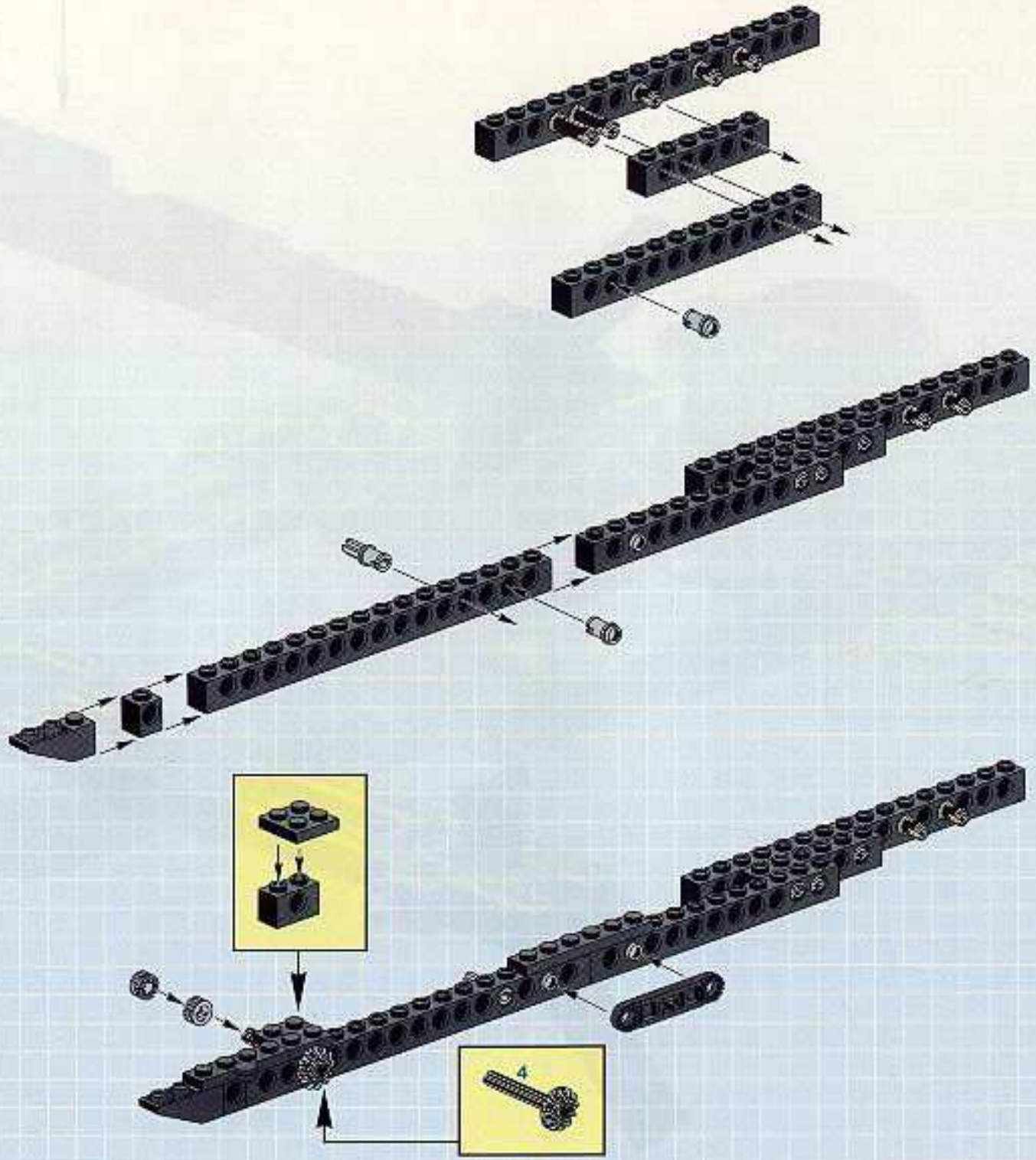

6

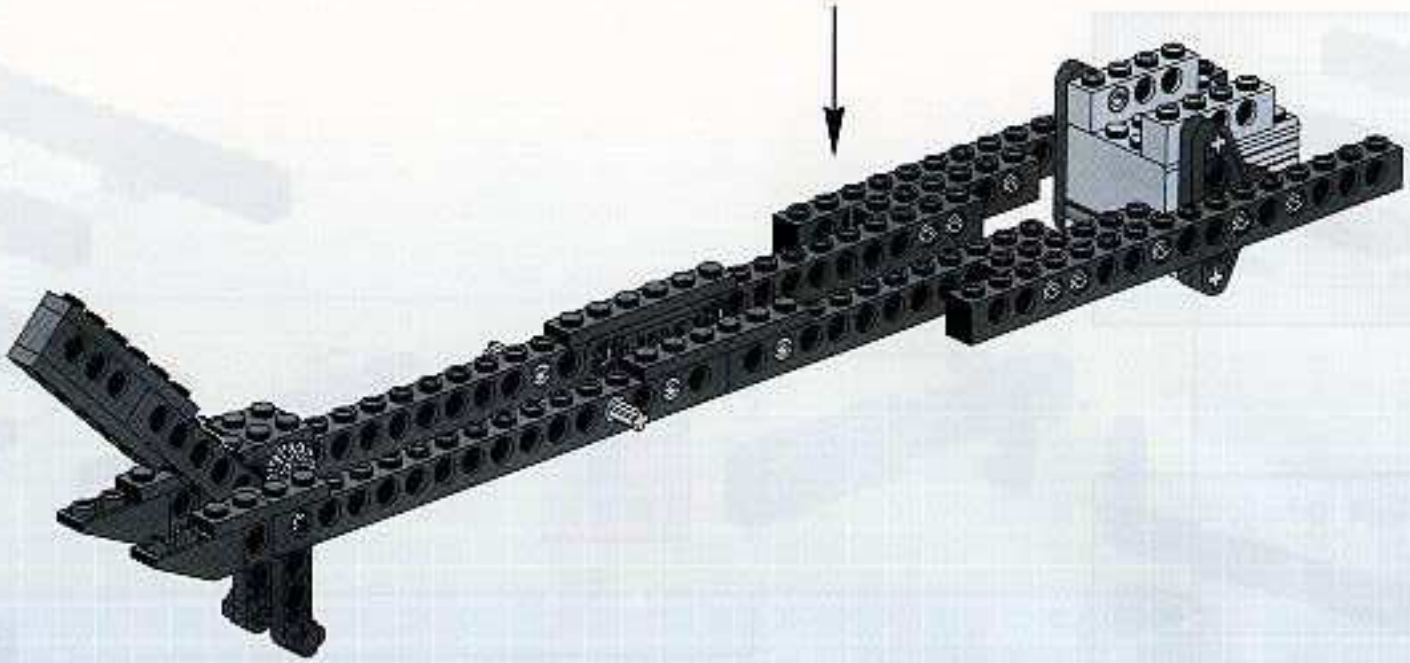

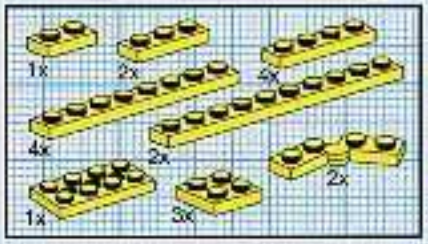

7

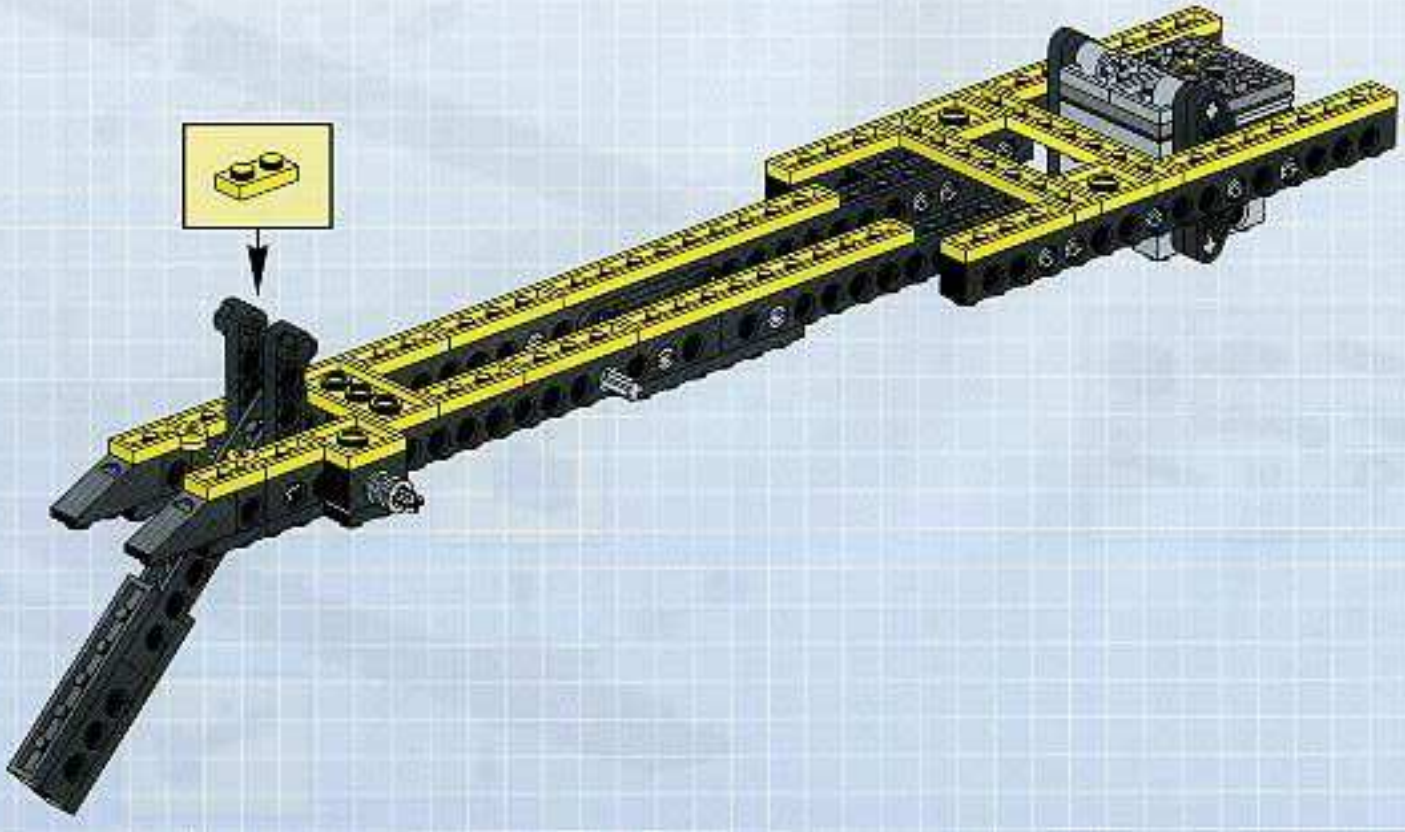

24

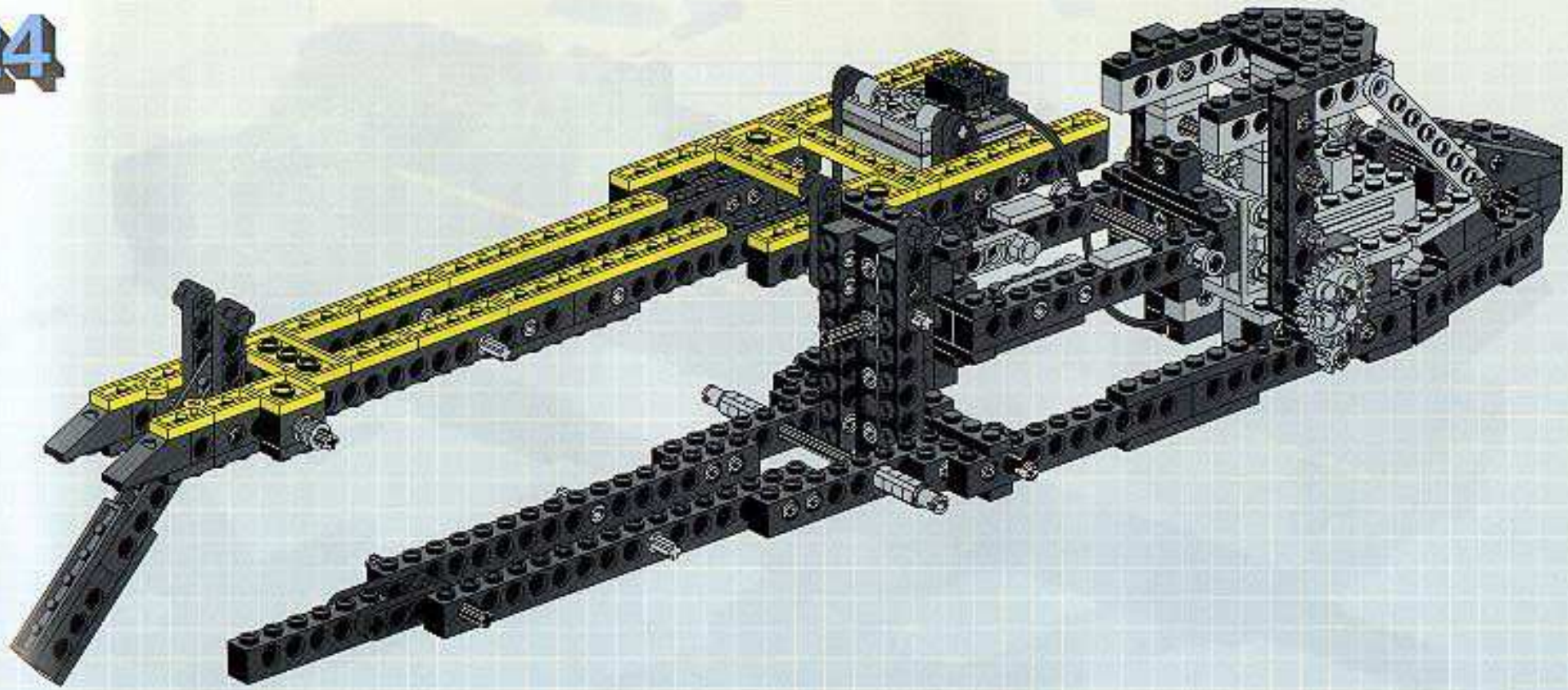

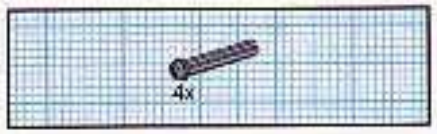

25

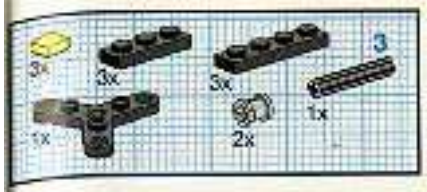

26

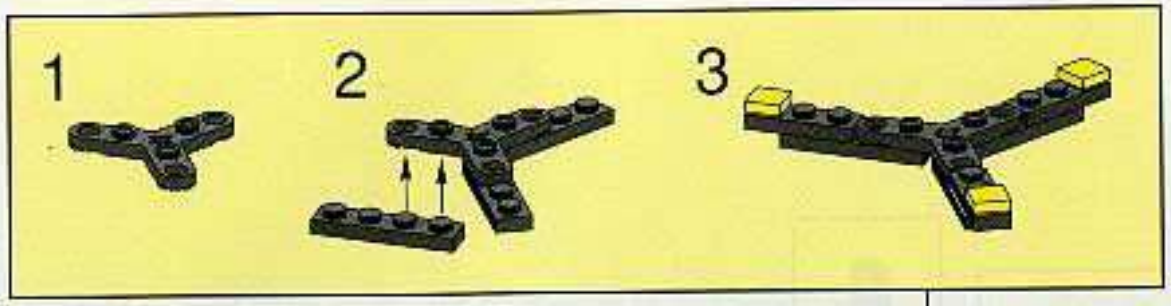

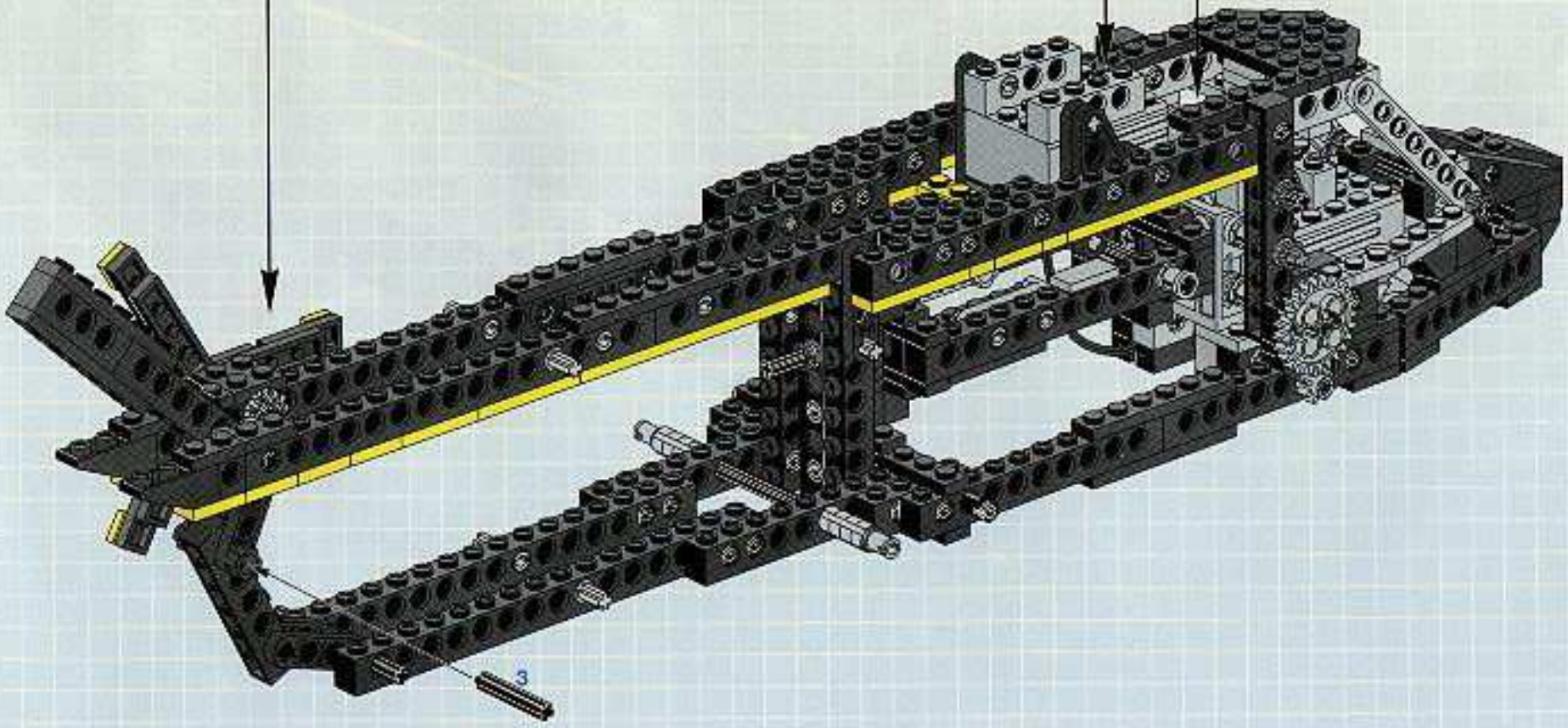

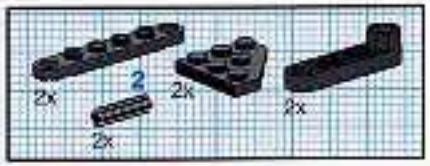

27

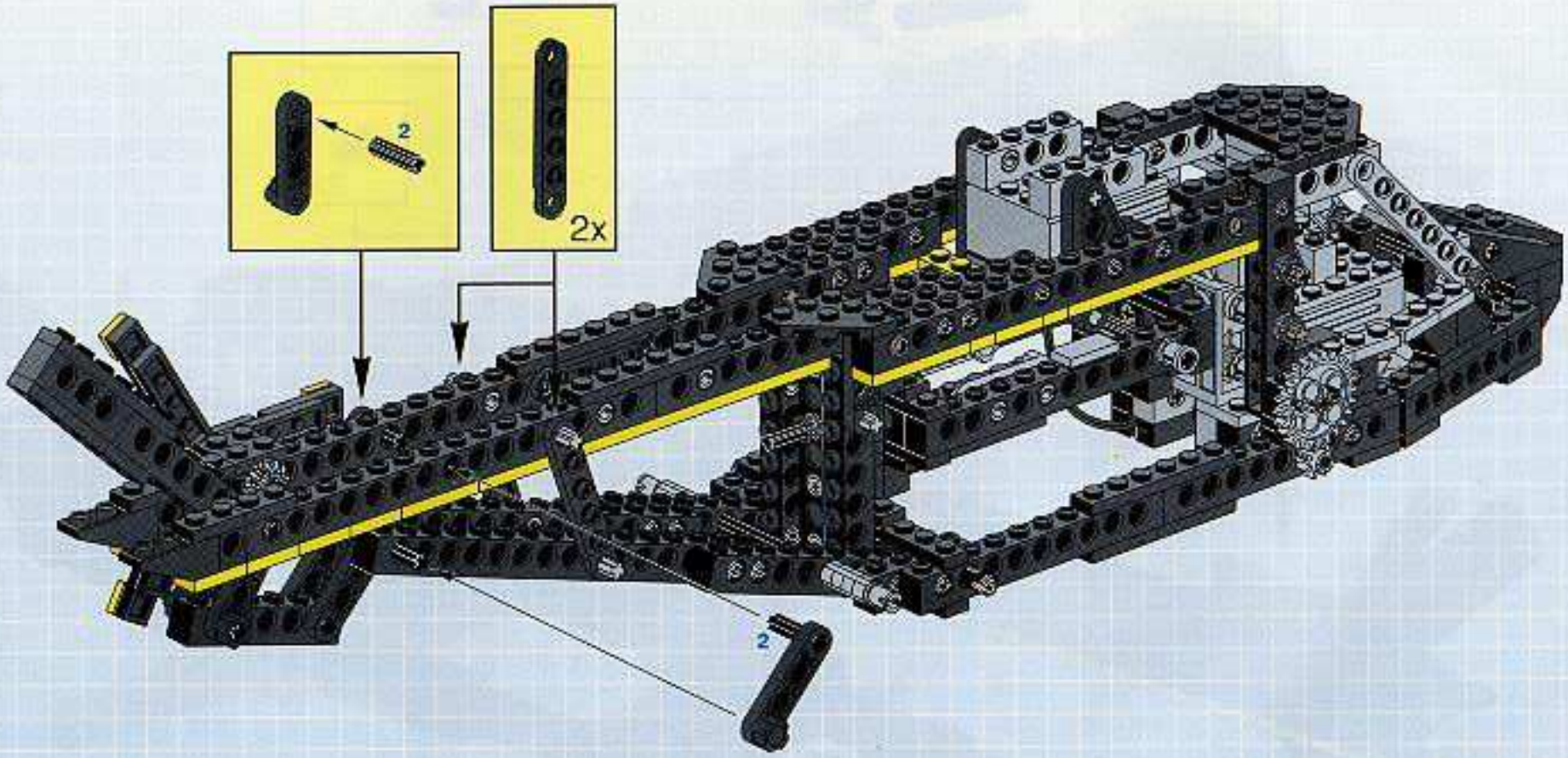

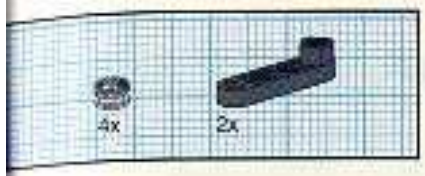

28

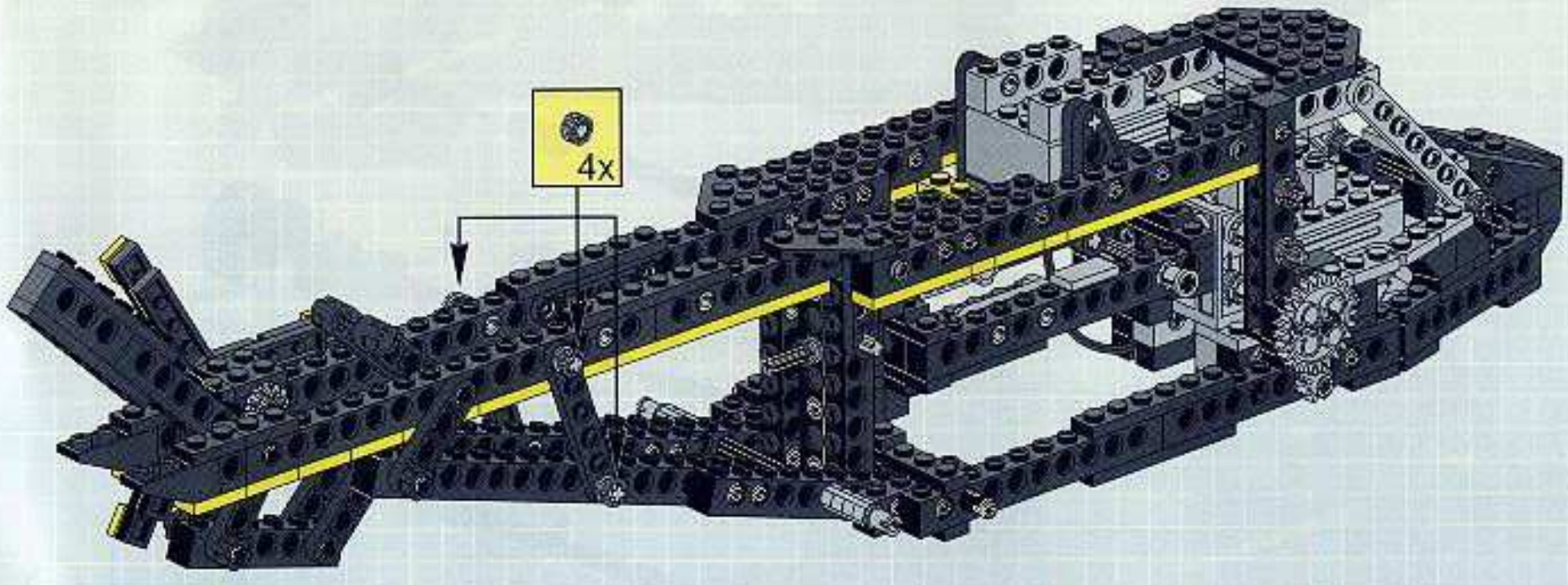

29

1
10

2

3

12

4

4

5

3

6

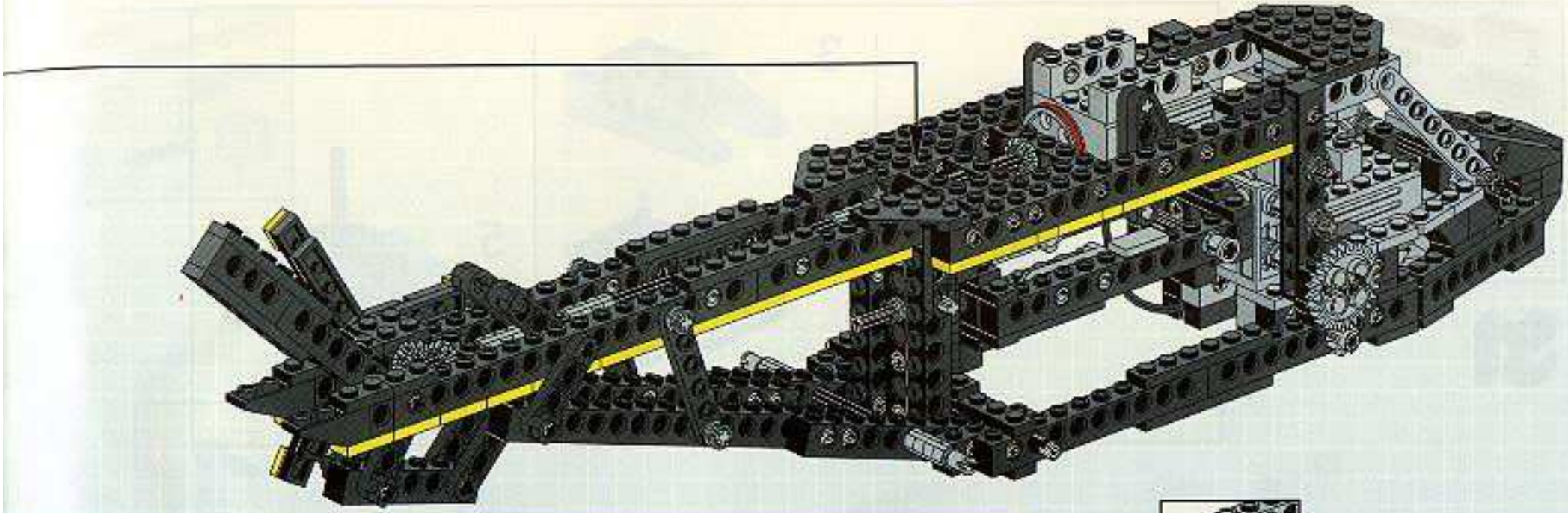

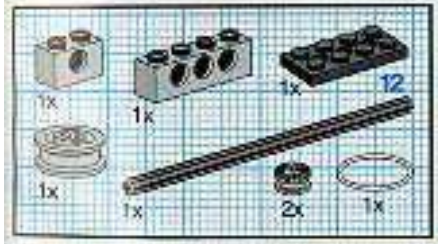

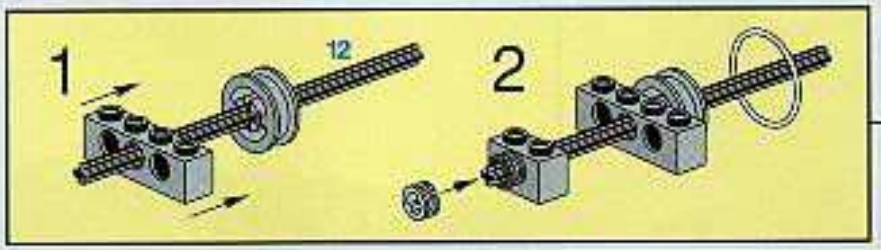

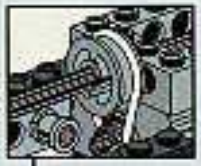

30

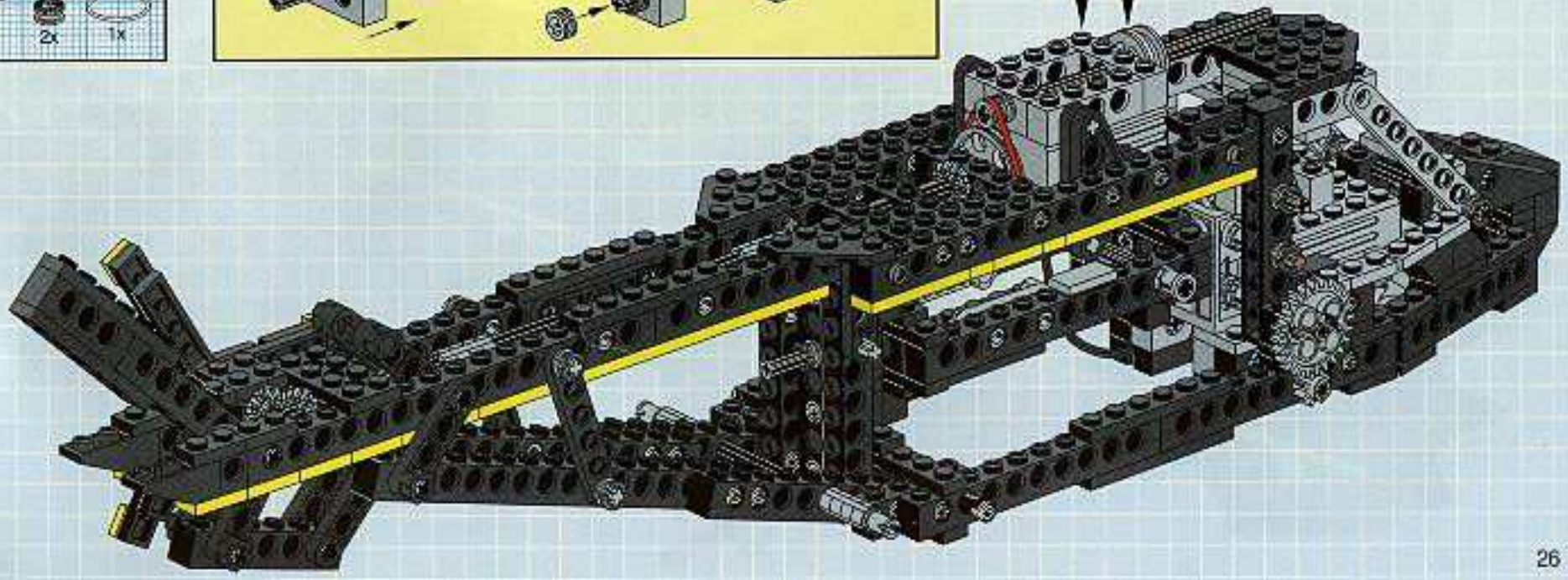

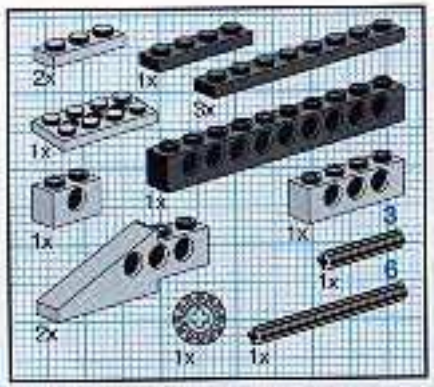

31

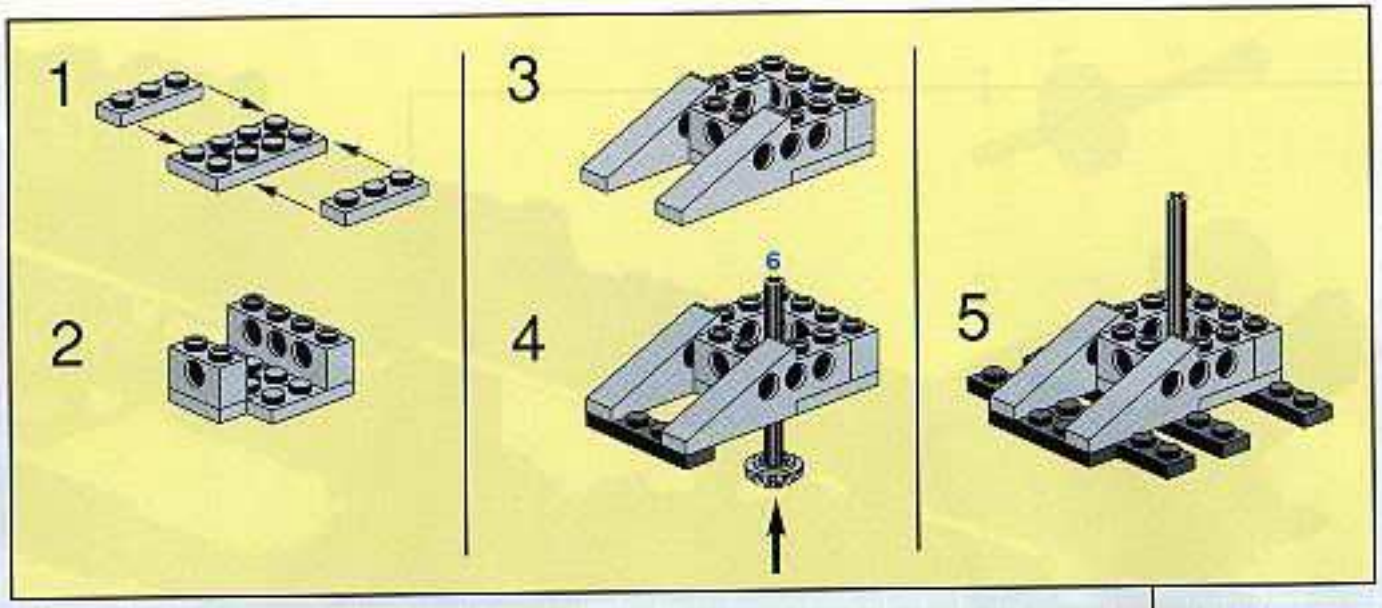

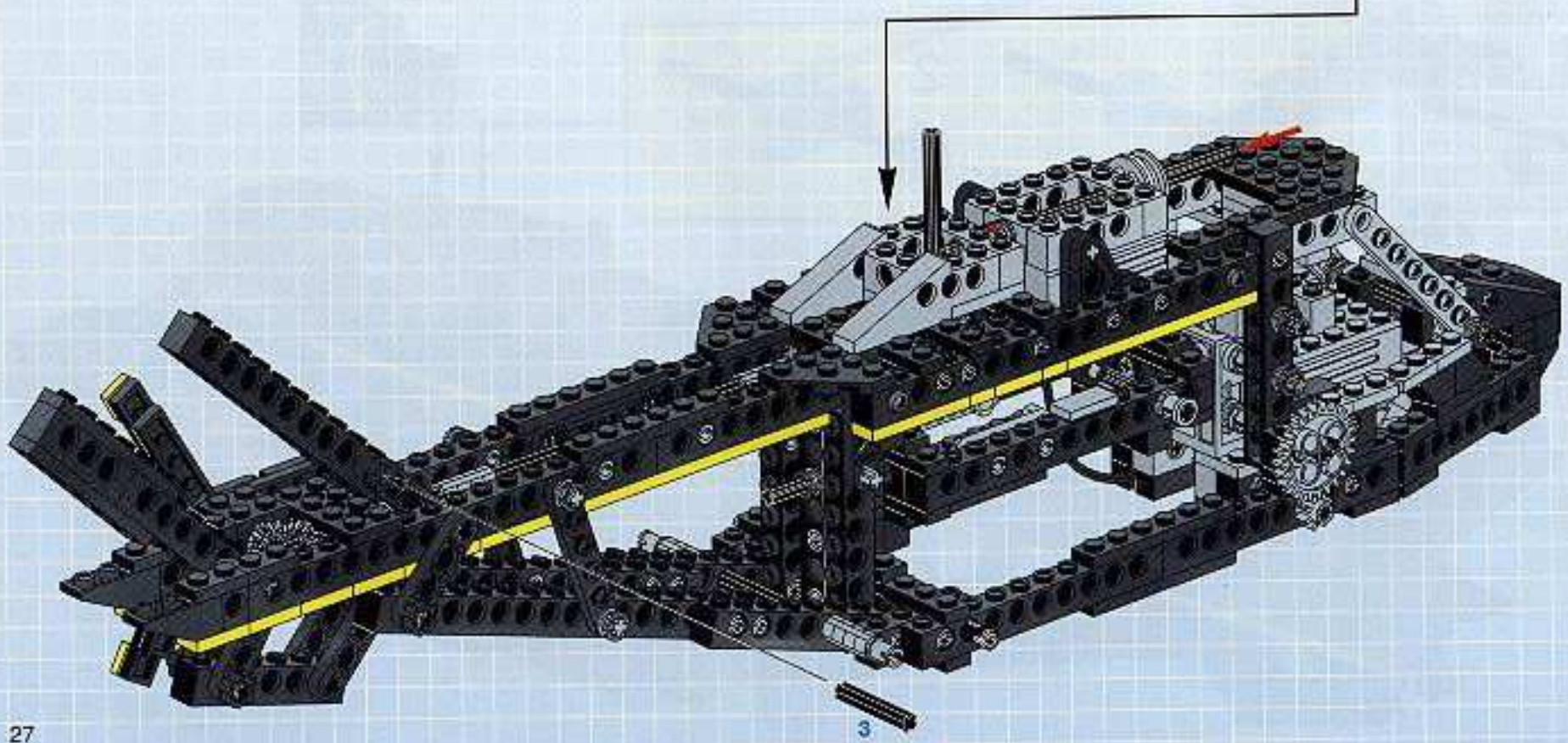

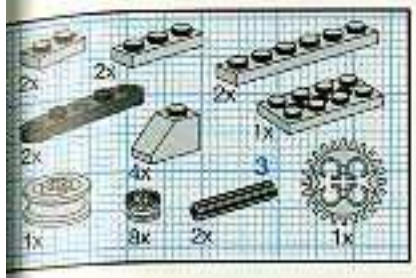

32

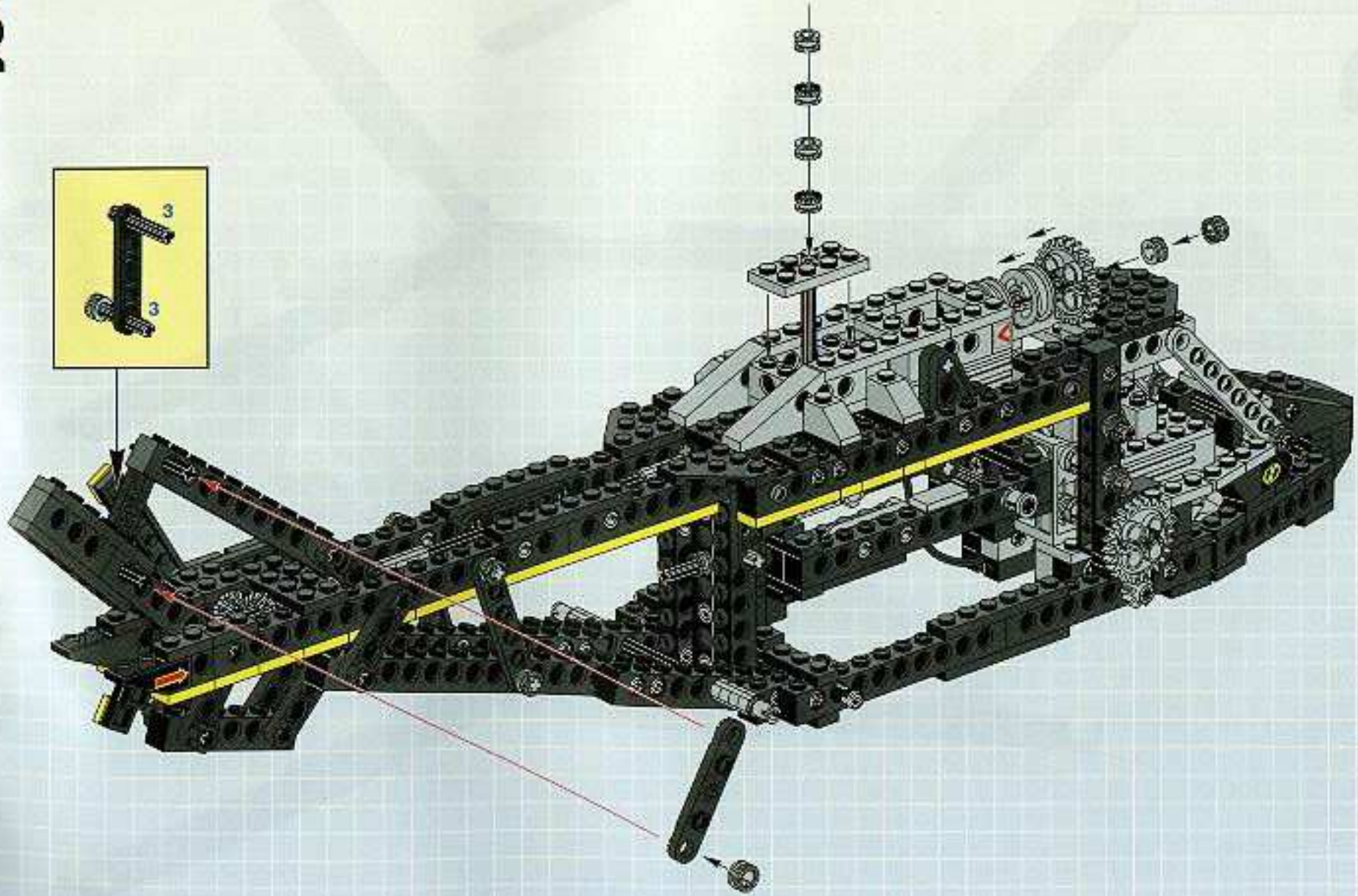

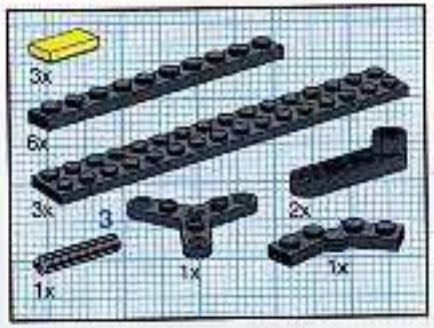

33

1

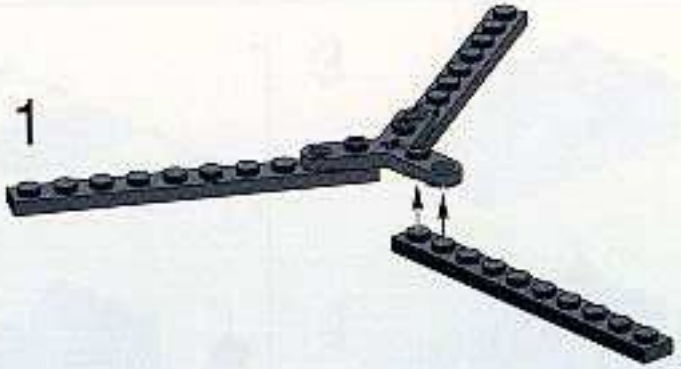

2

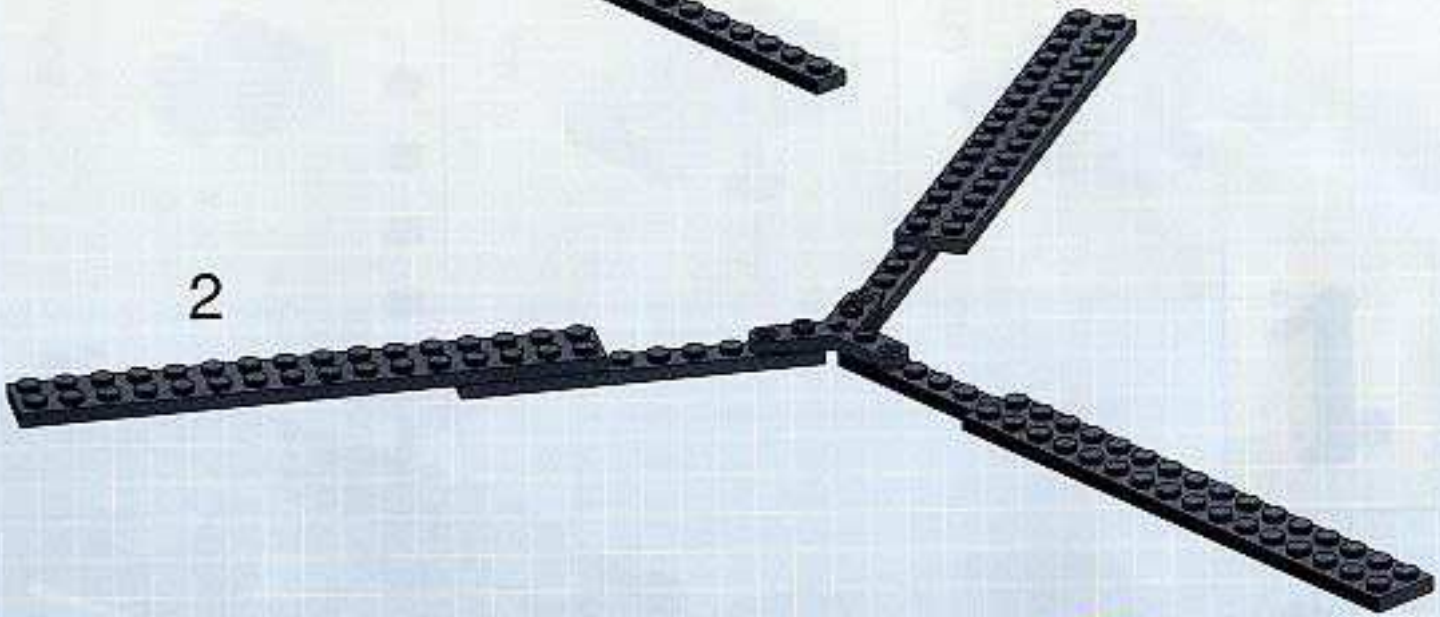

3

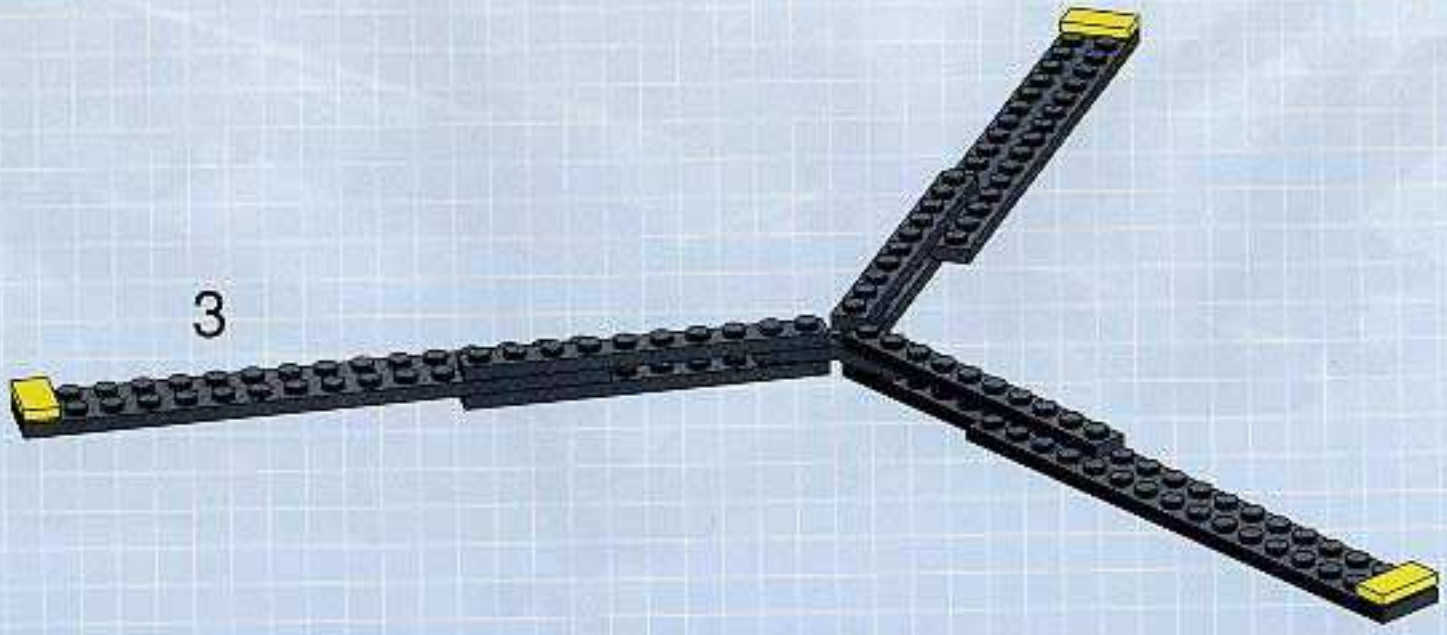

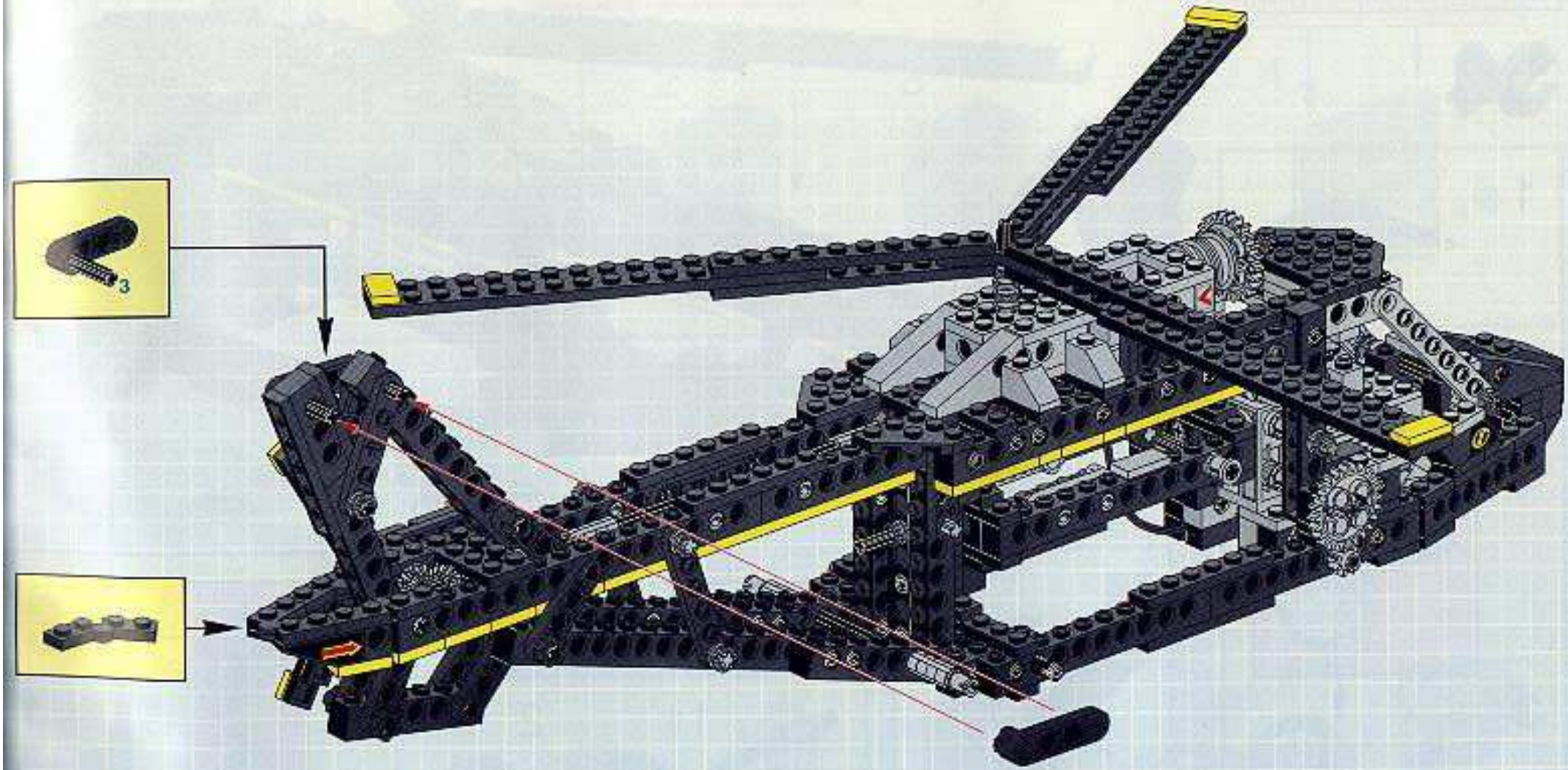
3

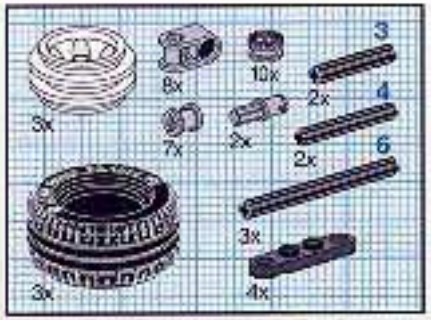

34

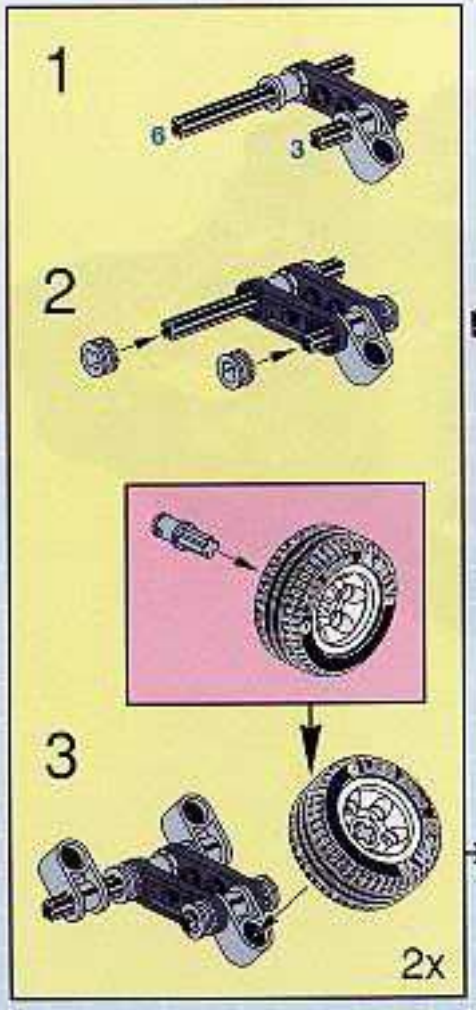

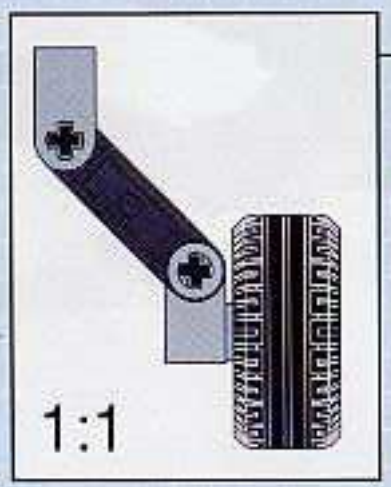

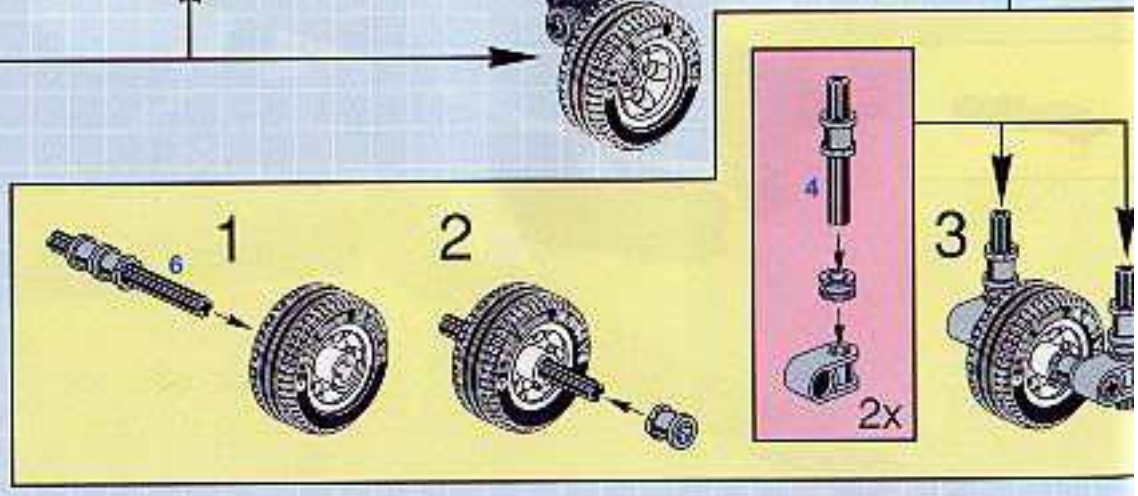

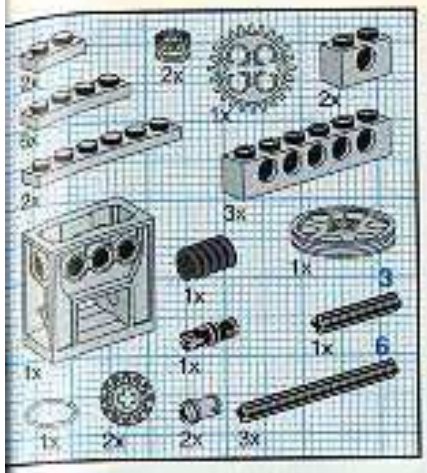

35

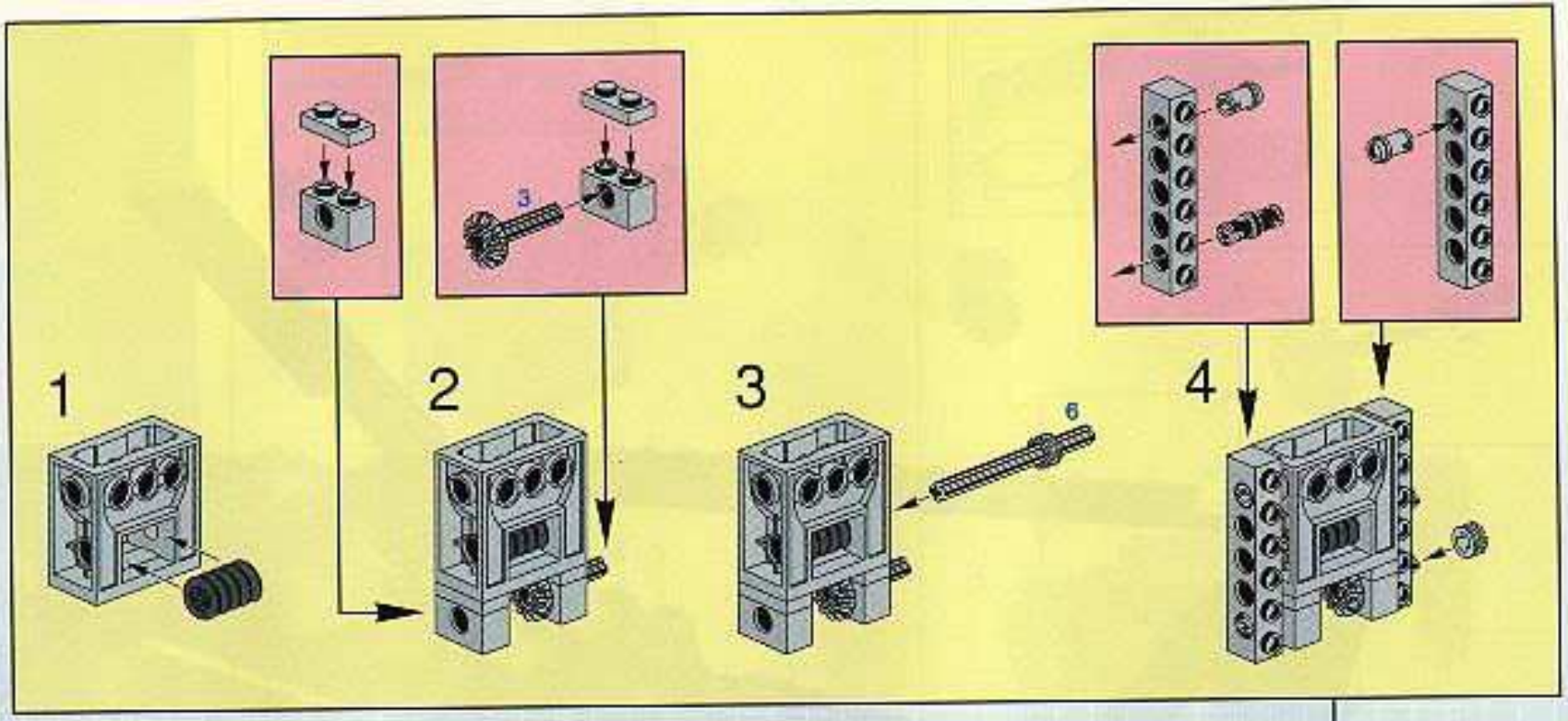

1

2

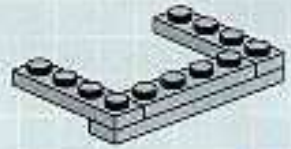

3

4

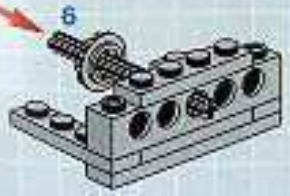

5

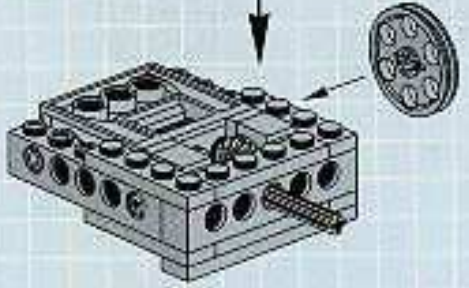

6

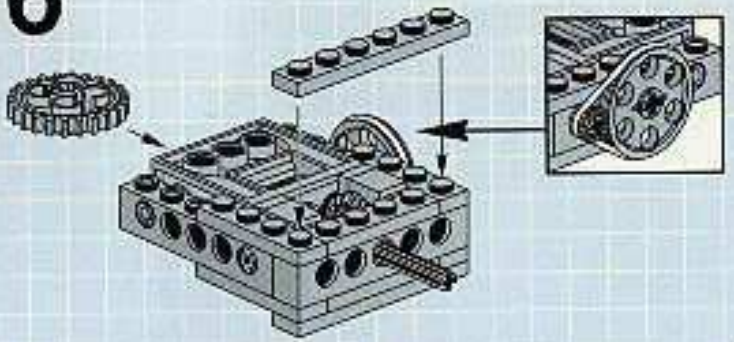

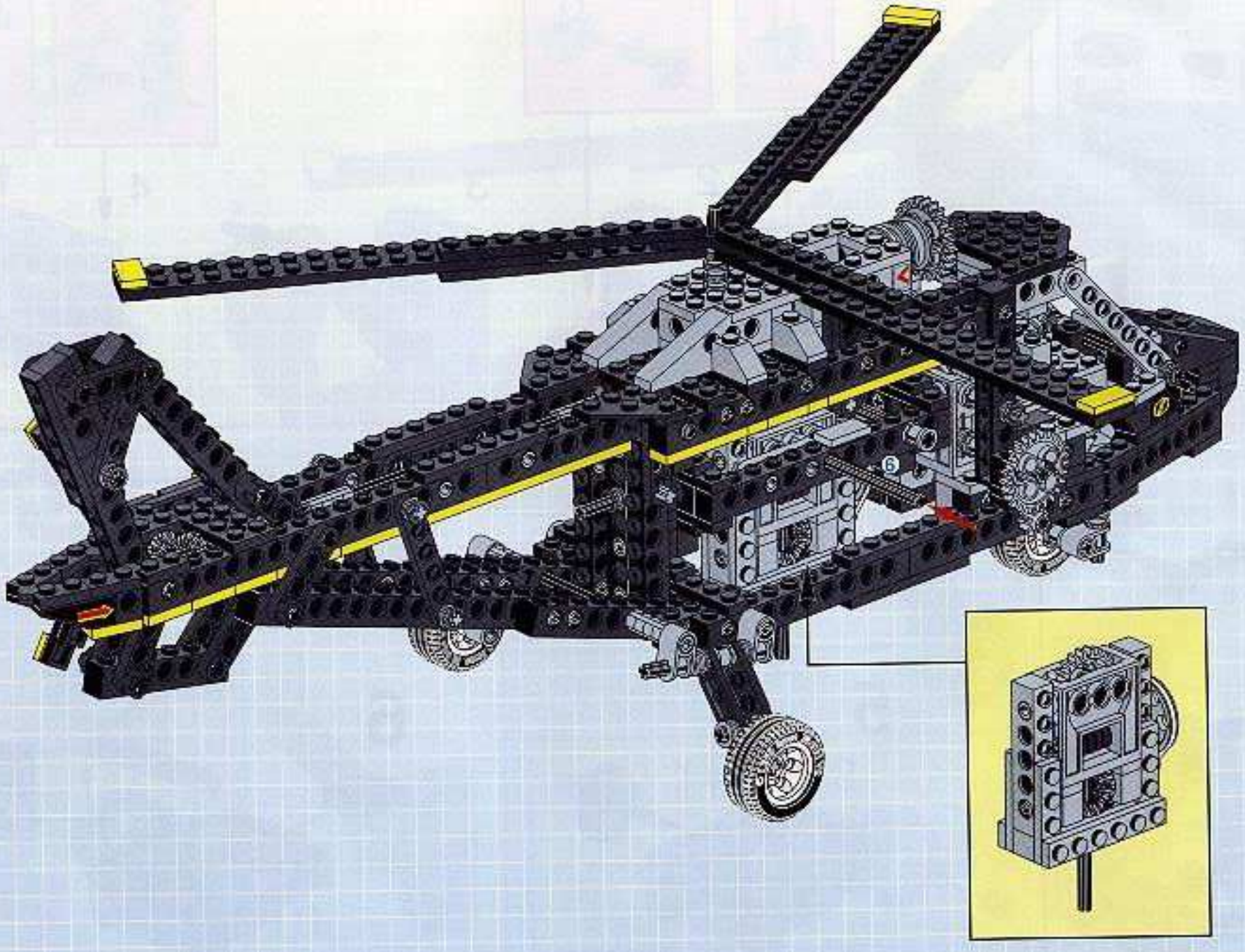
6

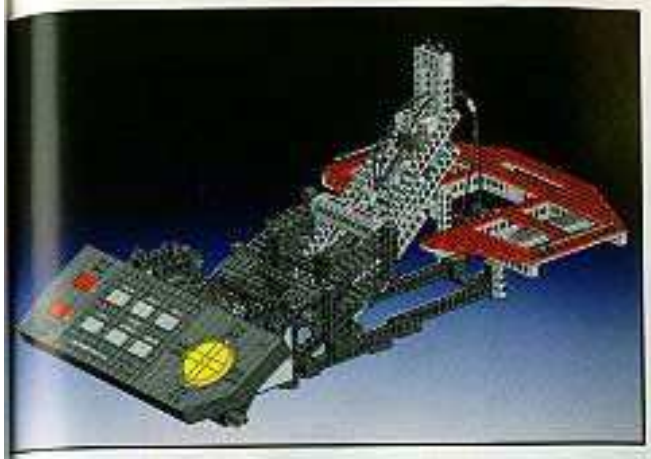

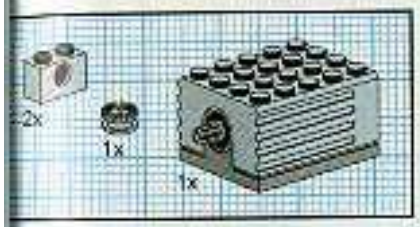

1

2

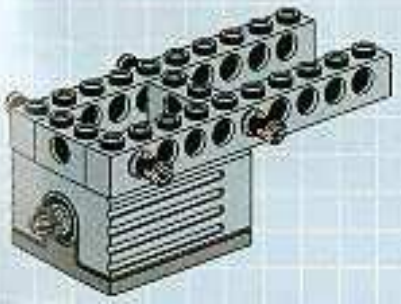

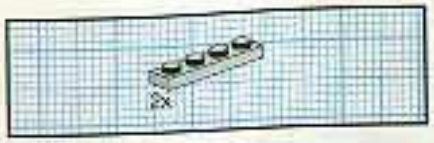

3

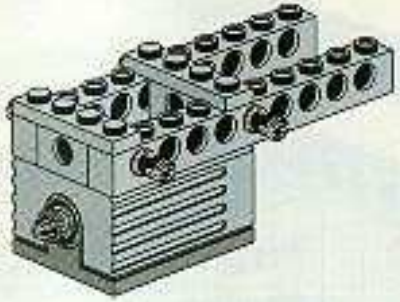

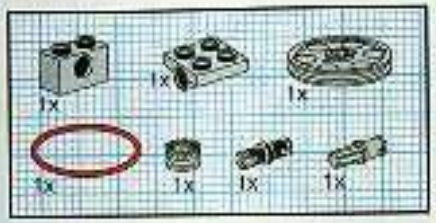

4

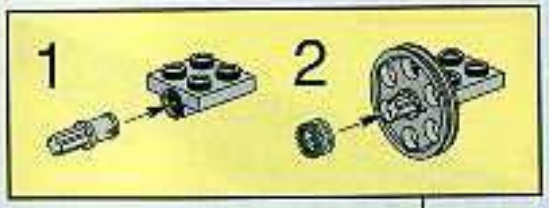

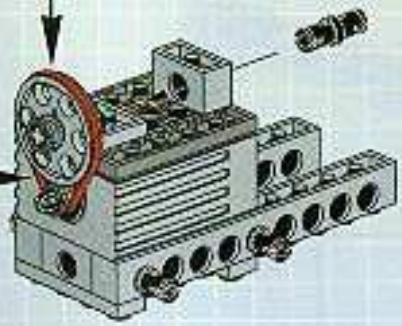

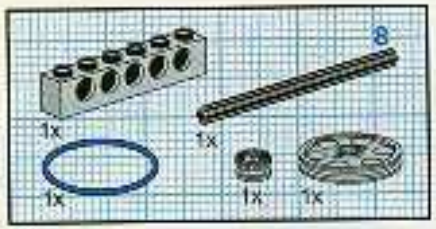

5

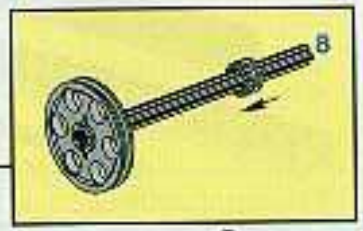

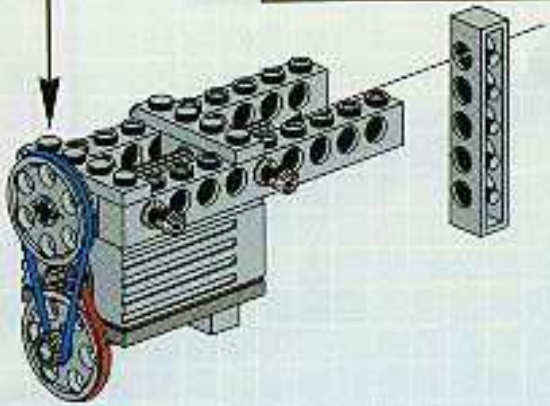

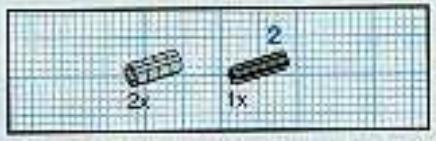

6

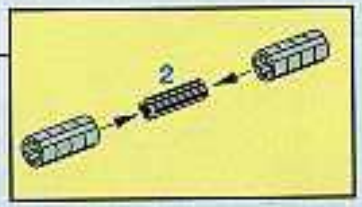

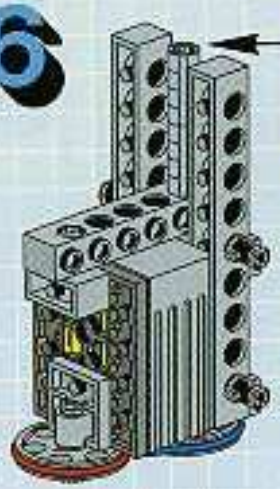

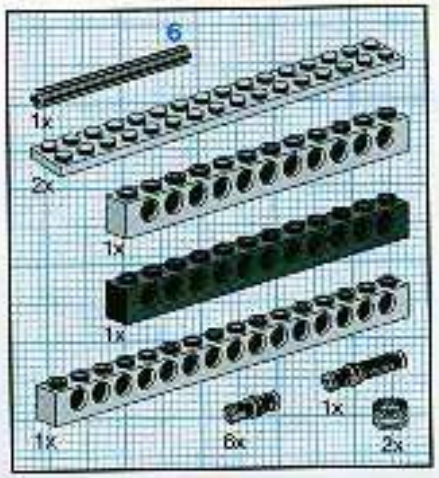

7

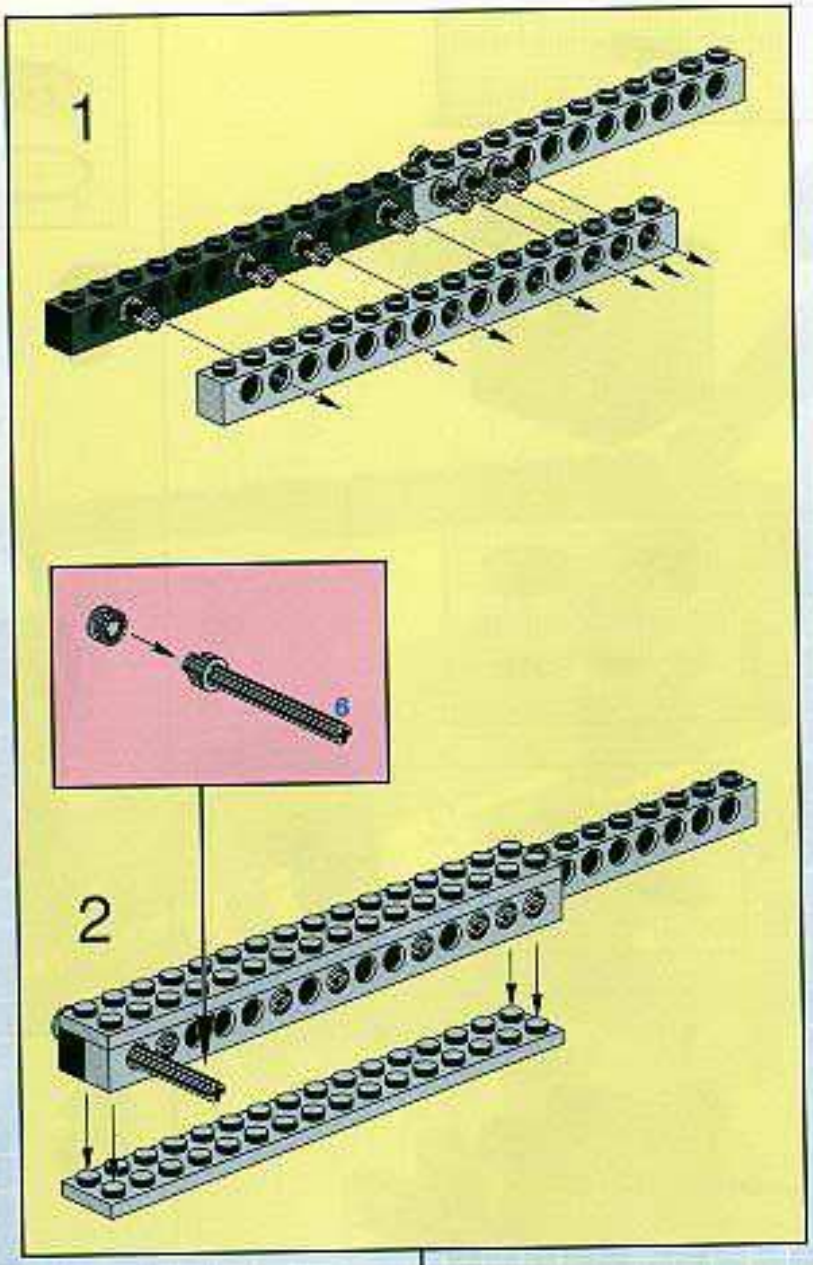

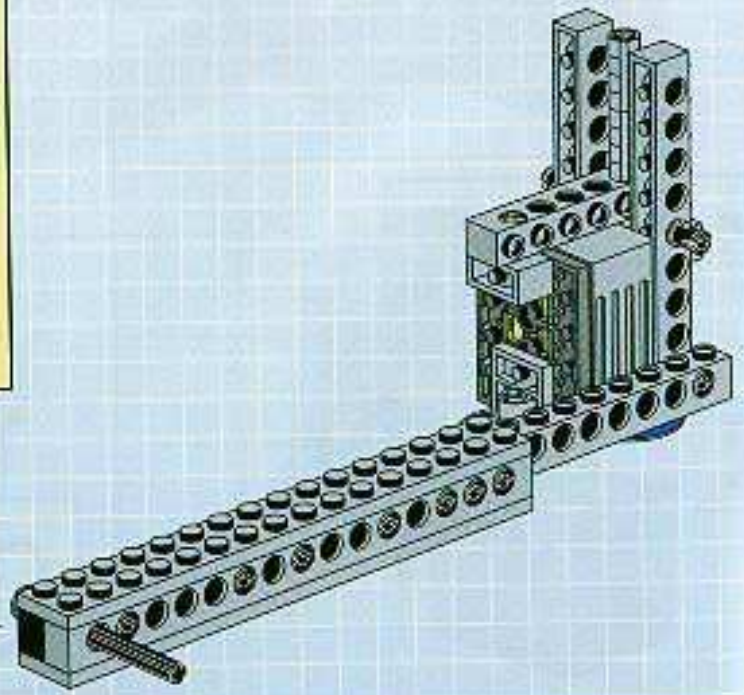

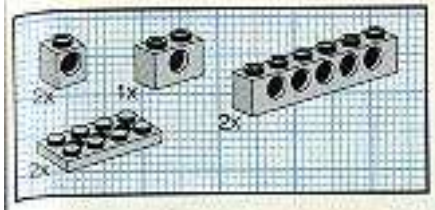

8

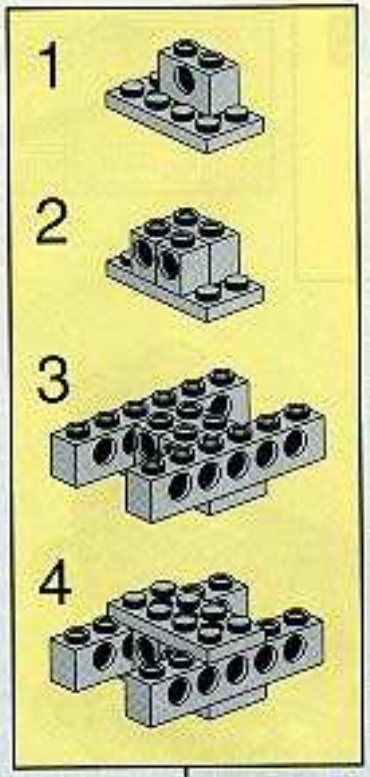

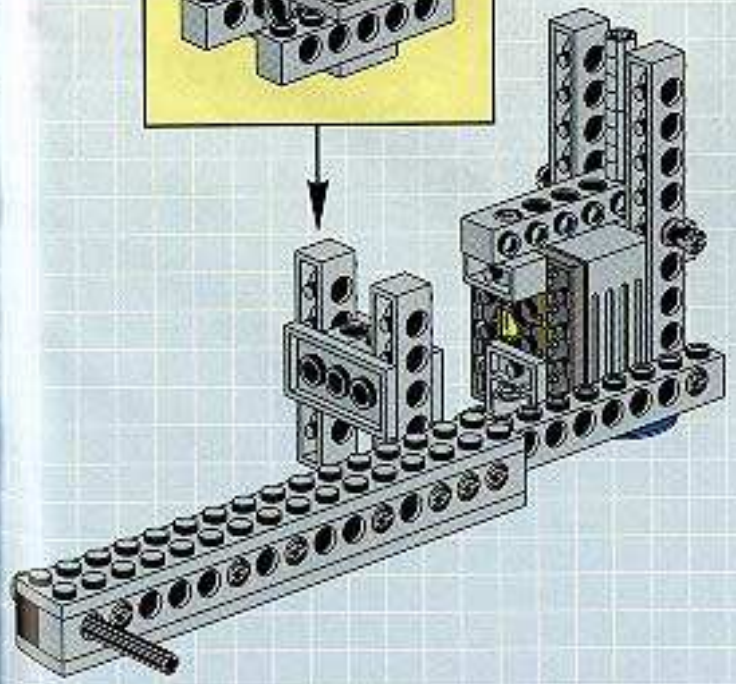

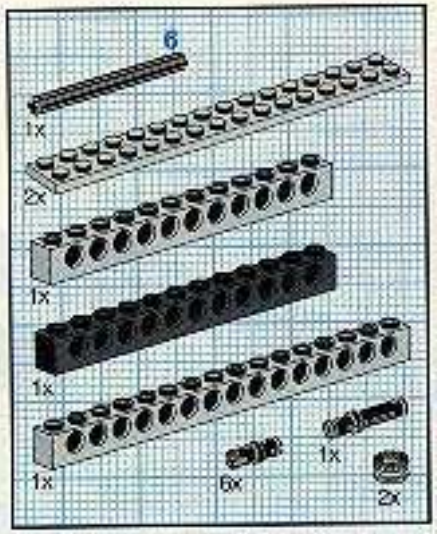

9

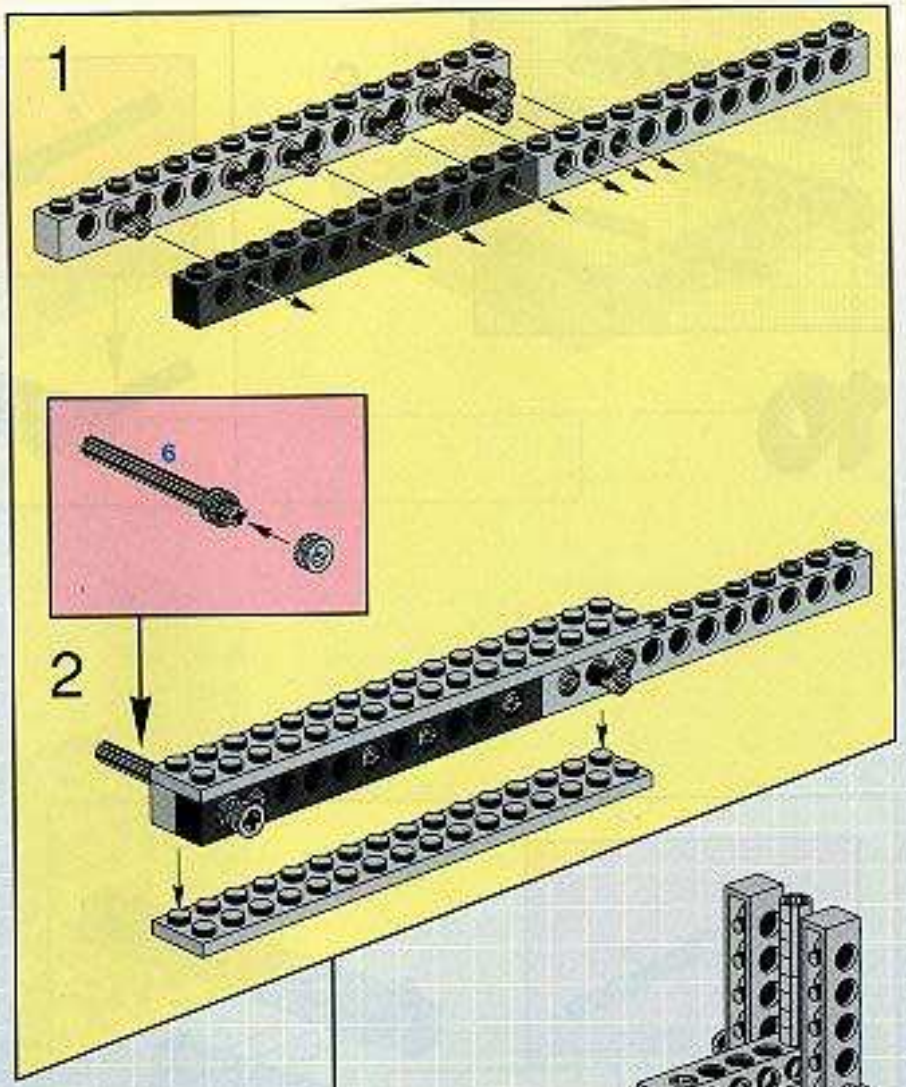

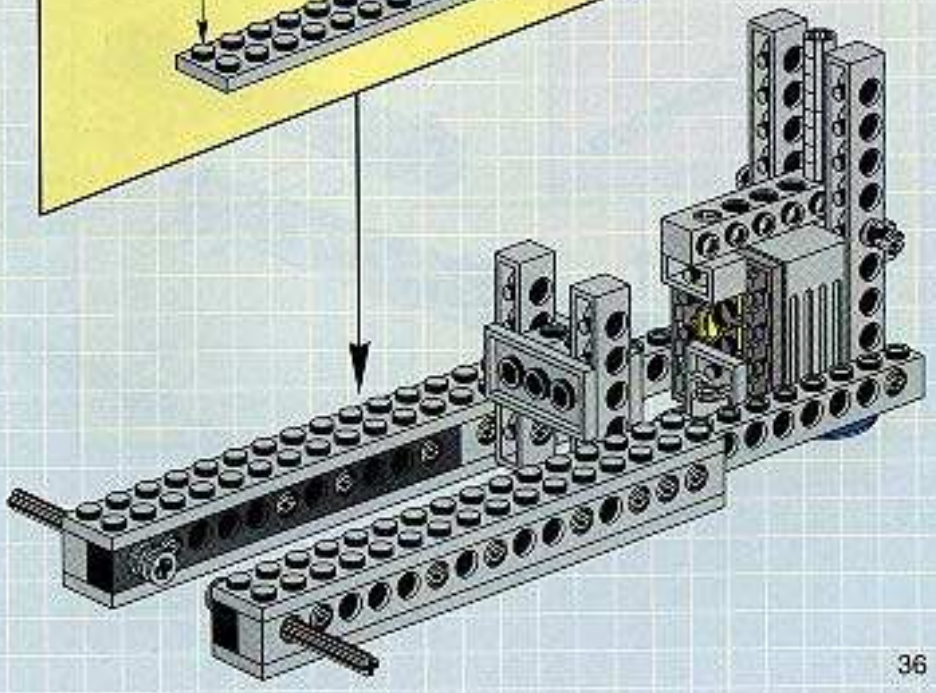

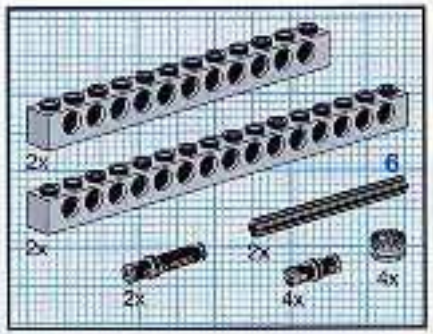

10

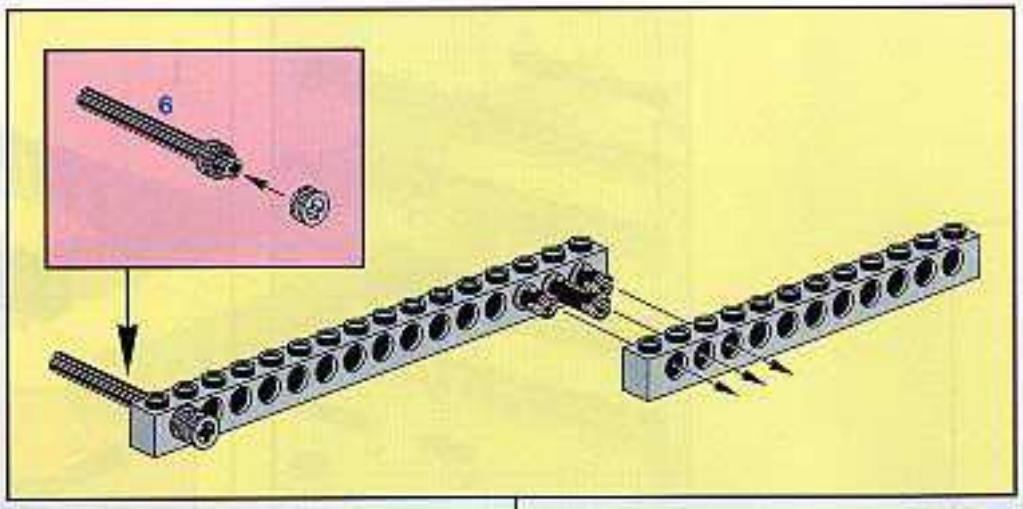

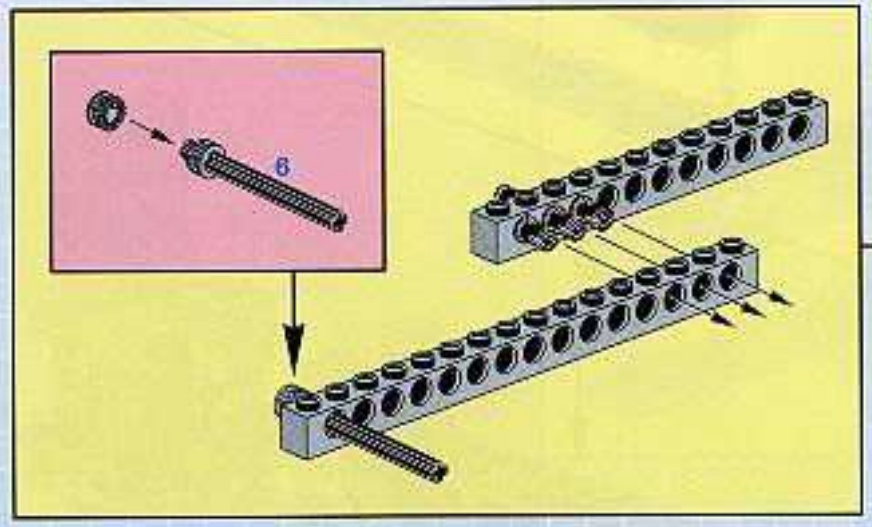

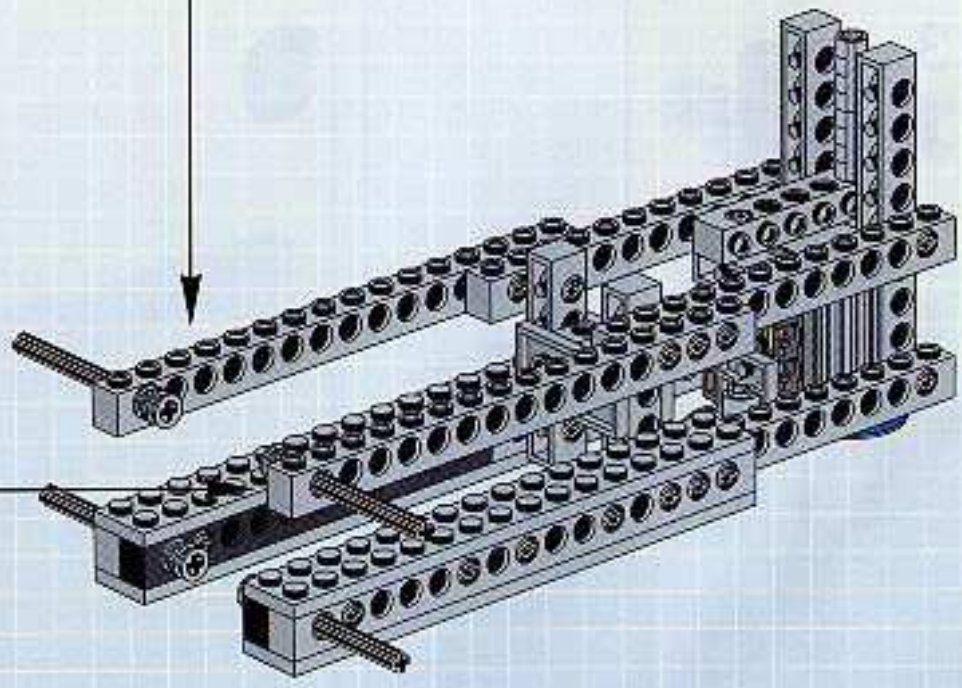

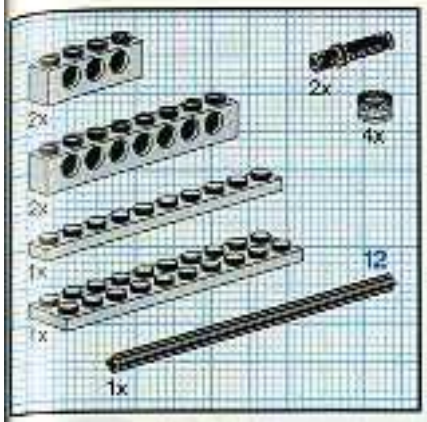
2x
2x
2x
1x
1x
1x
2x
4x
12

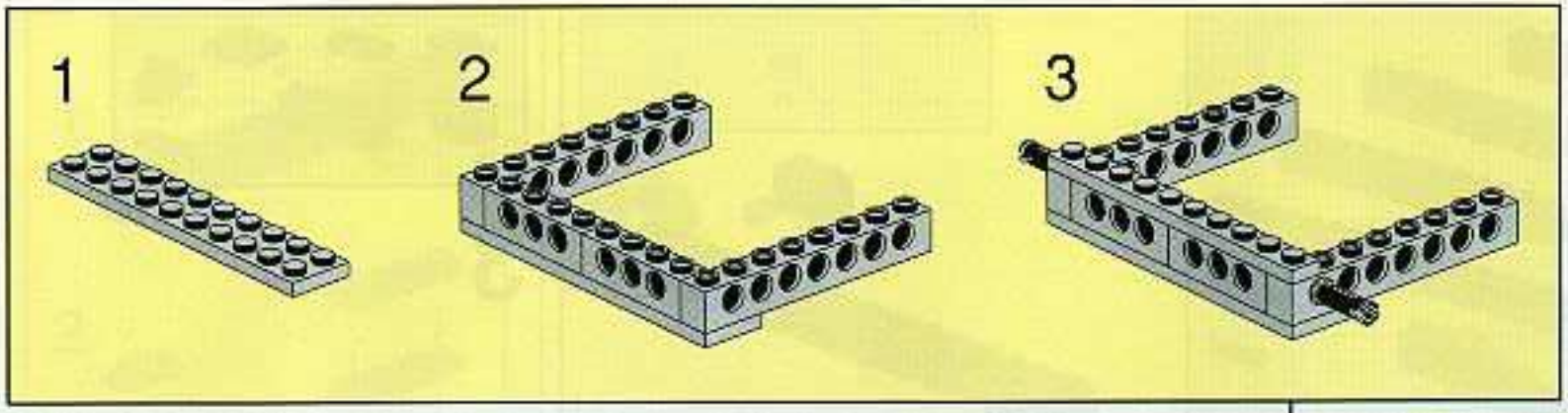
1
2
3

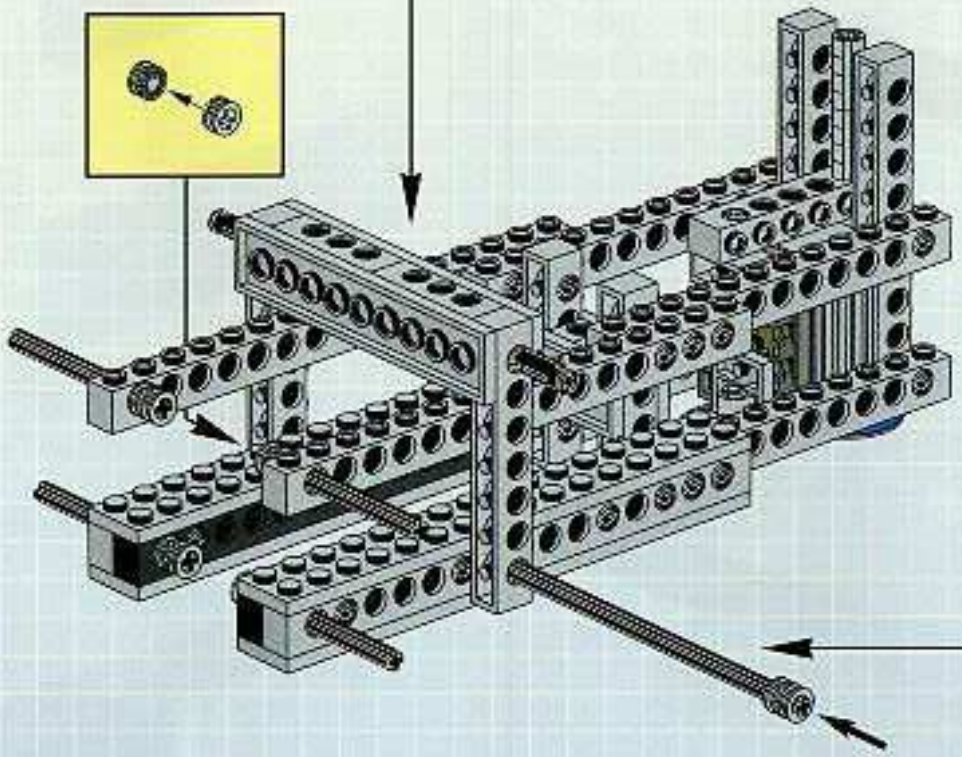

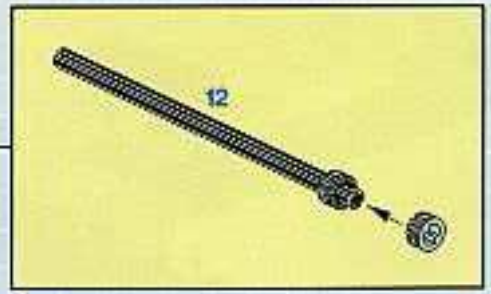
12

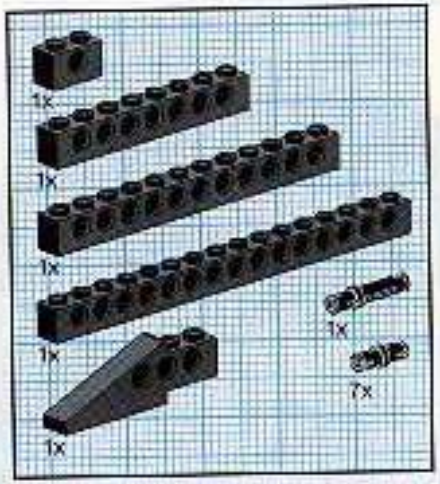

1

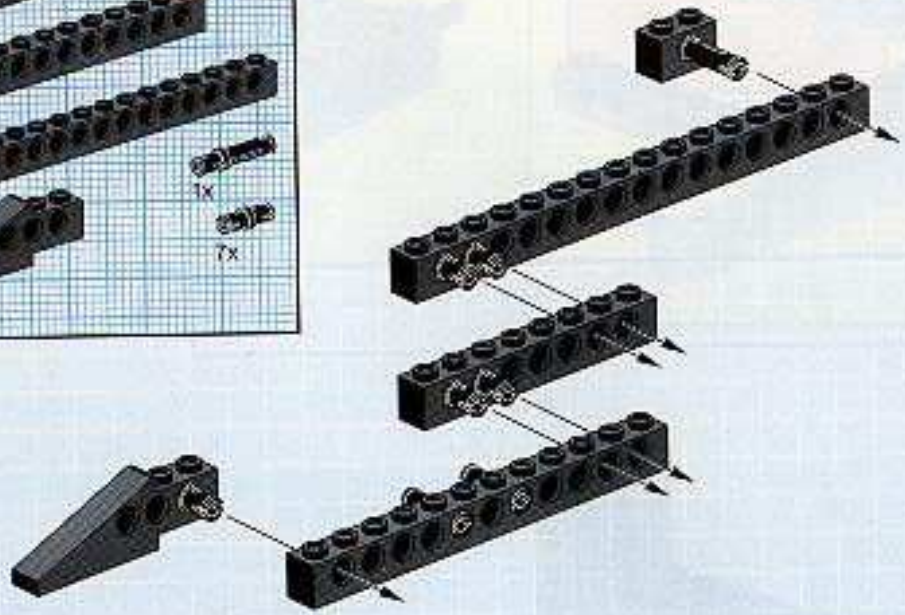

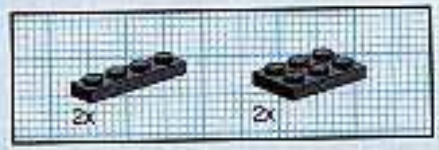

2

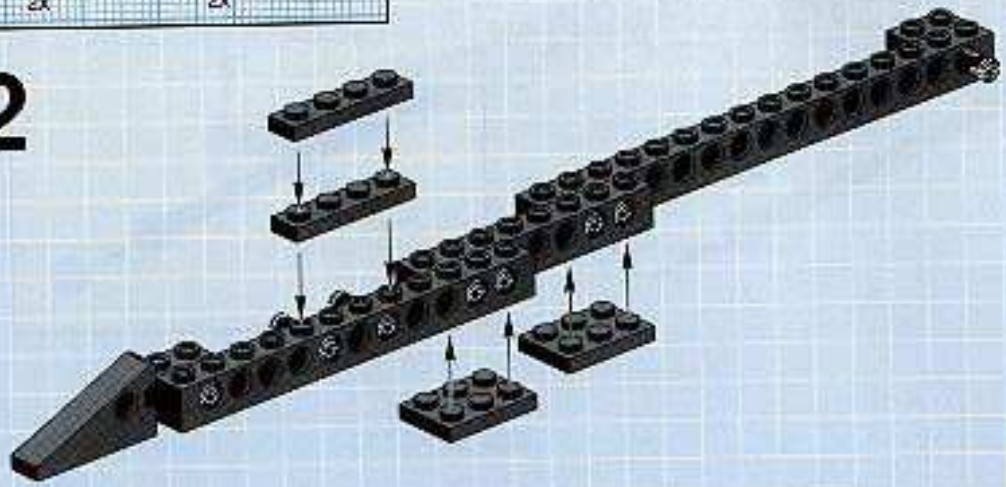

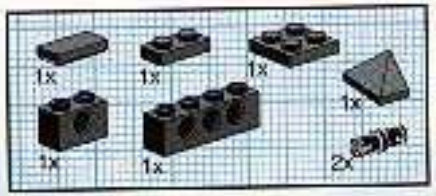

3

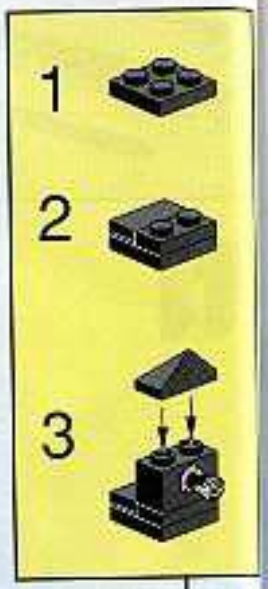

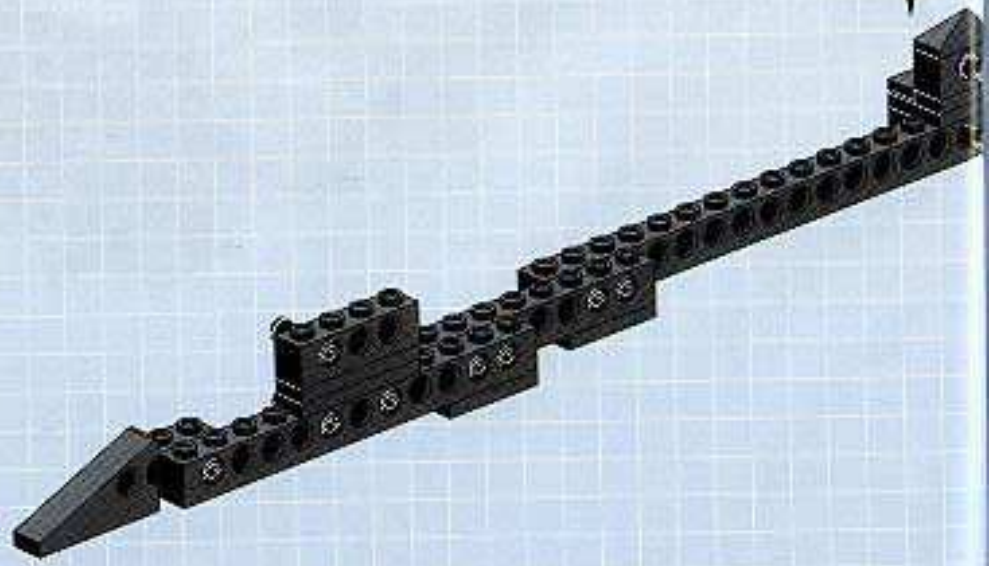

4

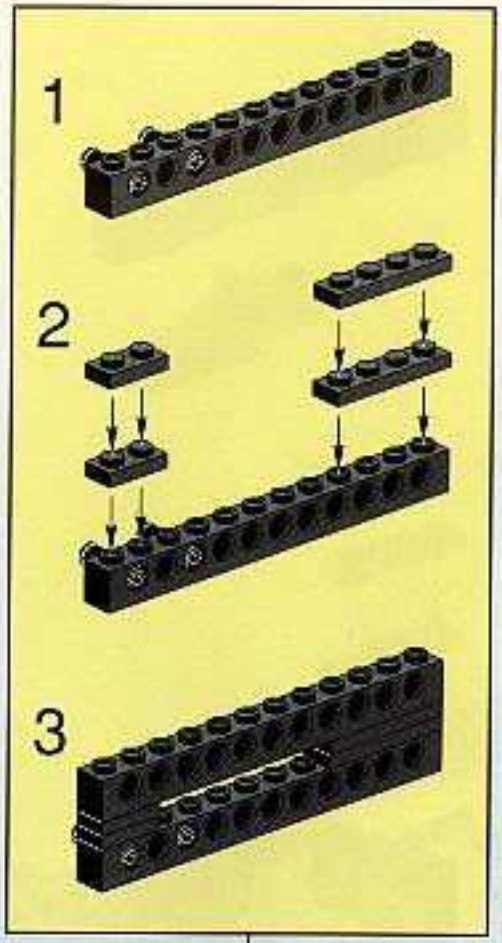

12

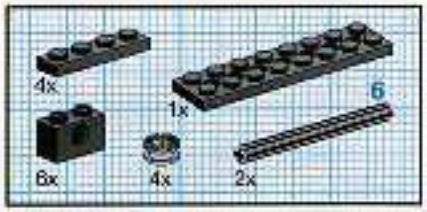

13

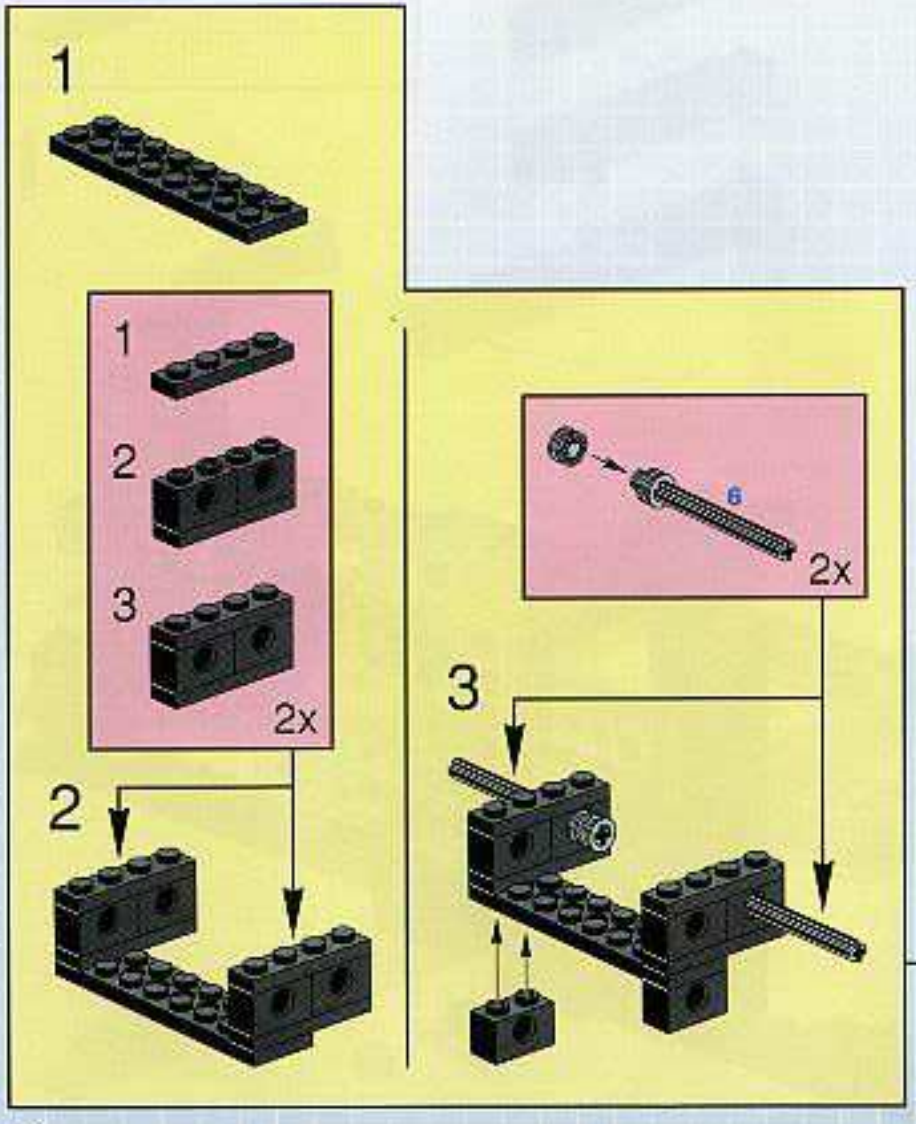

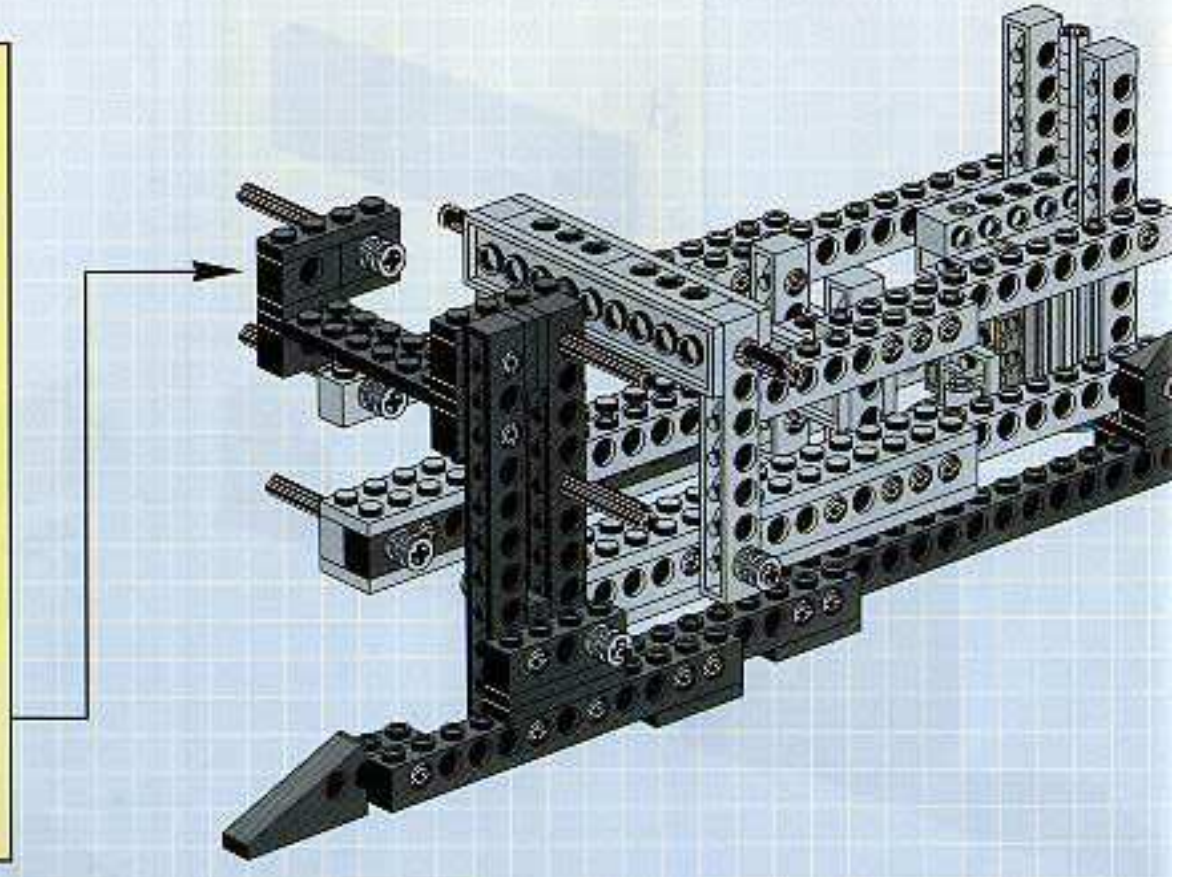

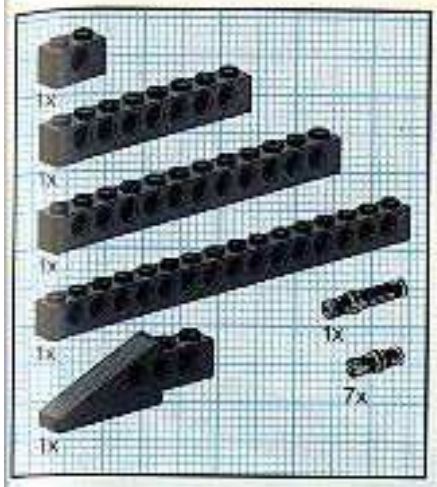

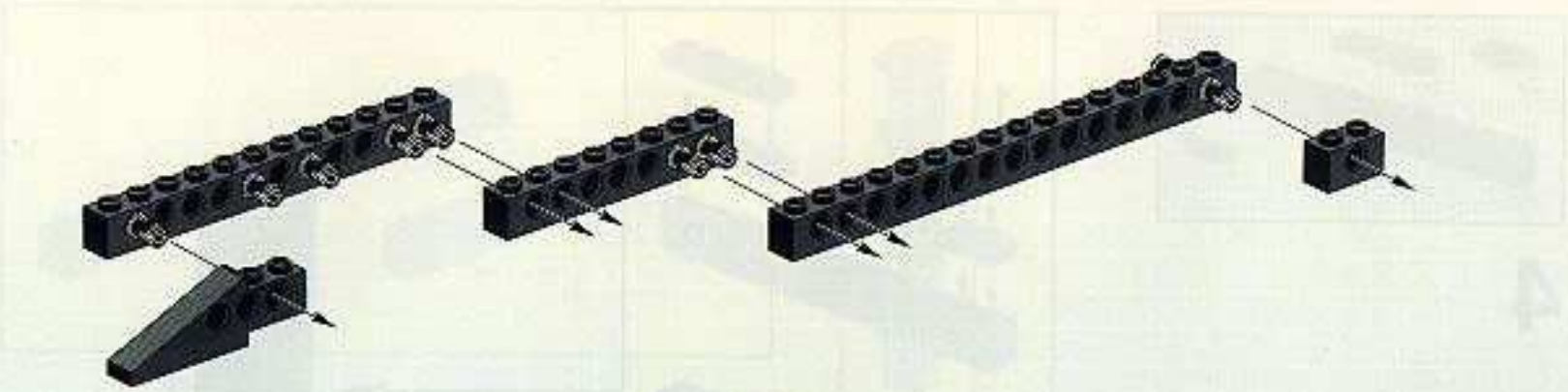

1

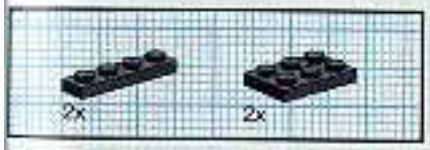

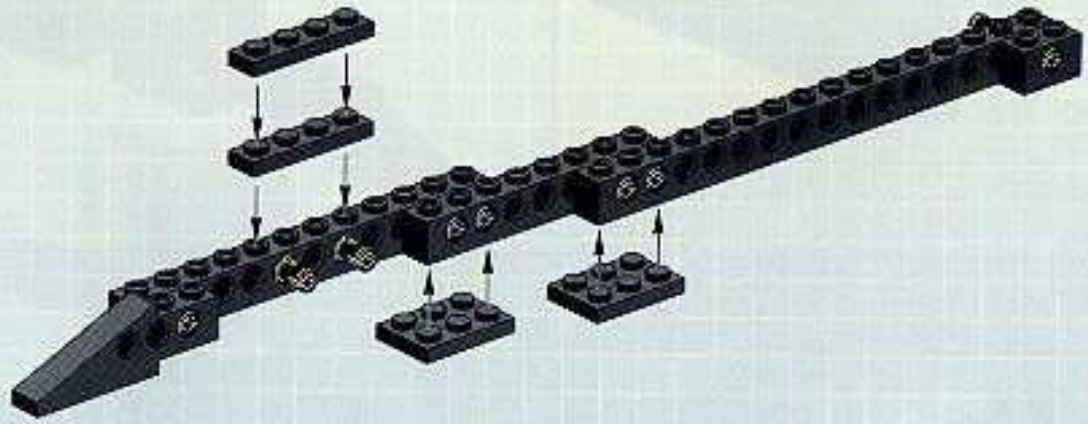

2

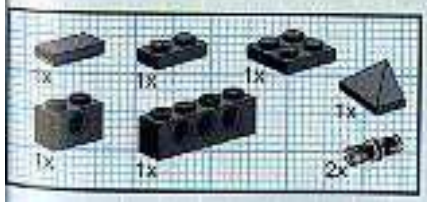

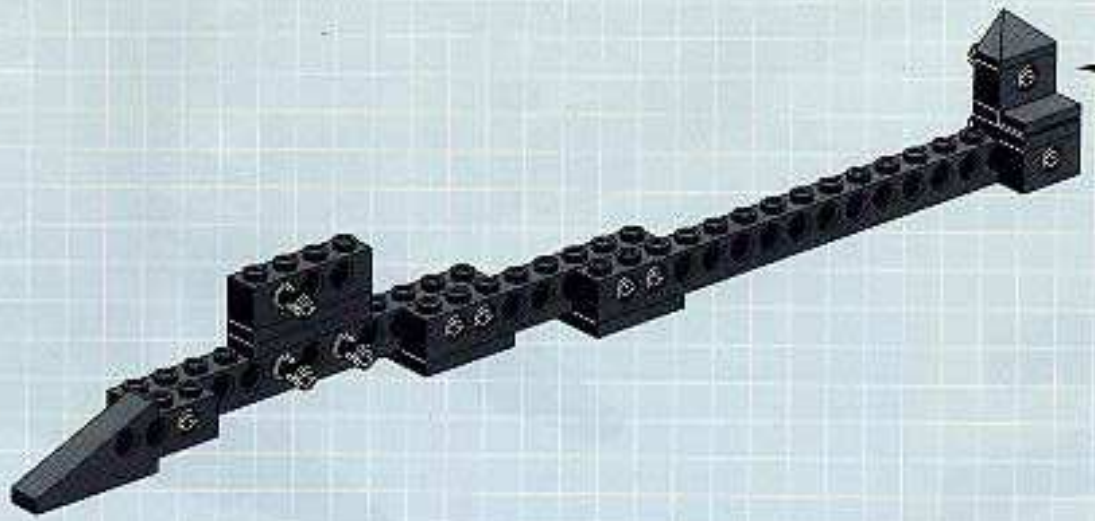

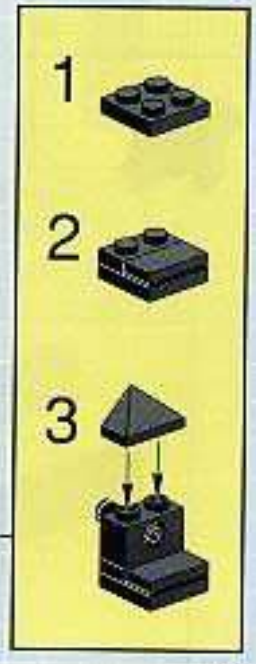

3

4

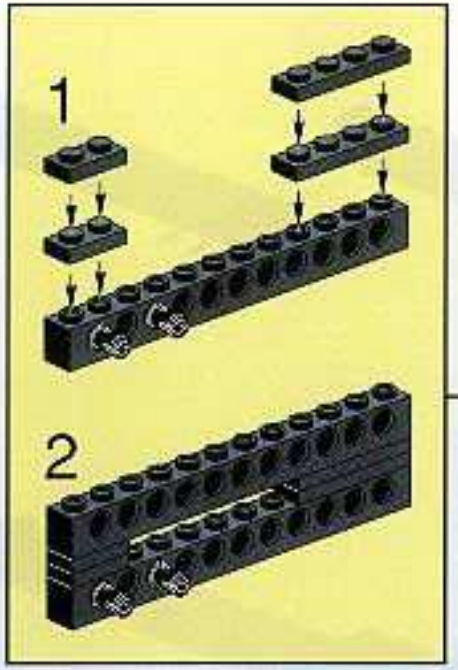

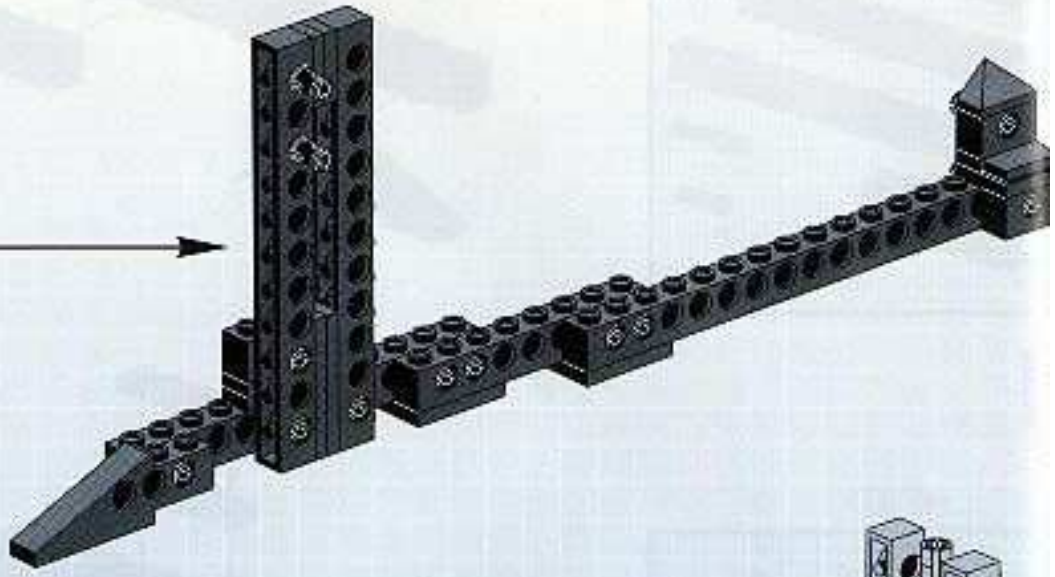

14

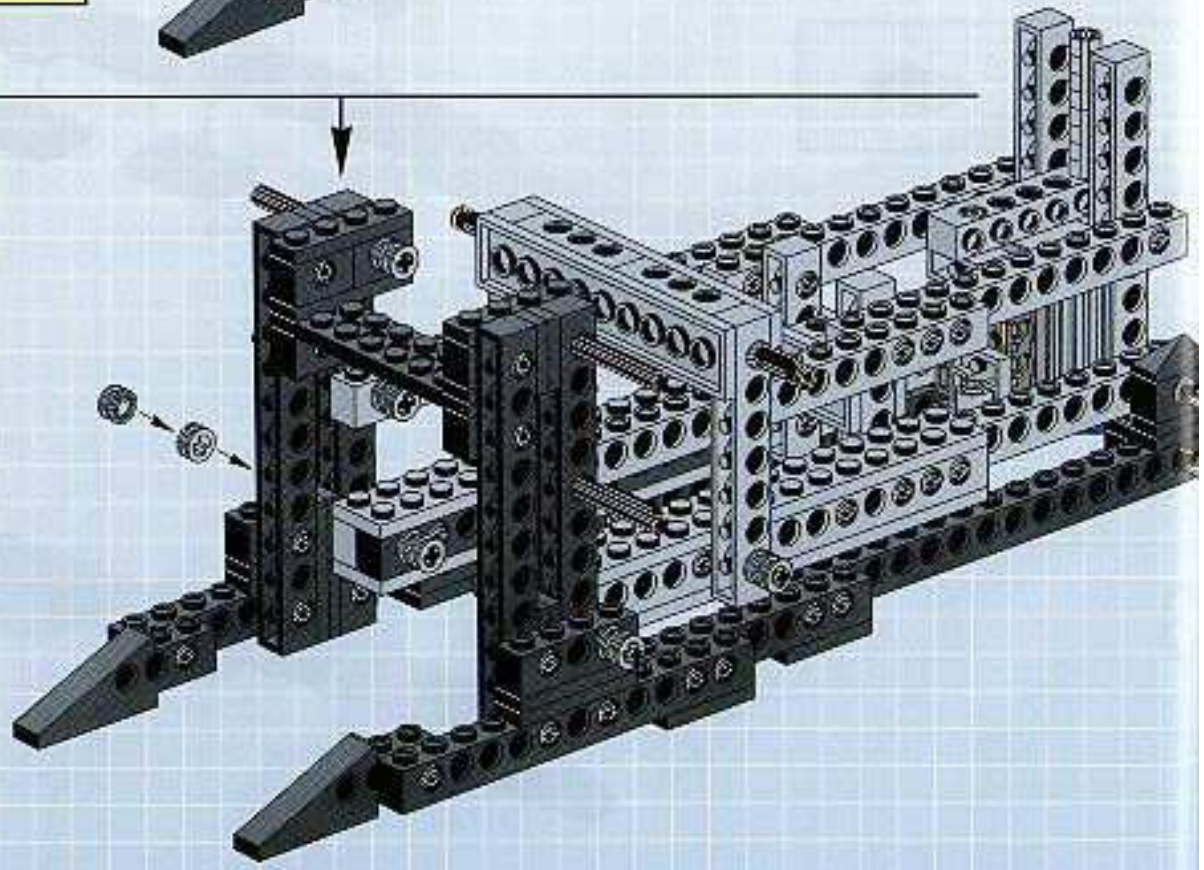

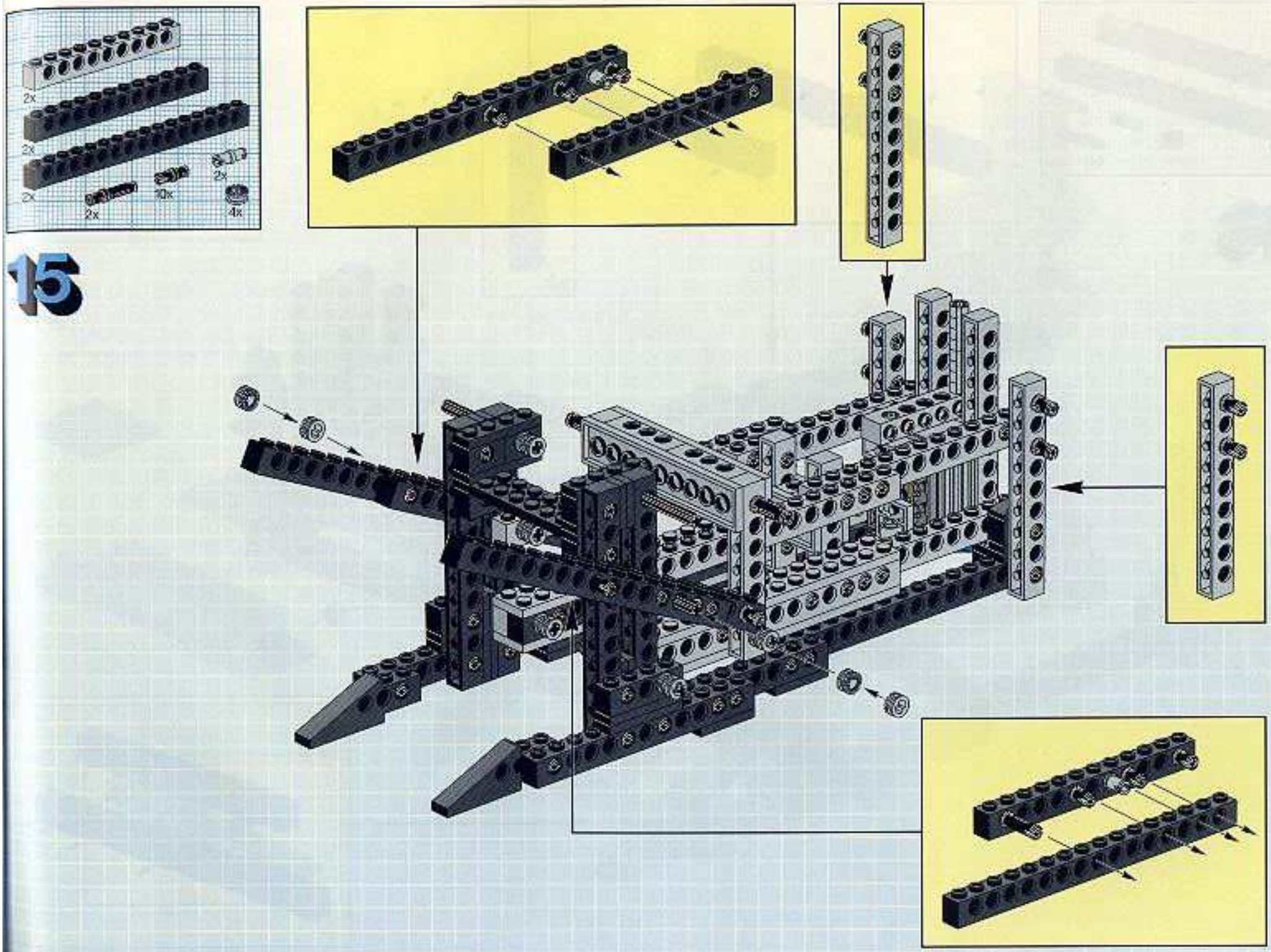

15

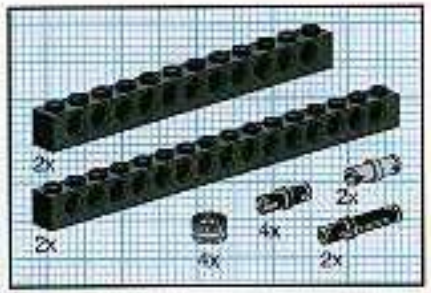

16

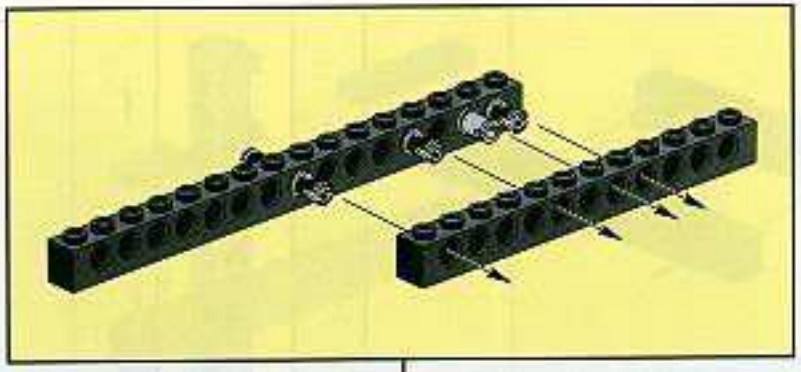

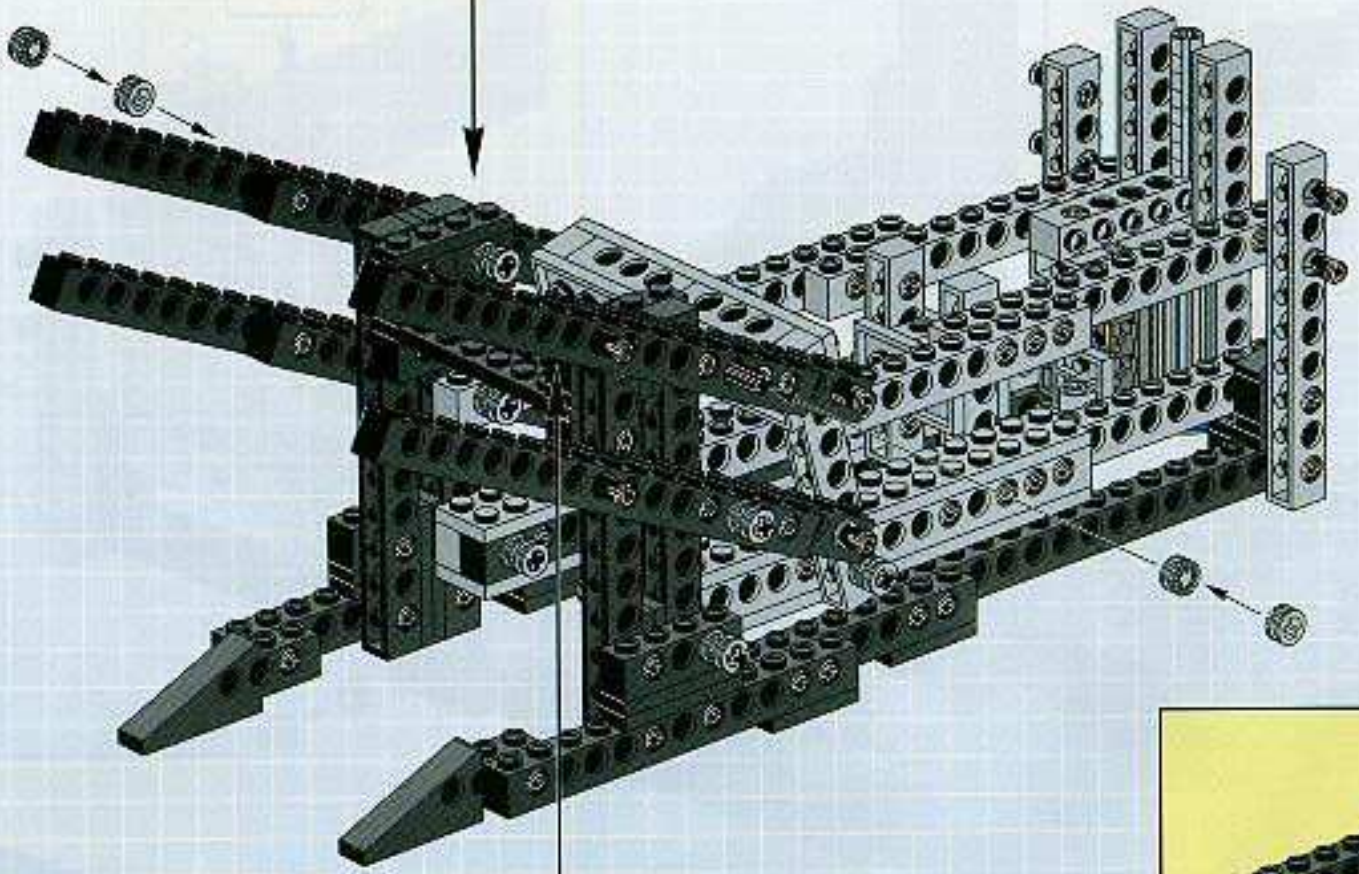

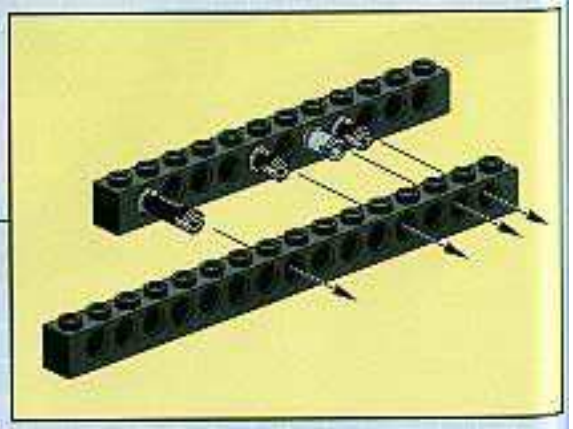

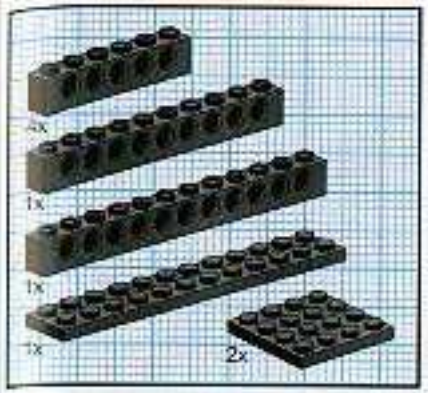

17

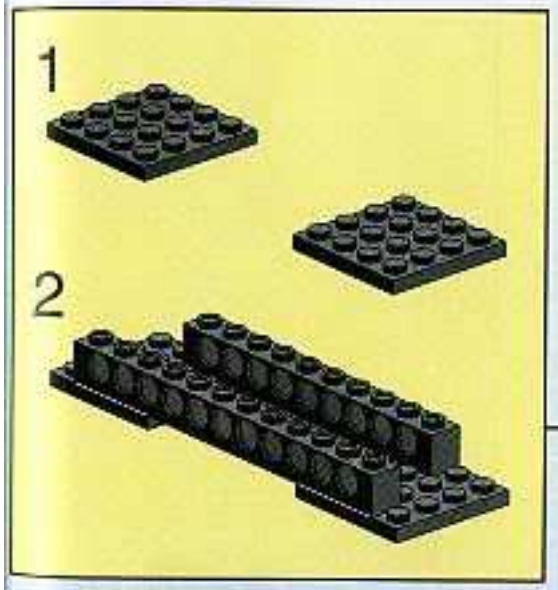

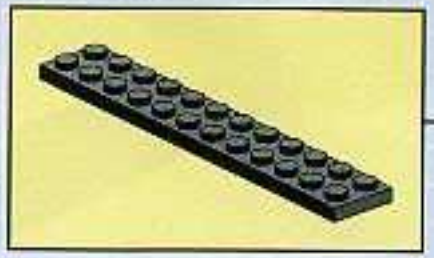

1

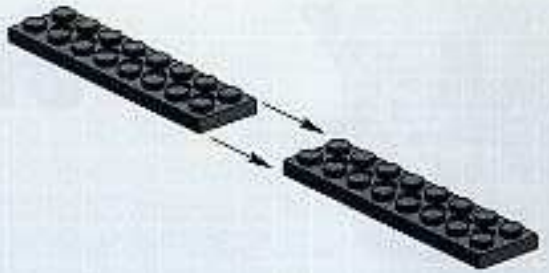

2

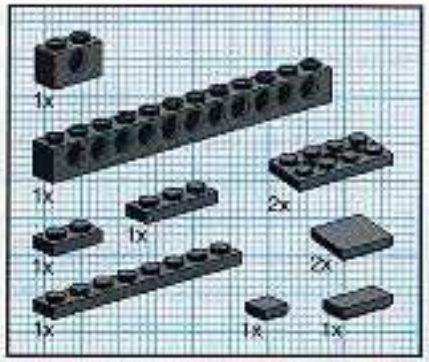

3

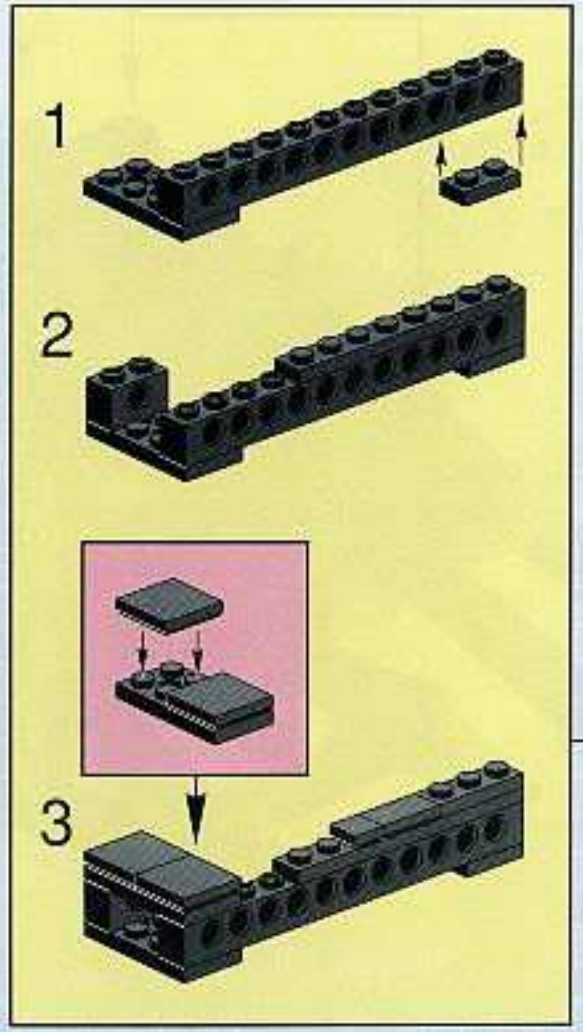

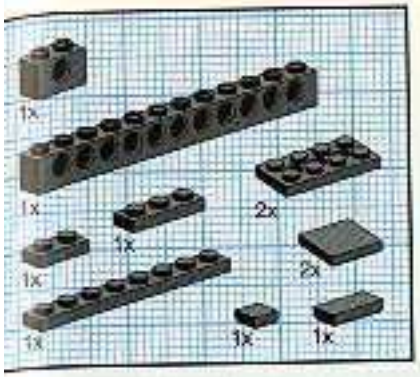

4

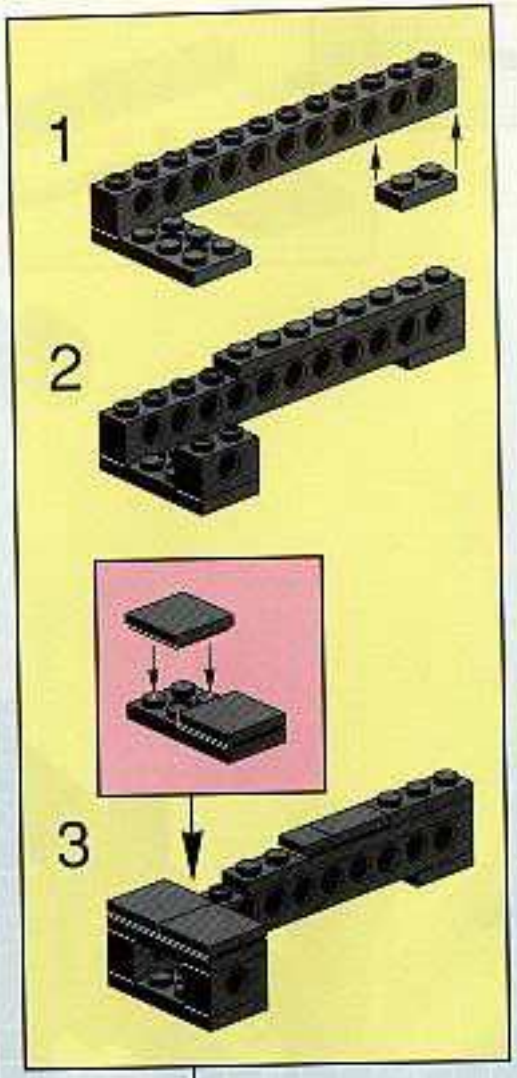

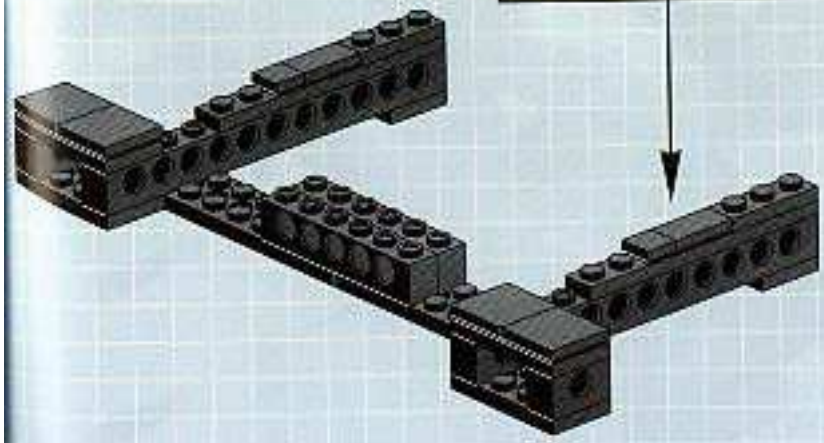

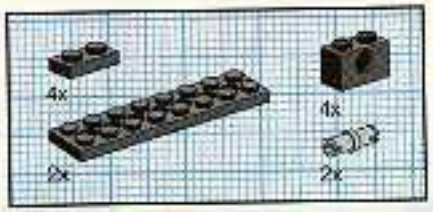

5

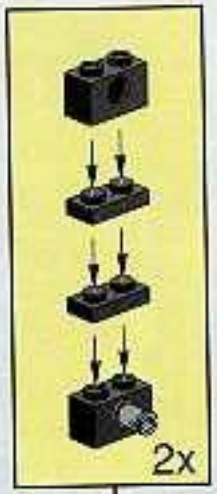

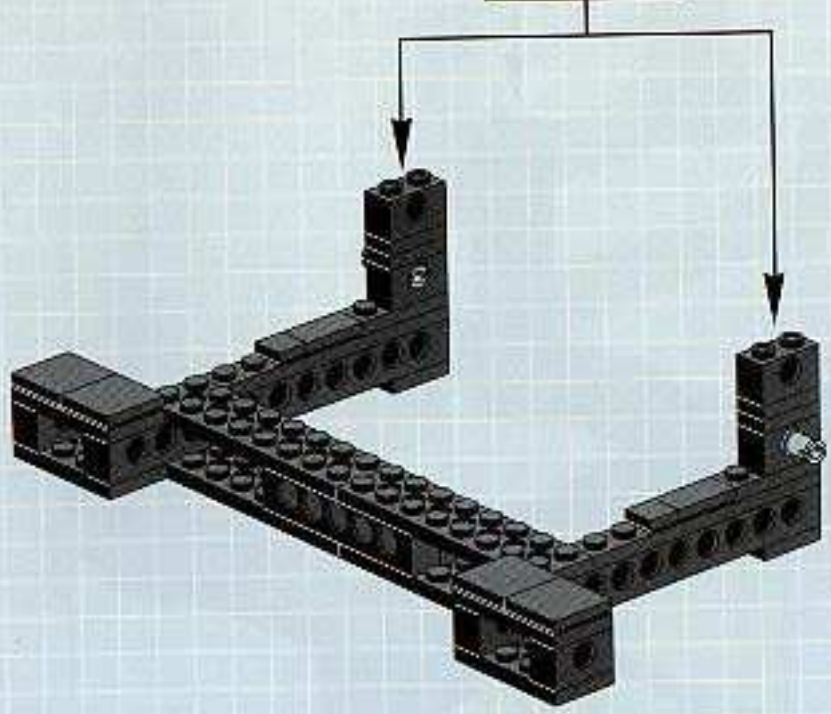

6

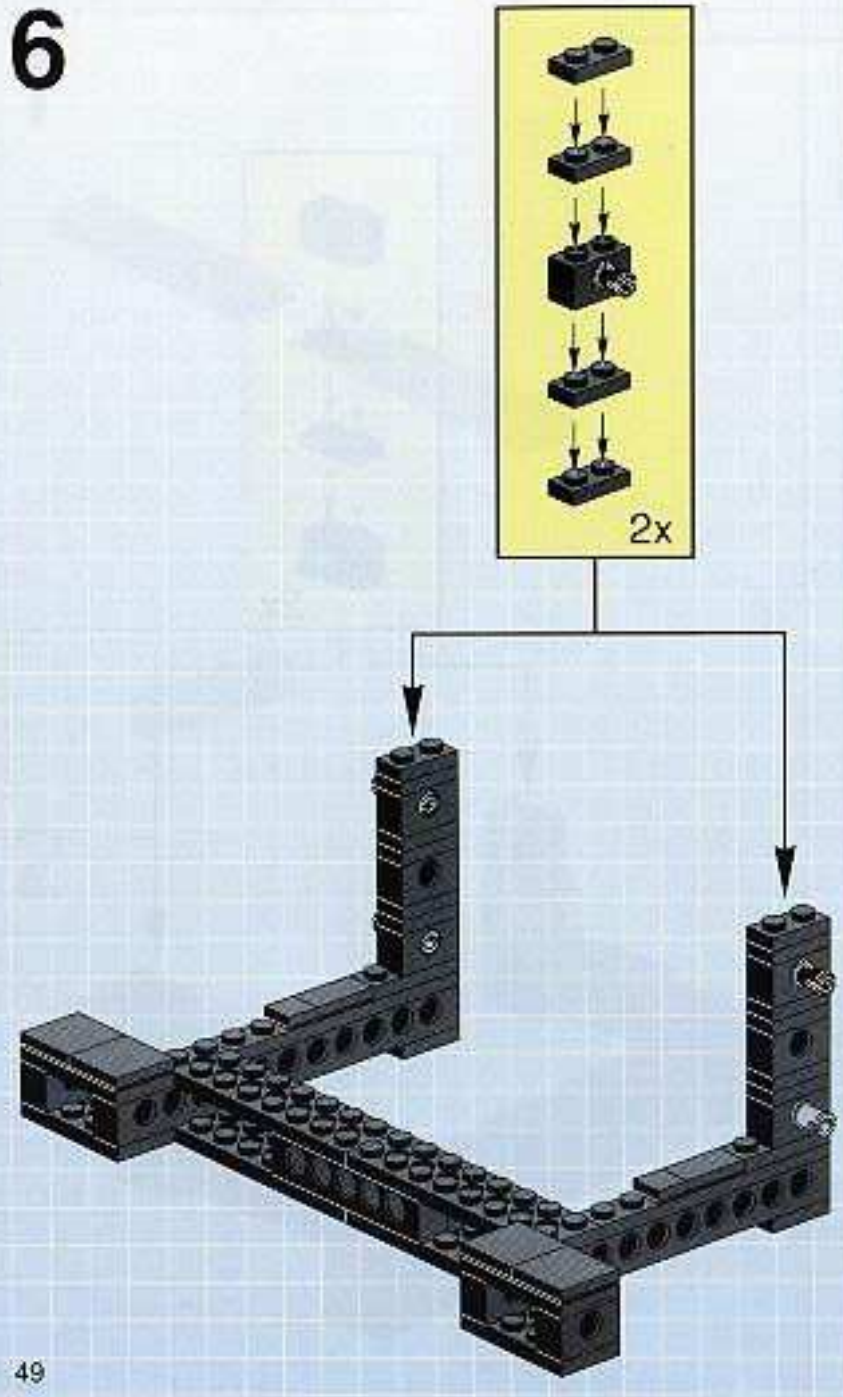

18

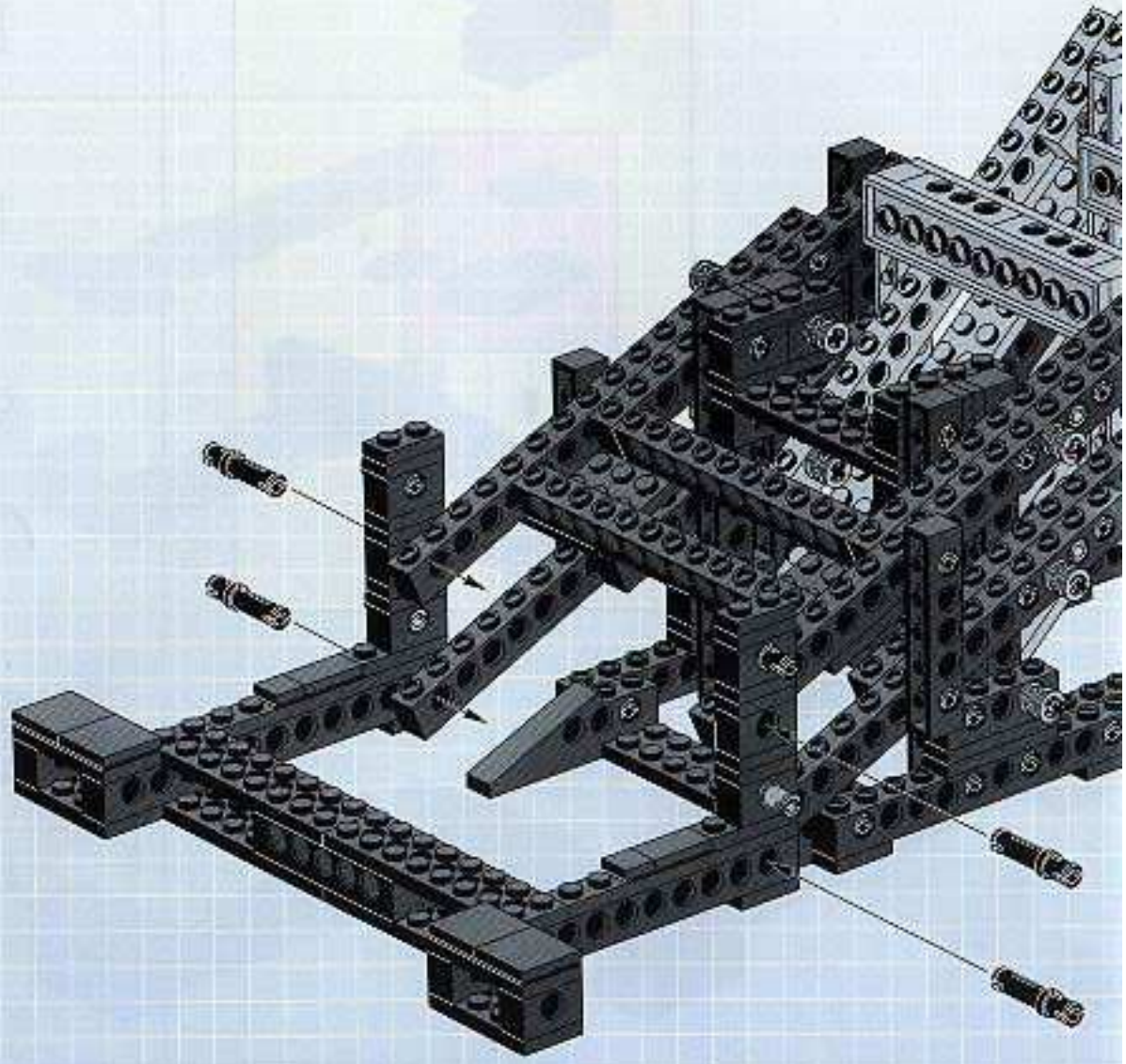

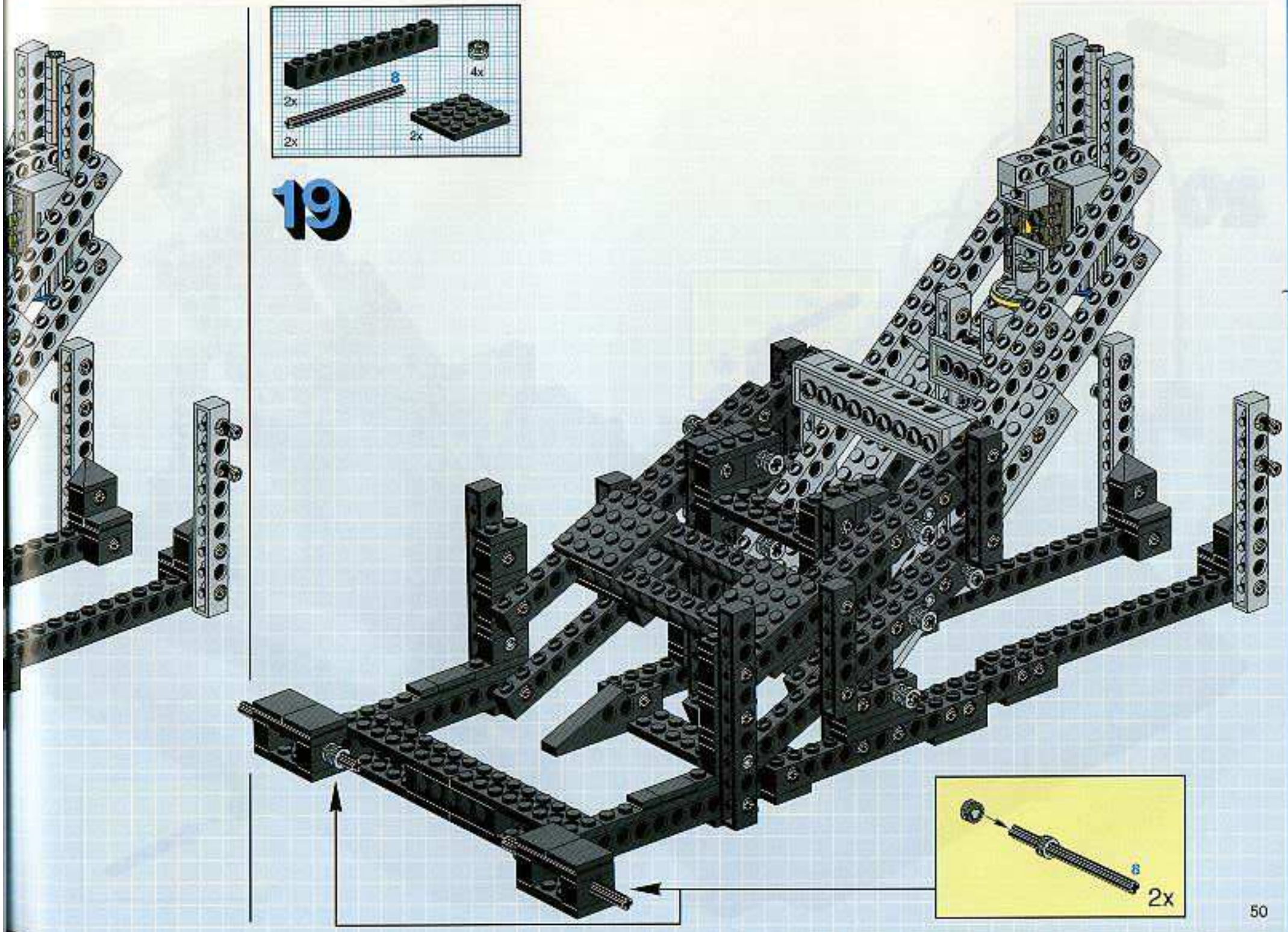
2x
8
4x
2x
2x
19
8
2x

20

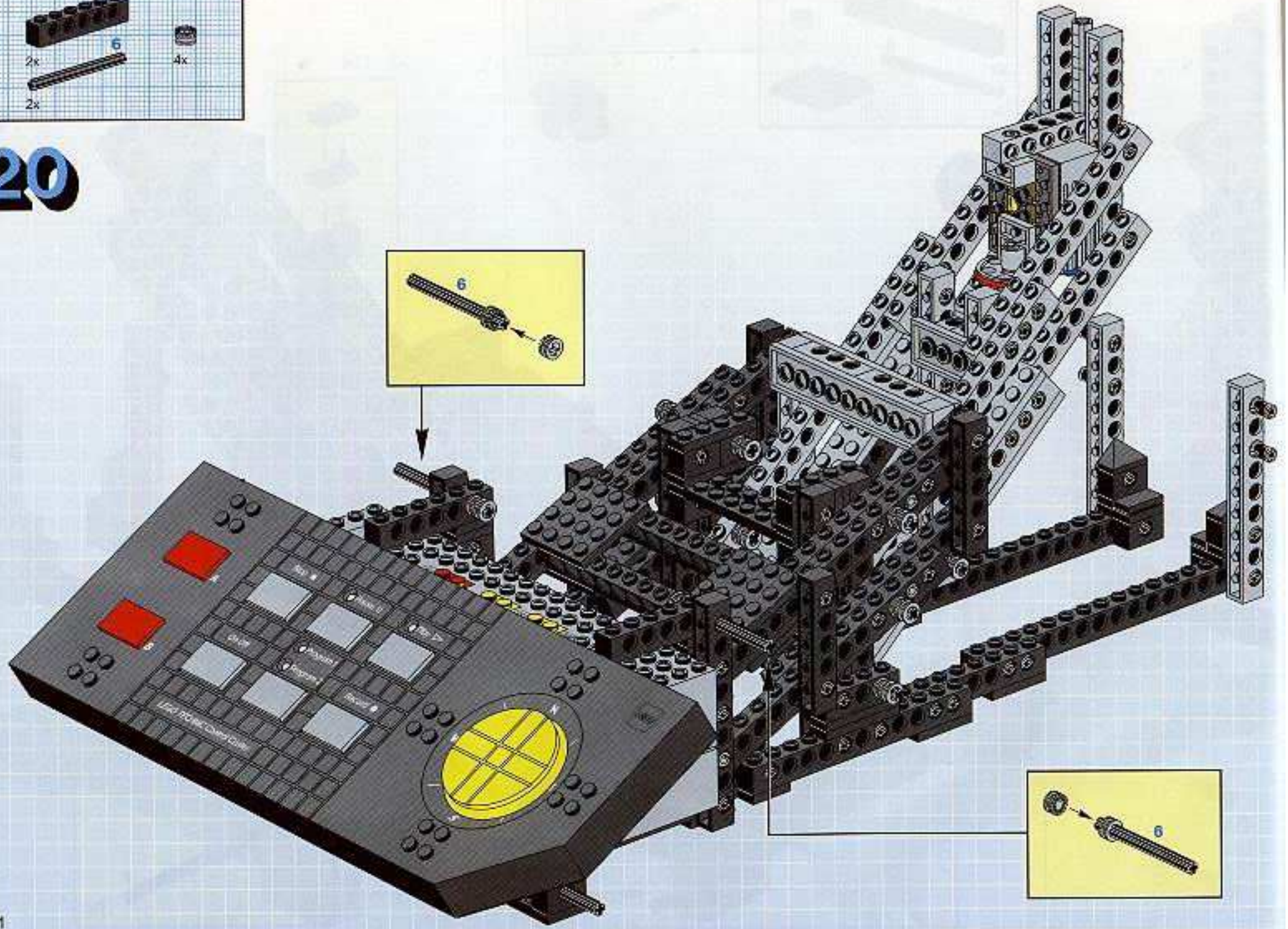

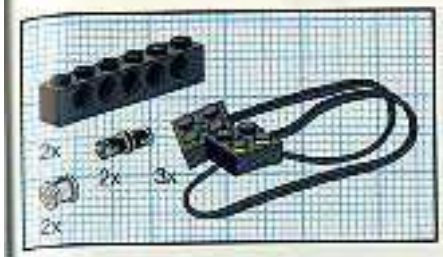

21

22

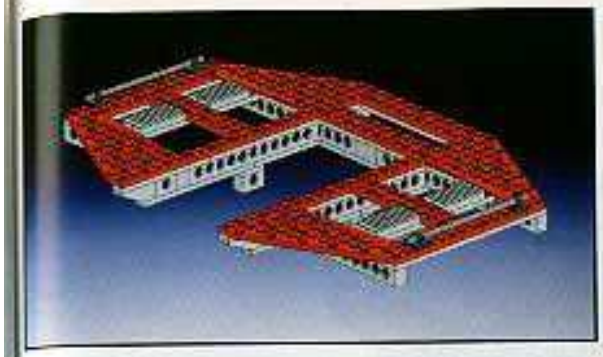

1

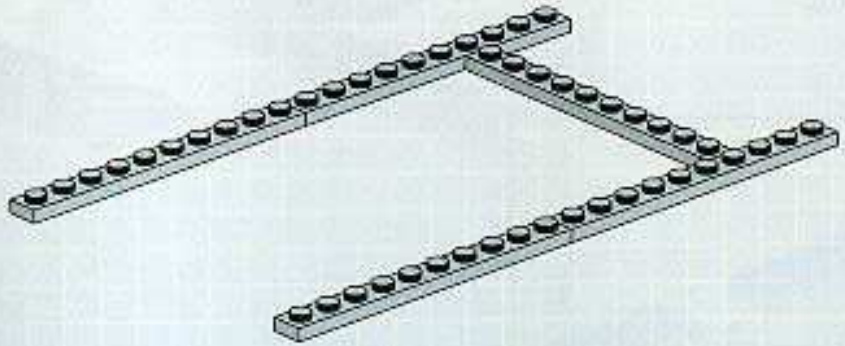

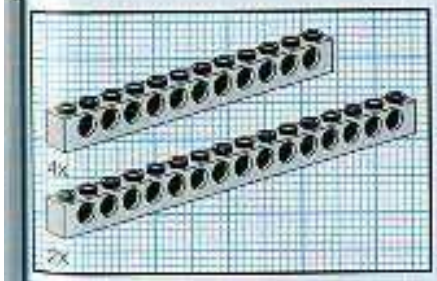

2

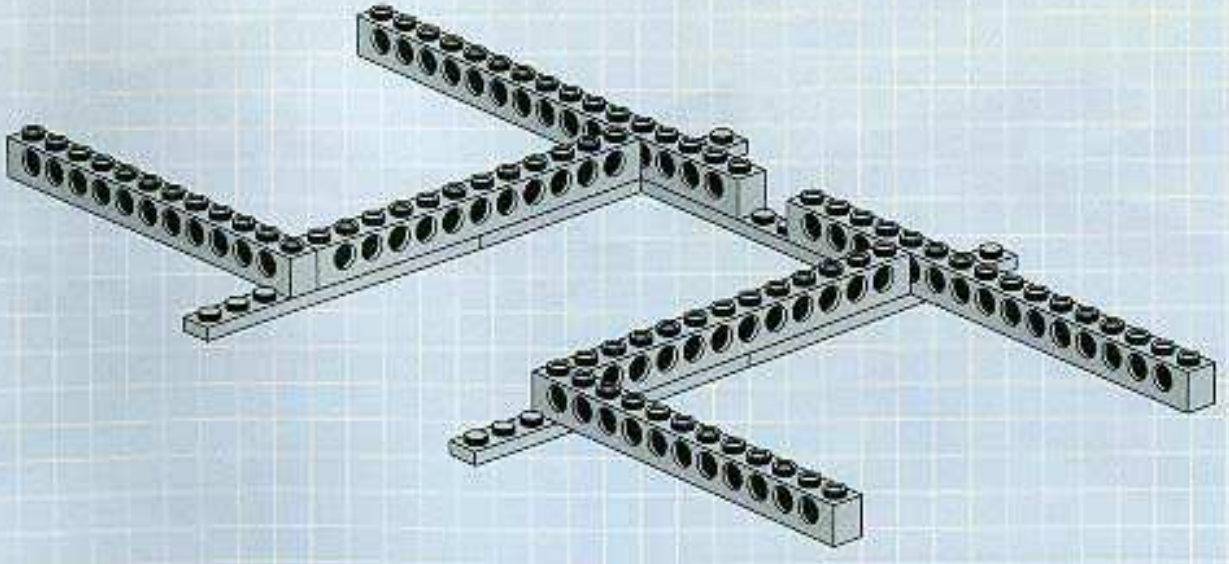

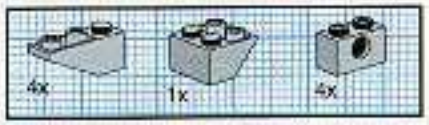

3

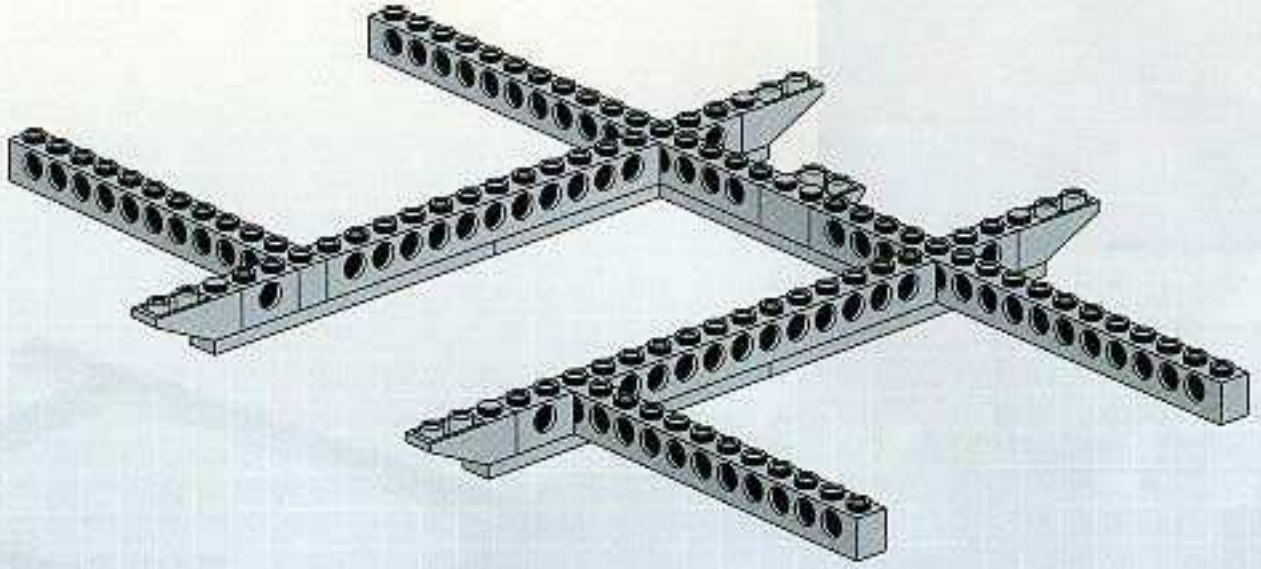

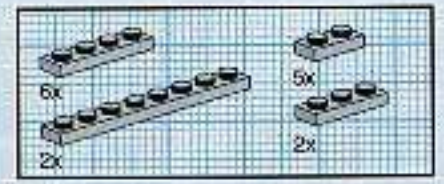

4

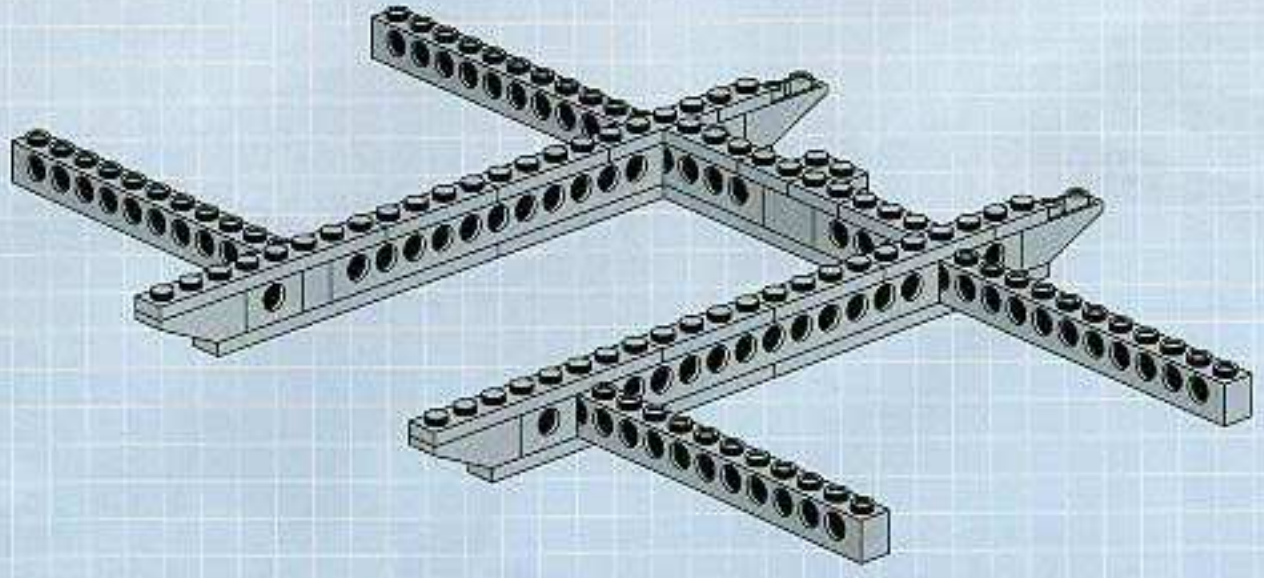

5

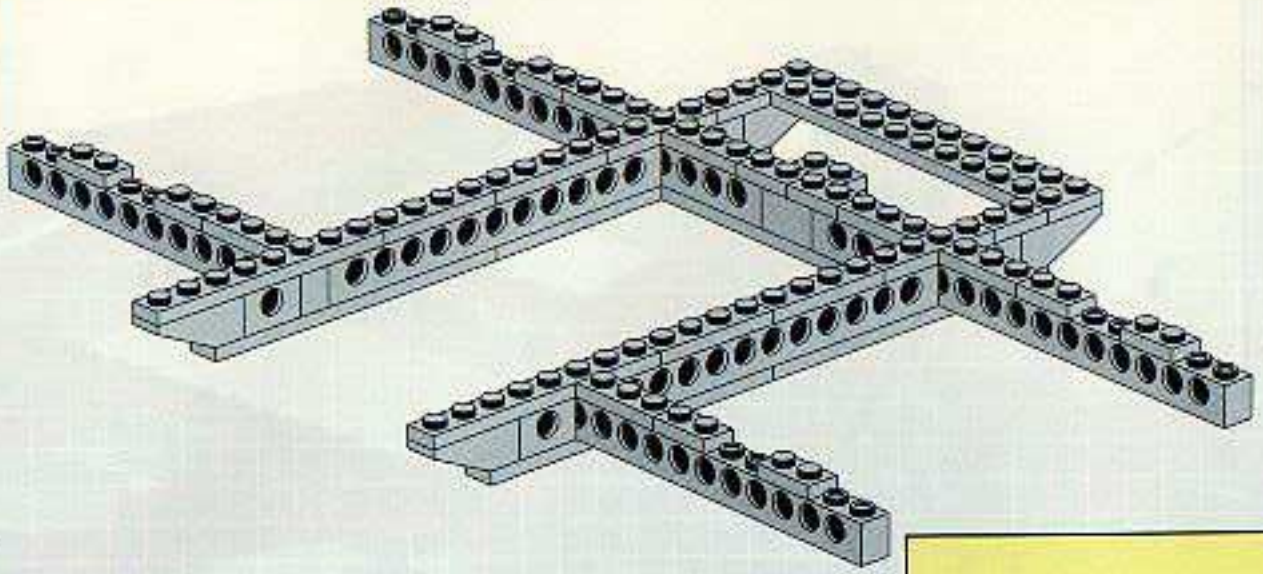

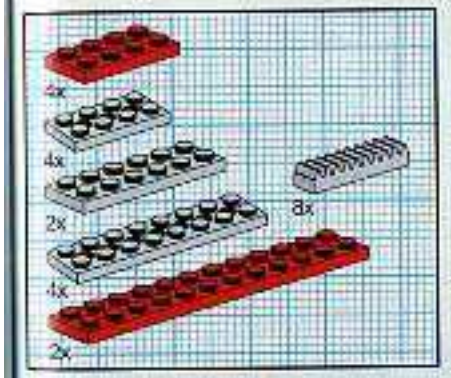

6

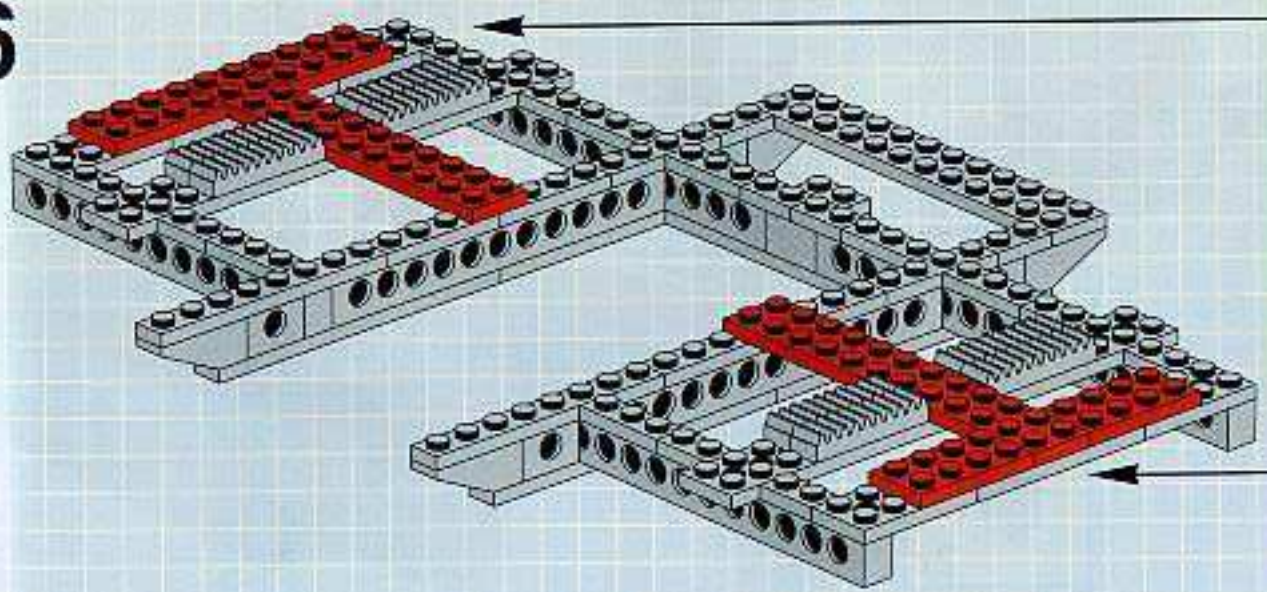

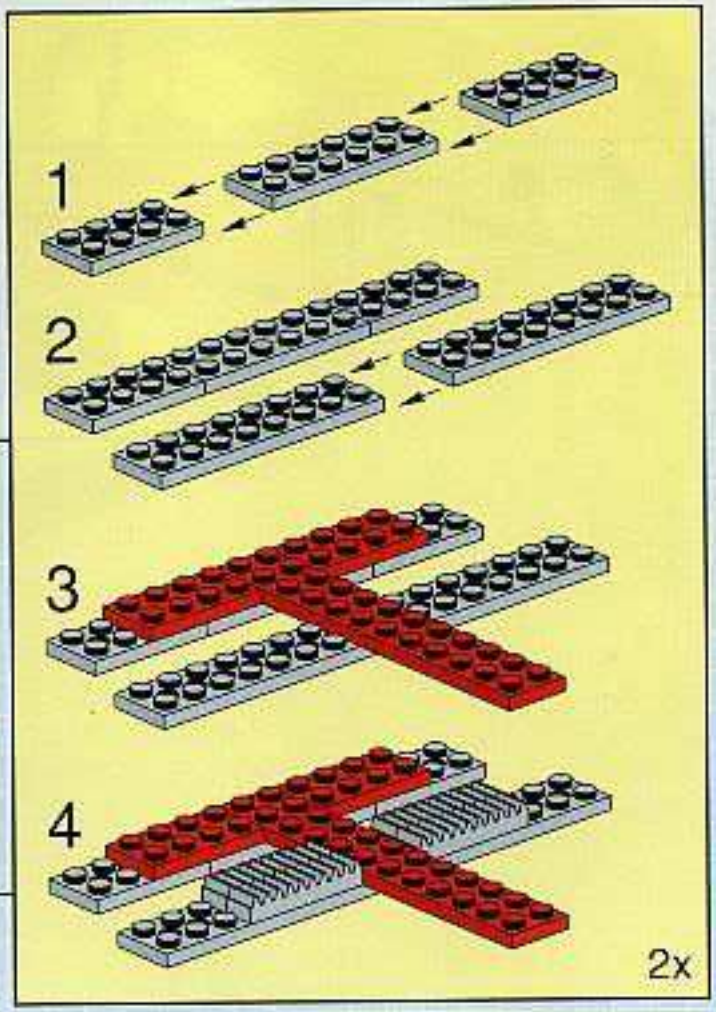

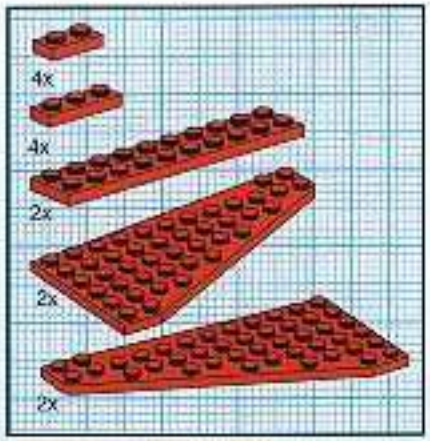

7

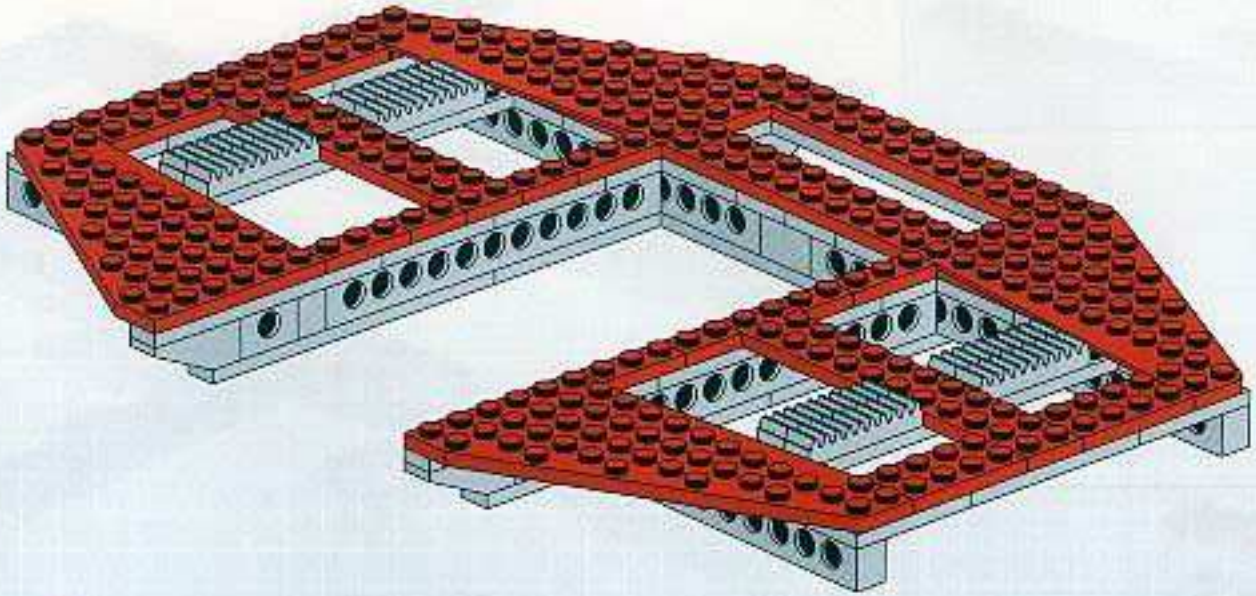

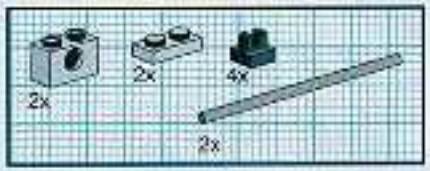

8

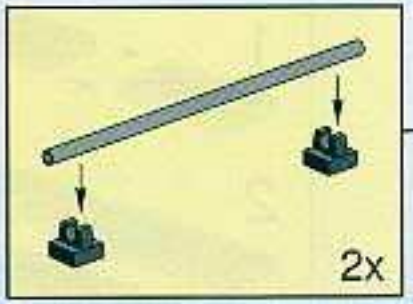

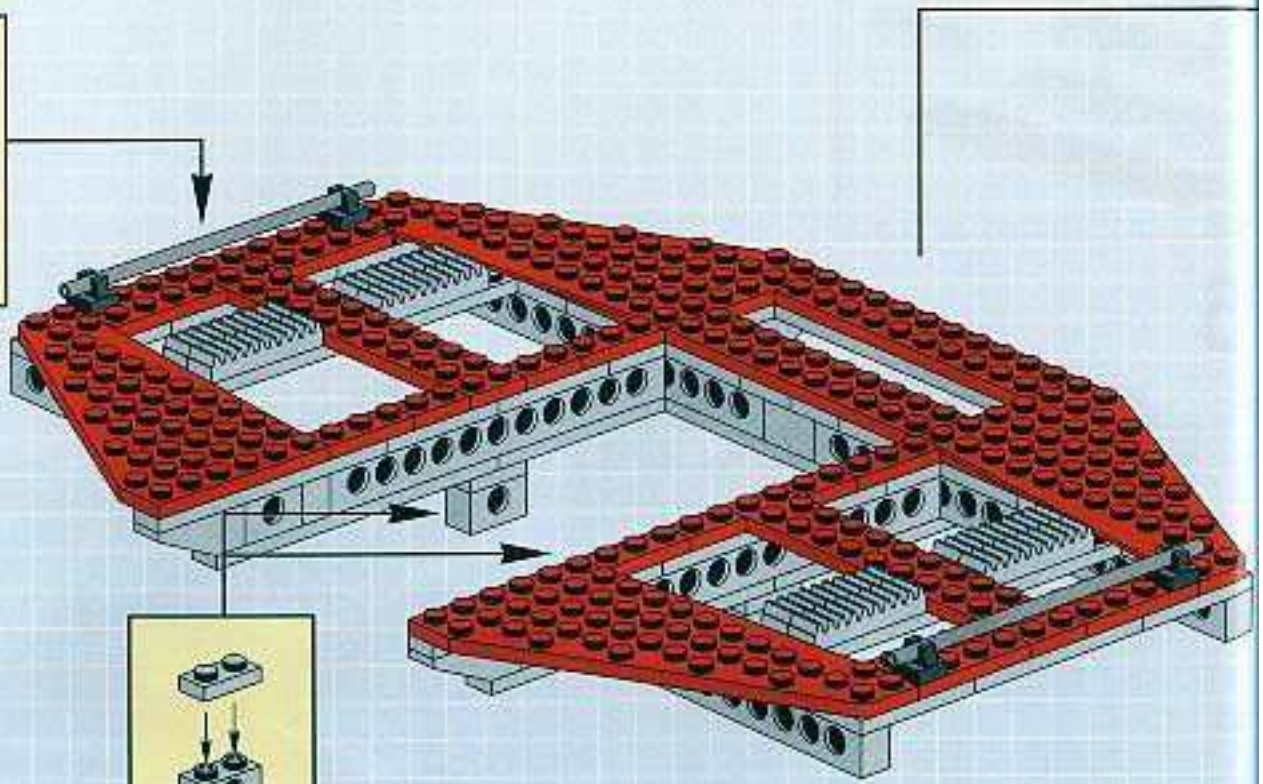

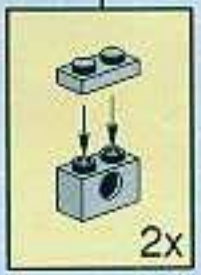

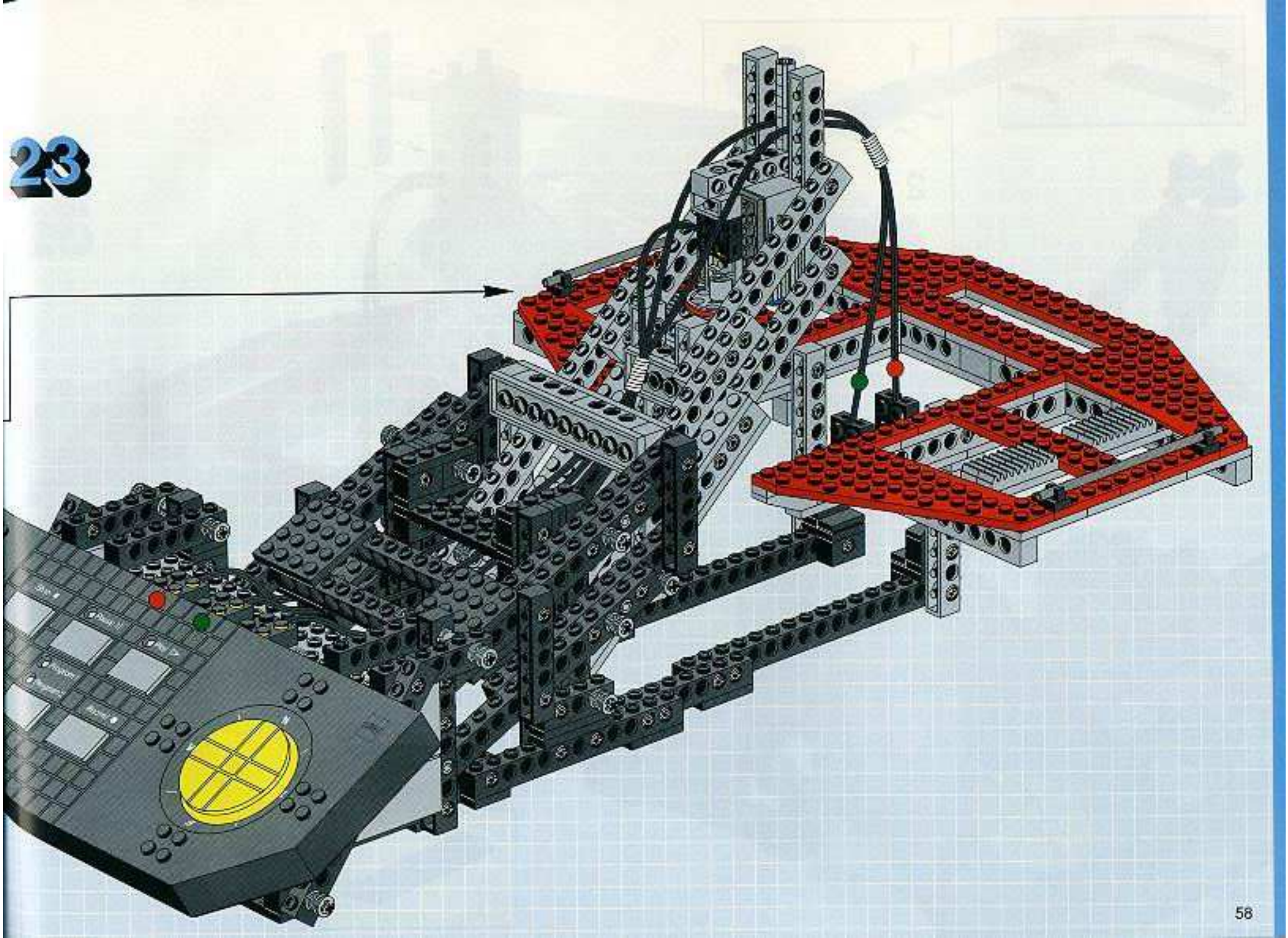
23

24

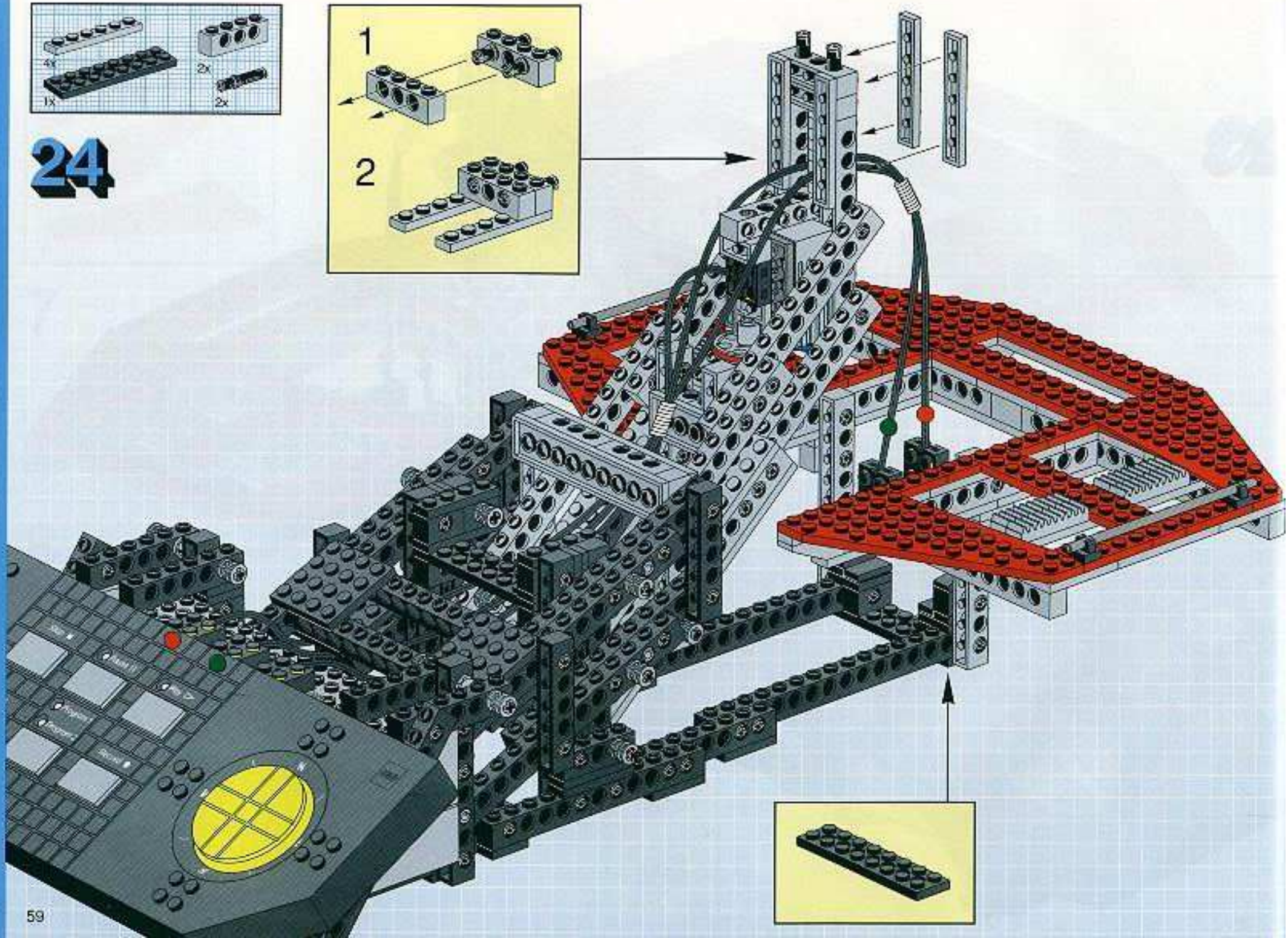

25

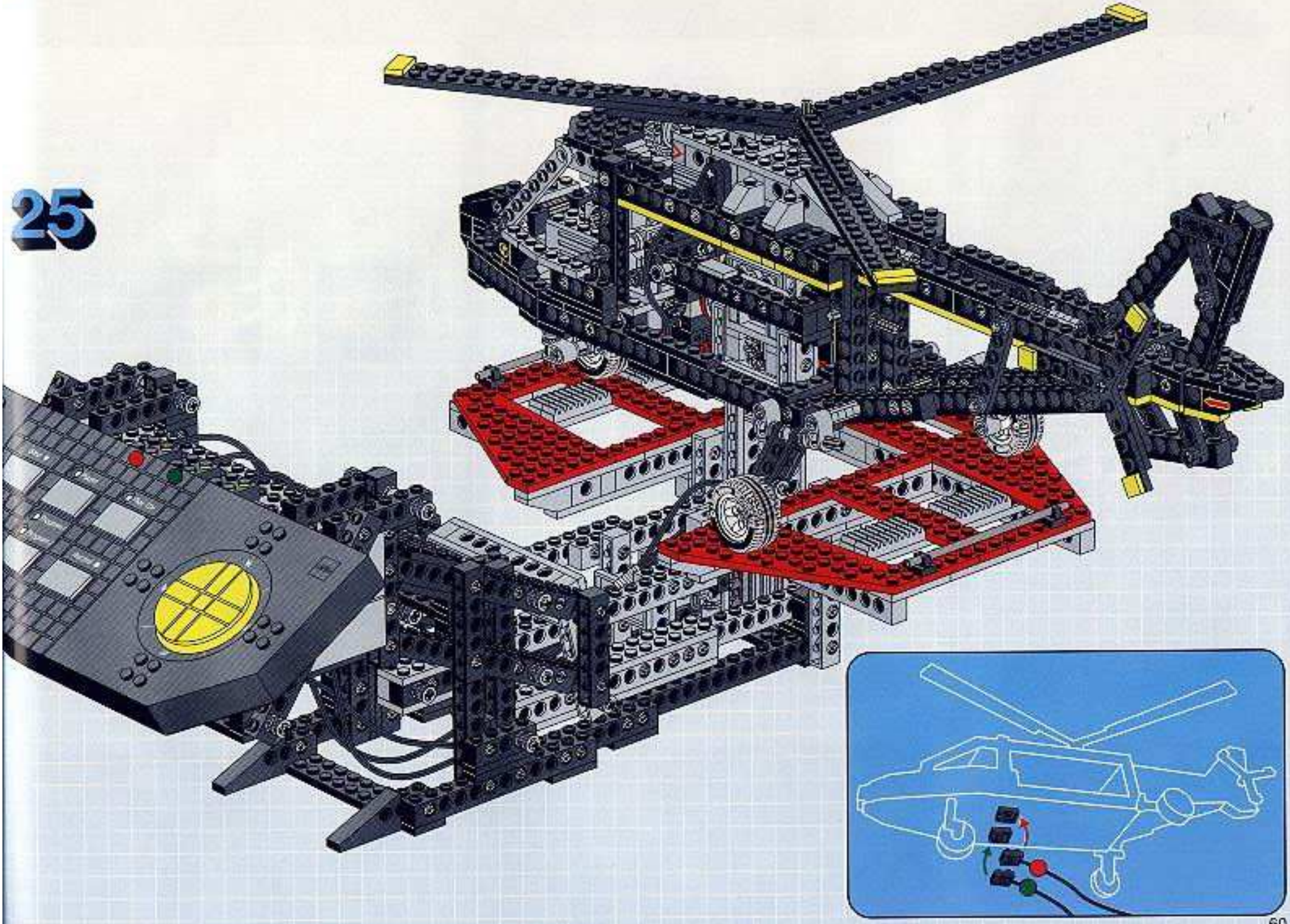

CONTROL

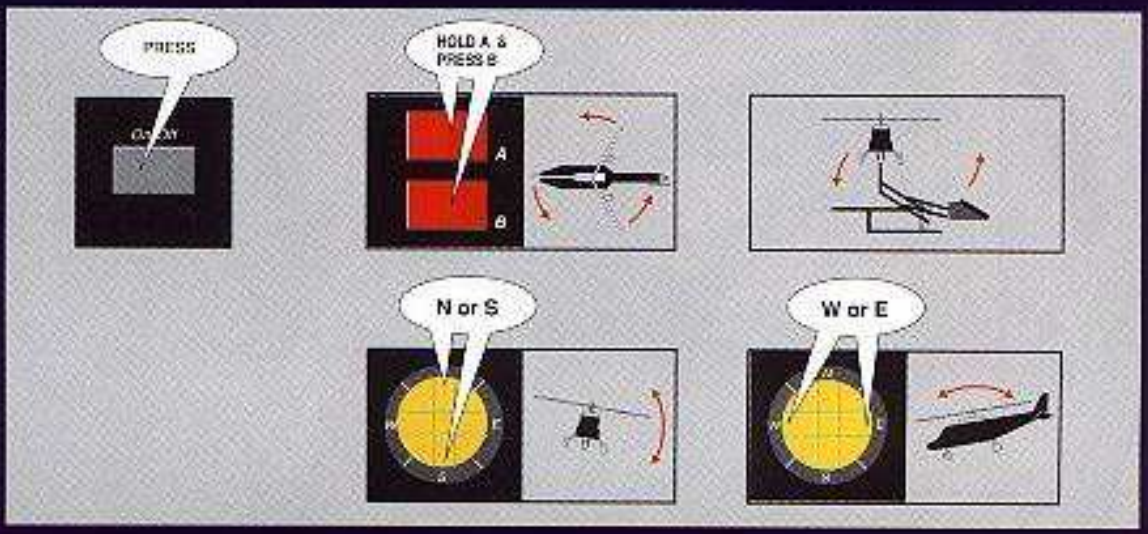

RECORD

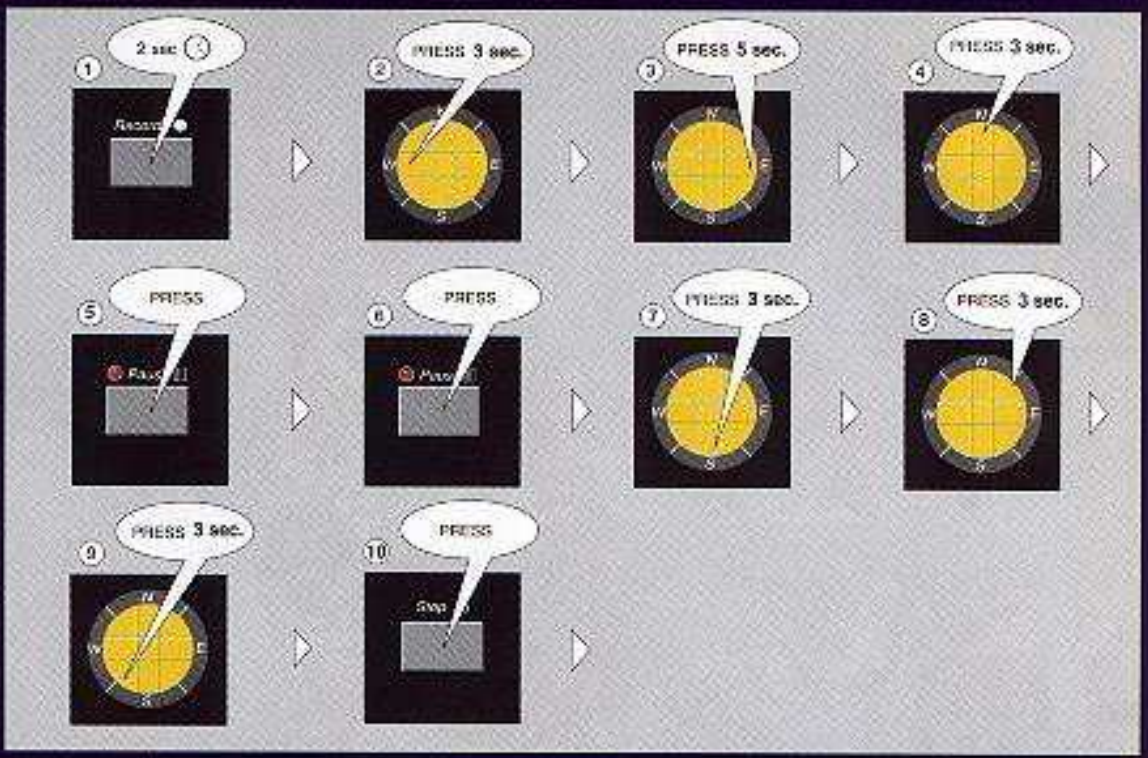

PLAY

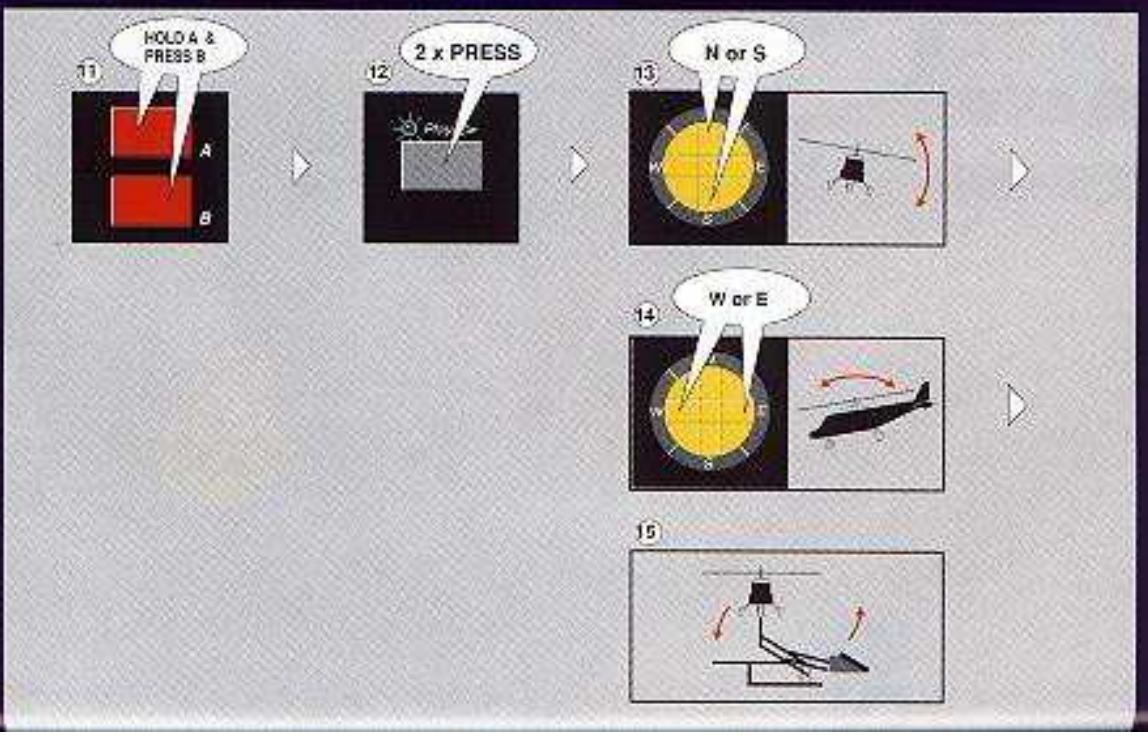

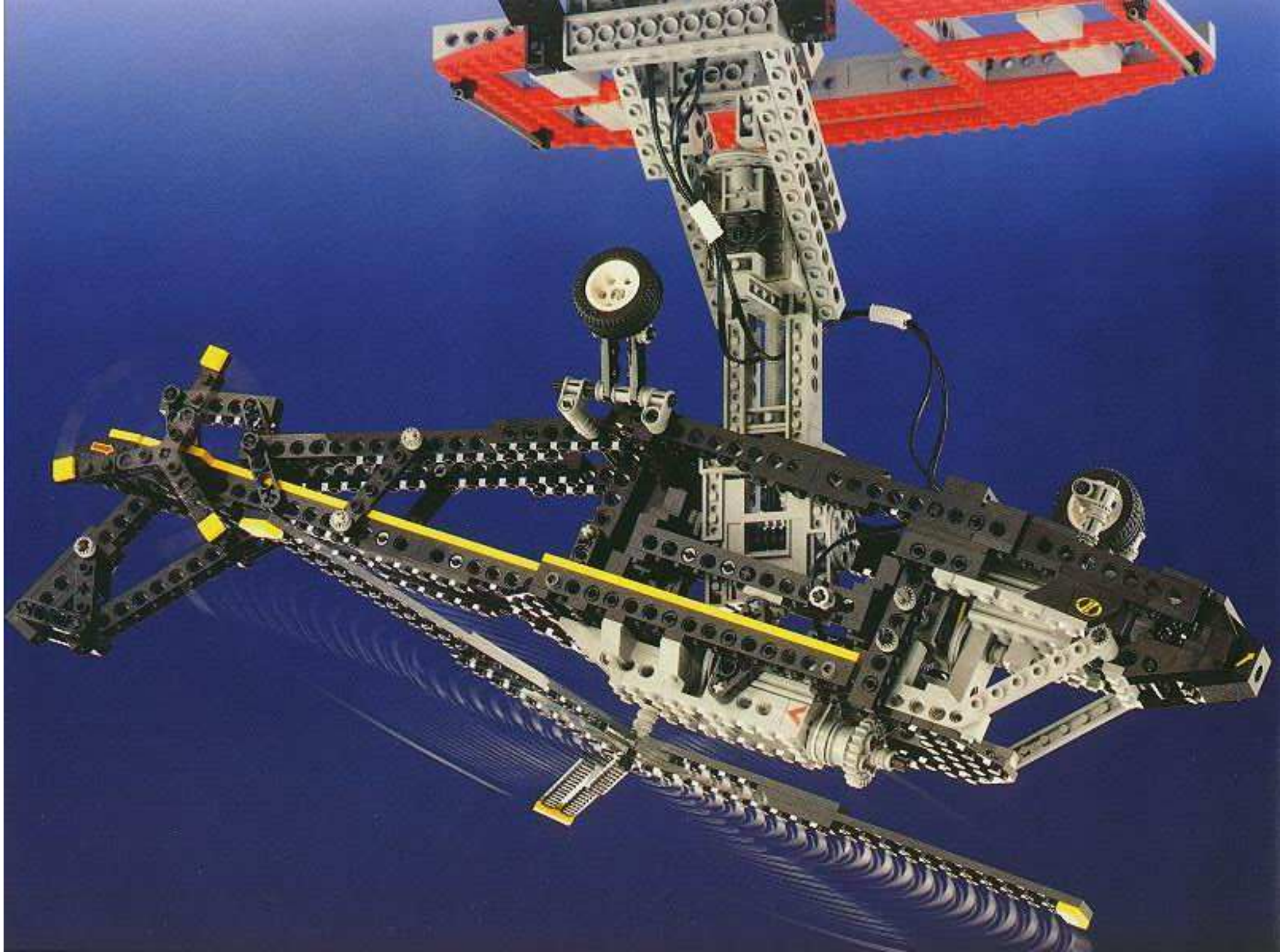

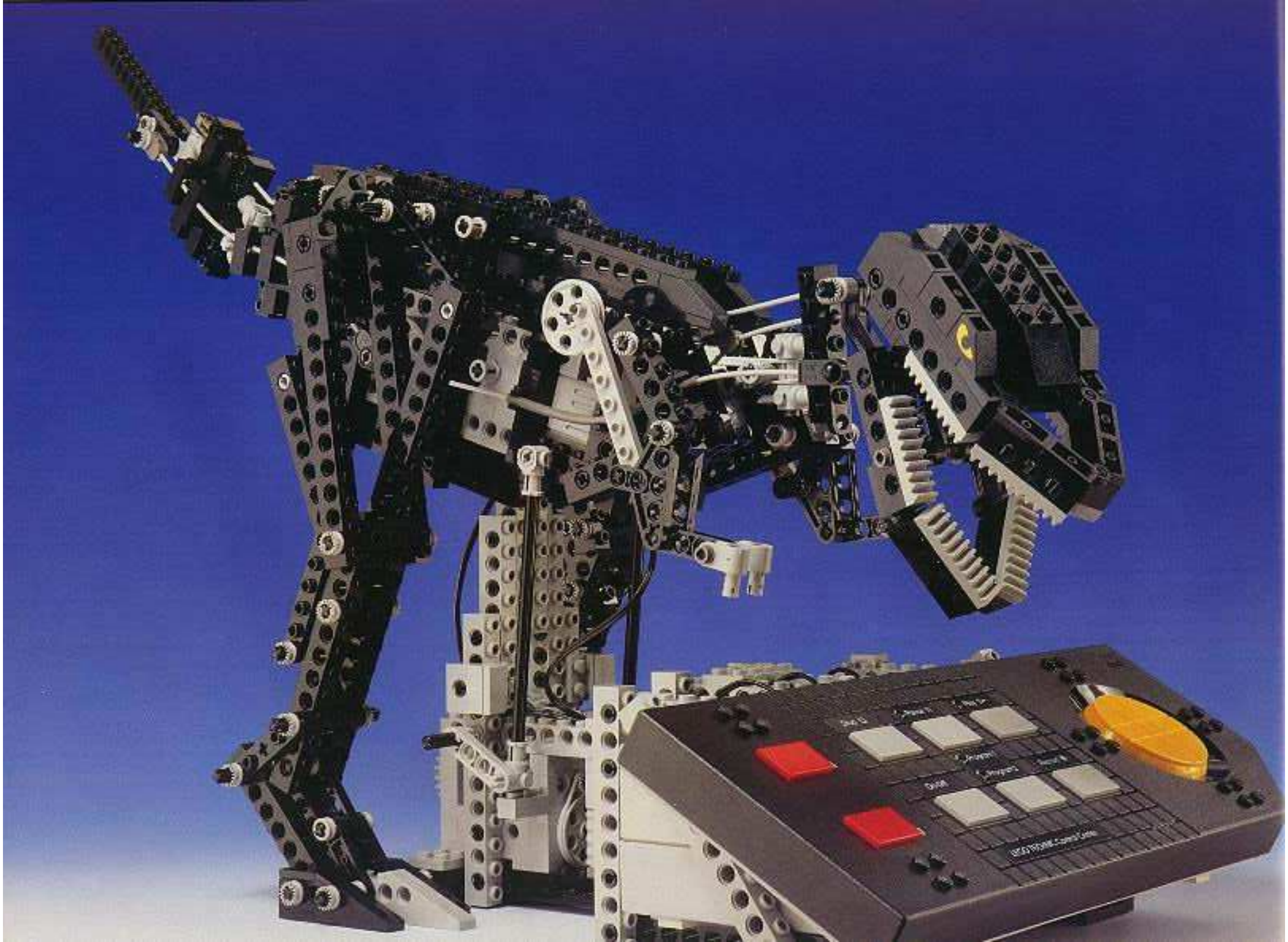

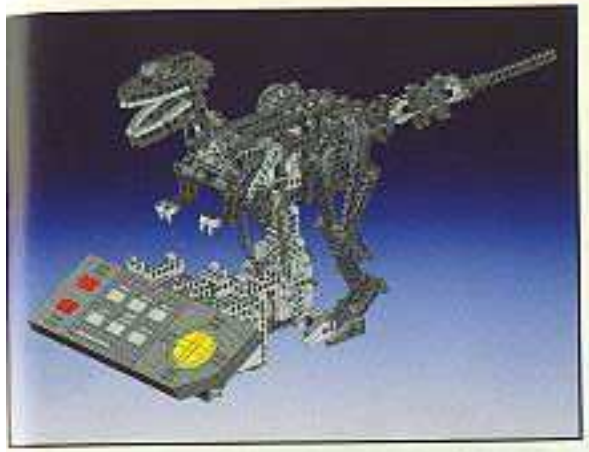

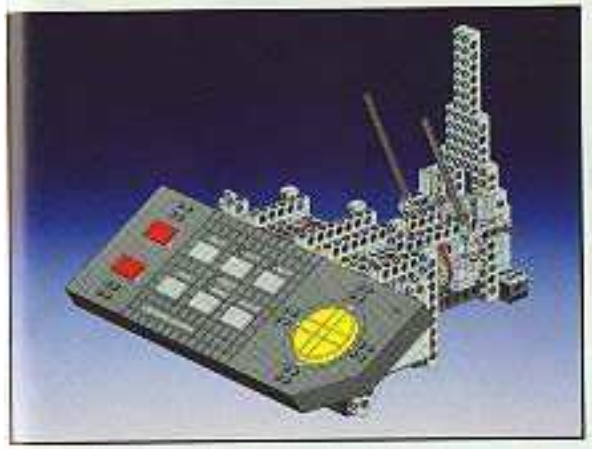

1

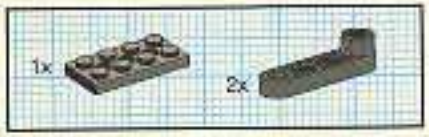

2

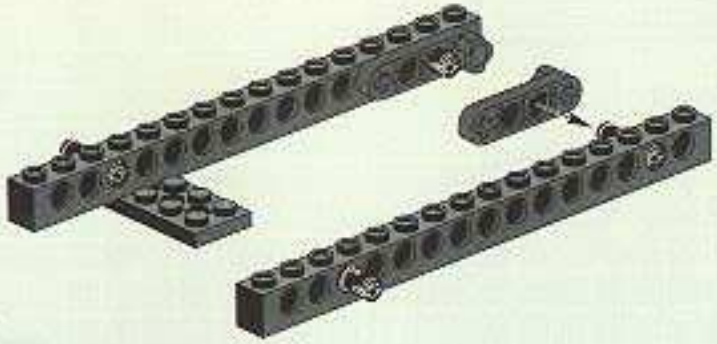

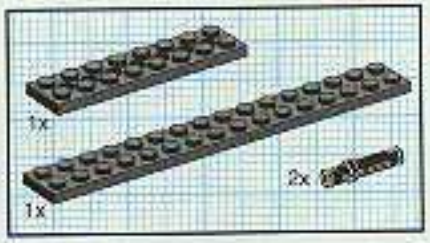

3

4

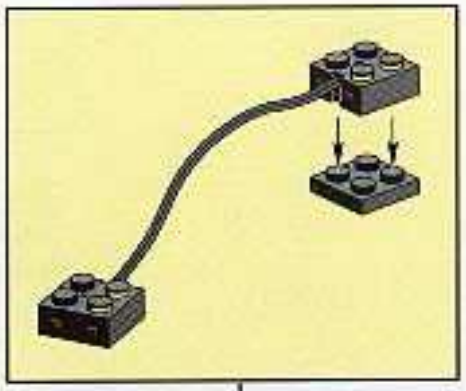

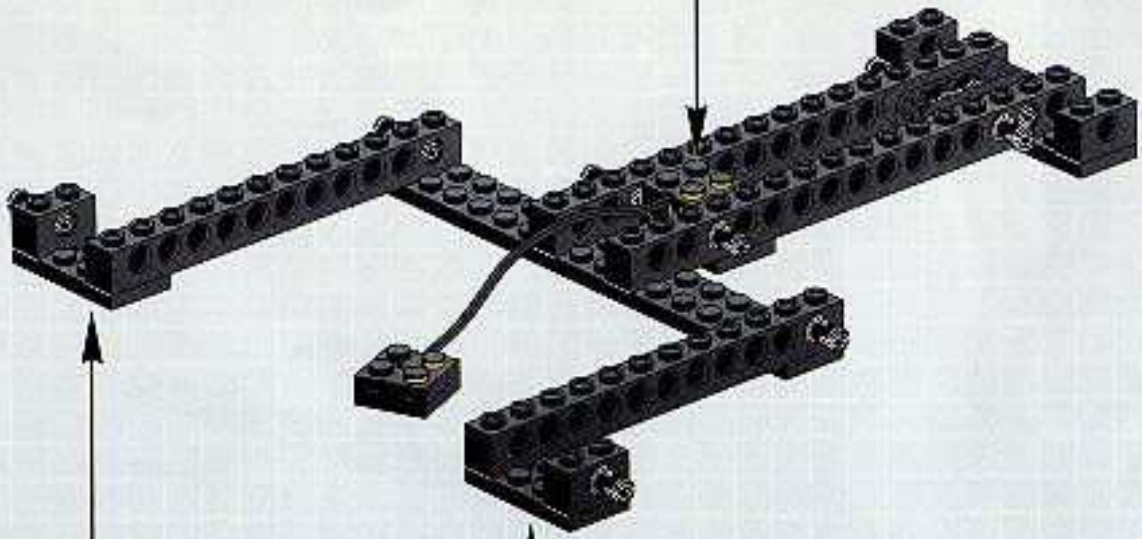

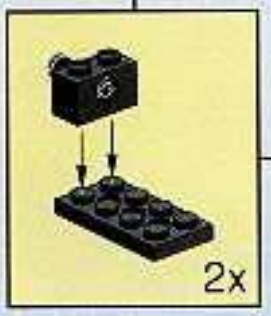

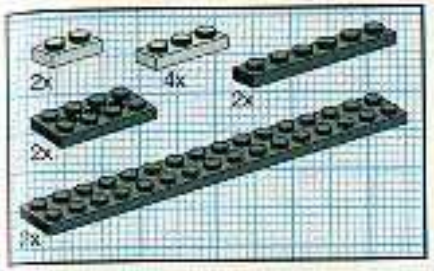

5

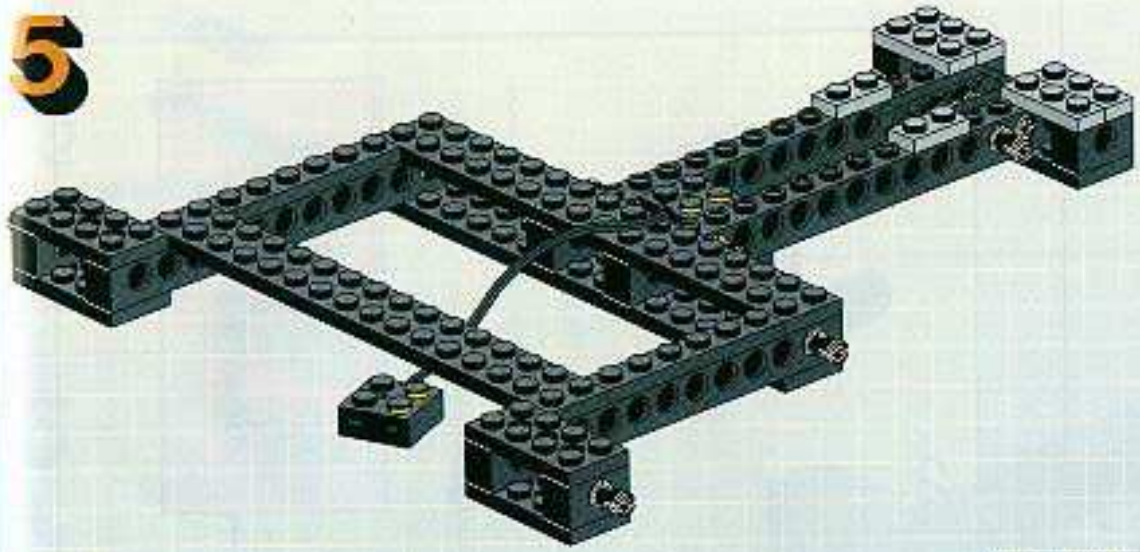

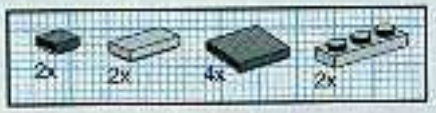

6

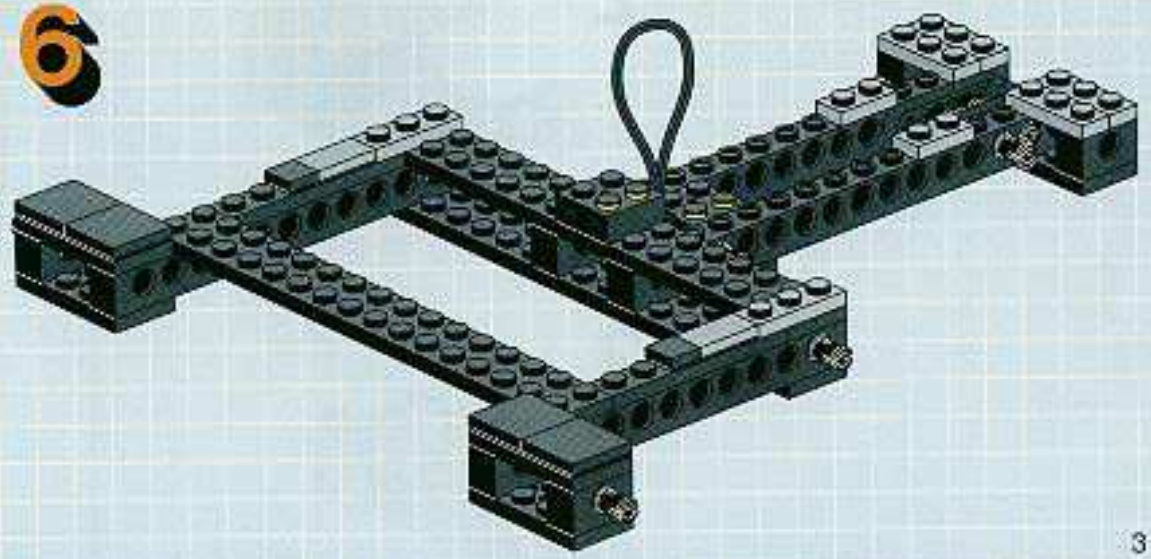

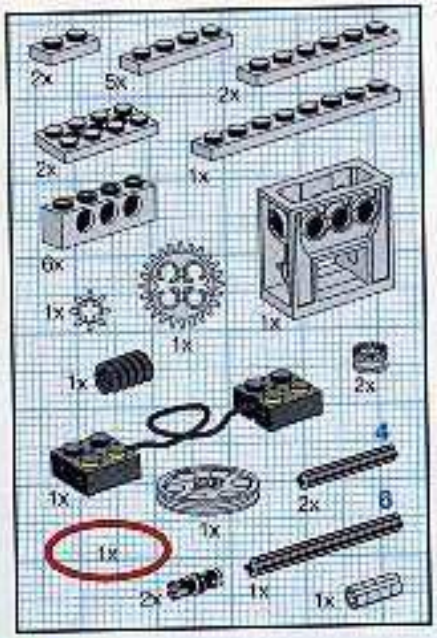

7

1

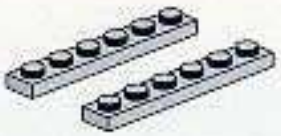

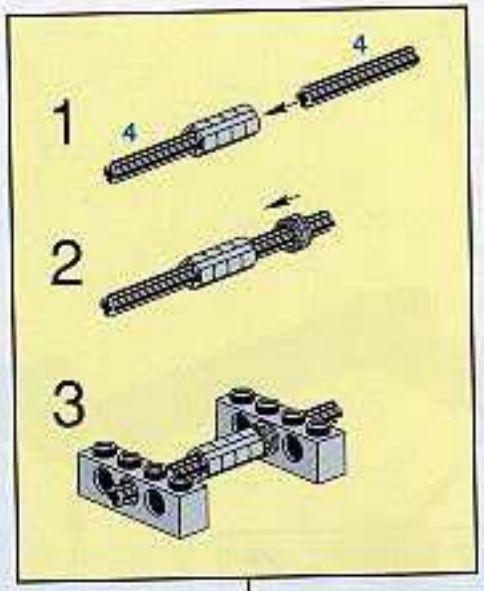

2

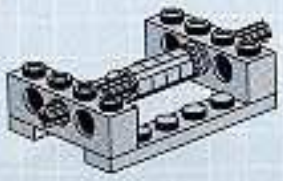

3

4

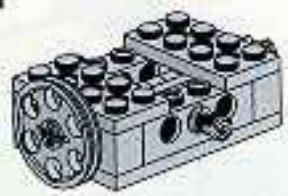

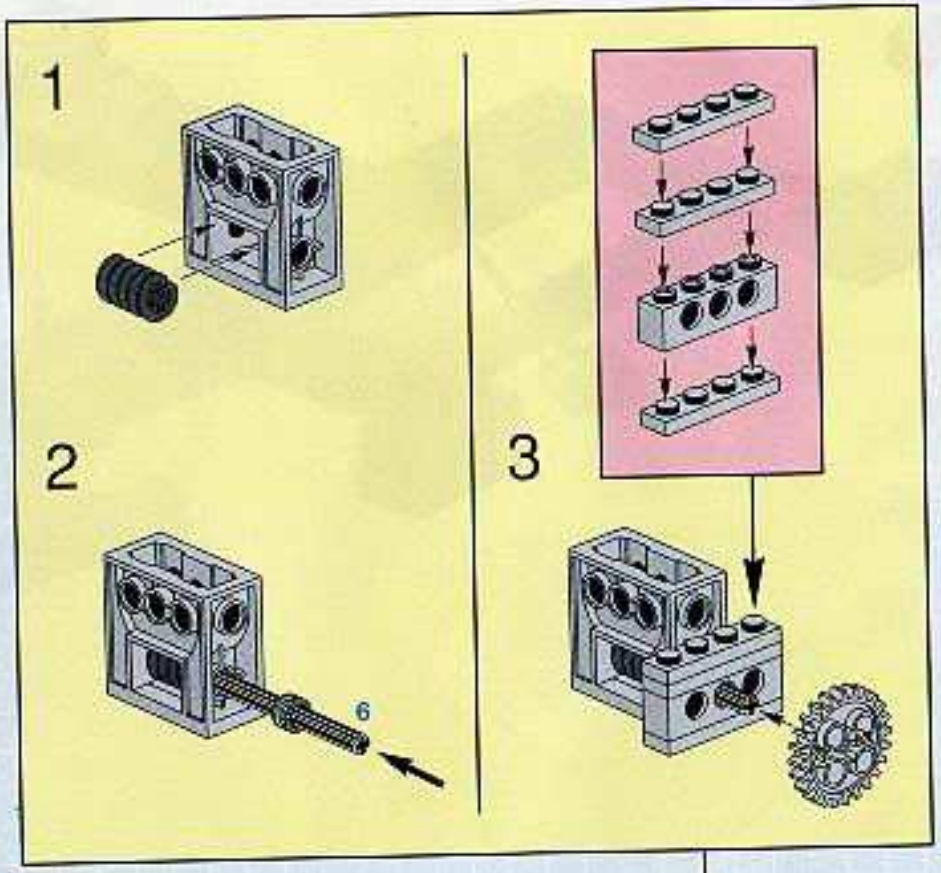

5

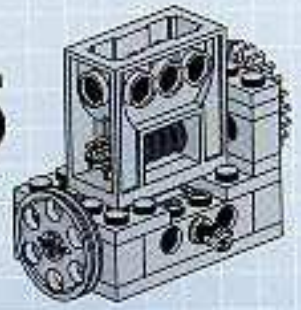

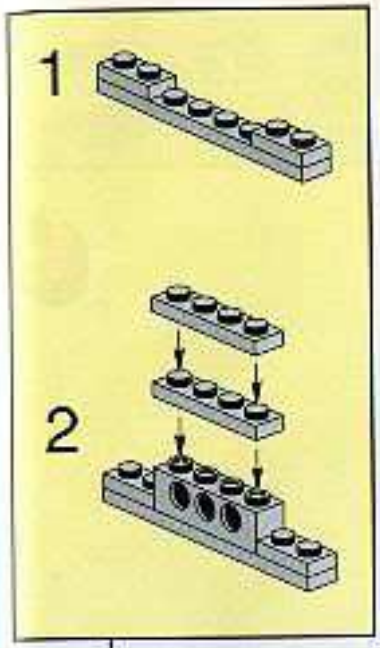

6

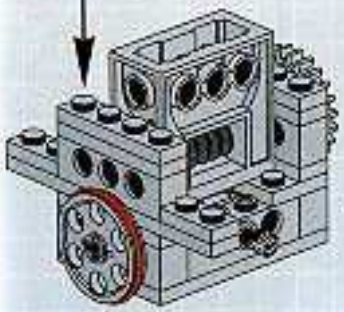

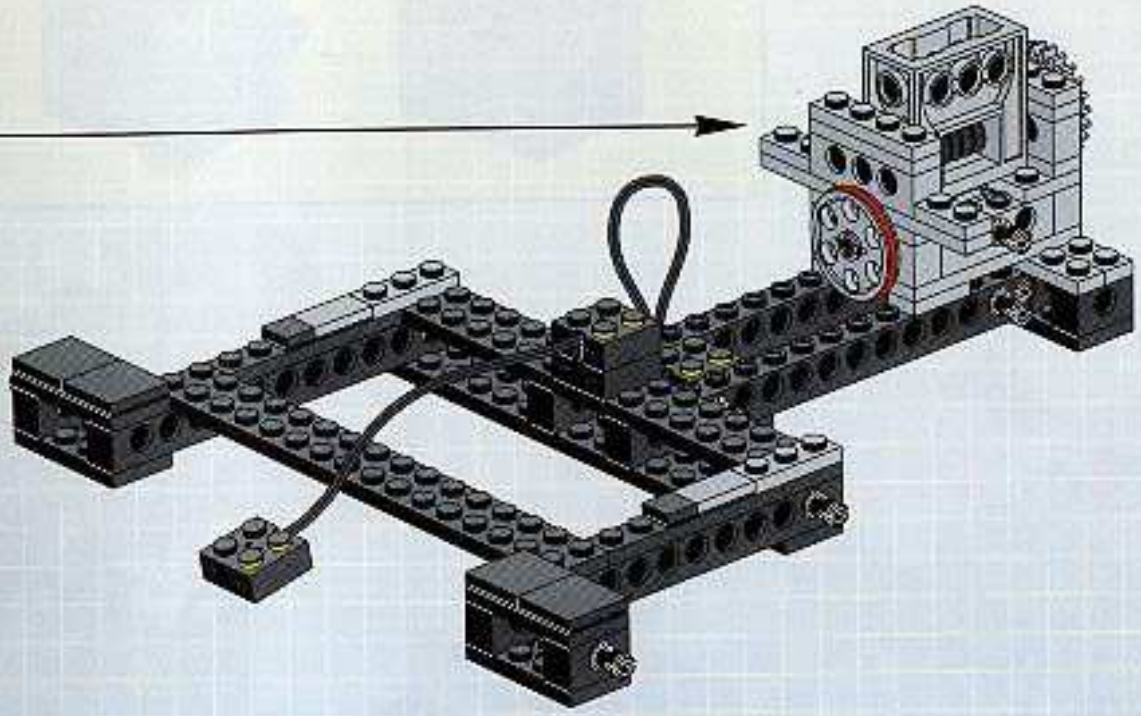

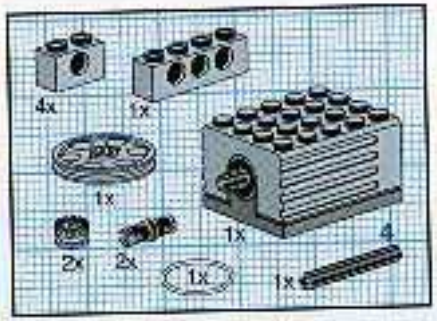

8

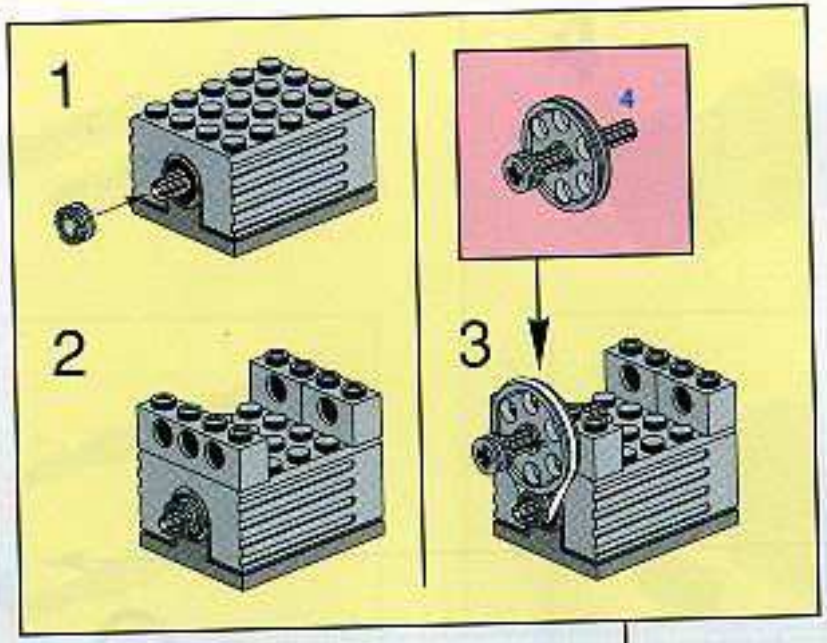

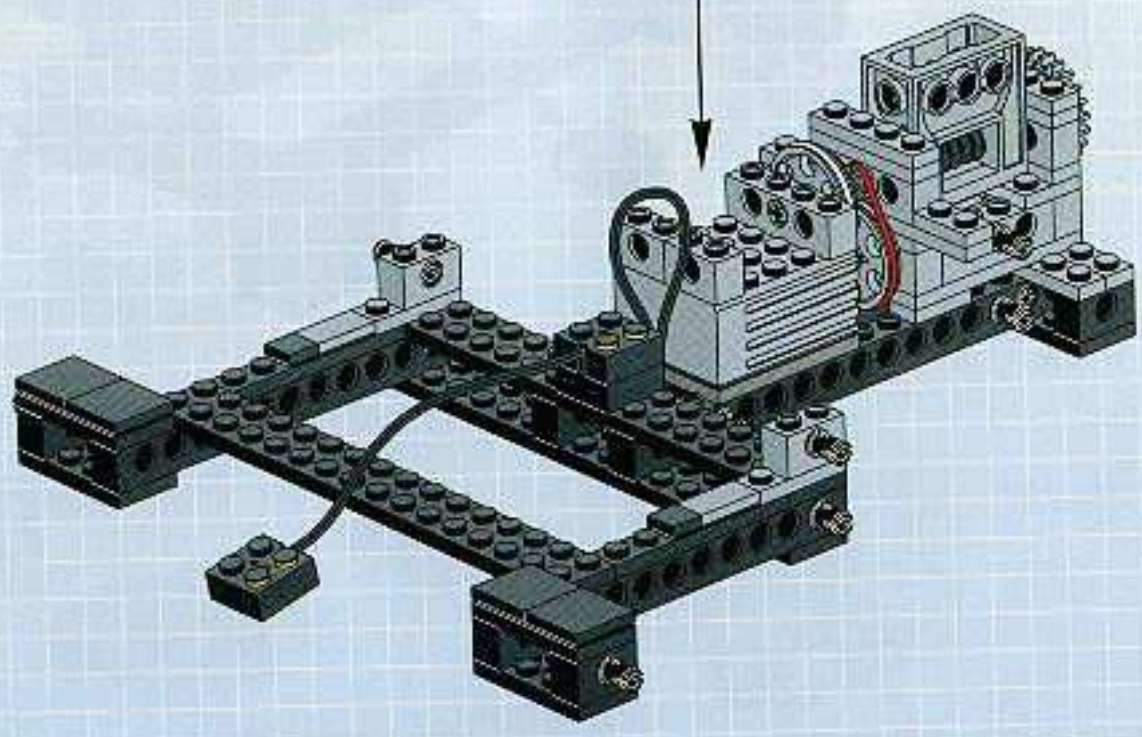

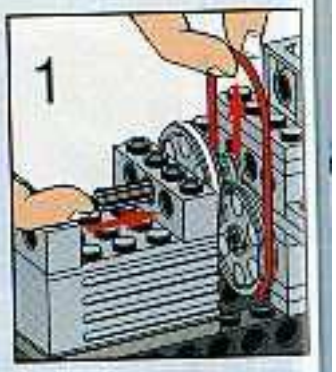

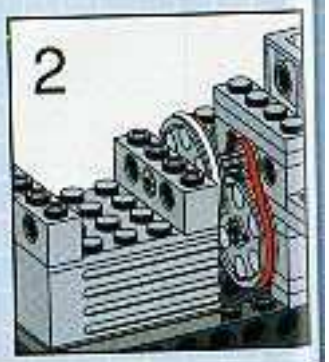

2x
2x
2x
10

1x
8x
10x
1x
9

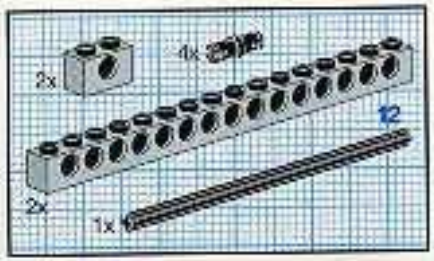

11

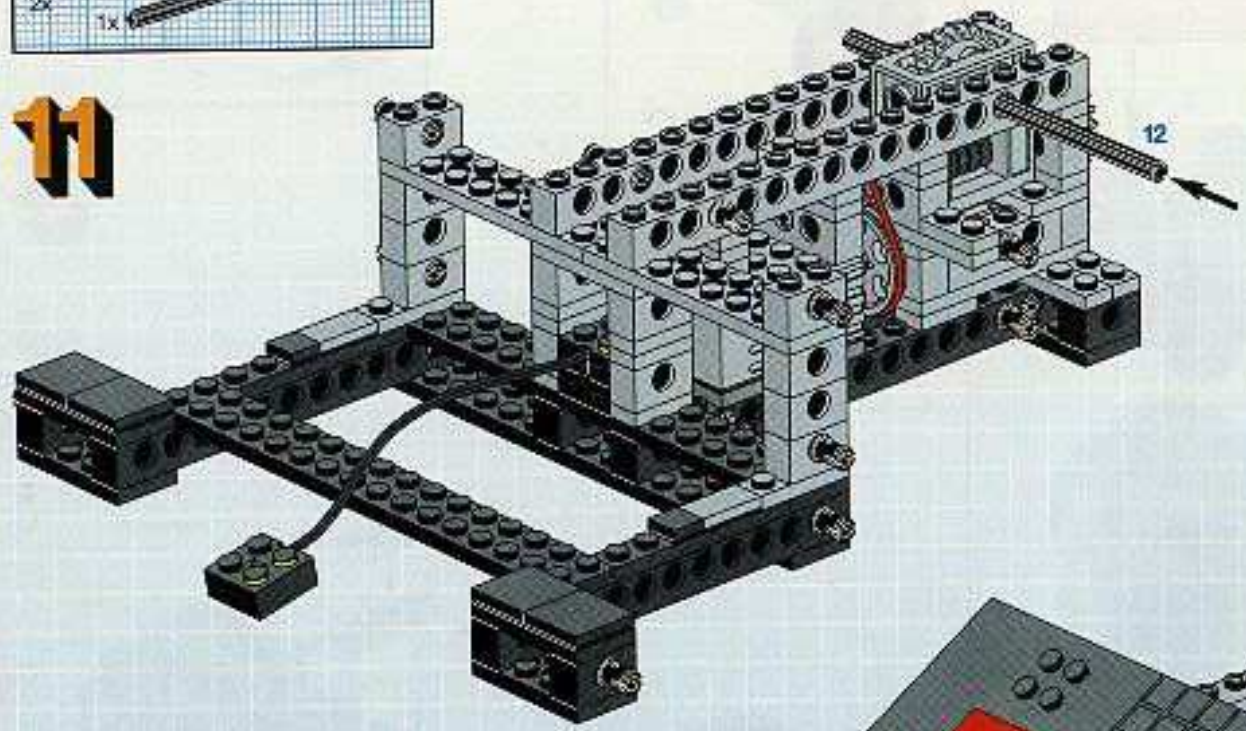

12

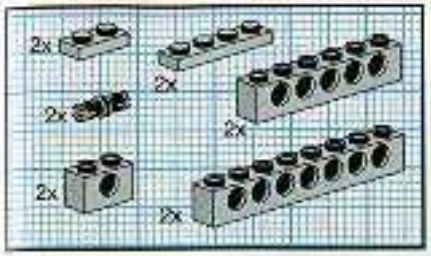

13

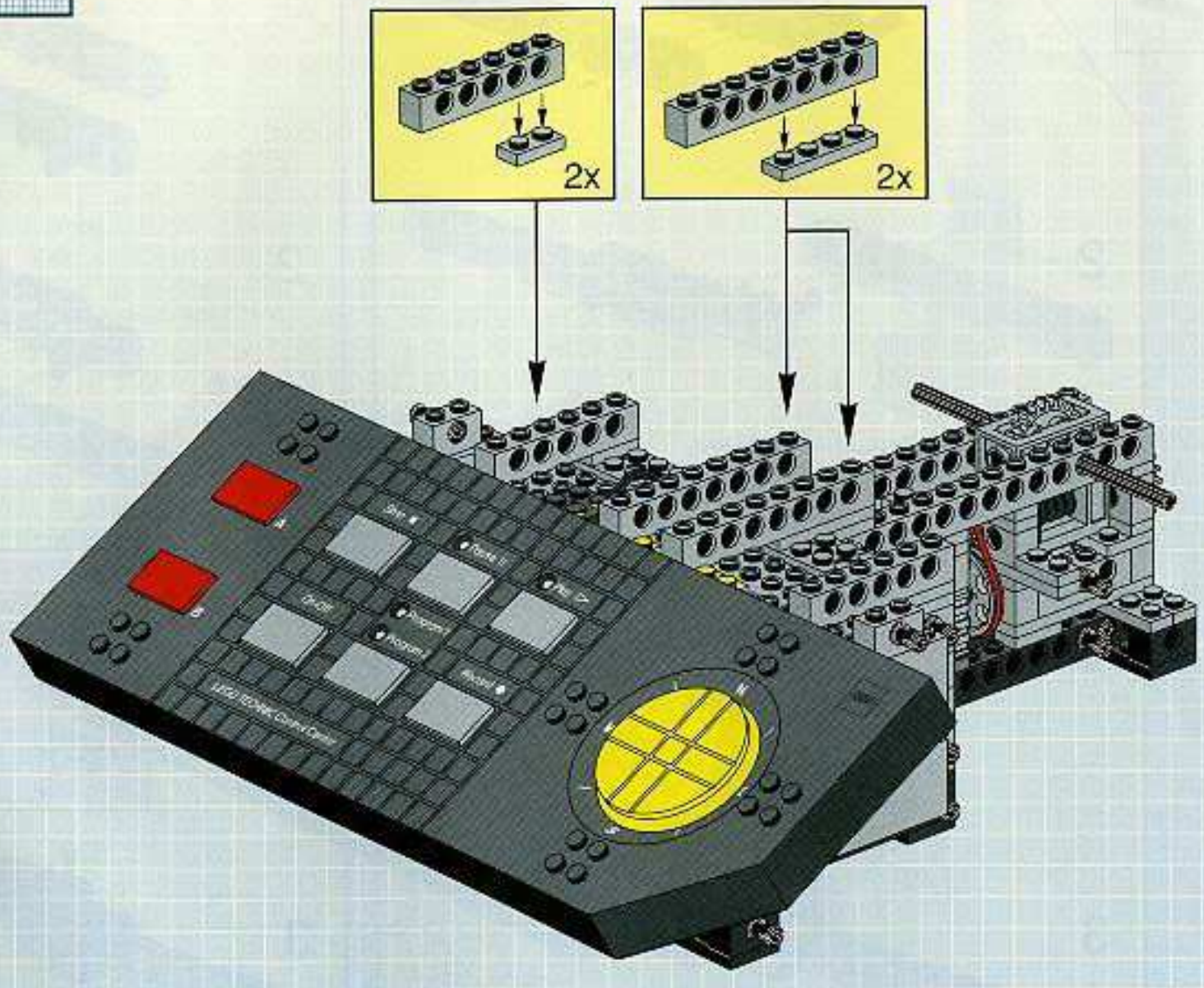

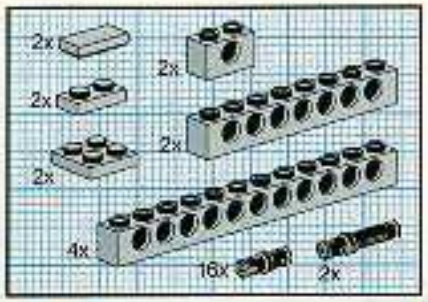

14

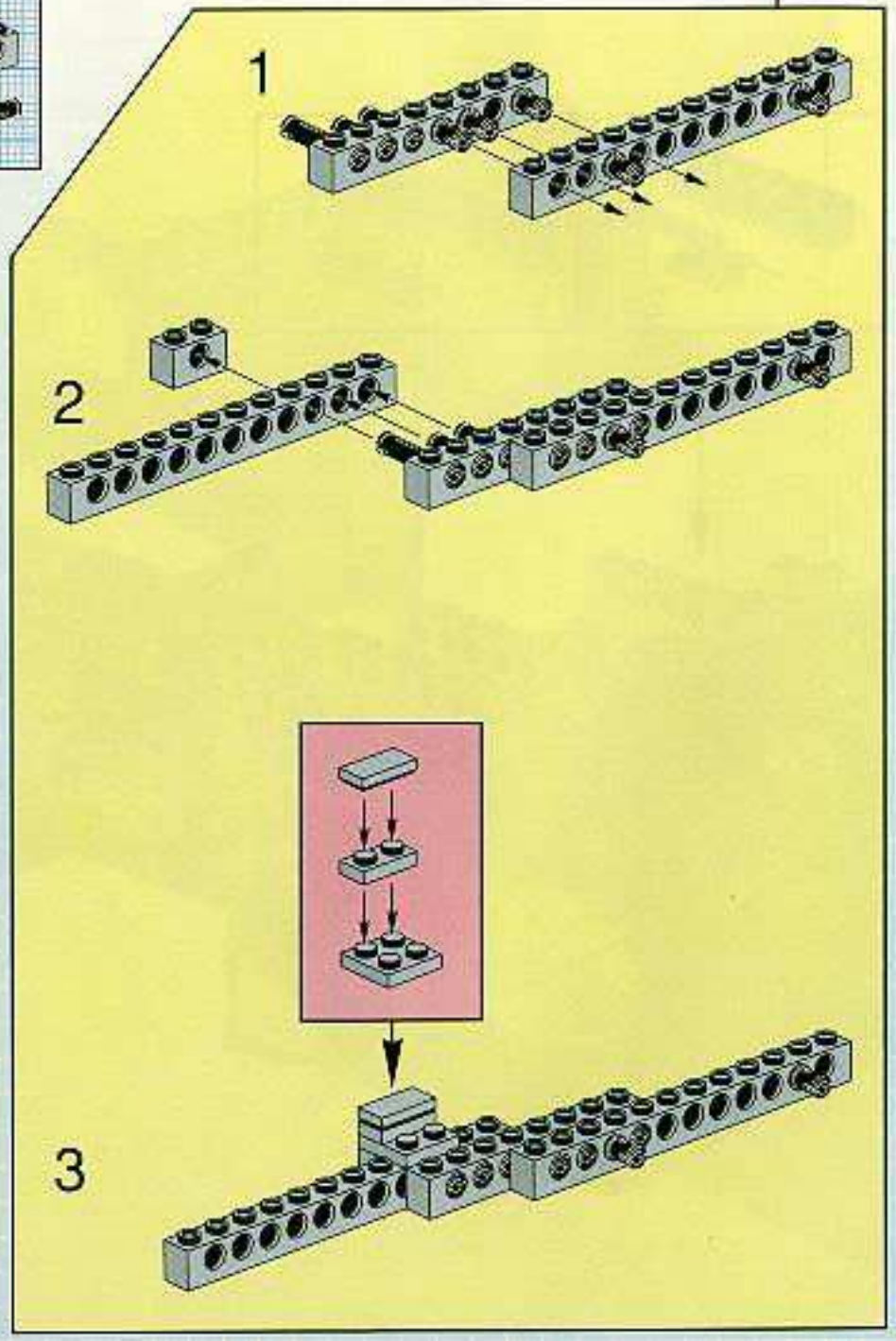

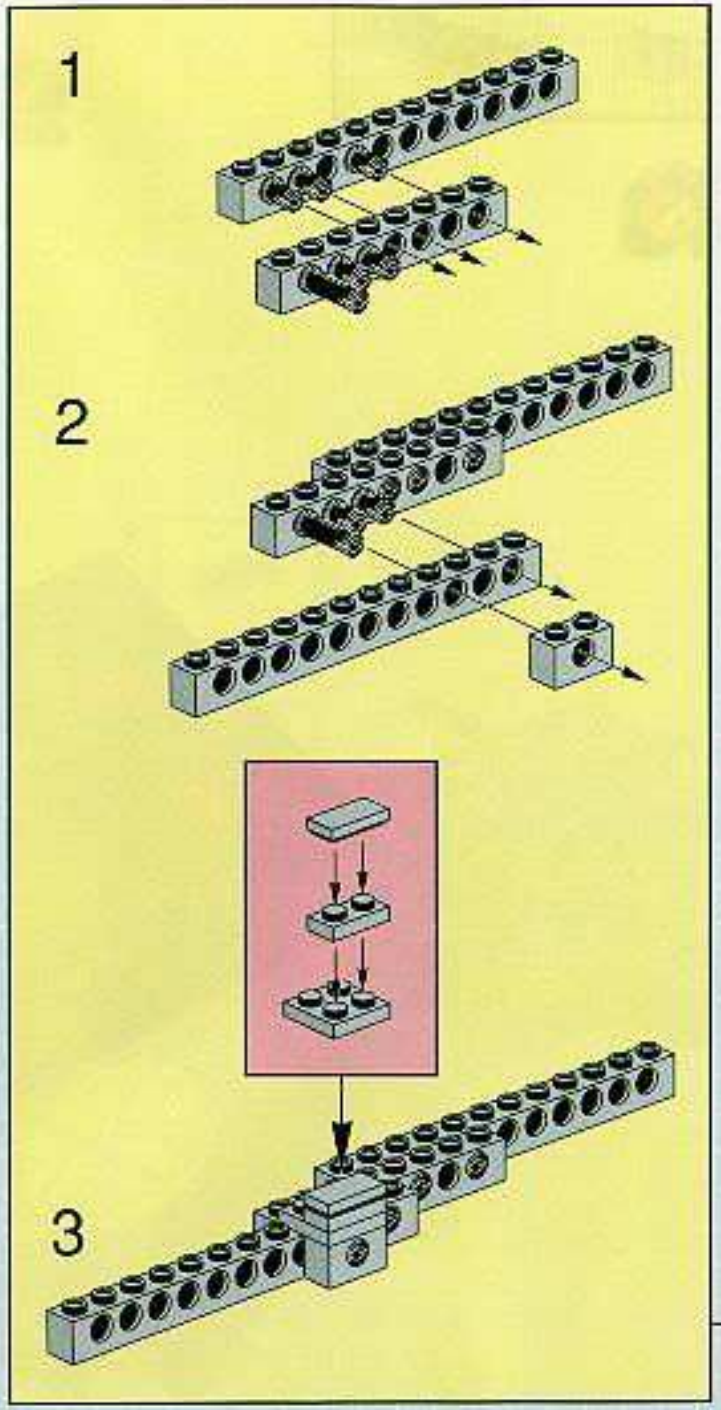

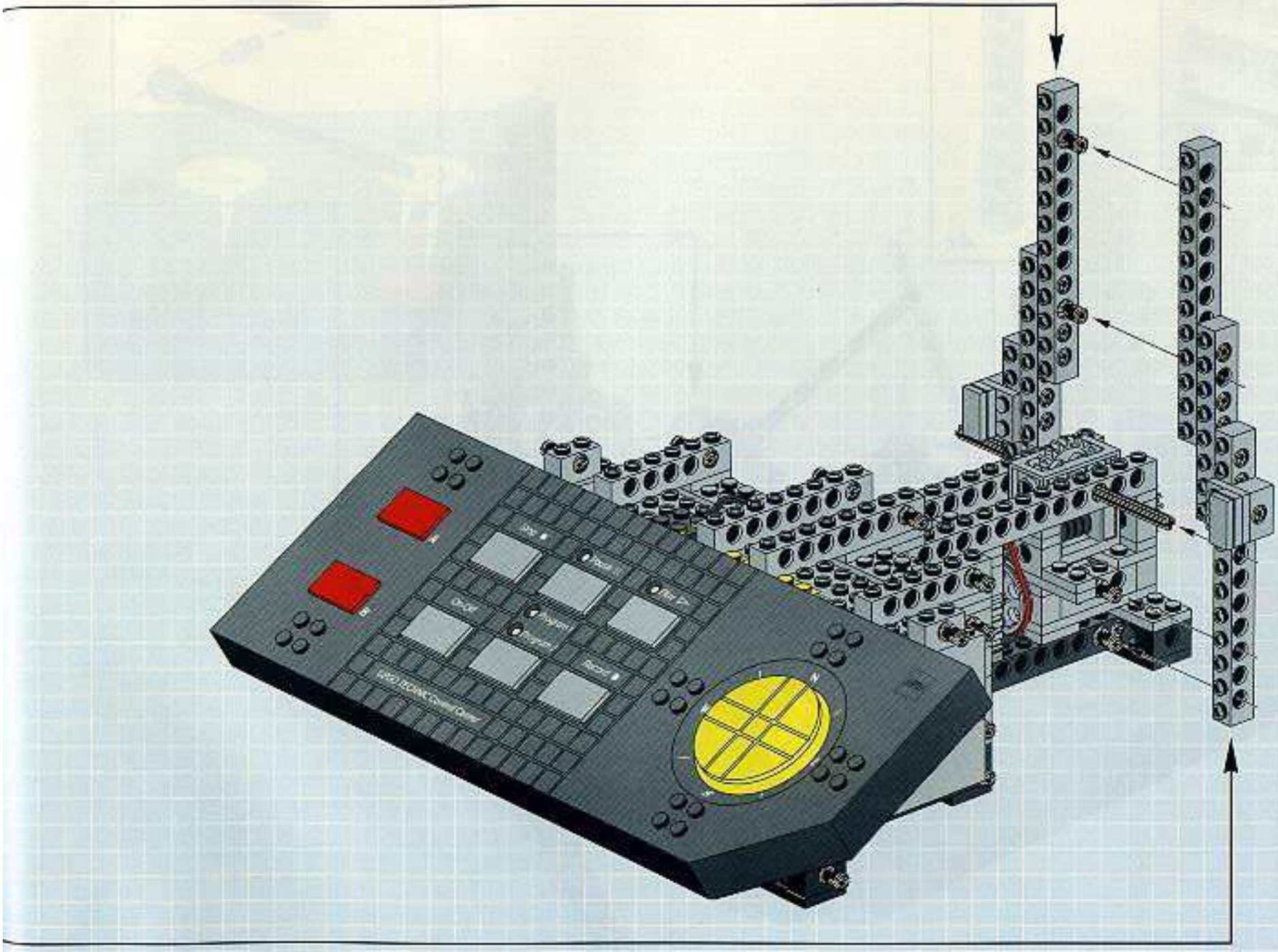
Stop
Pause
Play
Rec
Repeat
Program
Record
Mini Disc
Control Center

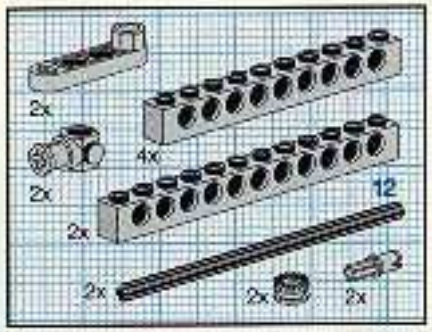

15

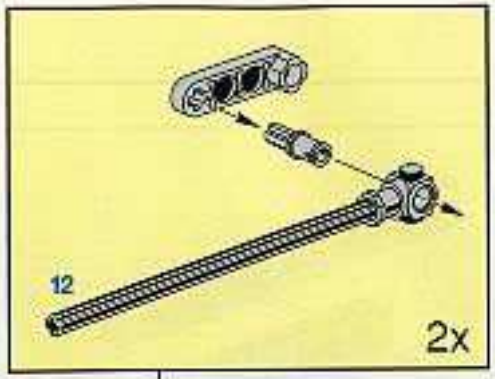

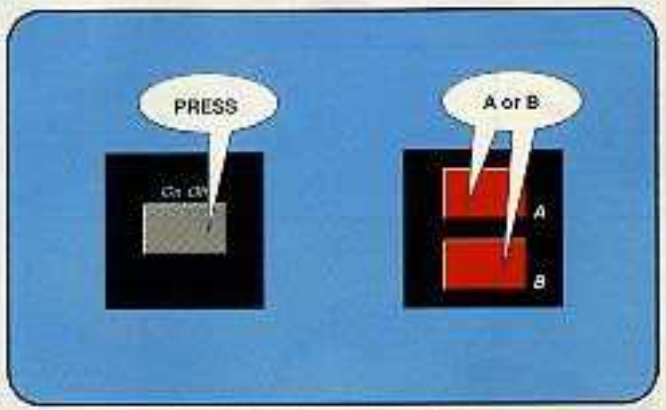
PRESS
A or B
A
B

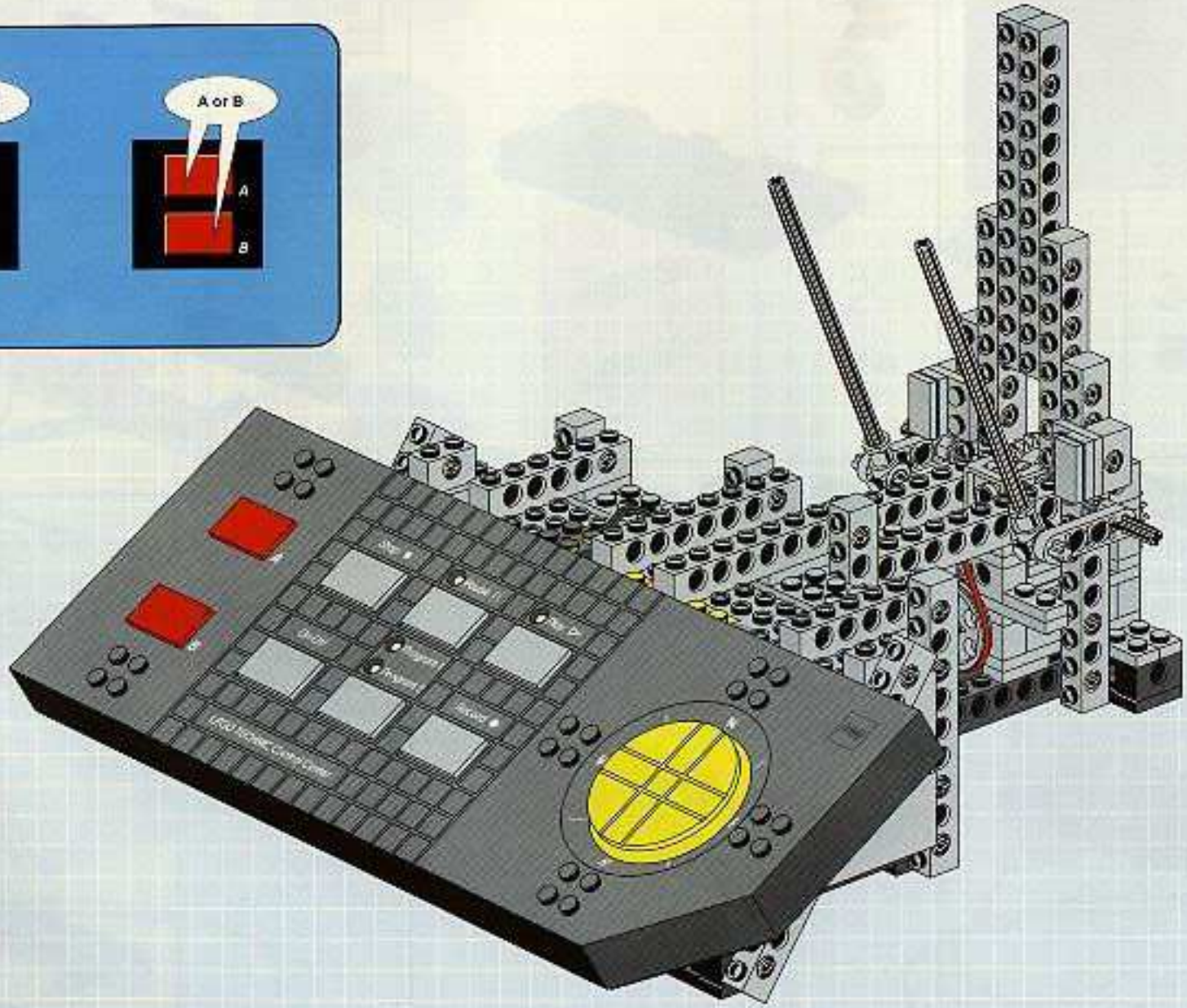

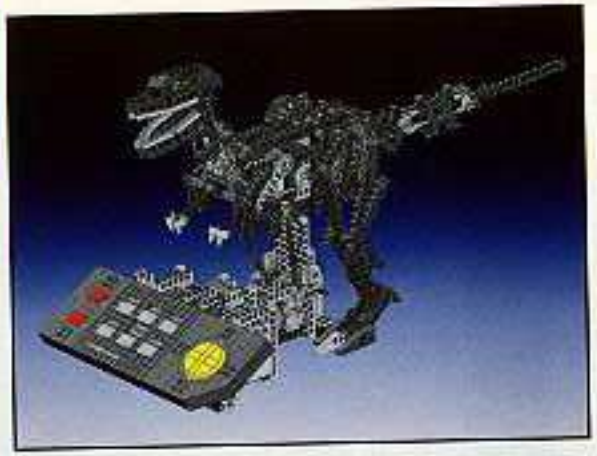

1

2

3

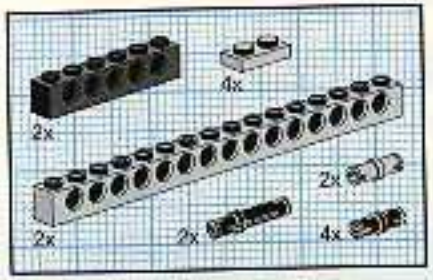

4

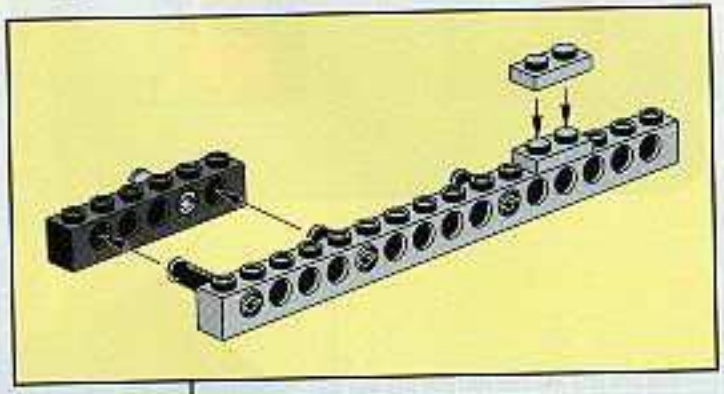

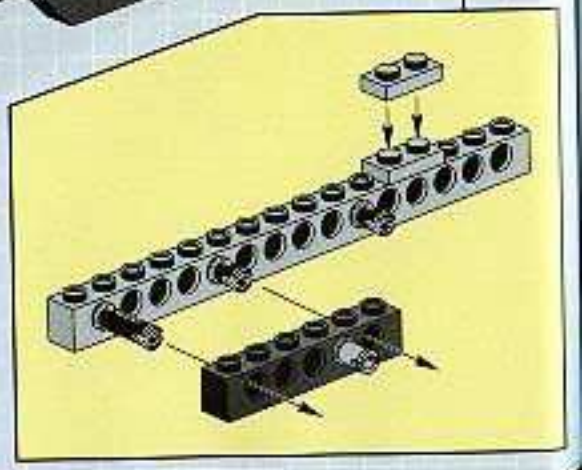

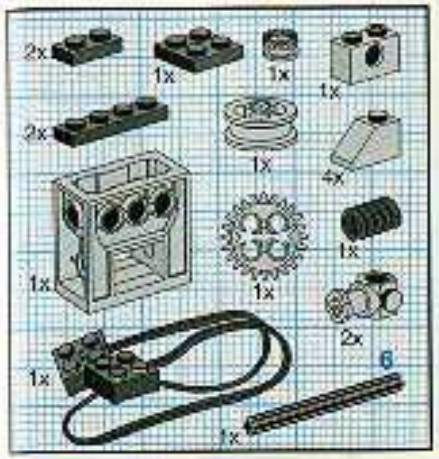
2x
1x
1x
1x
2x
1x
4x
1x
1x
1x
2x
6
1x
1x

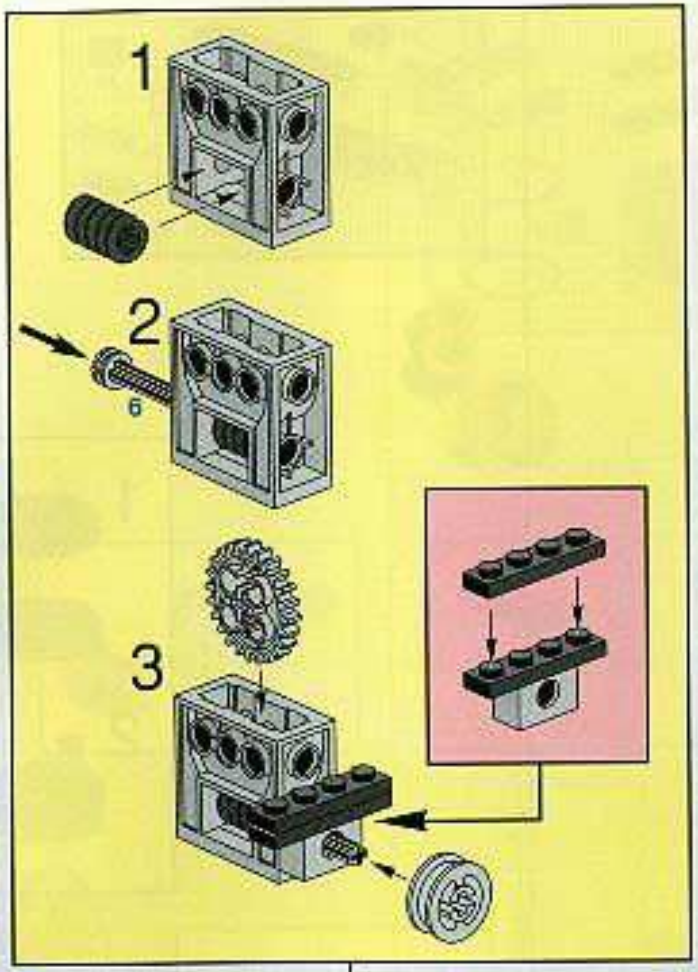
1
2
6
3

5

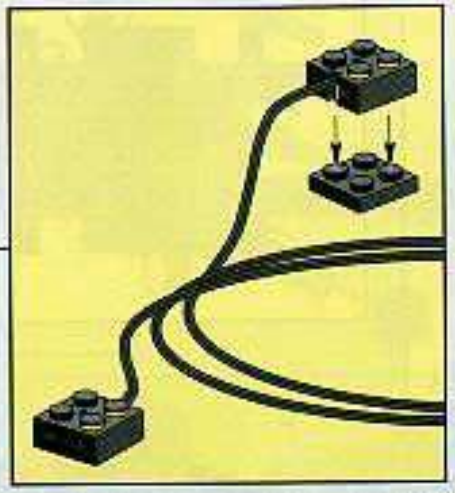

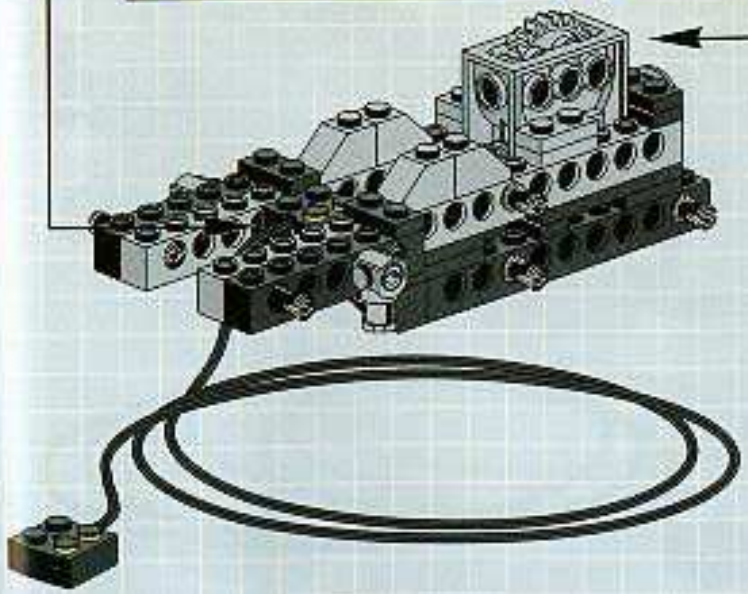

6x
2x
2x
4x
2x
4x
2x
1x

6

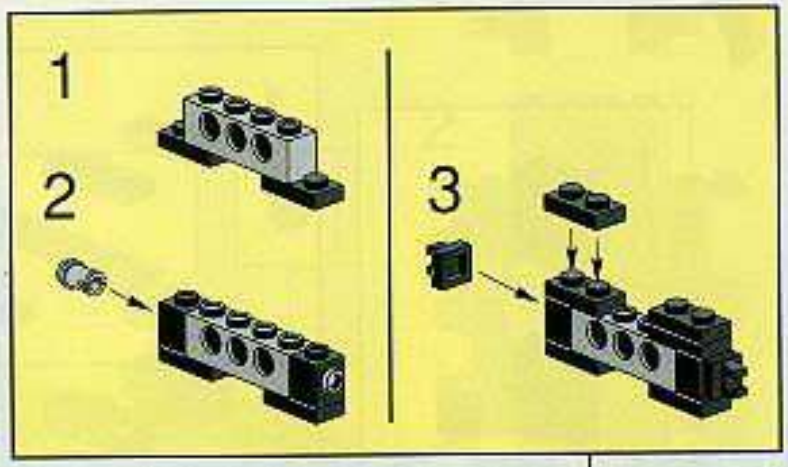
1
2
3

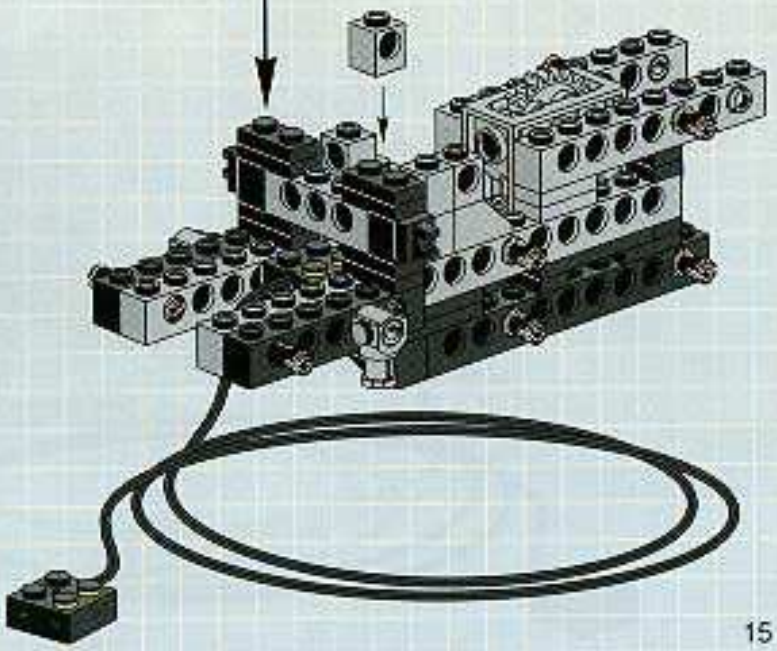

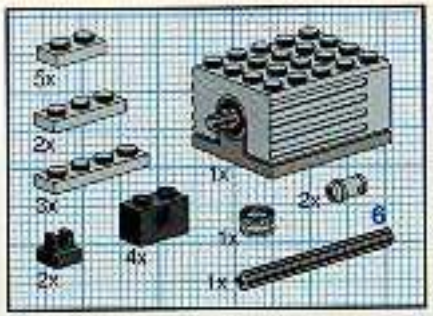
5x
2x
3x
2x
4x
1x
1x
2x
1x
6

7

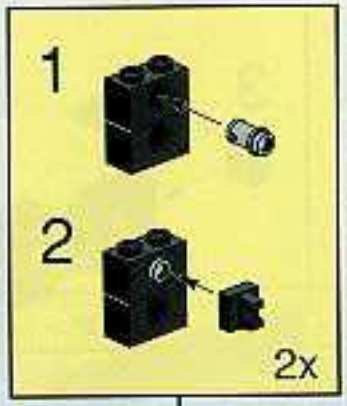
1
2
2x

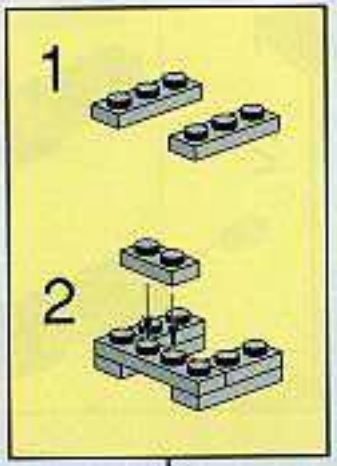
1
2

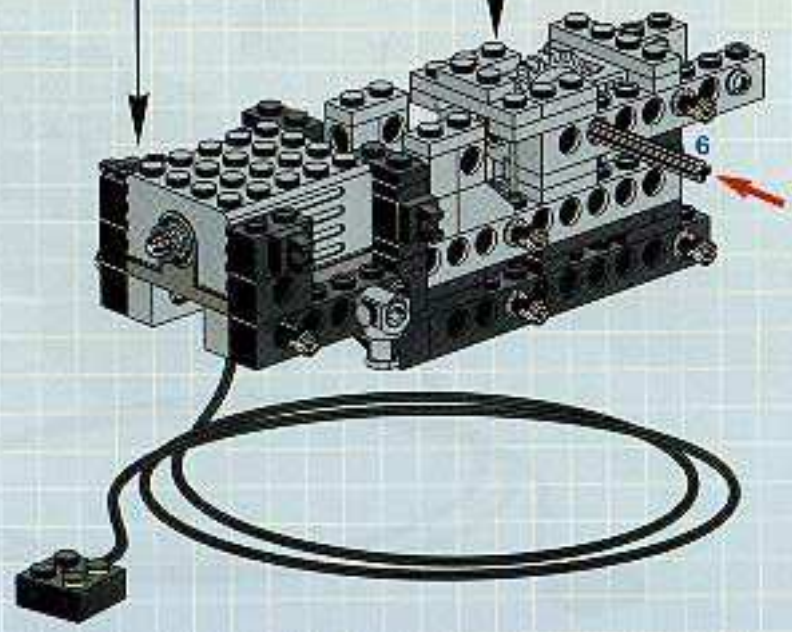
6

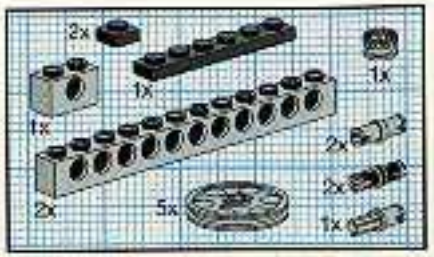
2x
1x
1x
1x
2x
2x
5x
2x
1x

8

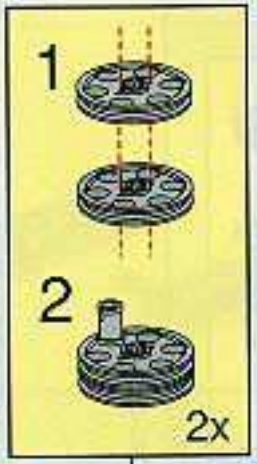
1
2
2x

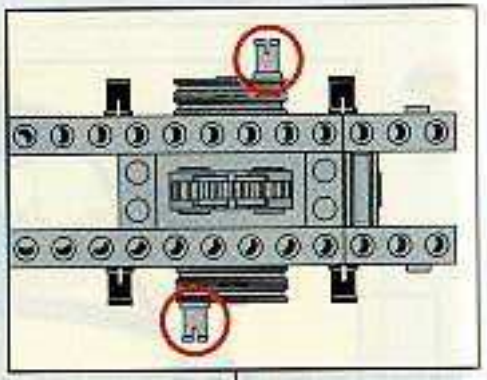

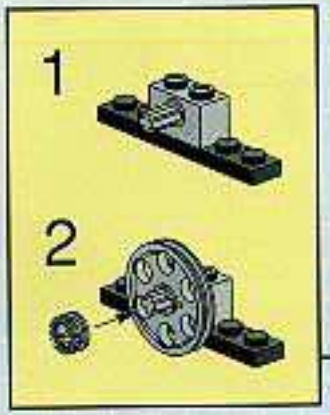
1
2

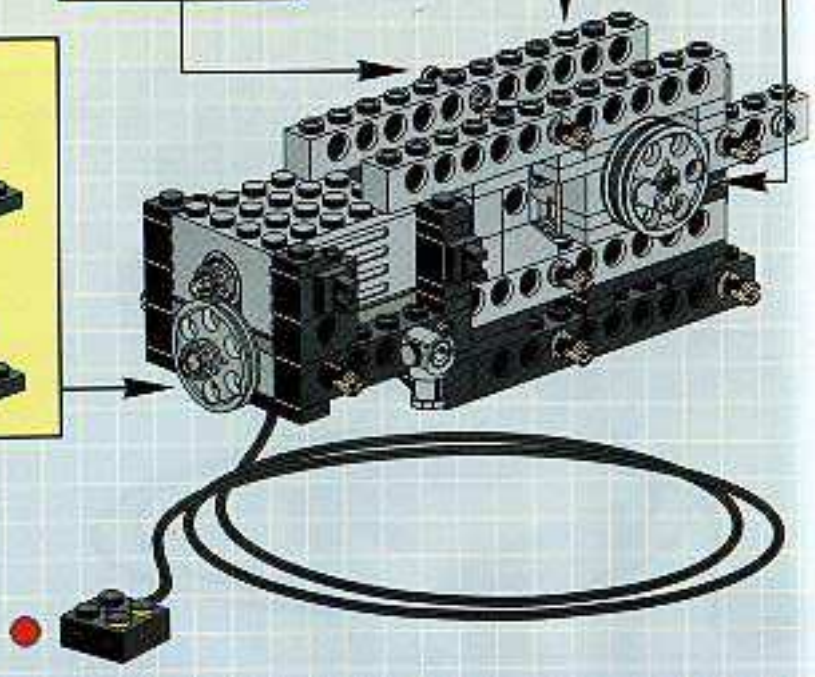

9

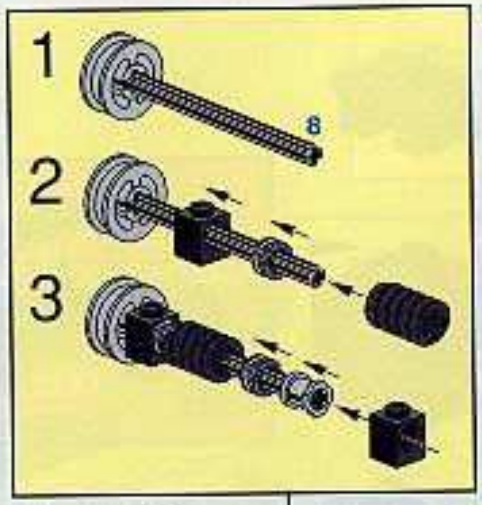

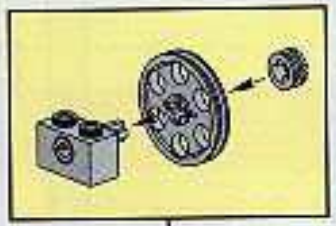

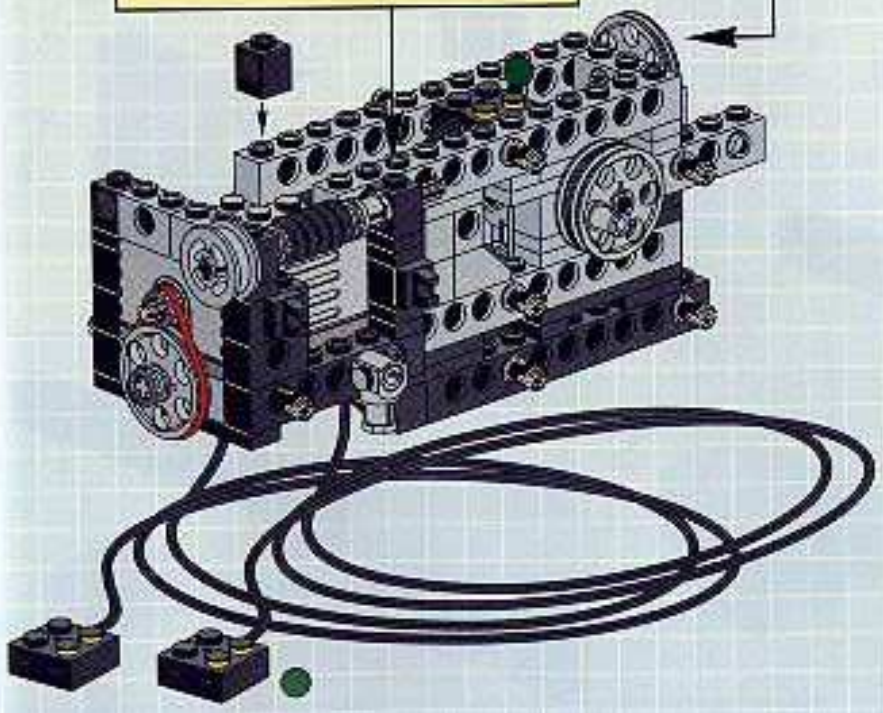

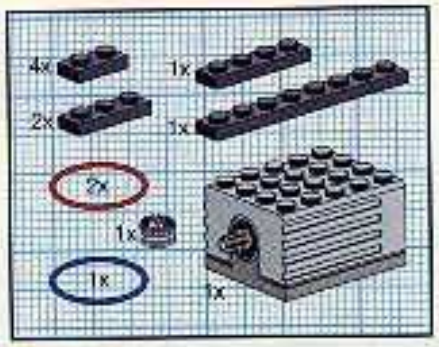

10

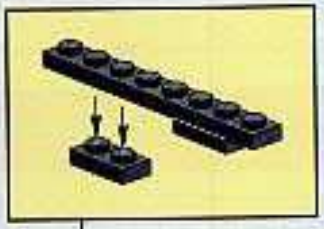

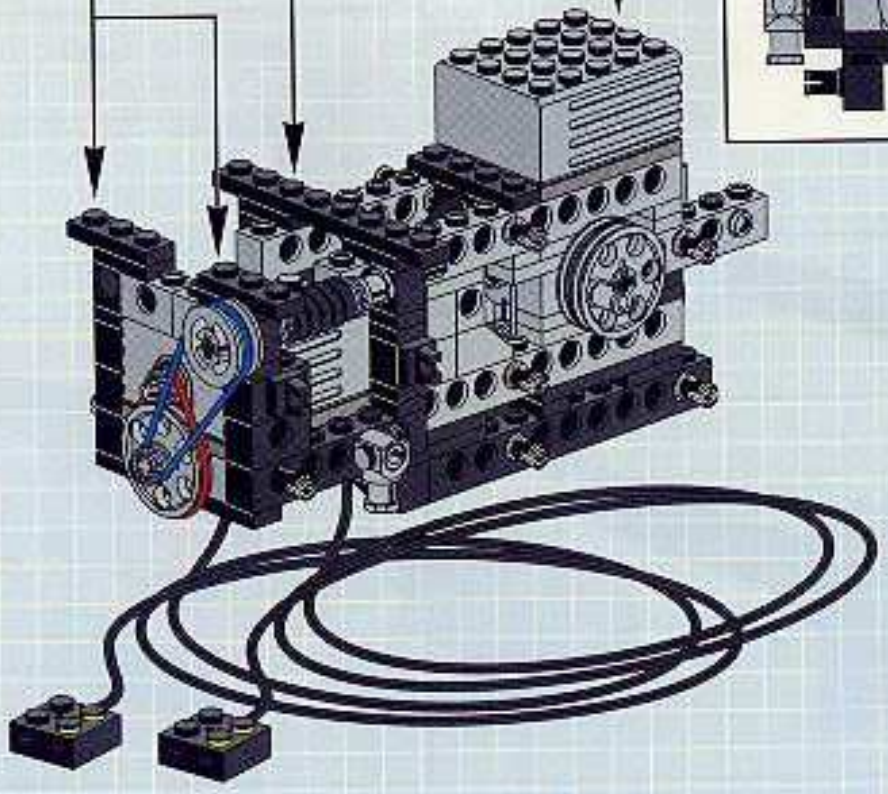

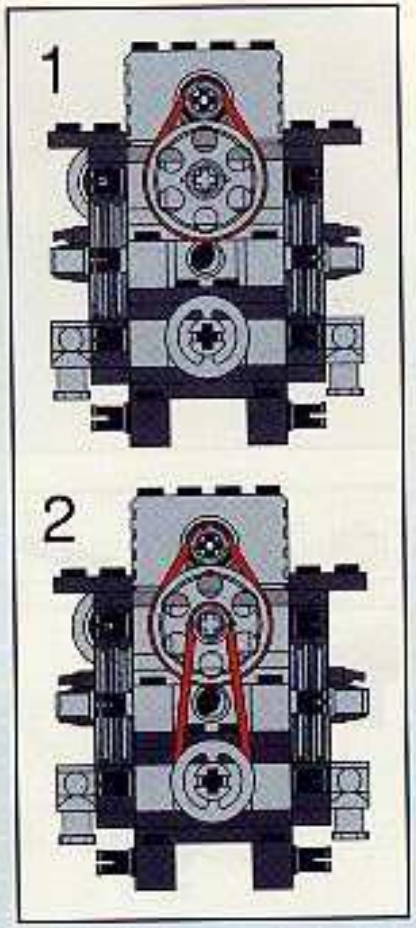

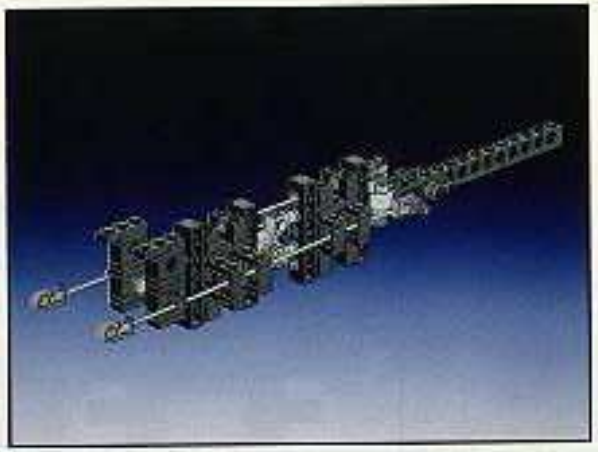

1

2

3

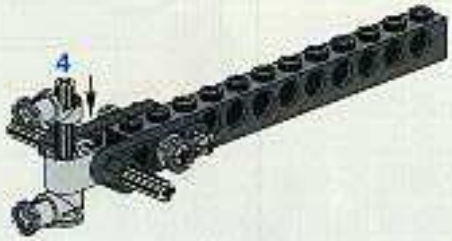

4

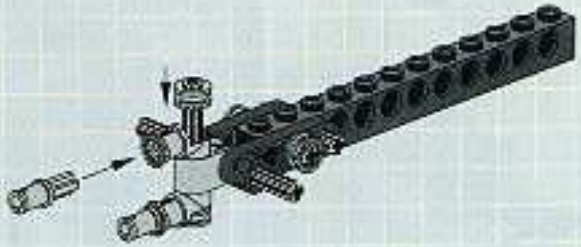

5

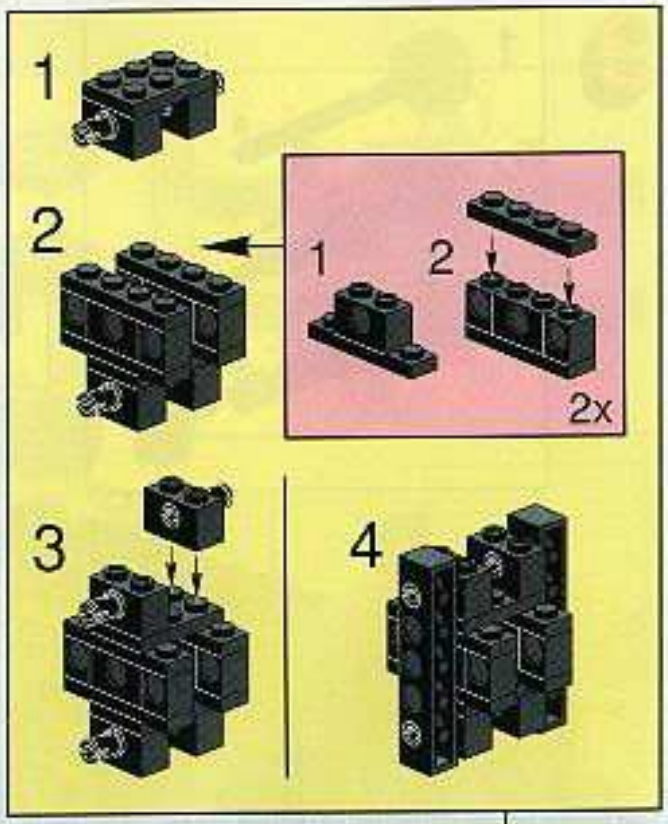

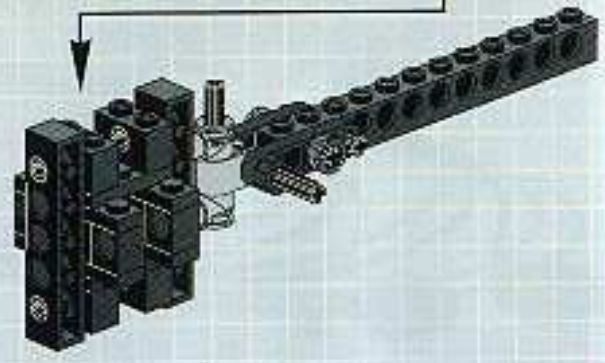

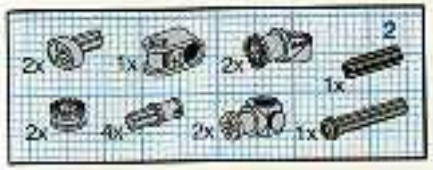
2x
1x
2x
2
1x
2x
4x
2x
1x

6

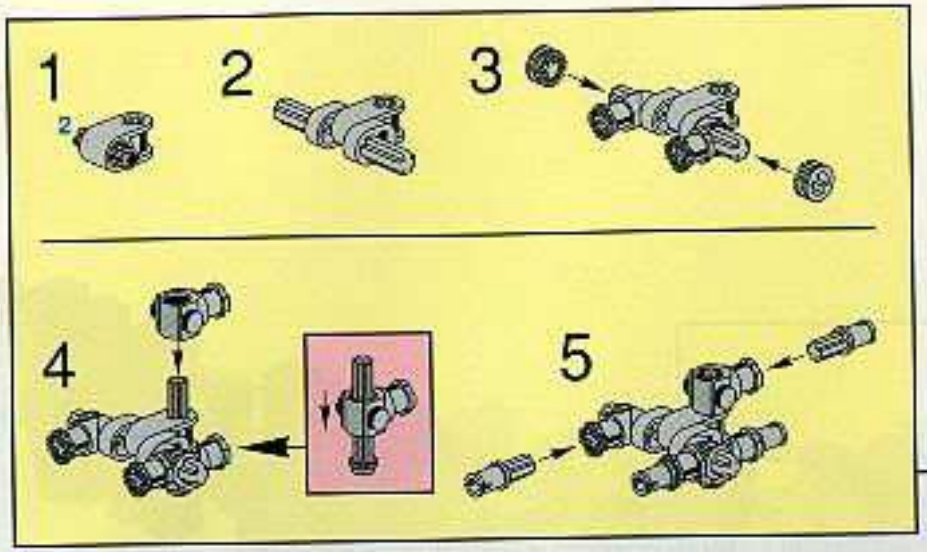
1
2
2
3
4
5

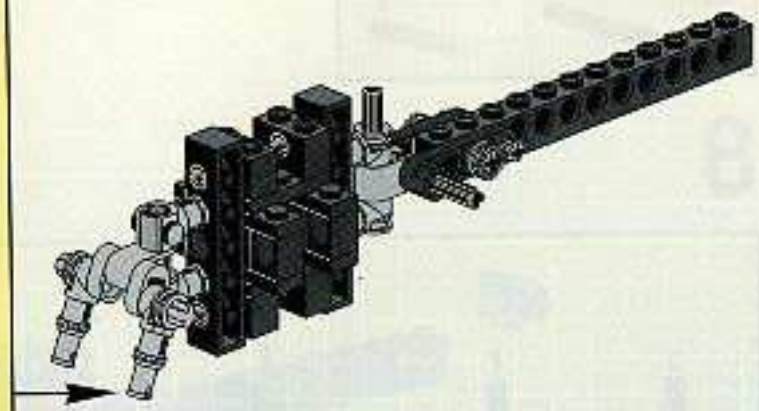

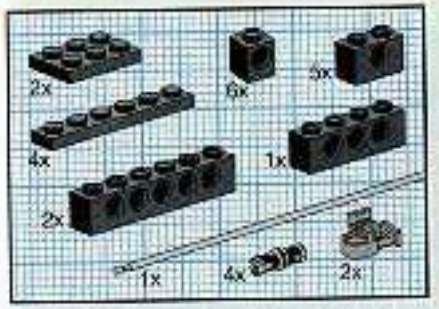
2x
6x
5x
4x
1x
2x
1x
4x
2x

1:1

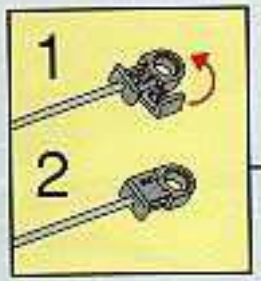
1
2

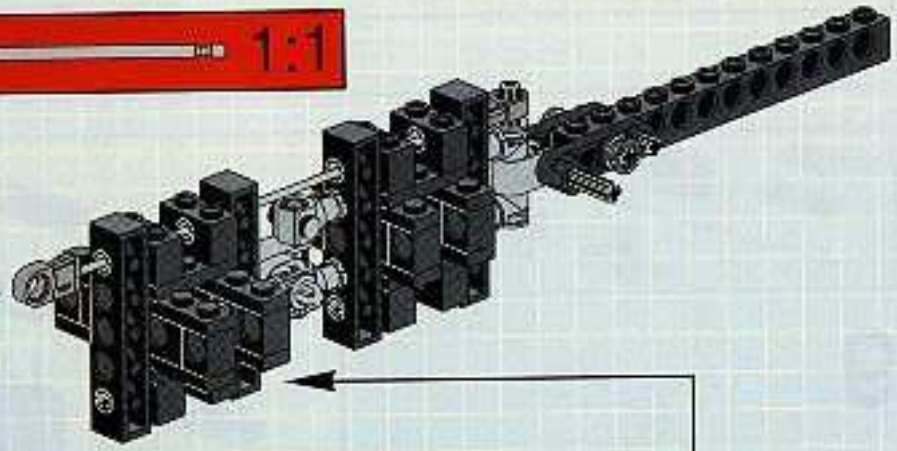

7

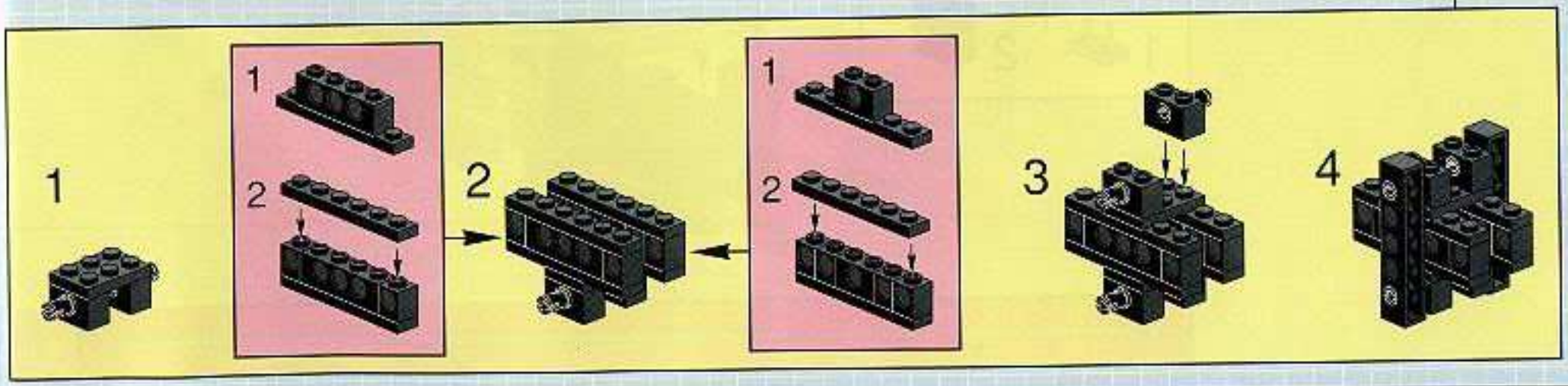
1
1
2
2
1
2
3
4

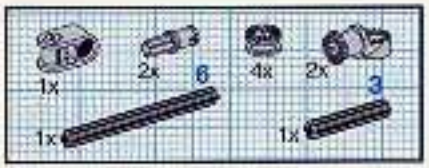

8

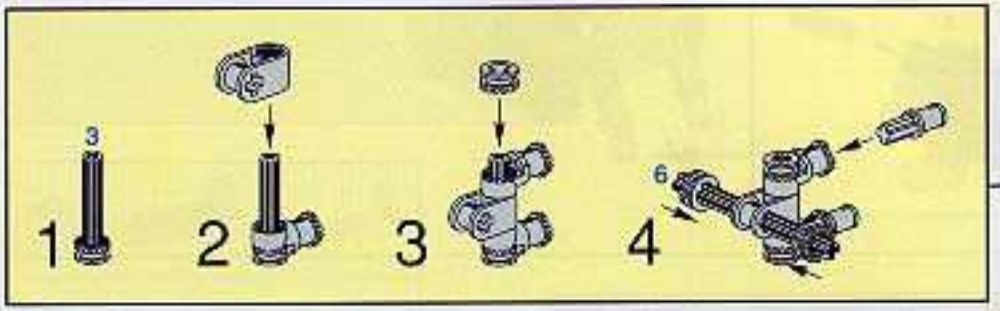

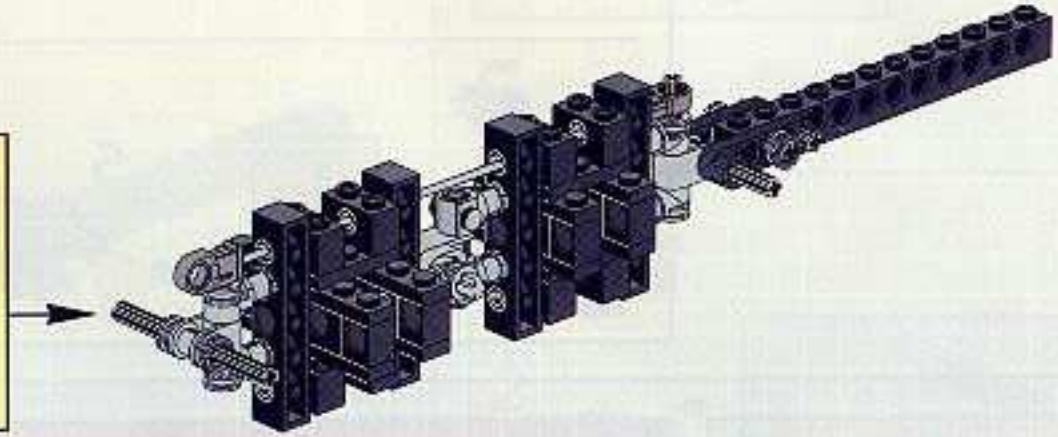

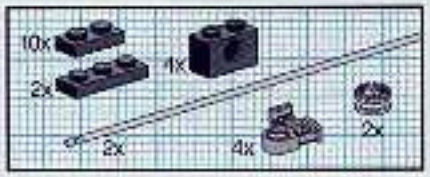

9

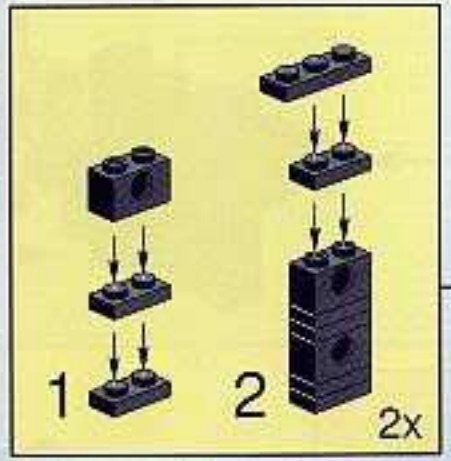

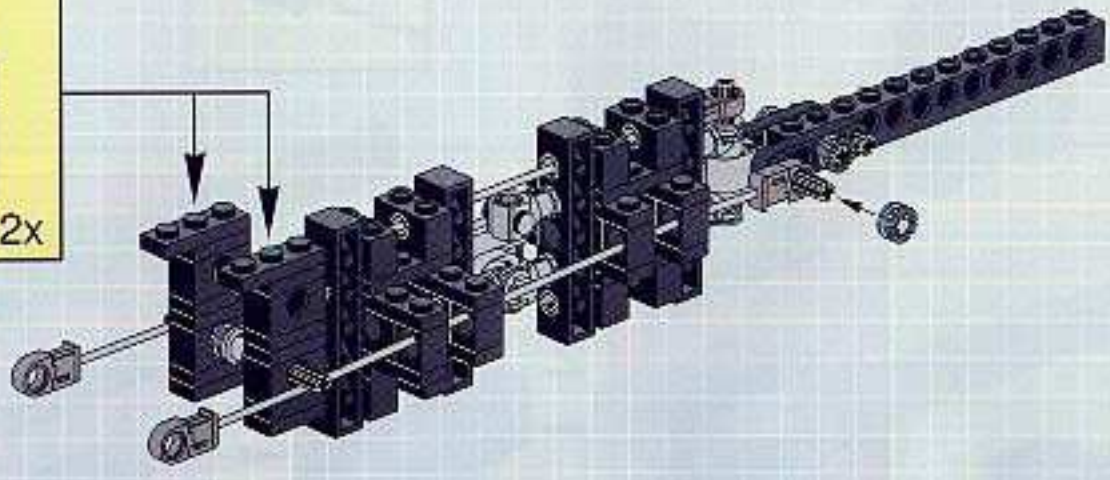

11

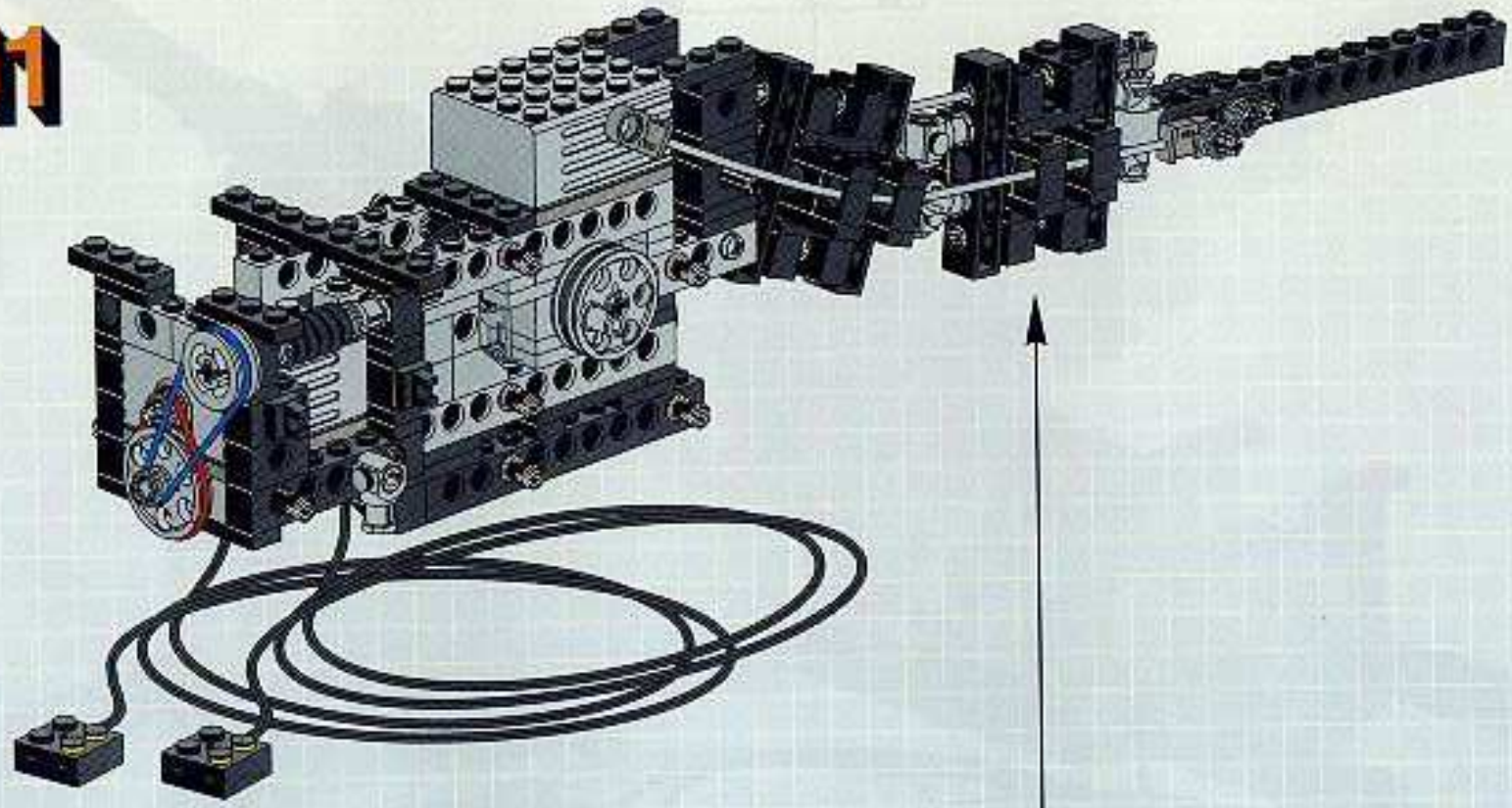

12

13

14

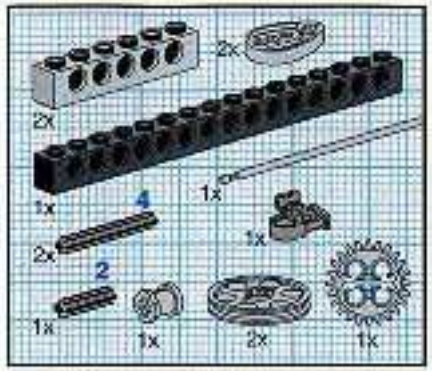

15

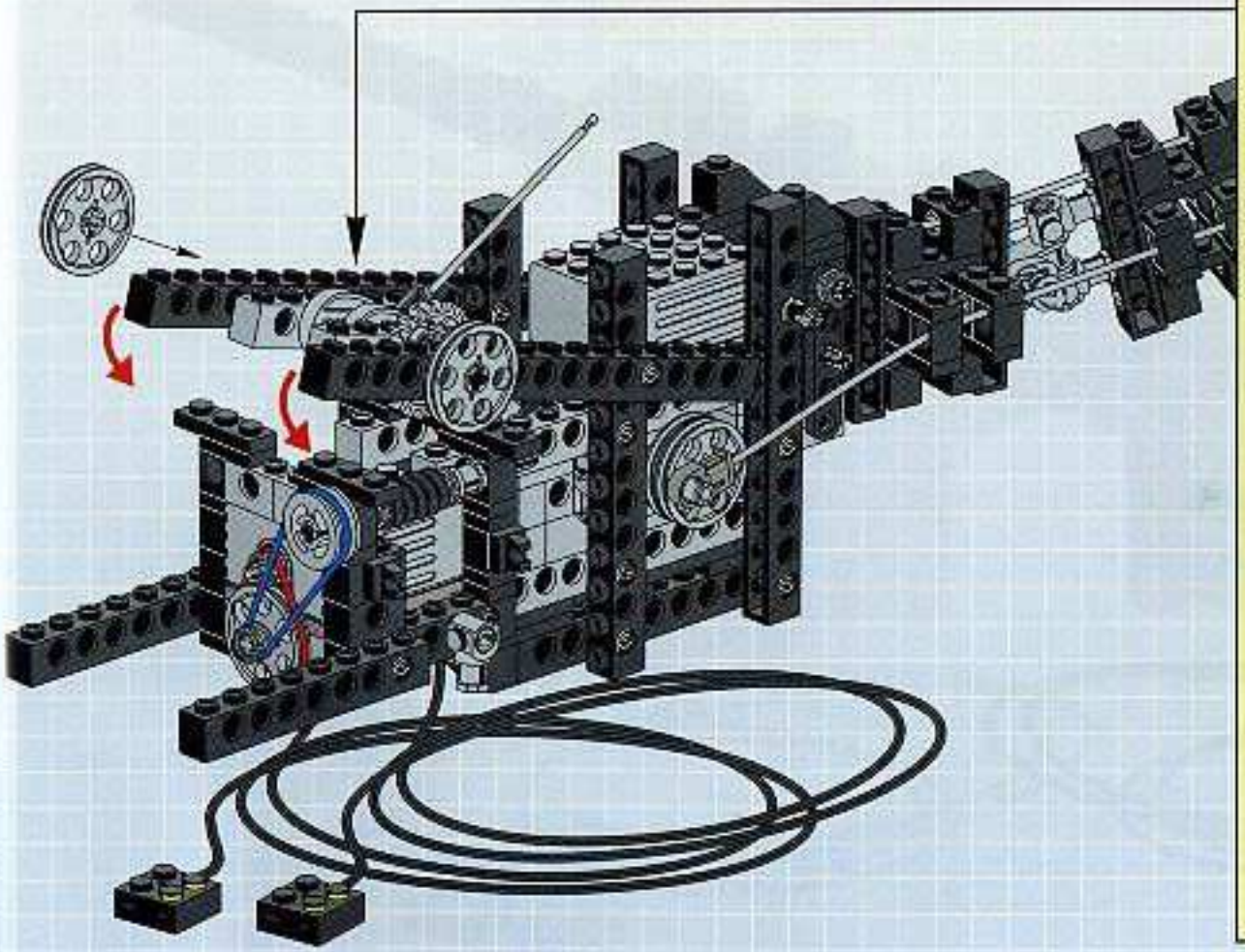

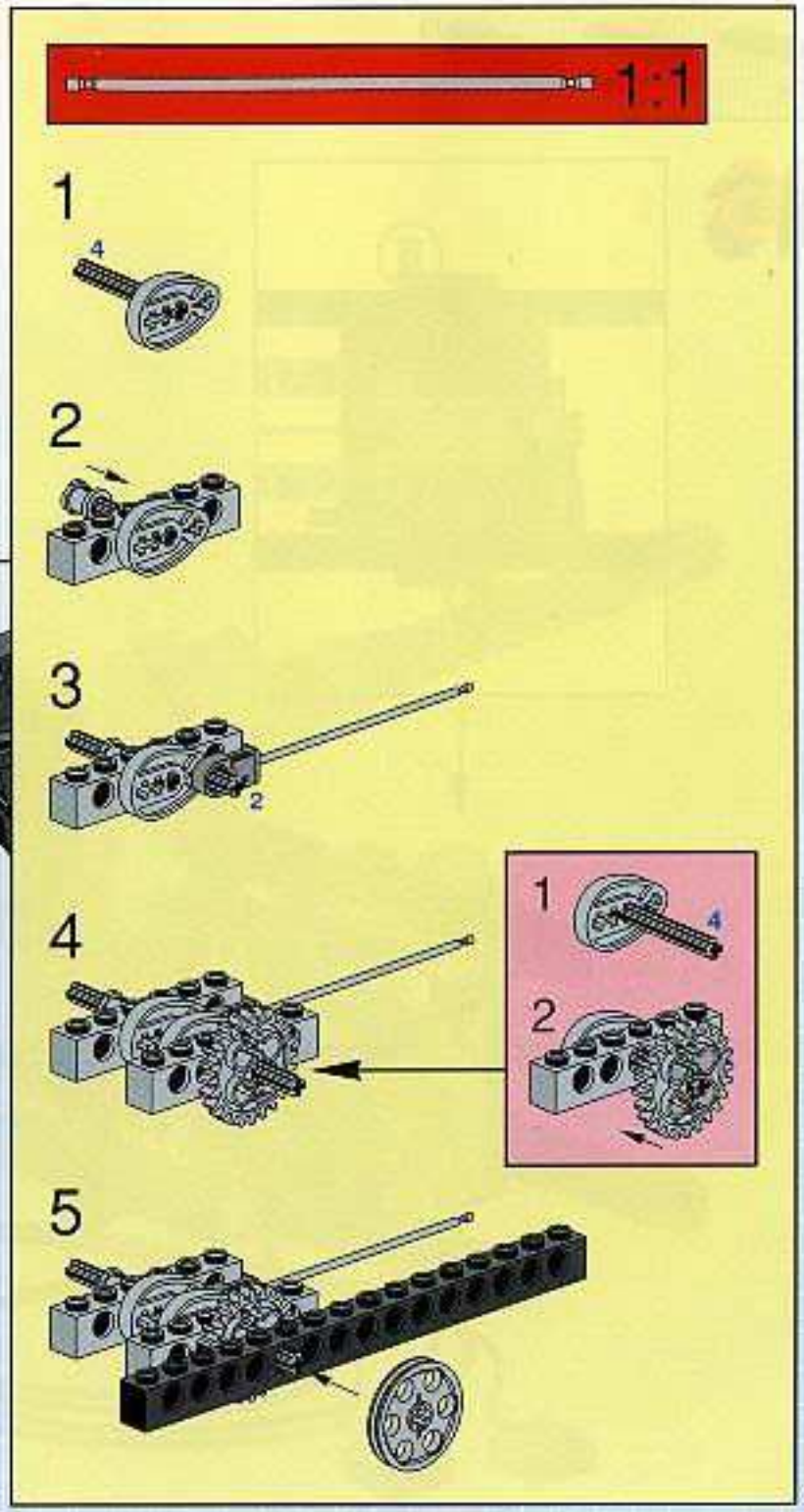

16

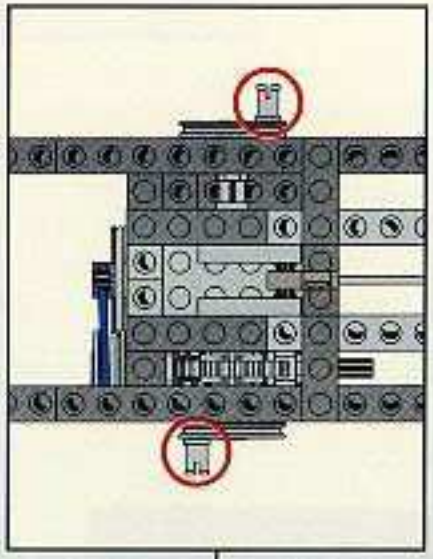

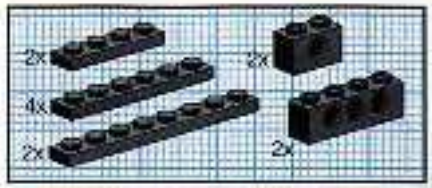

17

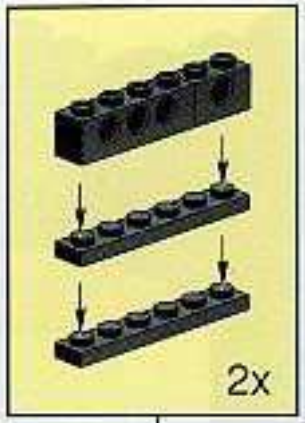

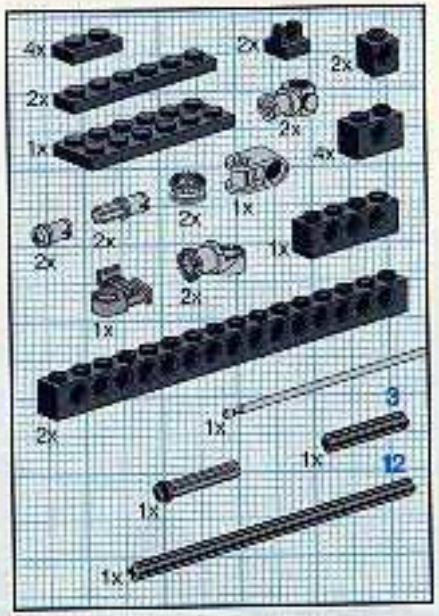
4x
2x
2x
2x
1x
2x
4x
1x
2x
2x
2x
1x
2x
1x
2x
1x
3
1x
1x
12
1x

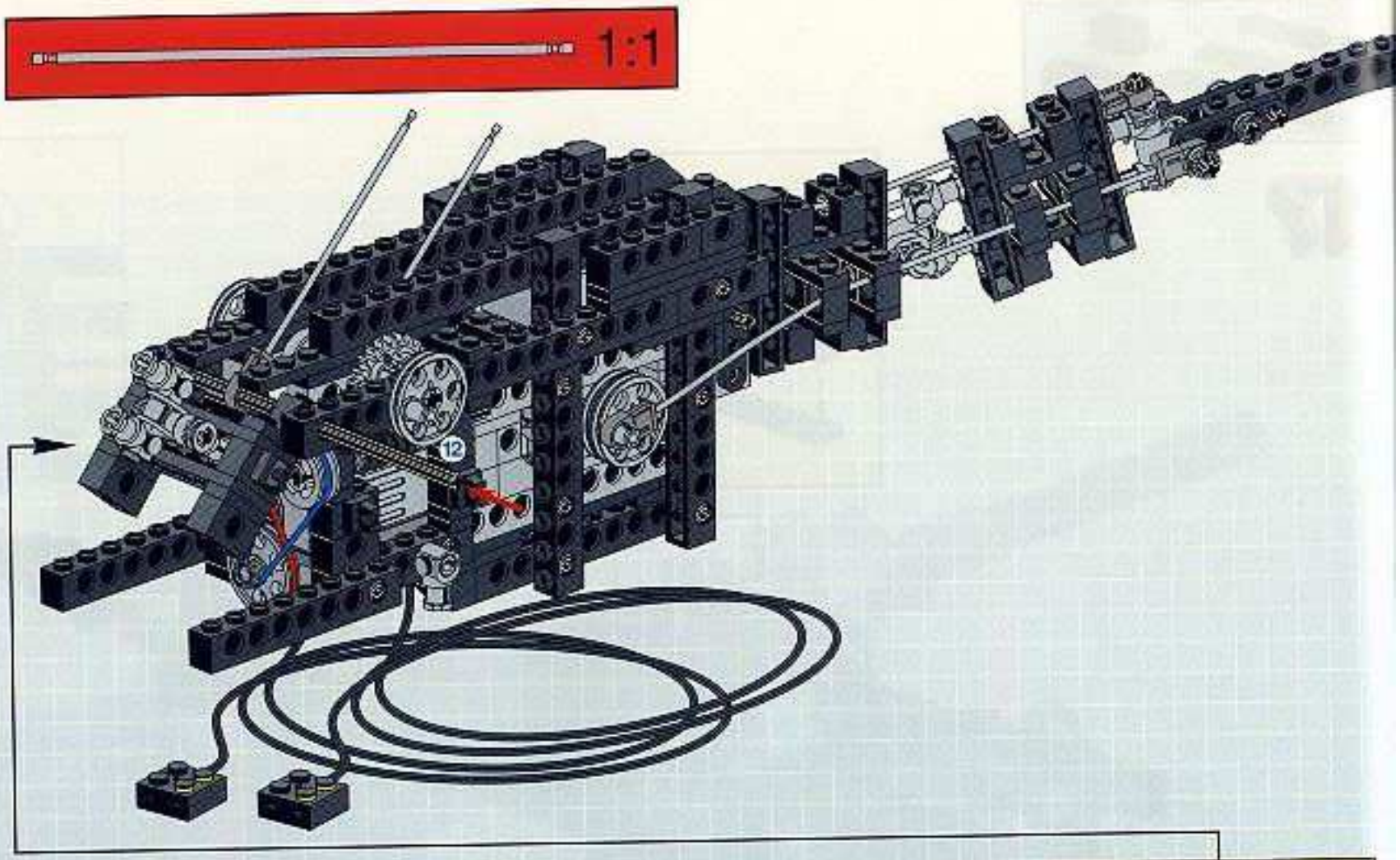
1:1
12

18

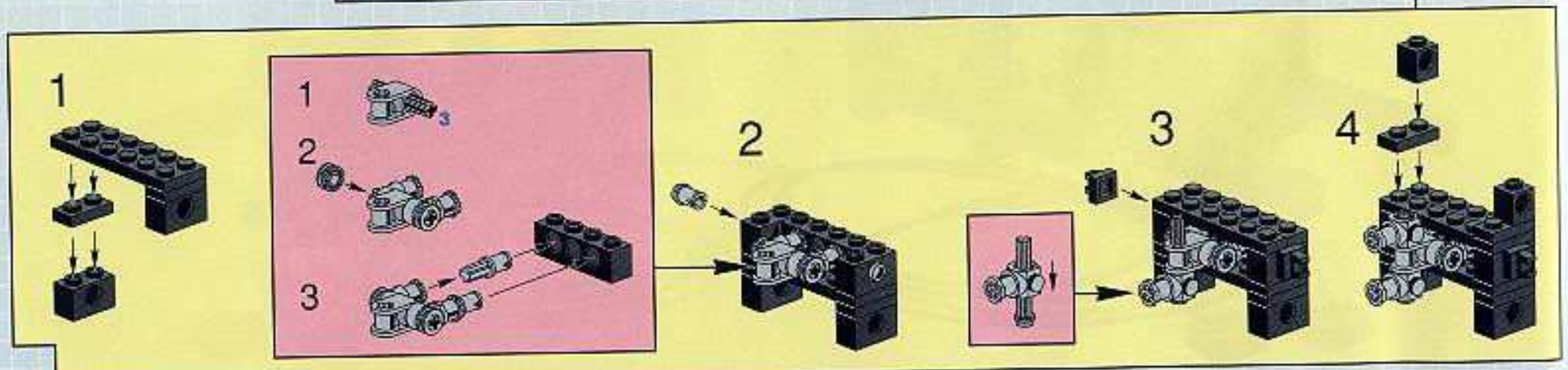
1
1
3
2
3
2
3
4

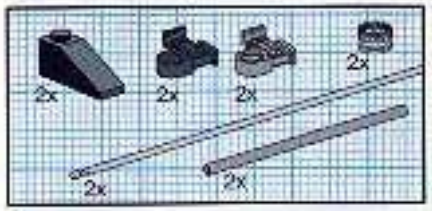

19

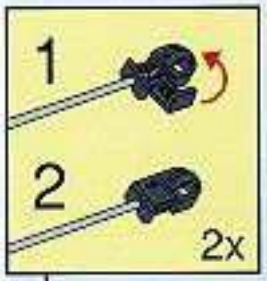

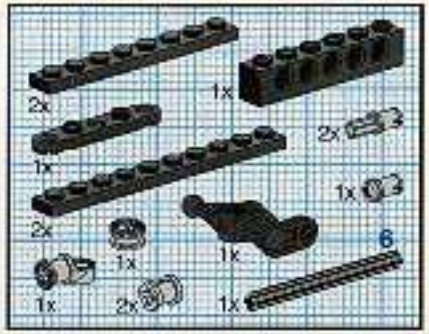

20

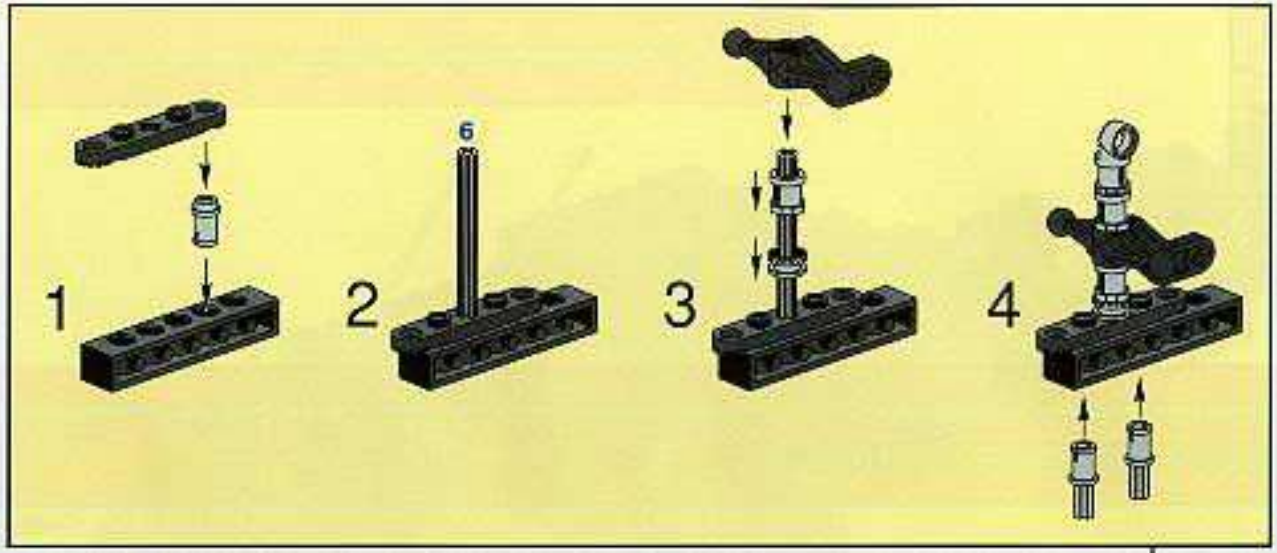

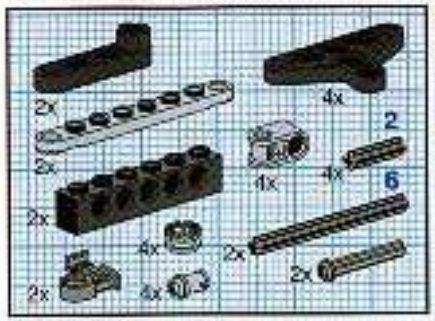

21

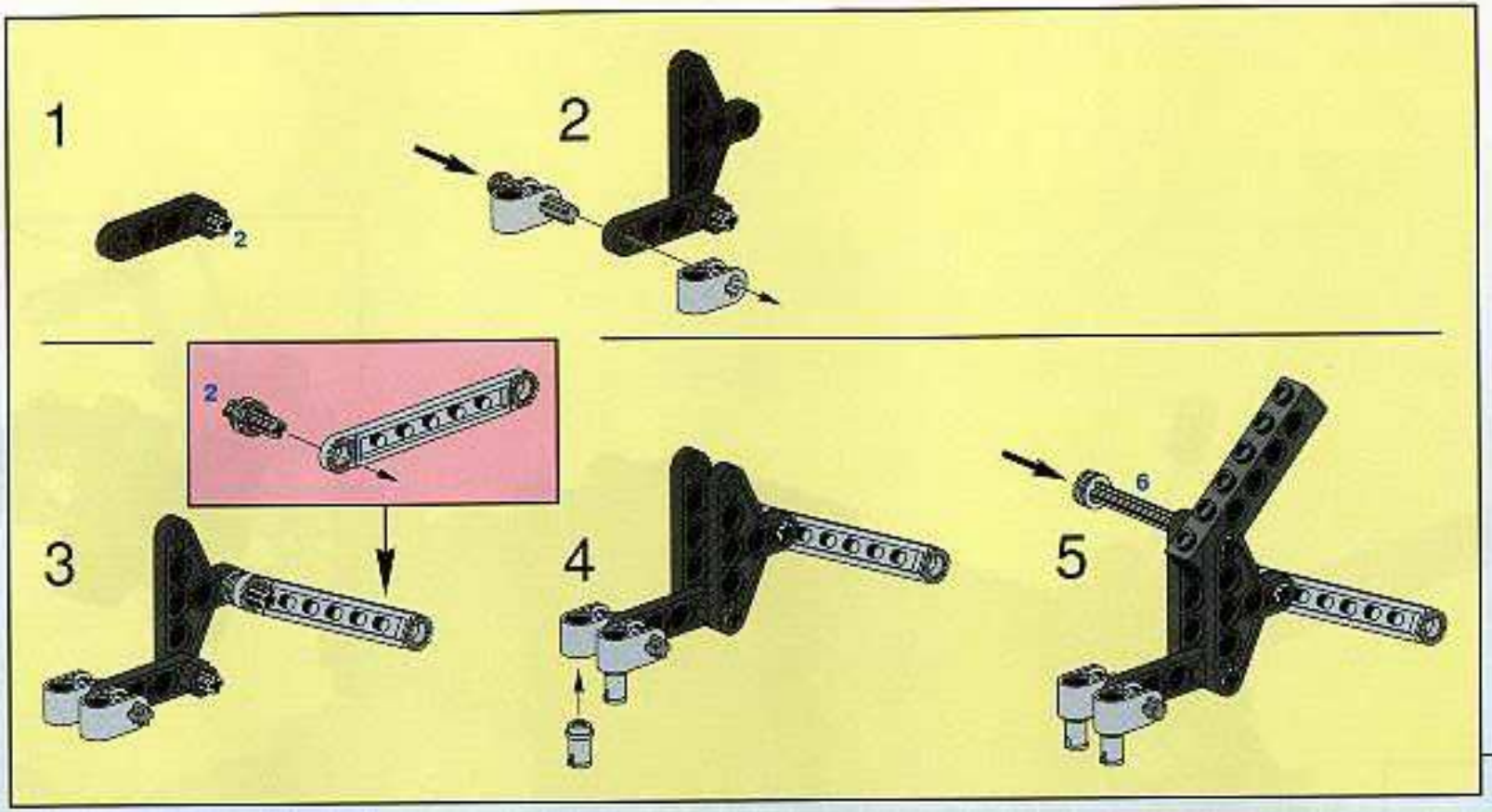

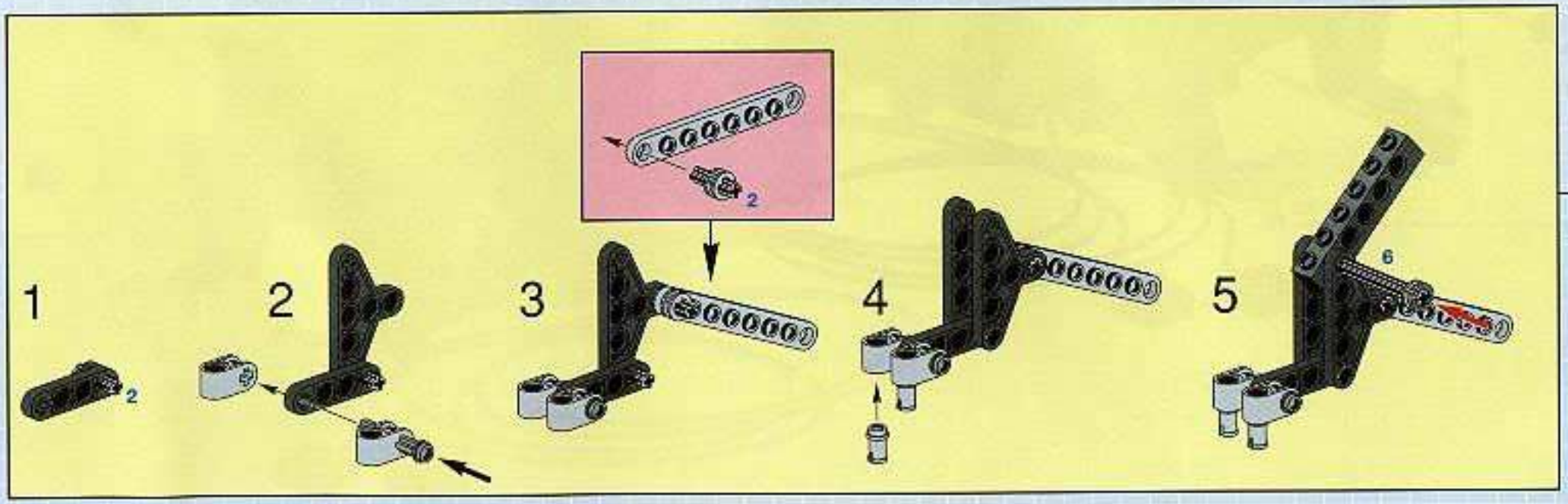

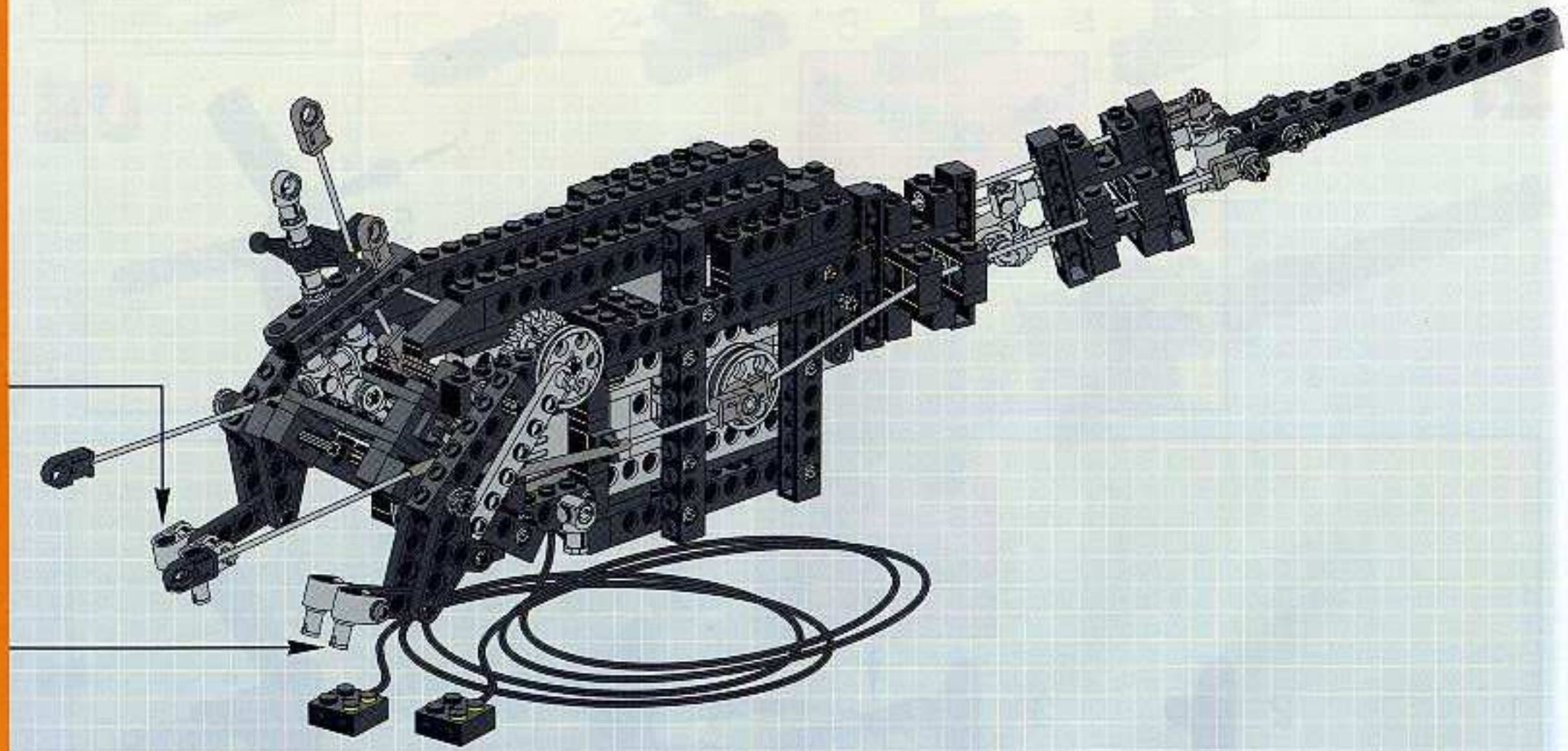

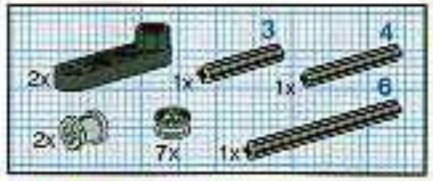

22

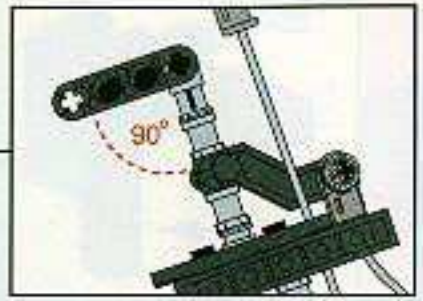

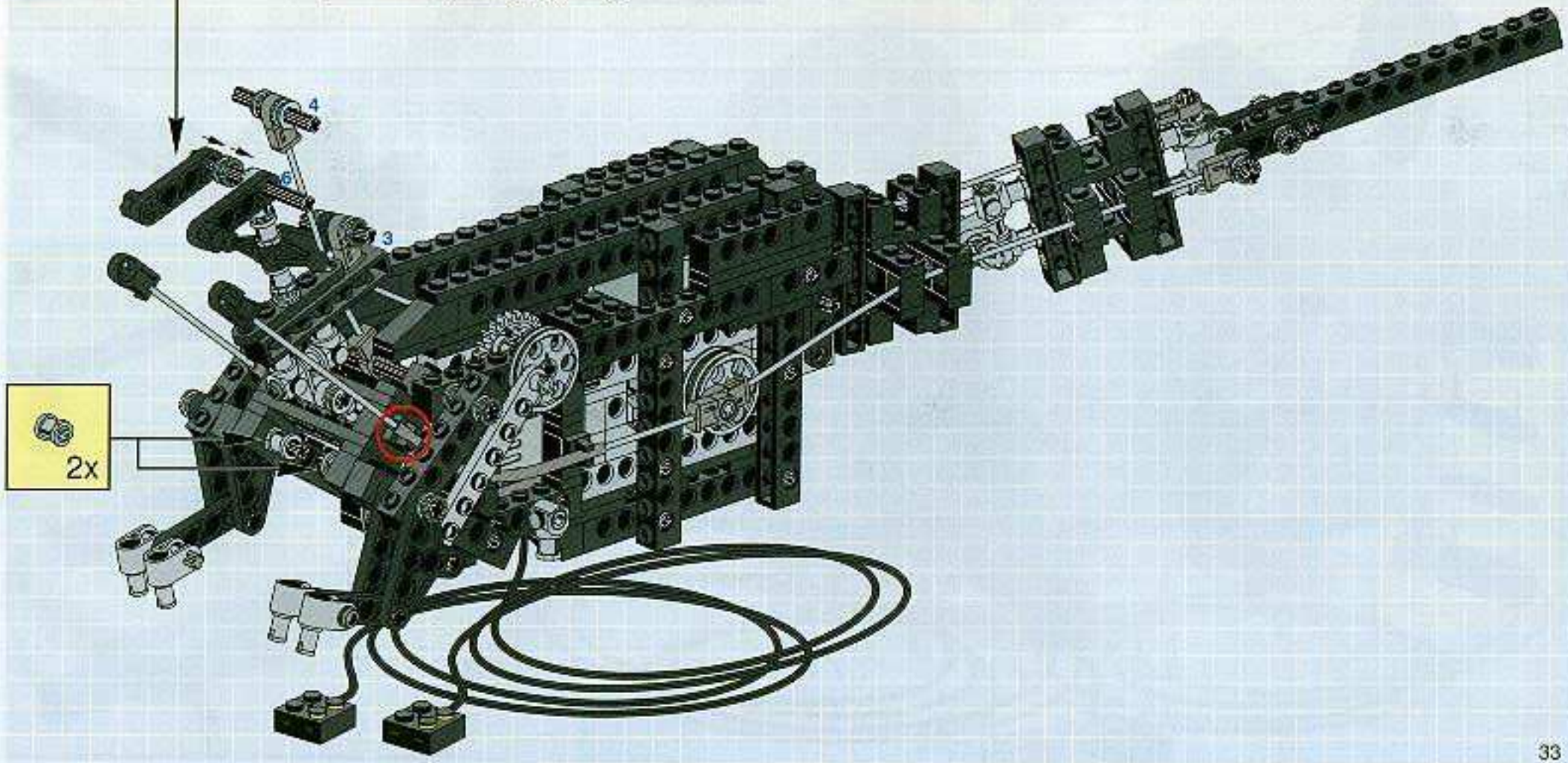

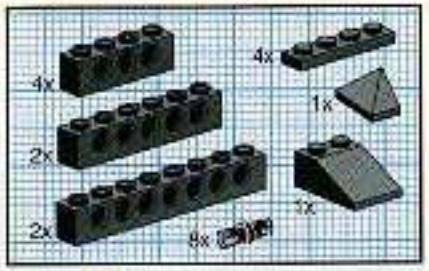

23

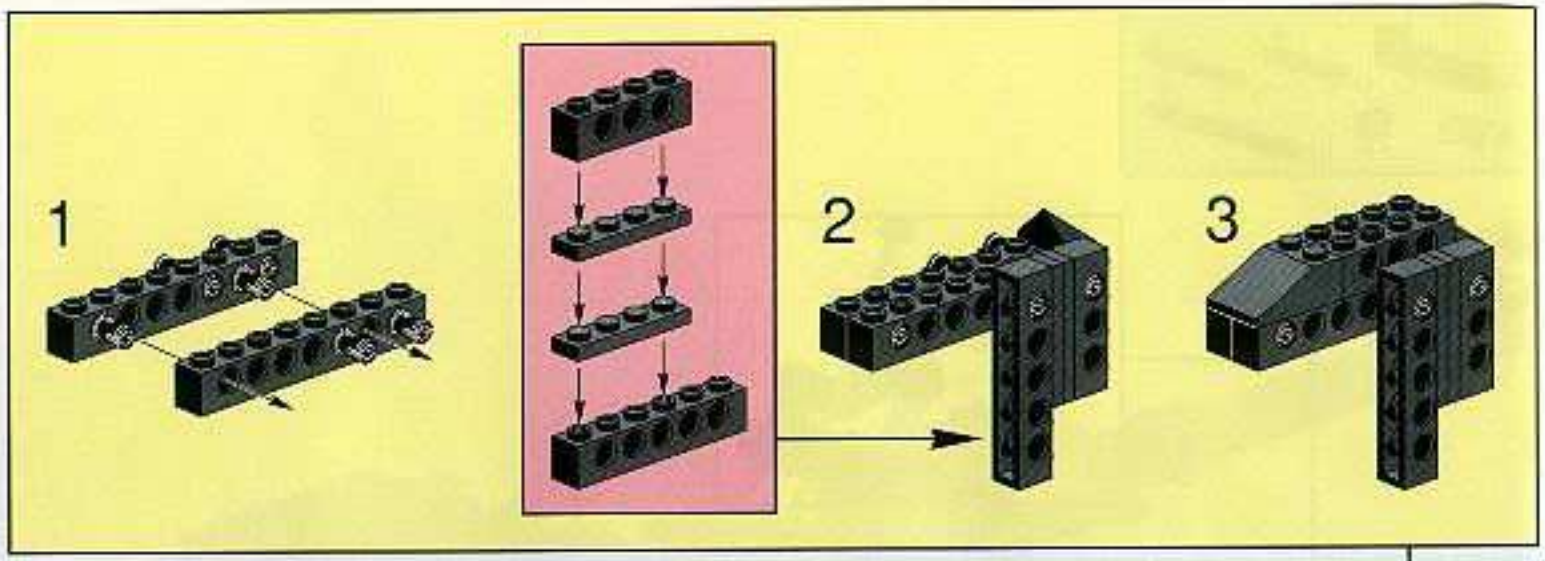

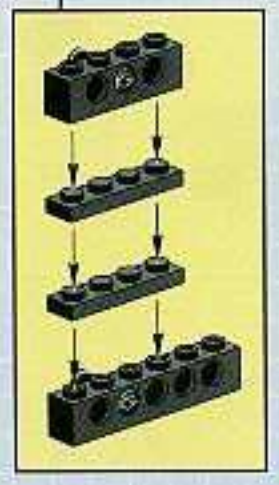

24

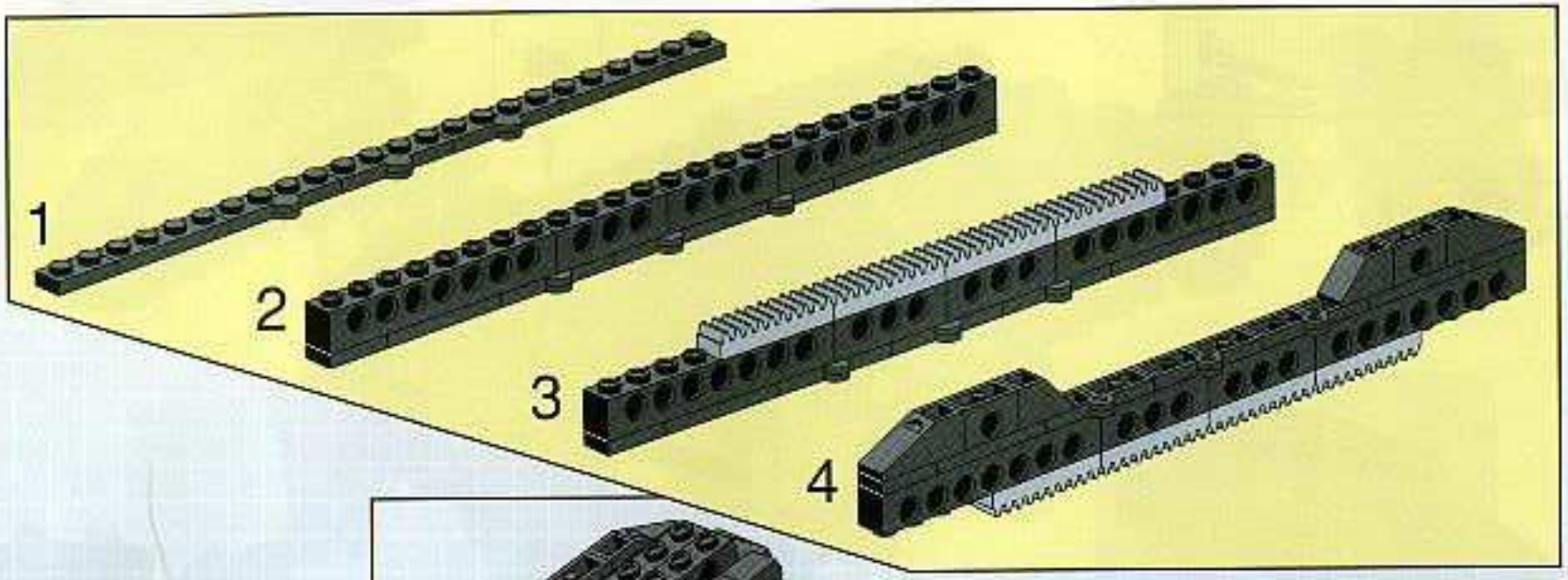

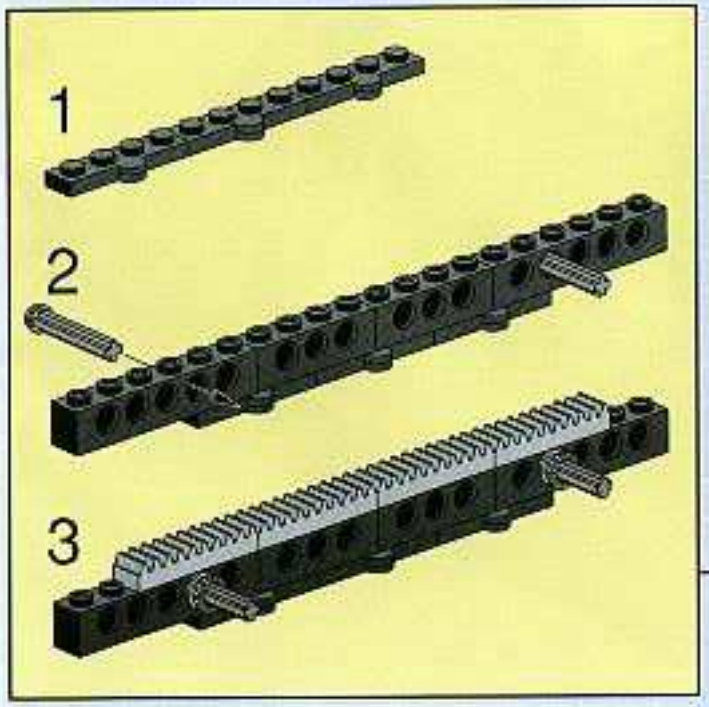

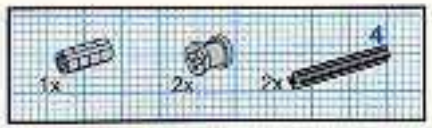

25

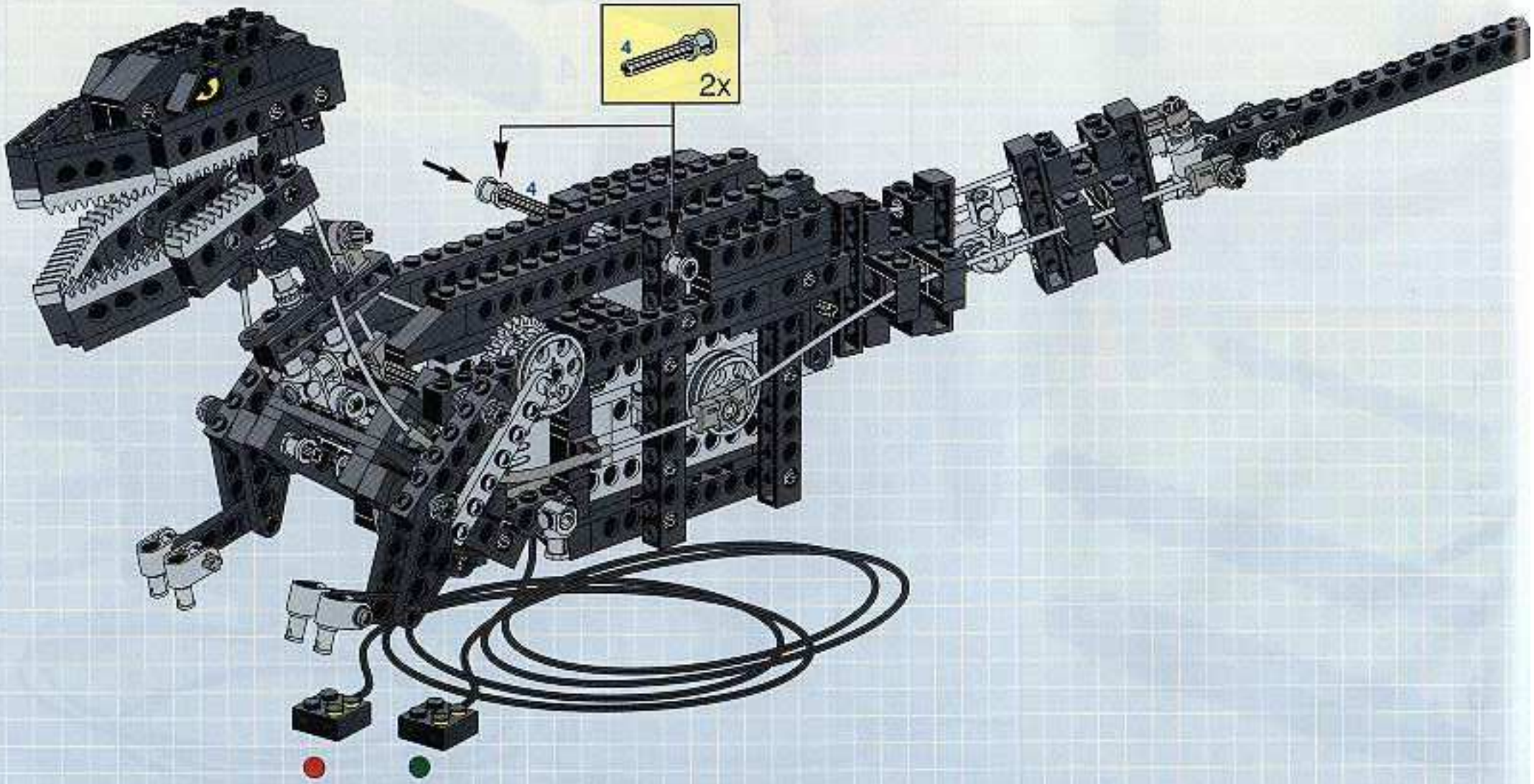

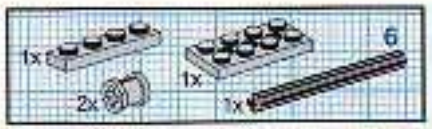

26

PRESS

A or B

N or S

W or E

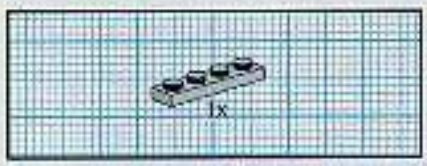

1

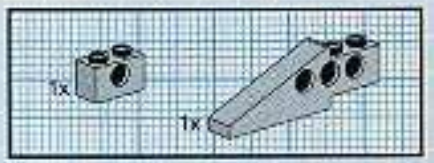

2

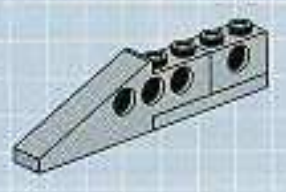

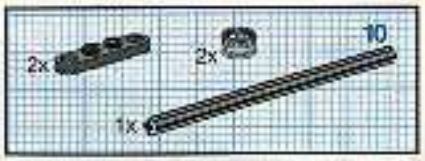

3

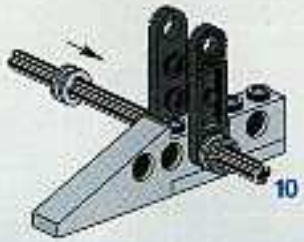

4

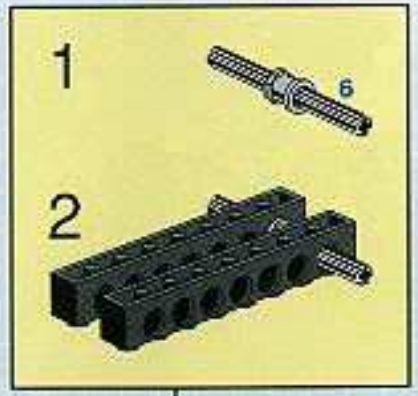

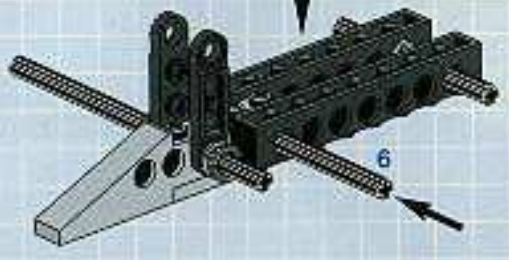

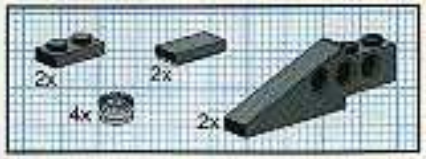

5

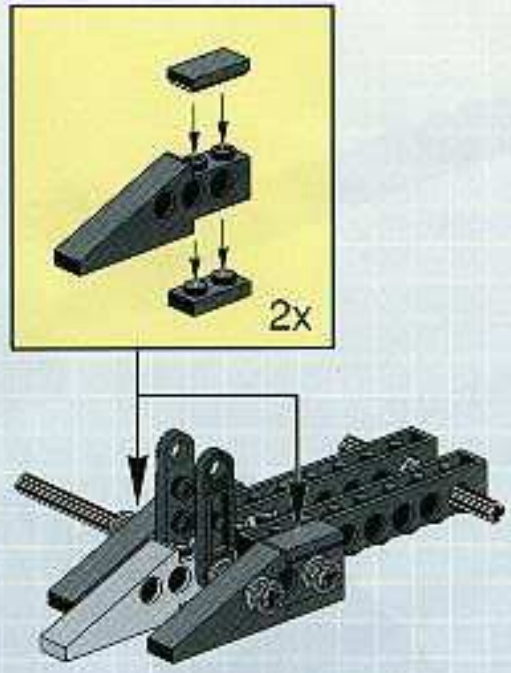

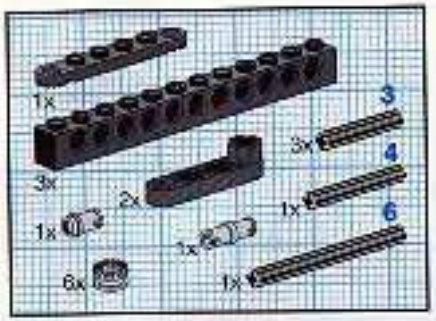

6

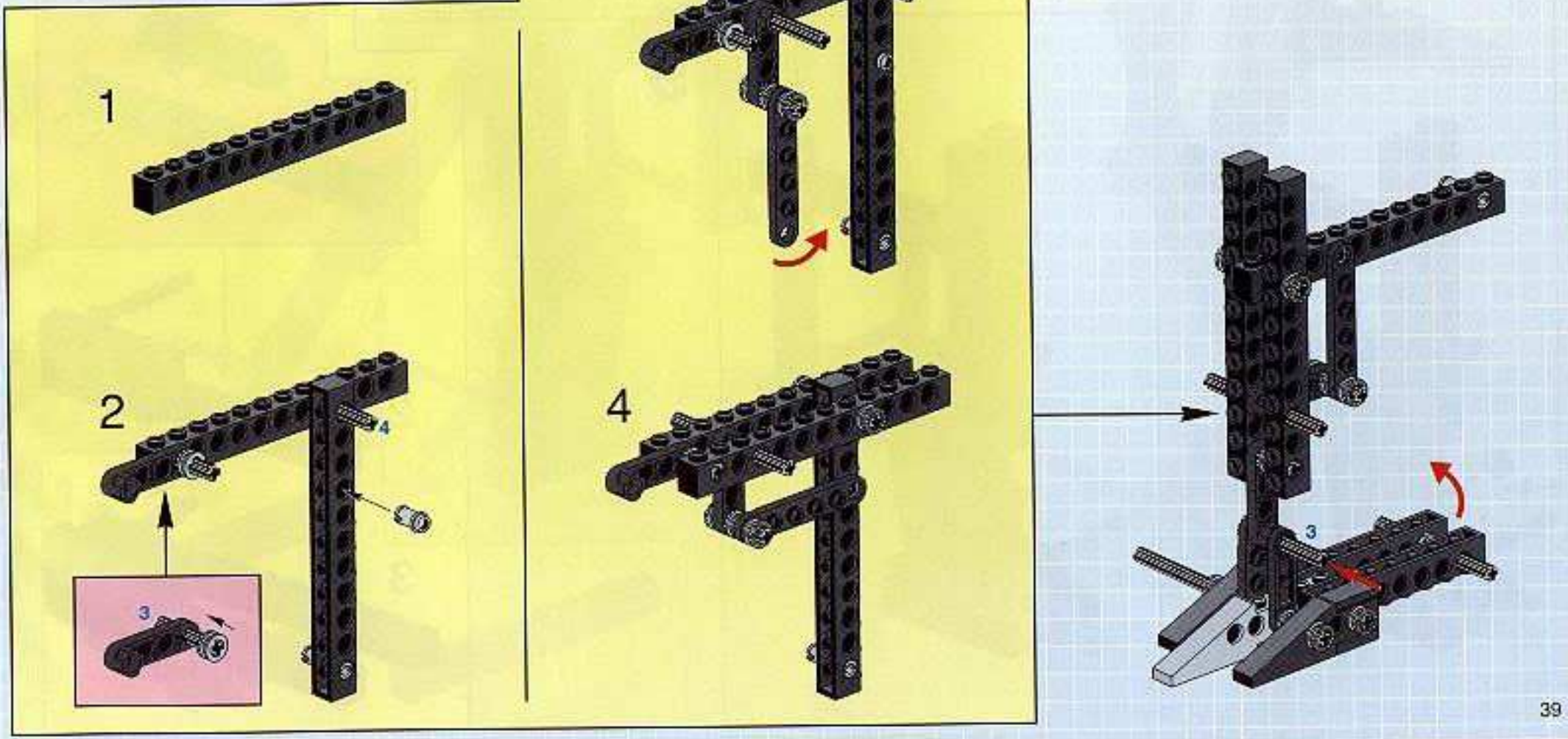

7

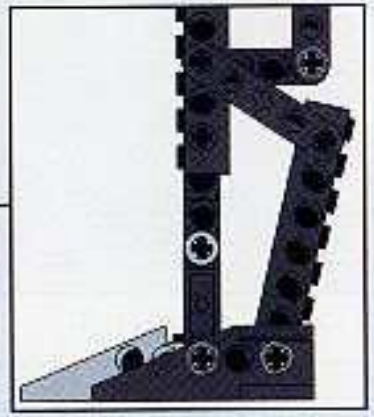

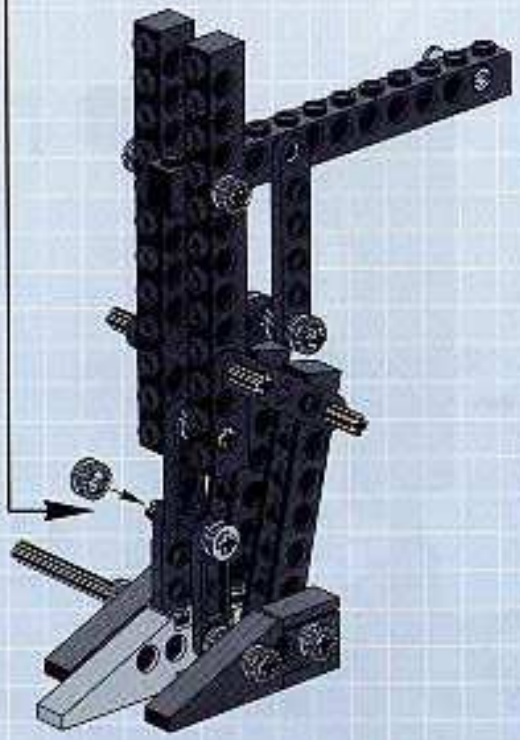

8

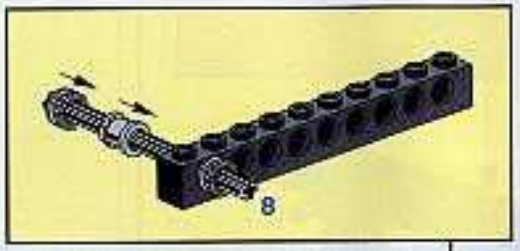

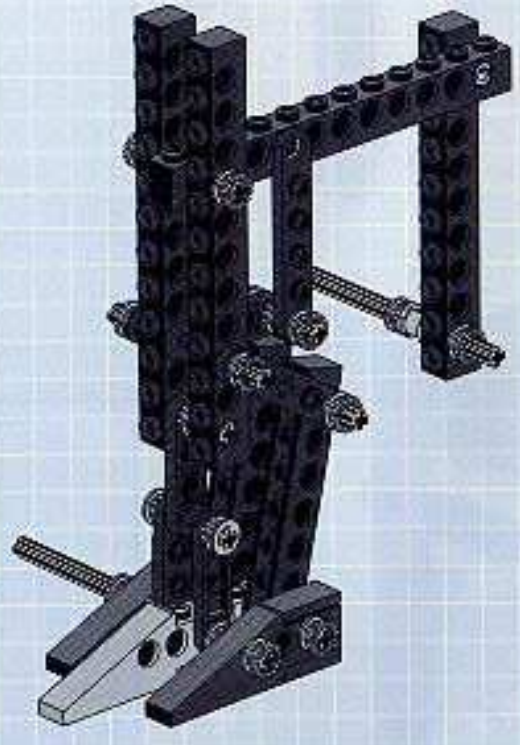

9

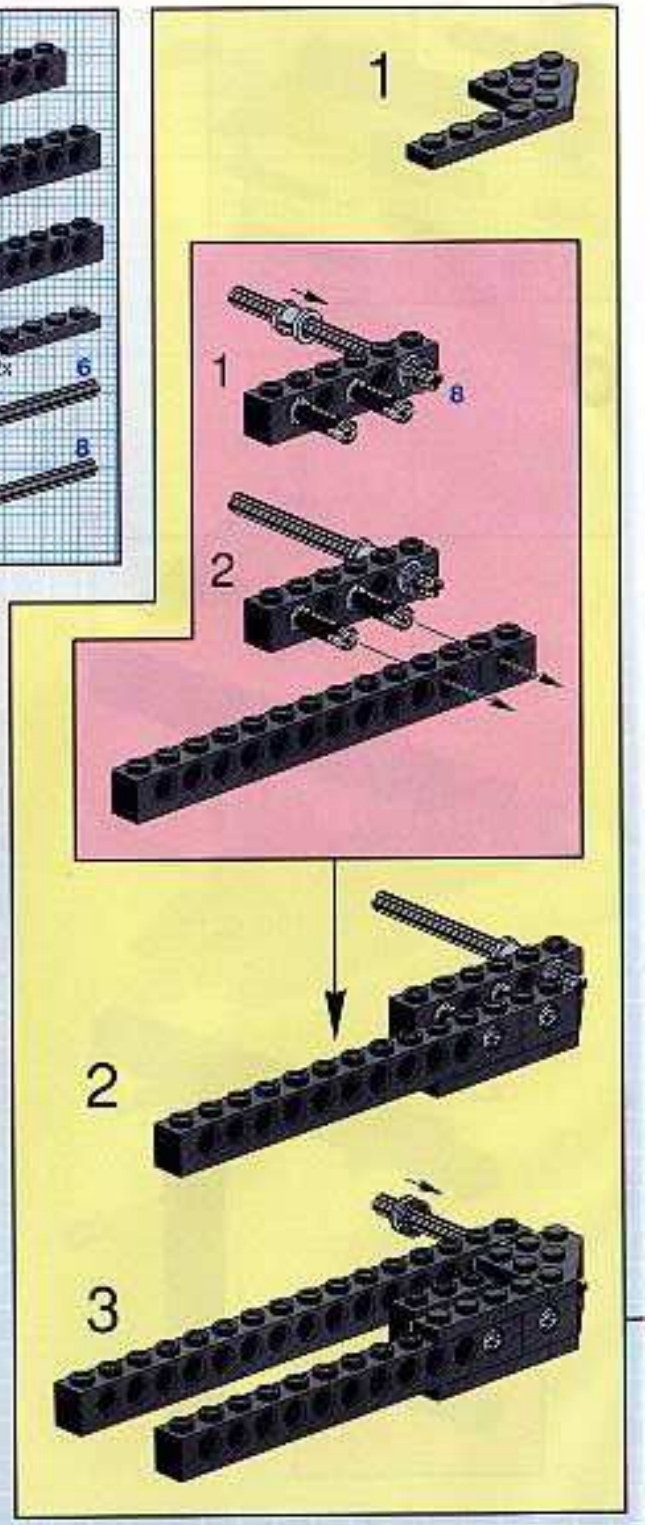

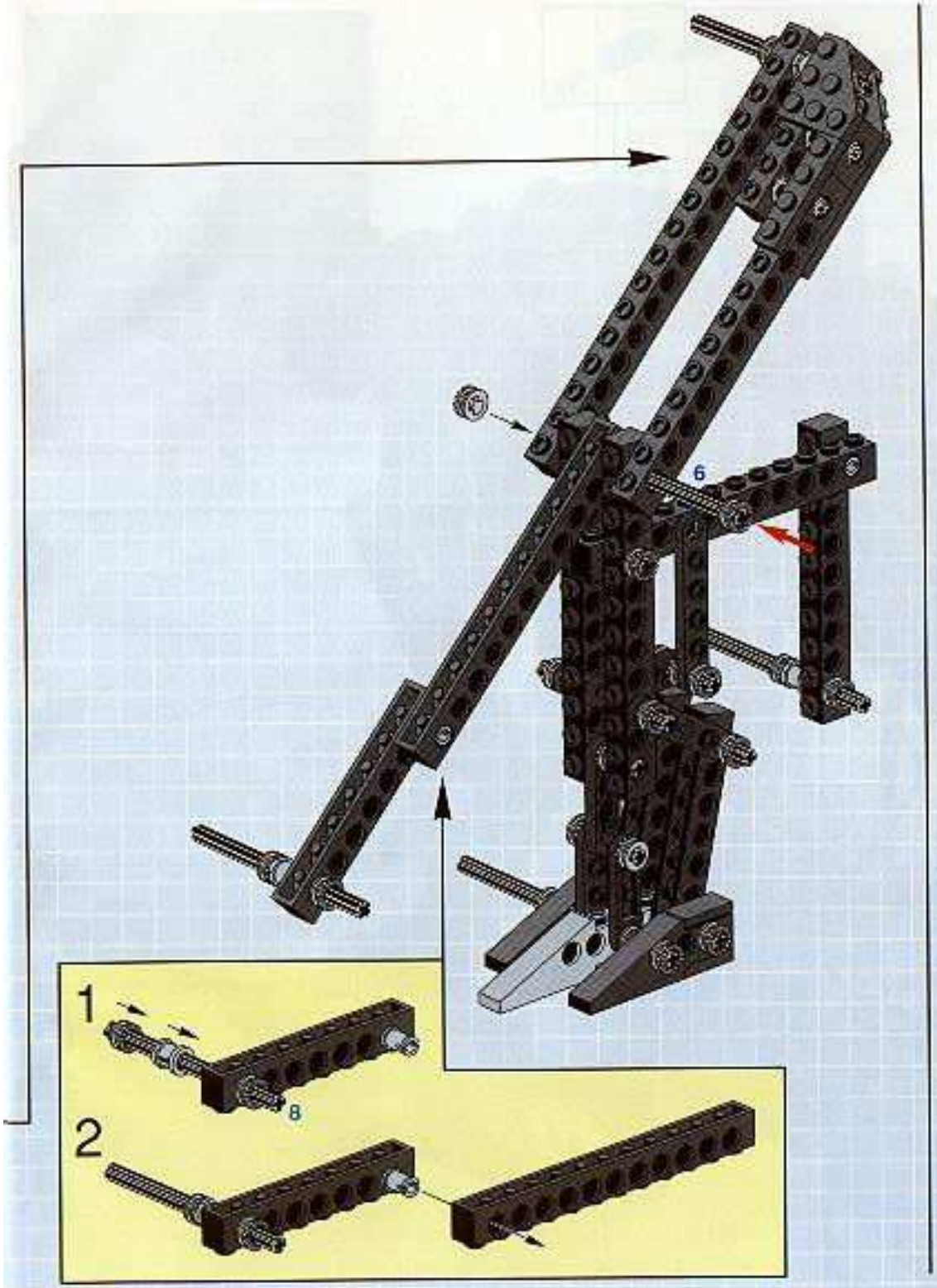

10

27

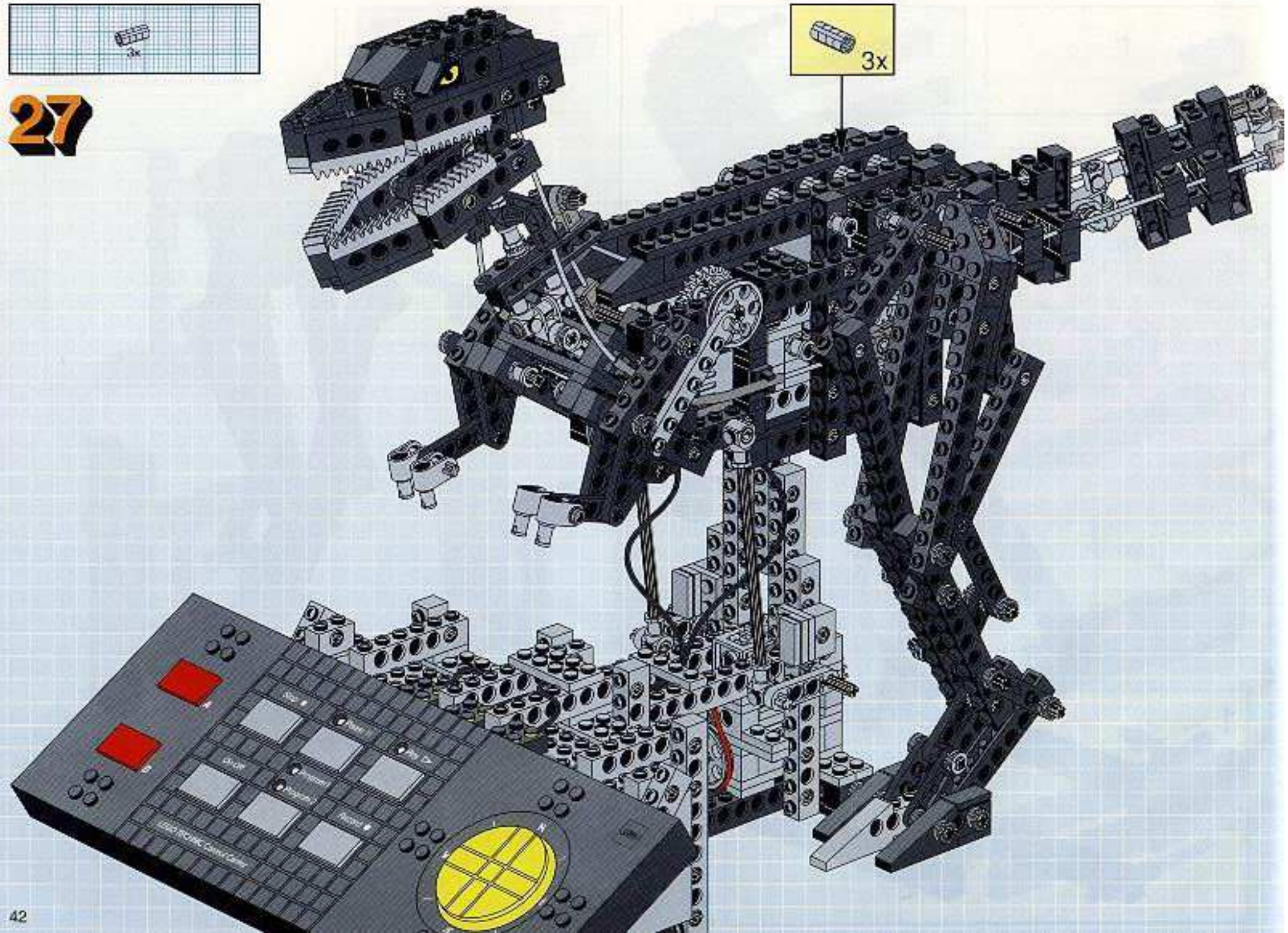

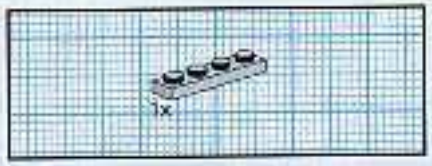

1

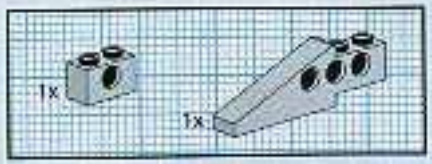

2

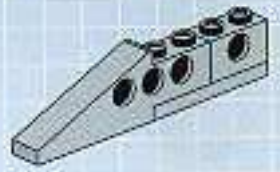

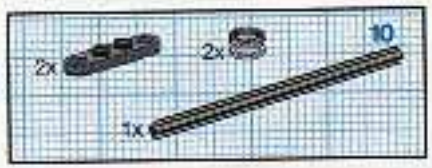

3

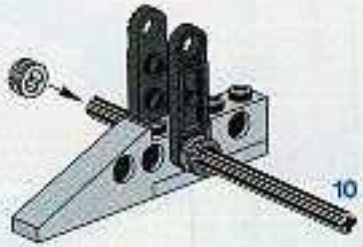

4

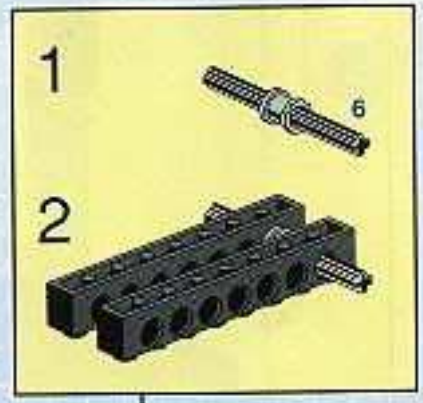

5

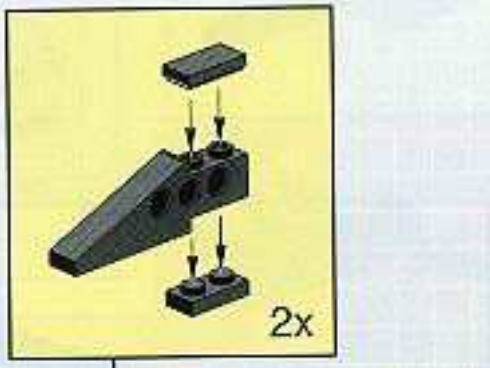

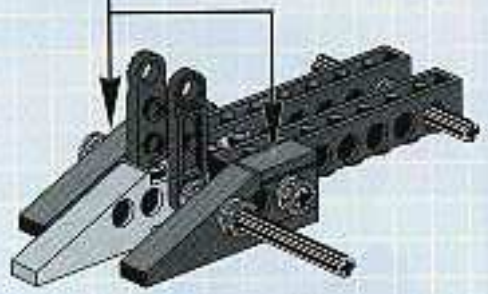

6

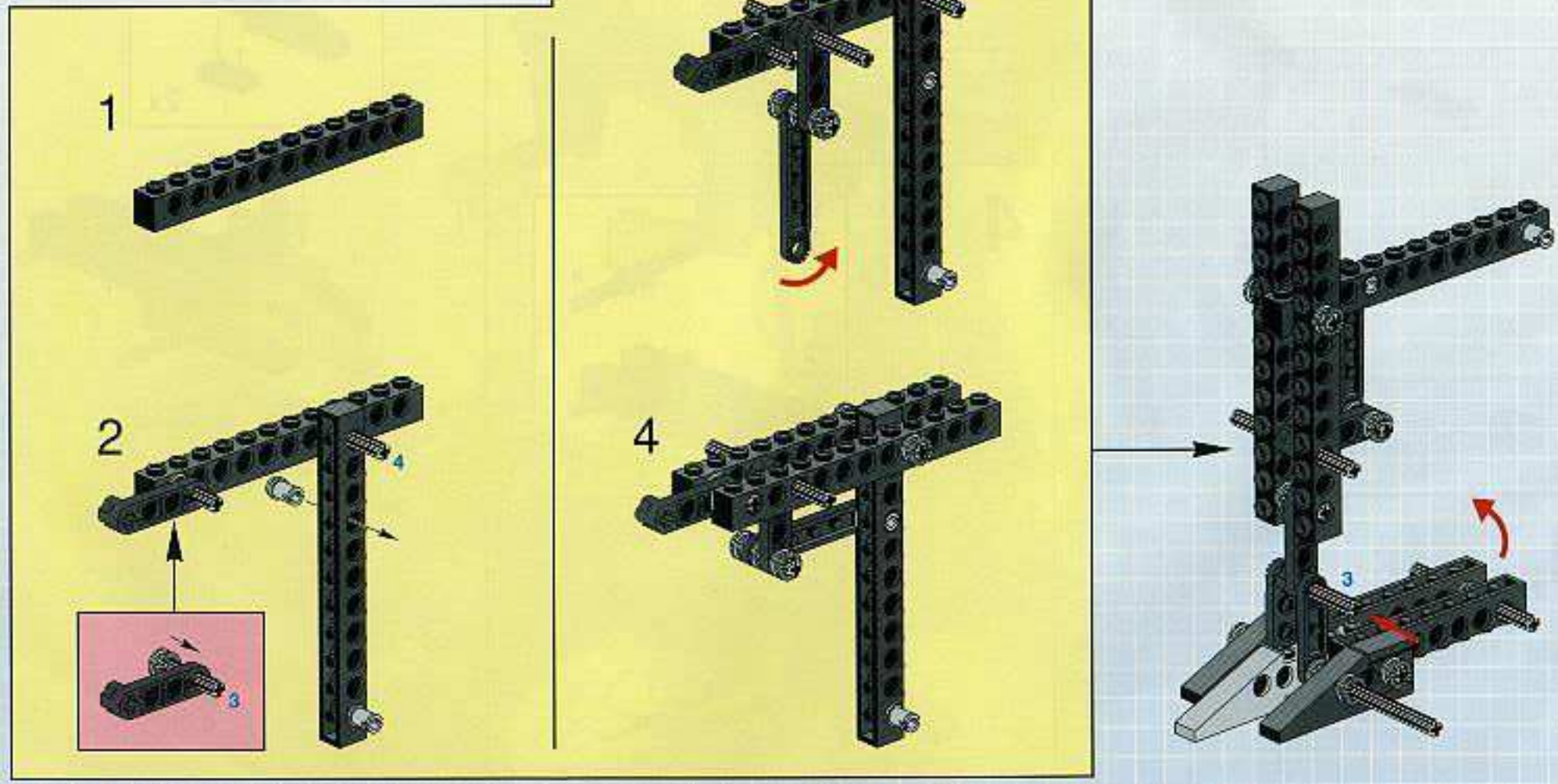

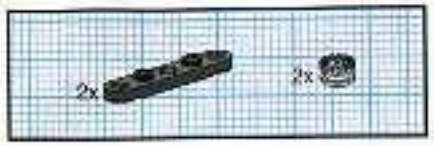

7

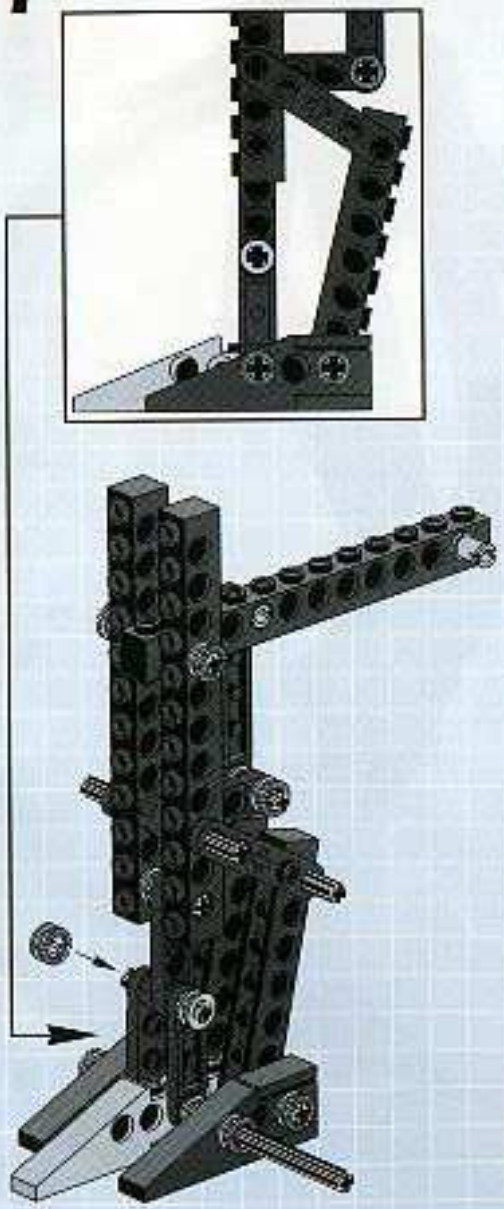

8

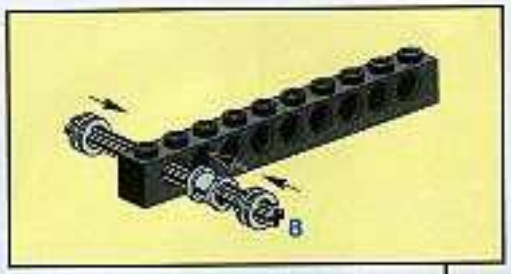

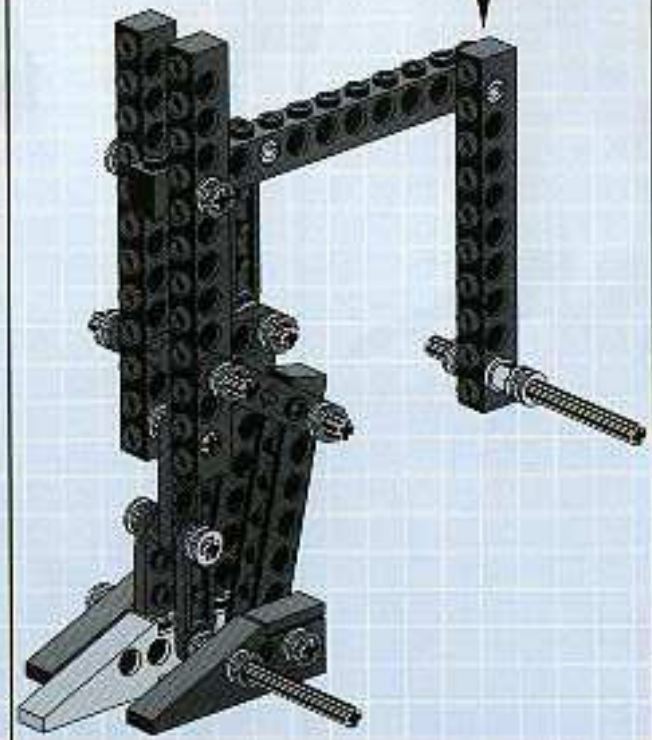

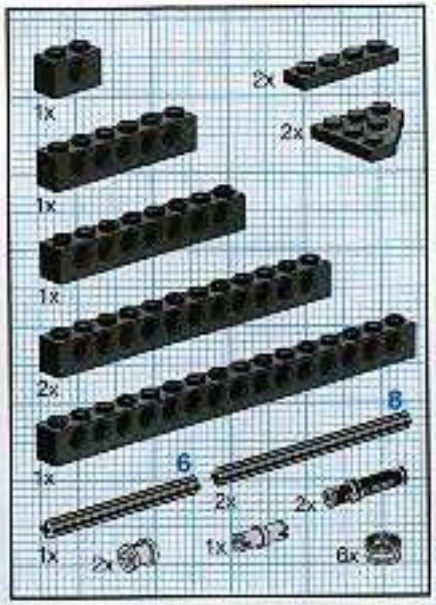

9

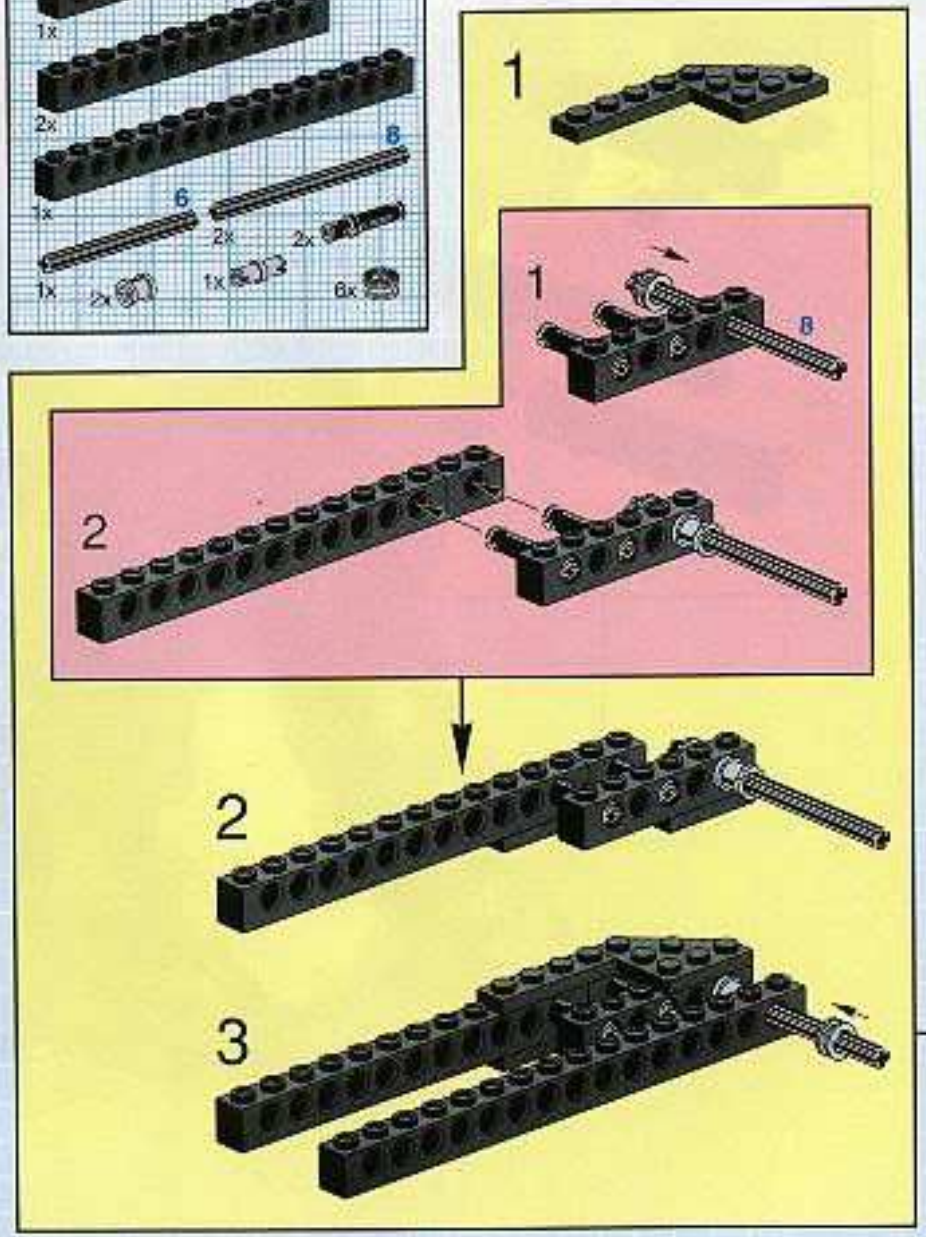

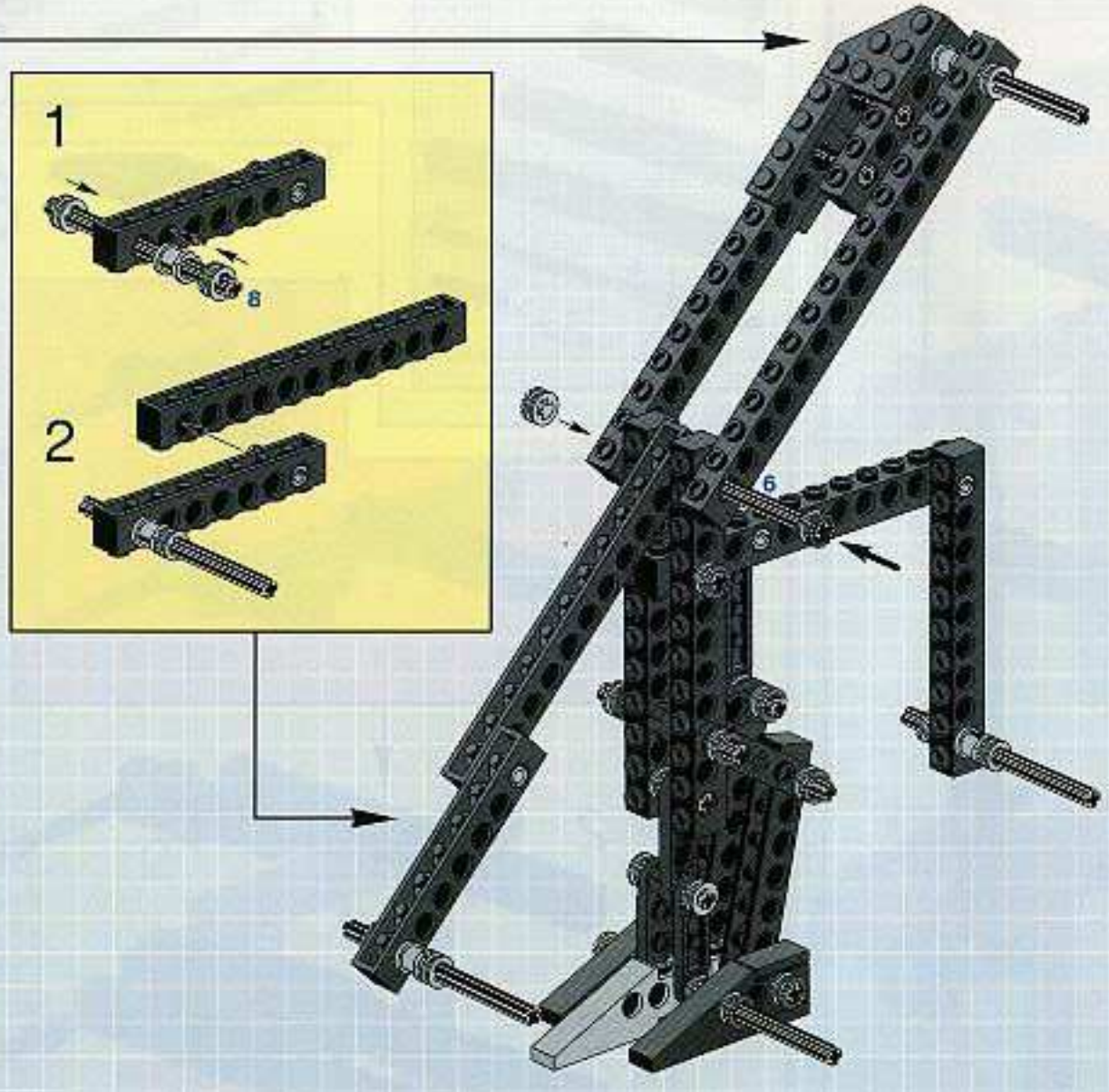

10

28

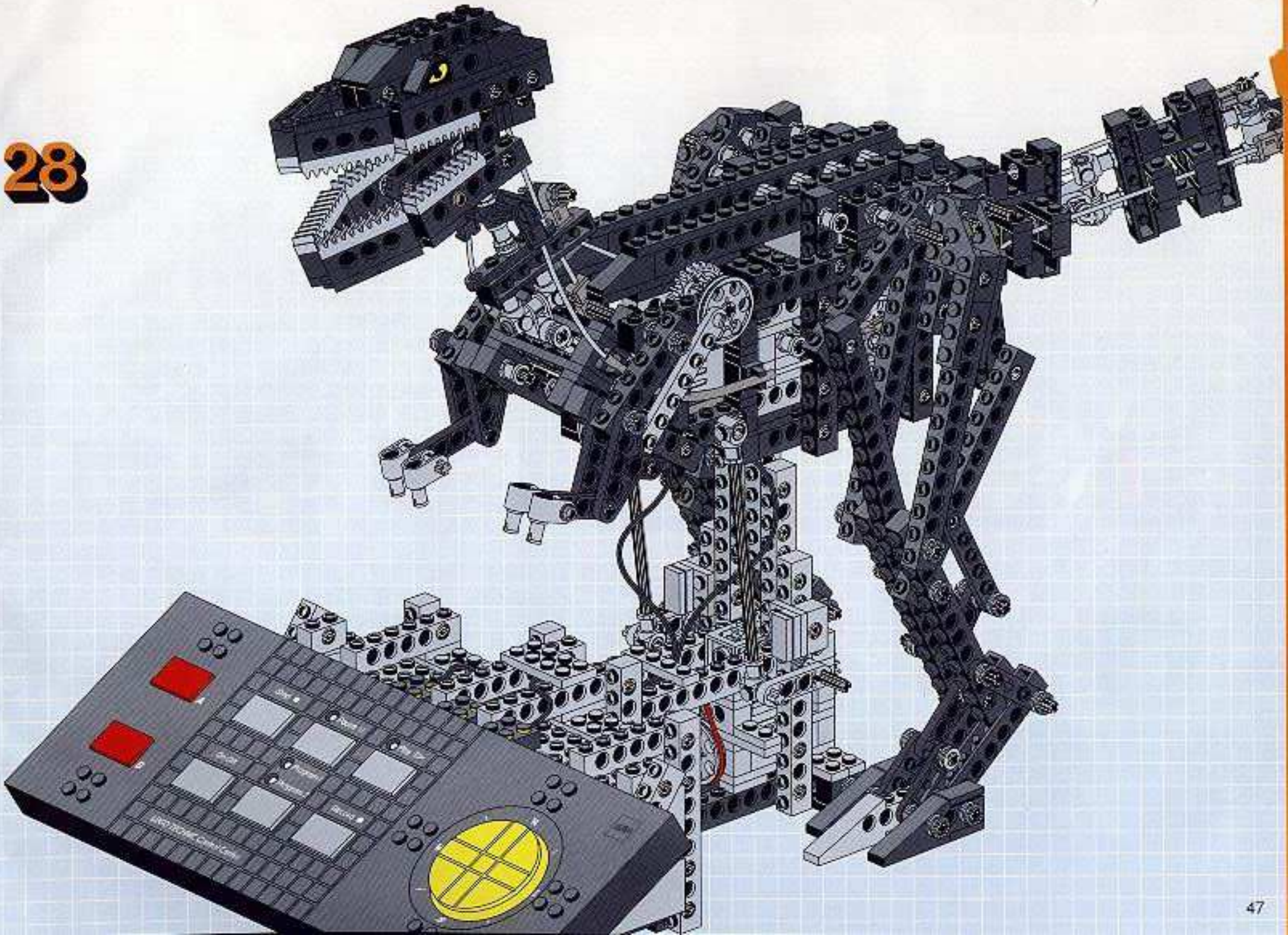

CONTROL

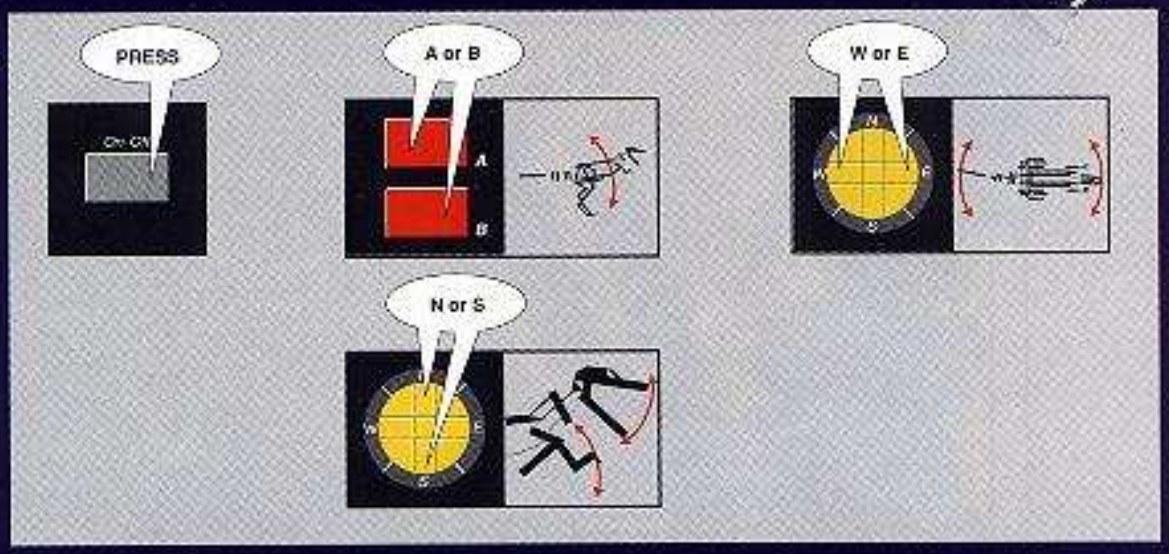

RECORD

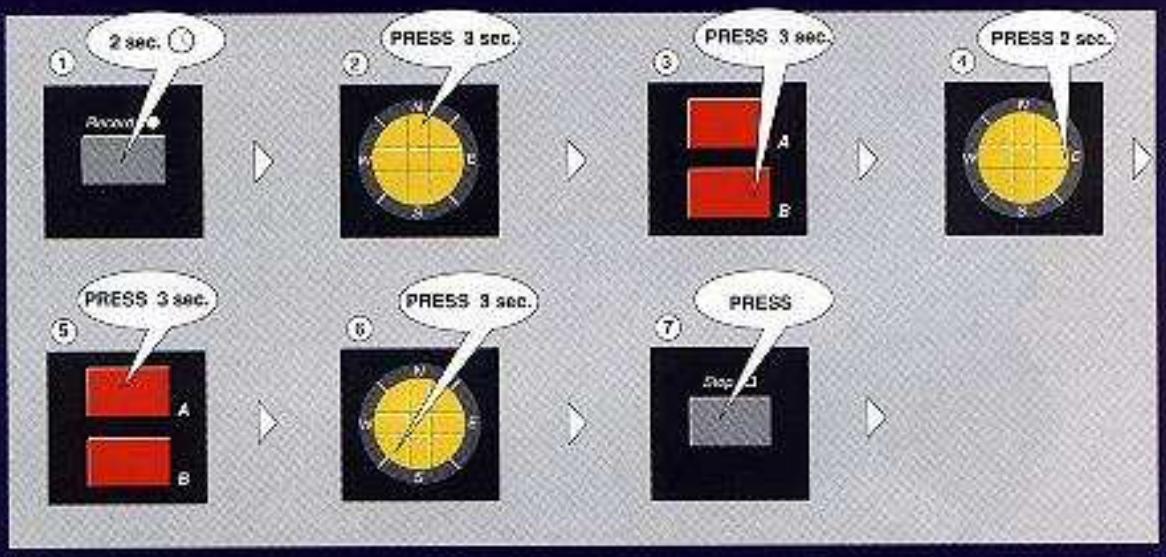

PLAY

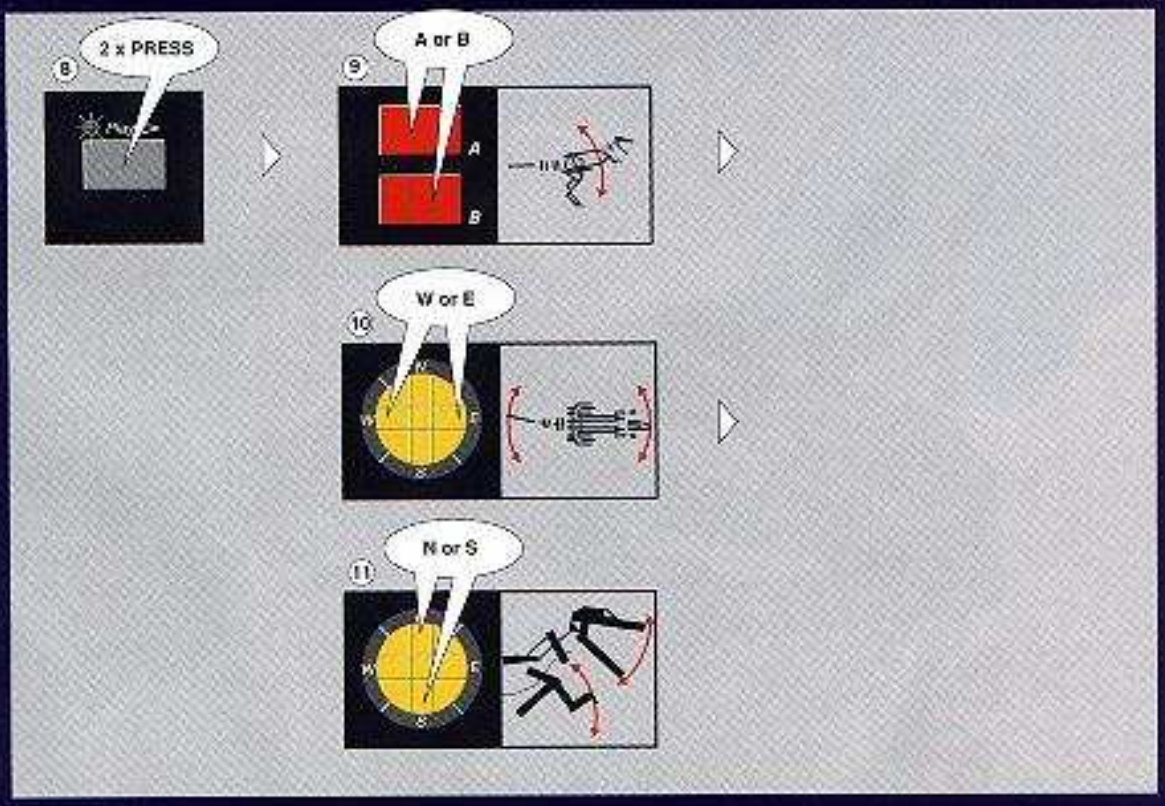

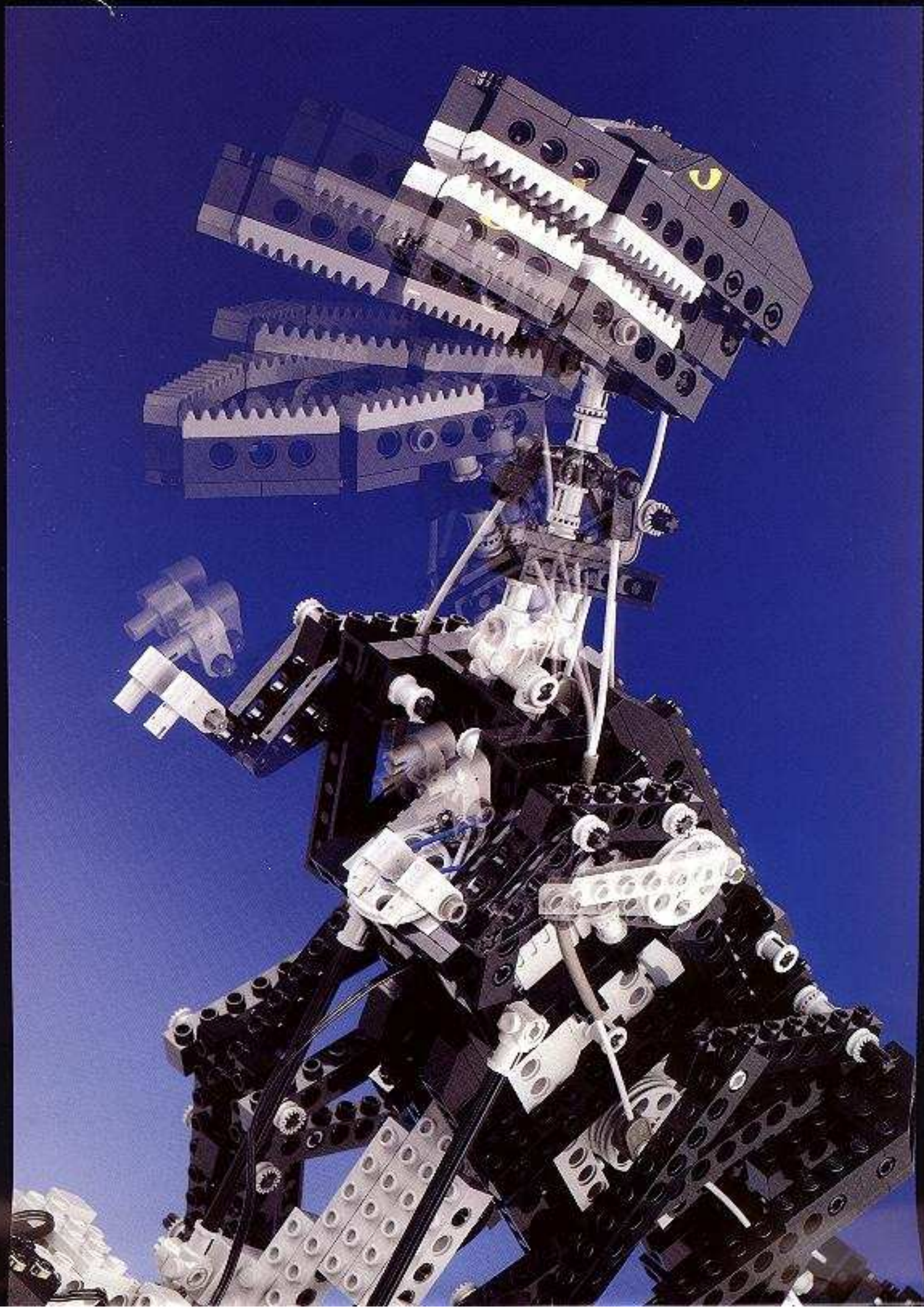

Printed in Switzerland by Colour Printing Weber Ltd., Berne

© 1996 LEGO Group