LEGO Technic

8428/8432

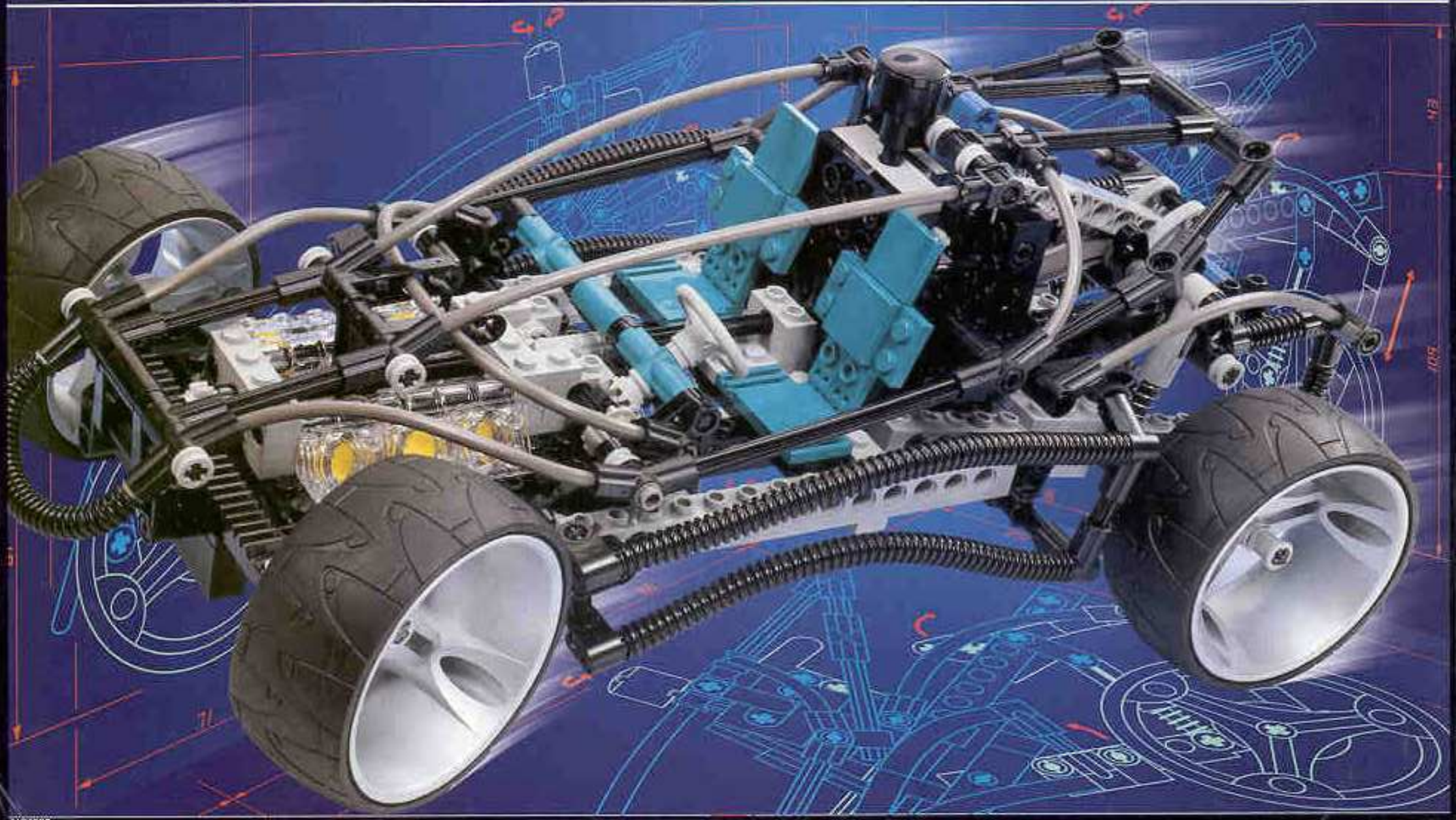

4124853

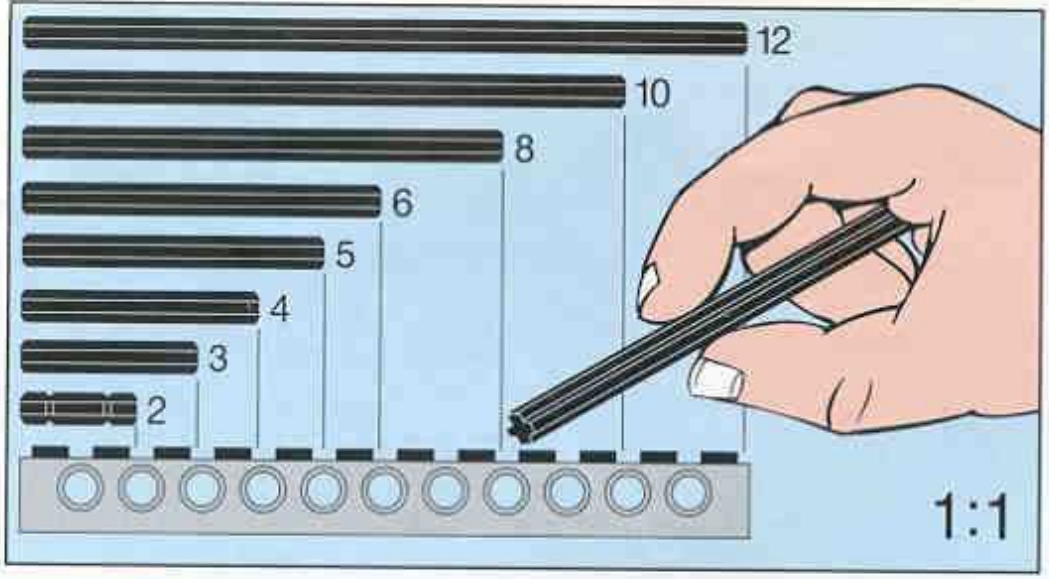

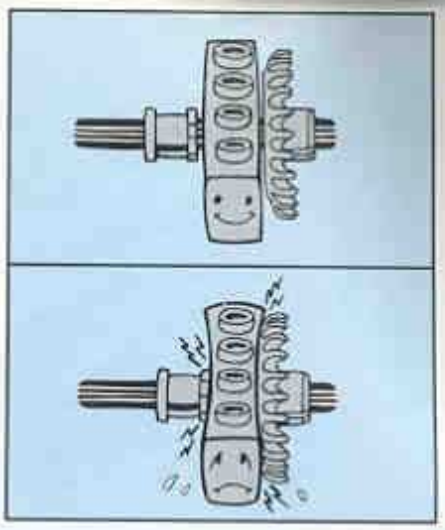

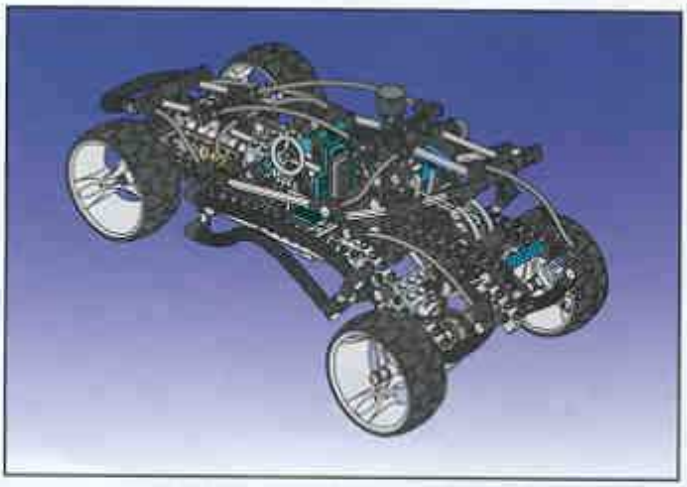

1

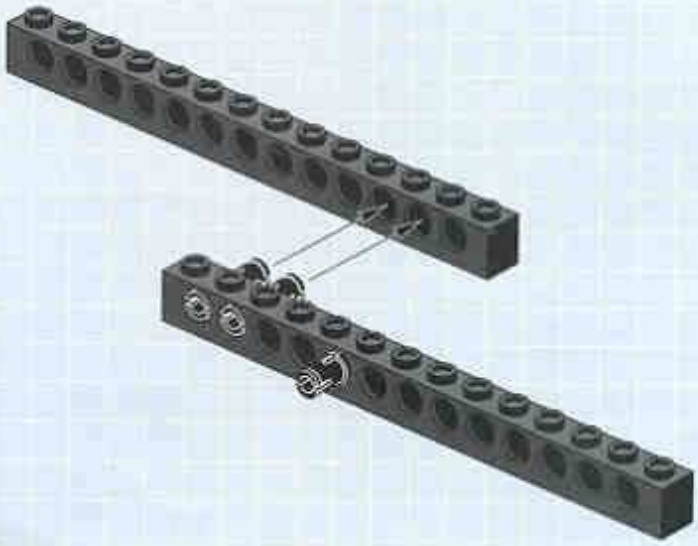

2

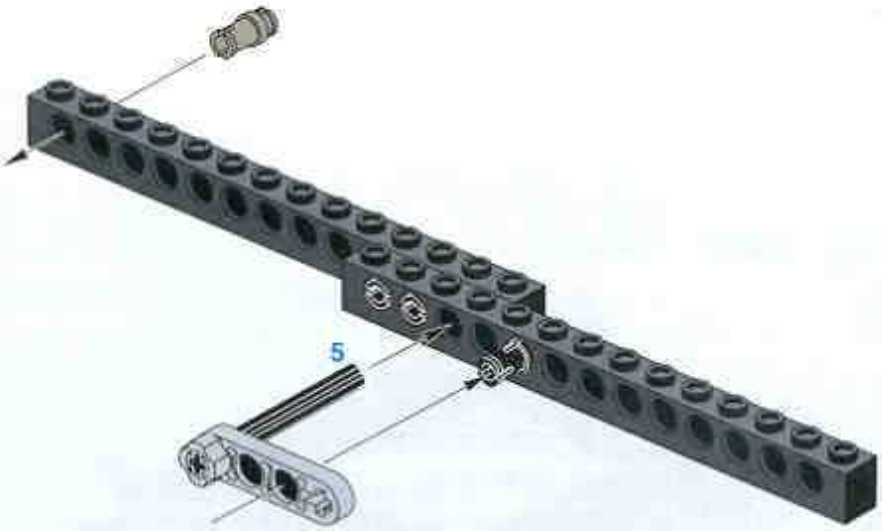

3

4

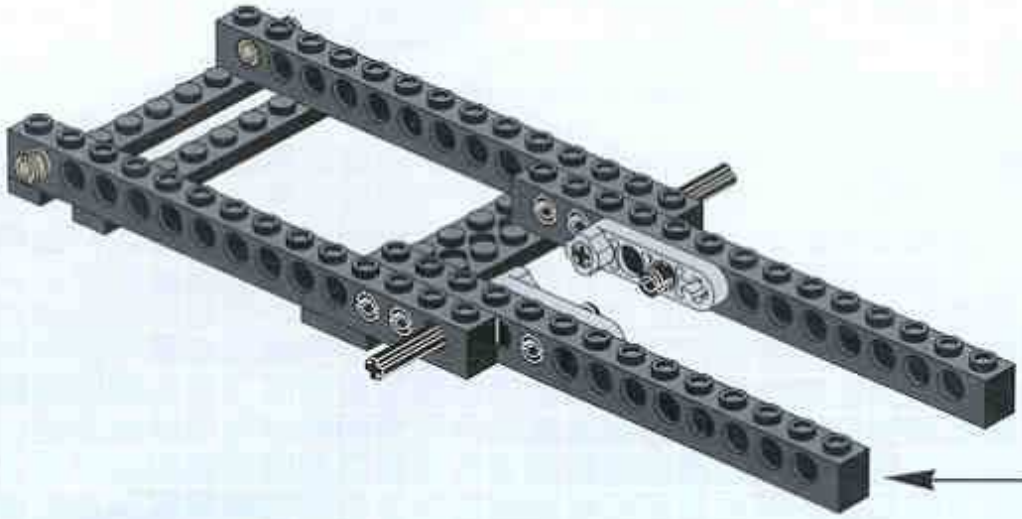

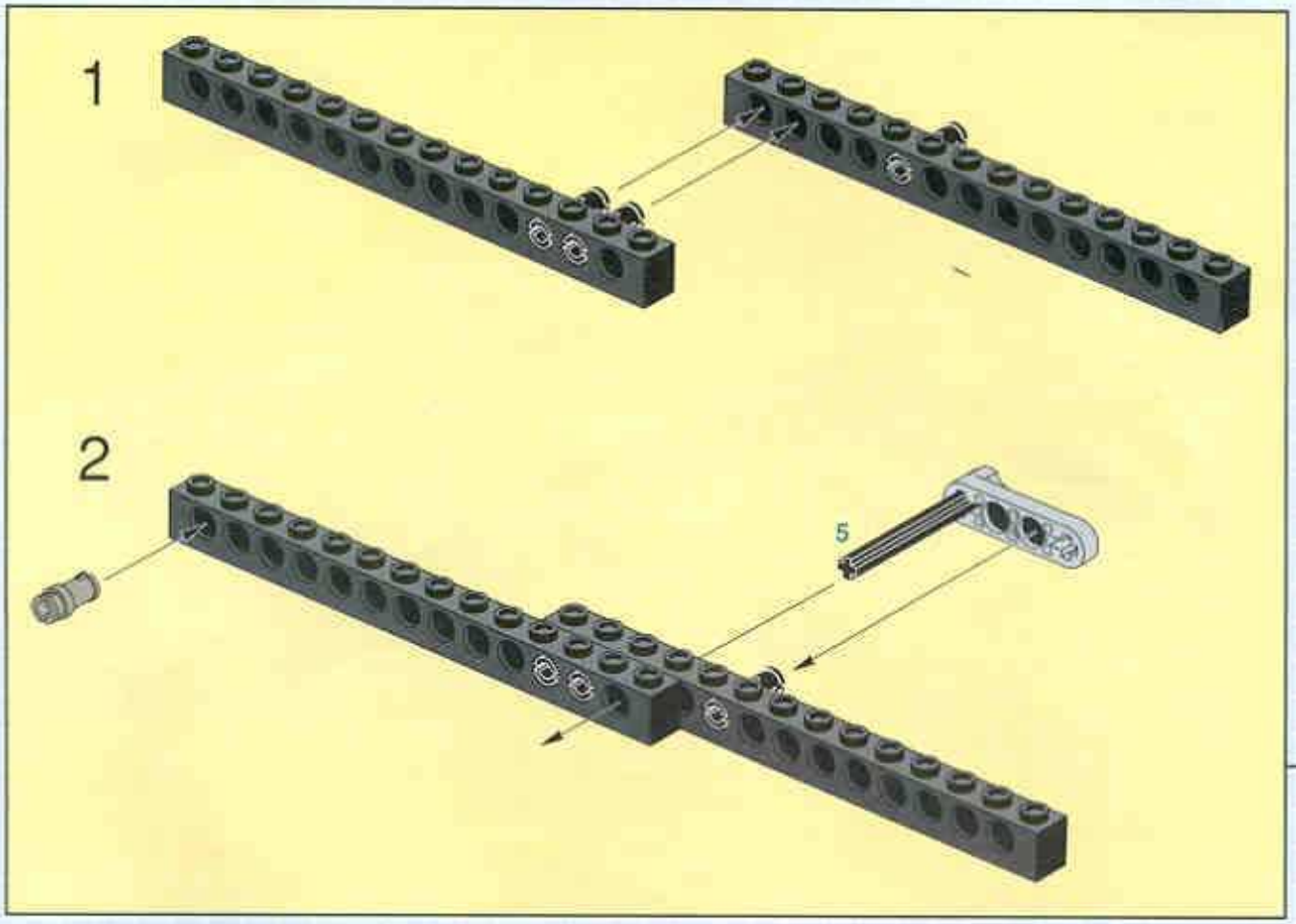

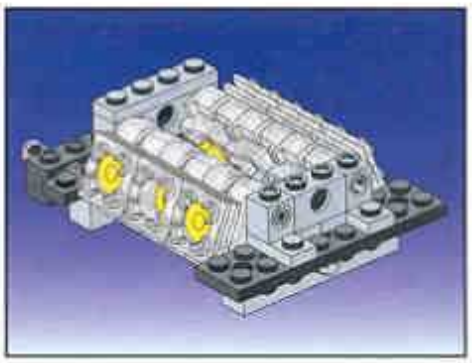

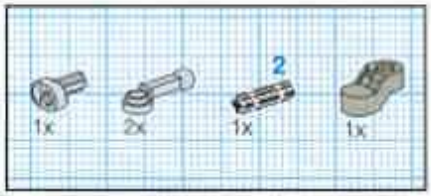

1

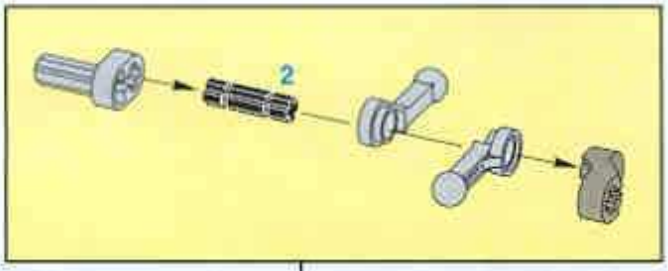

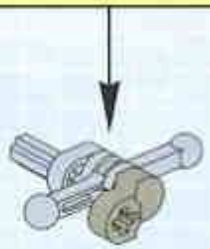

2

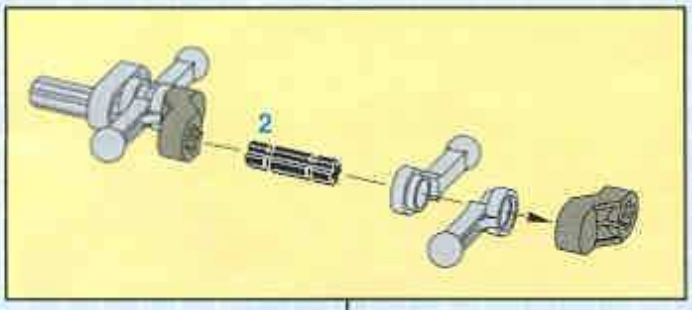

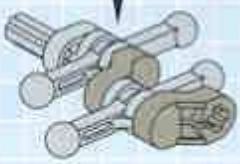

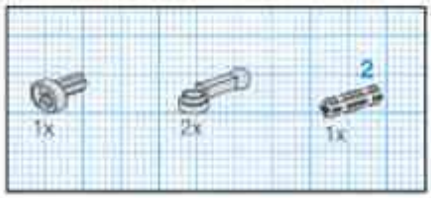

3

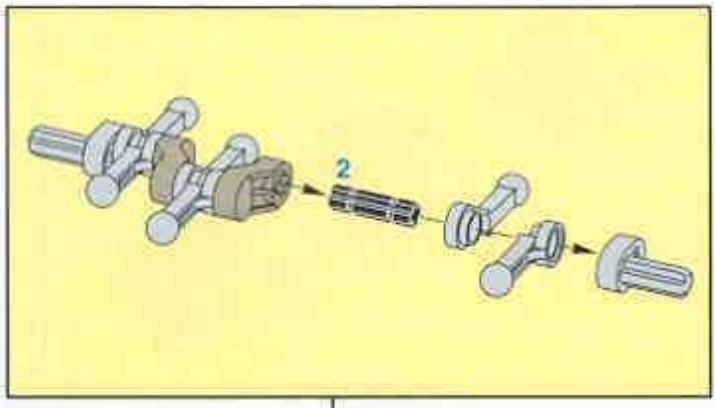

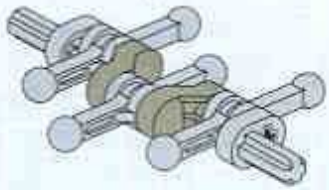

4

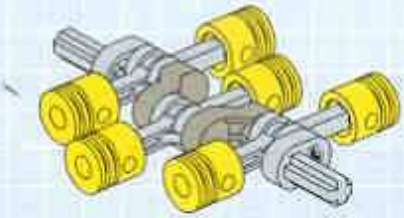

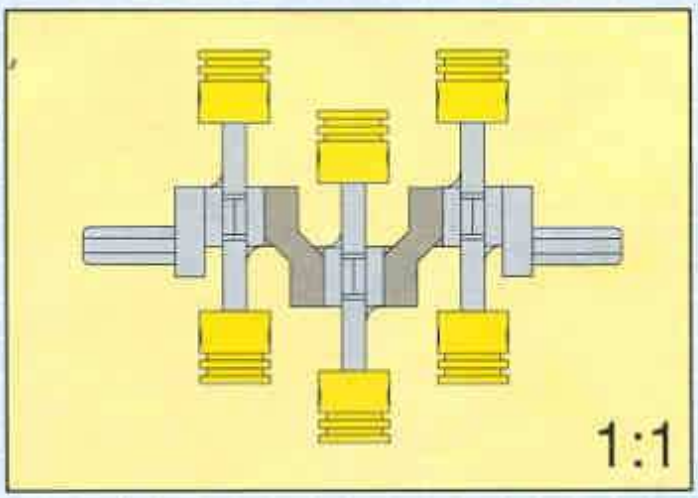

5

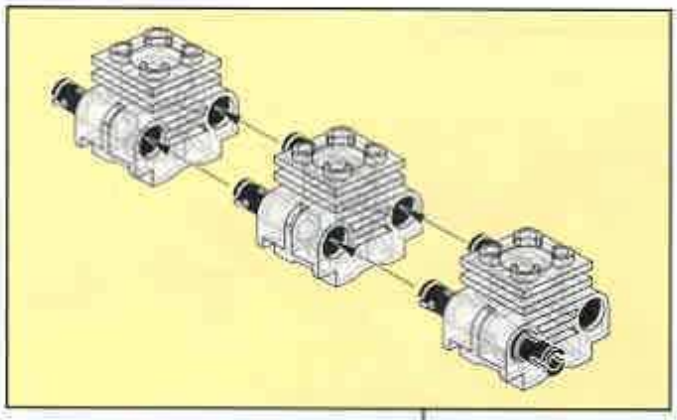

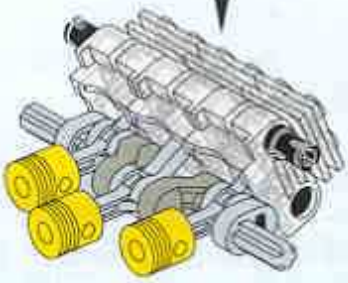

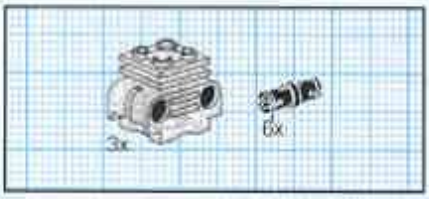

6

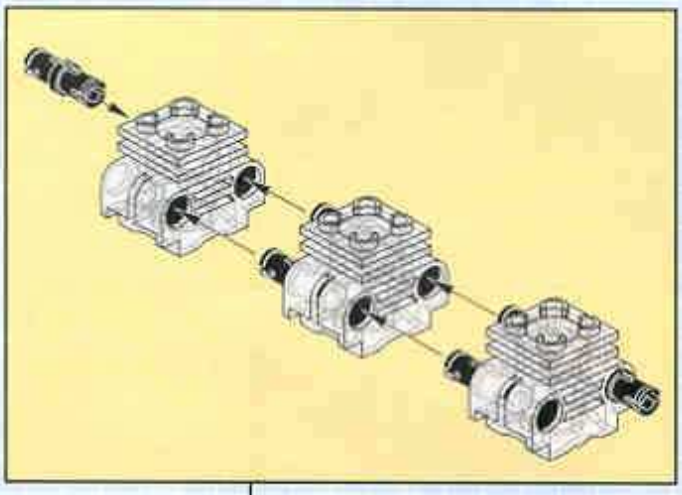

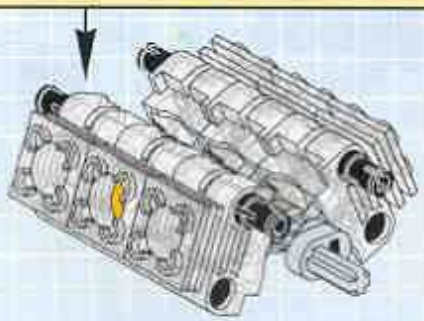

1

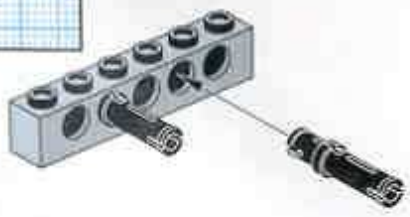

2

3

4

5

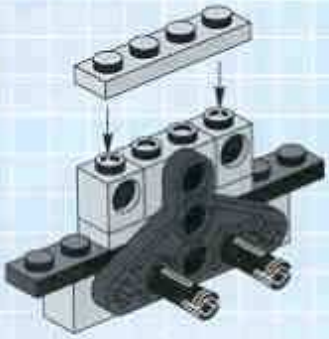

6

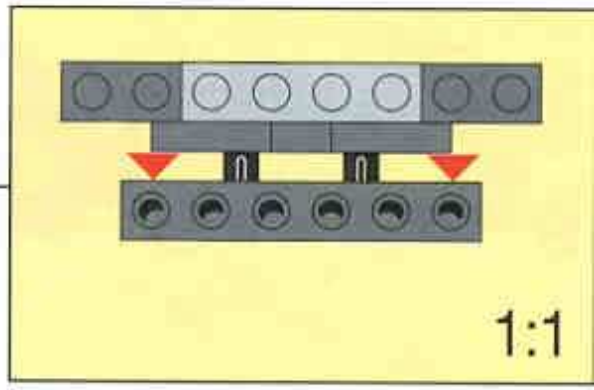

7

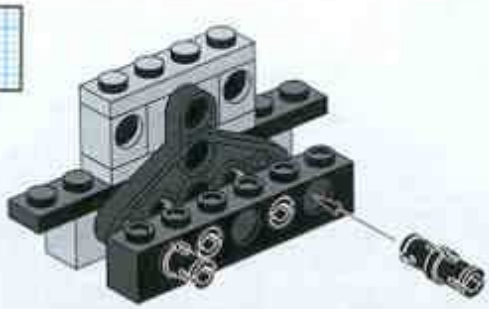

7

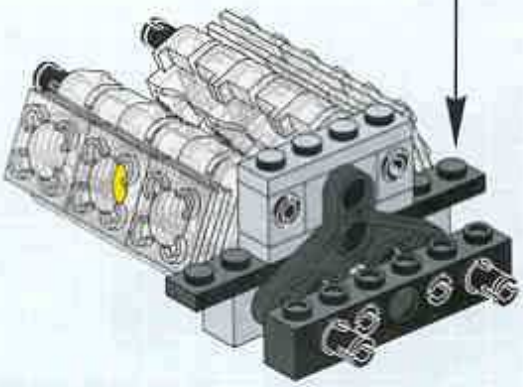

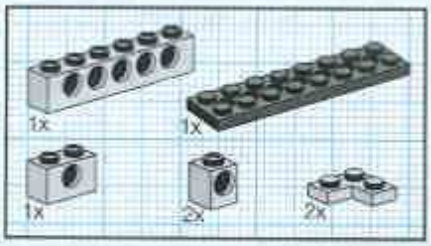

8

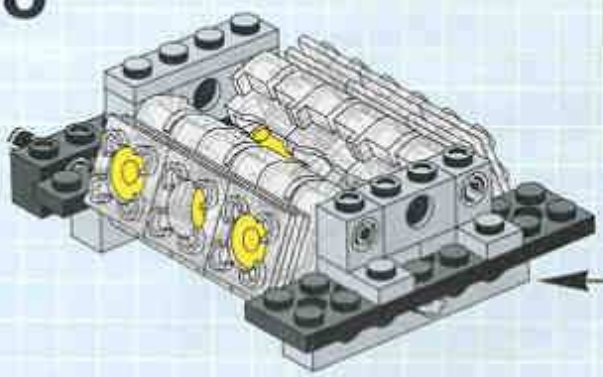

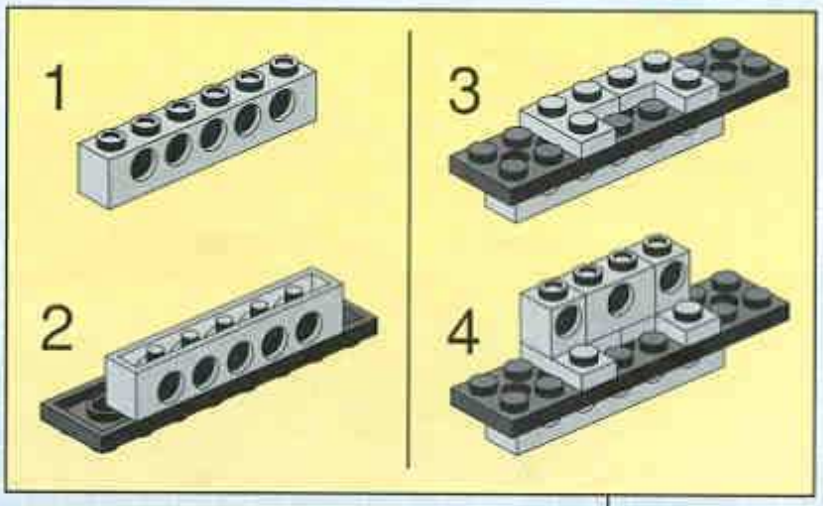

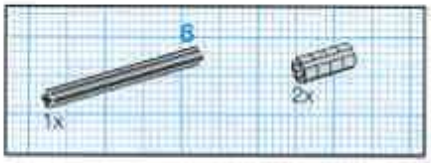

9

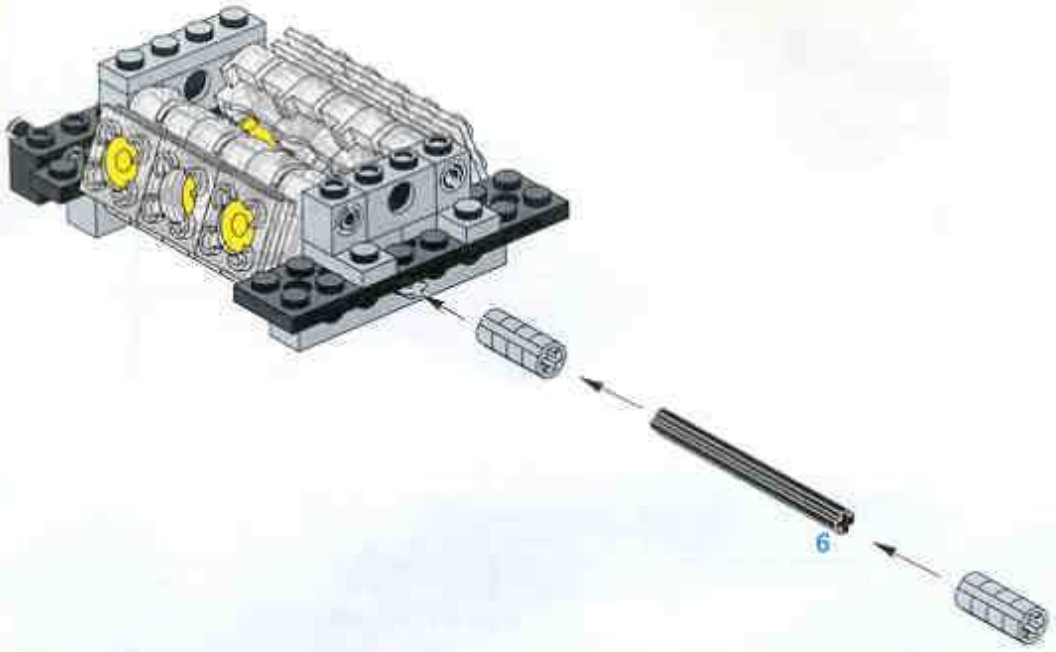

5

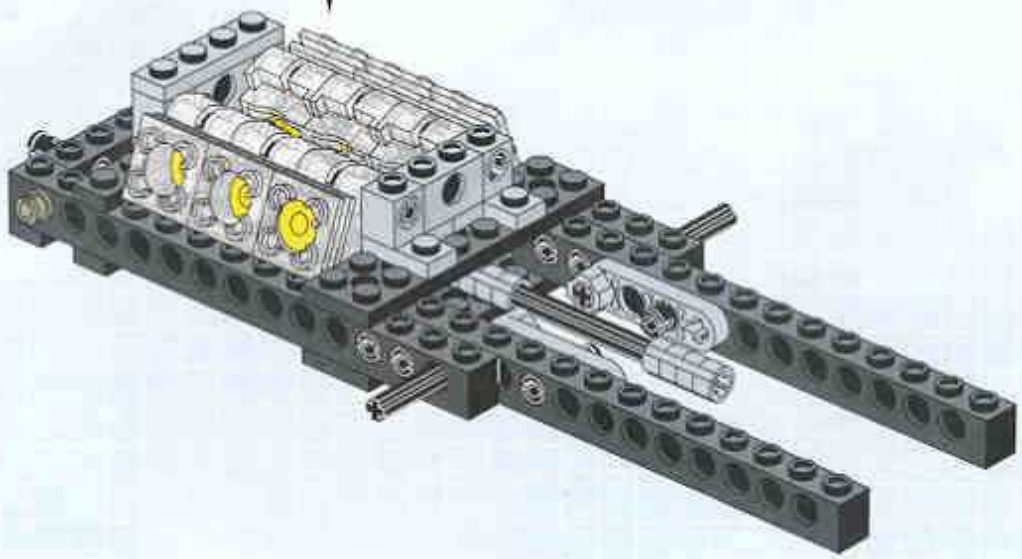

6

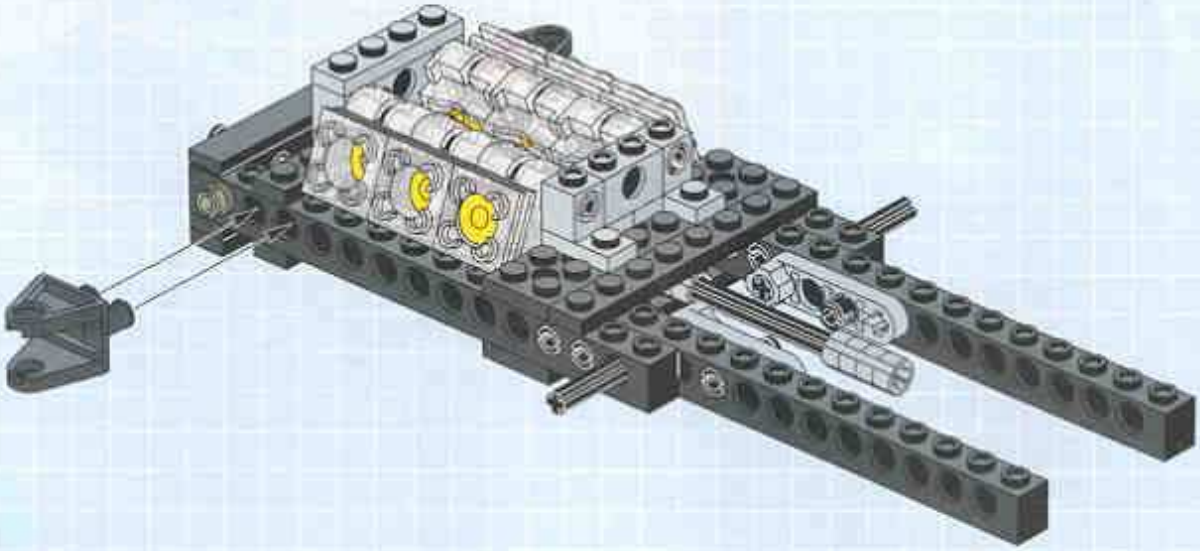

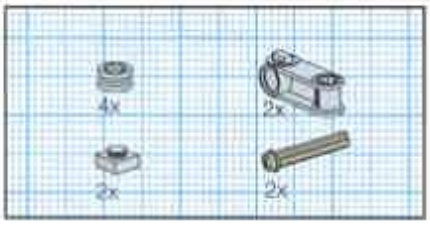

7

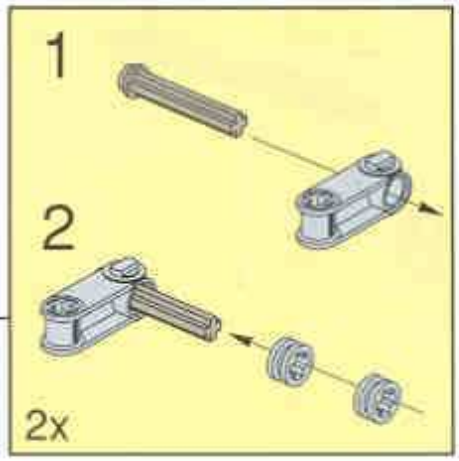

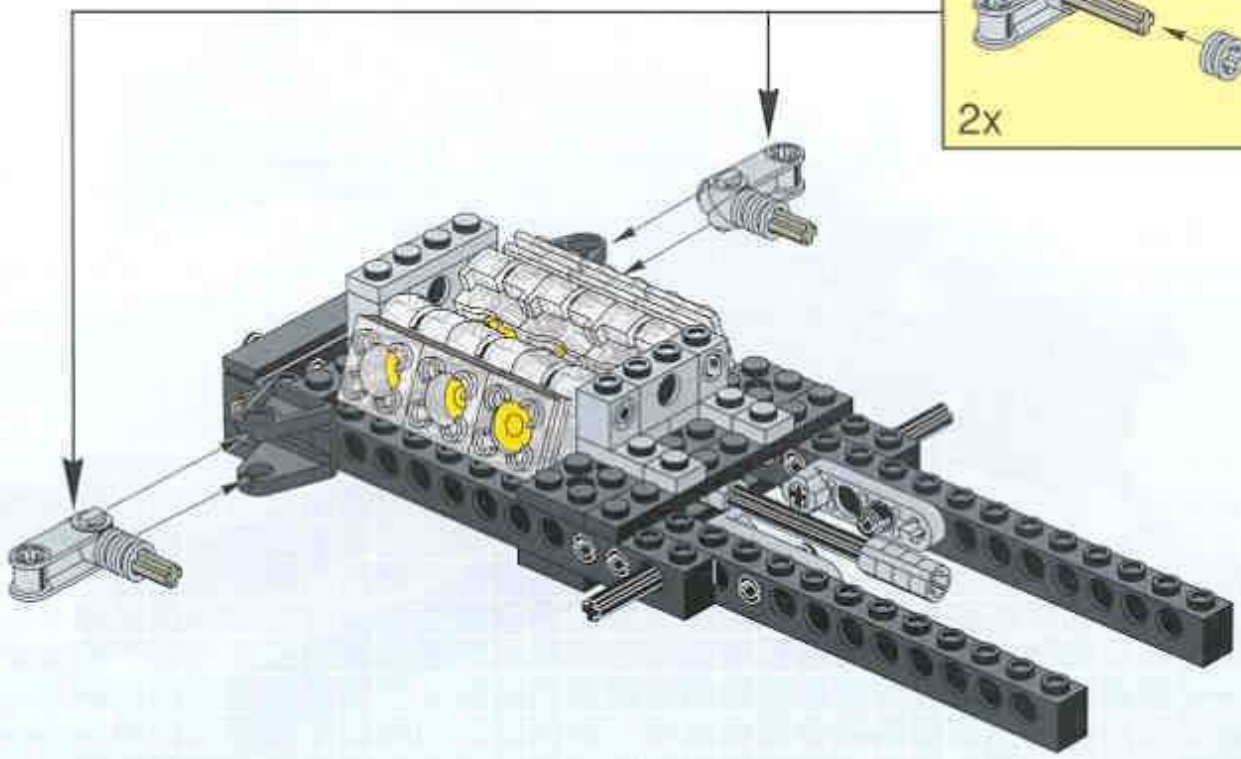

8

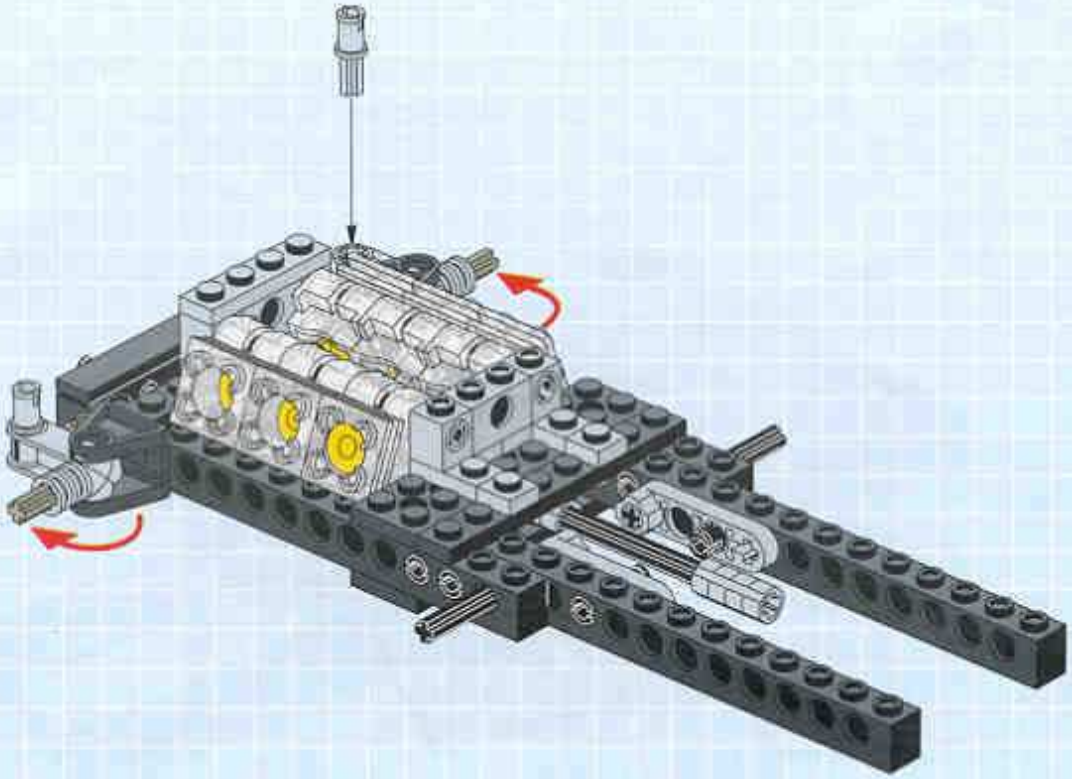

9

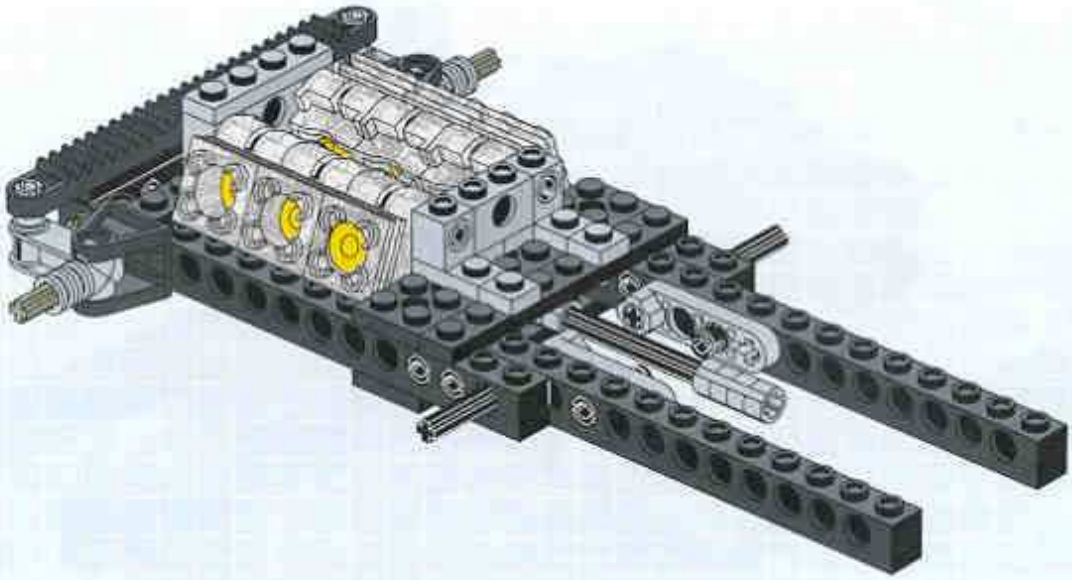

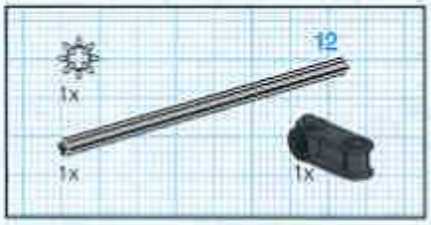

10

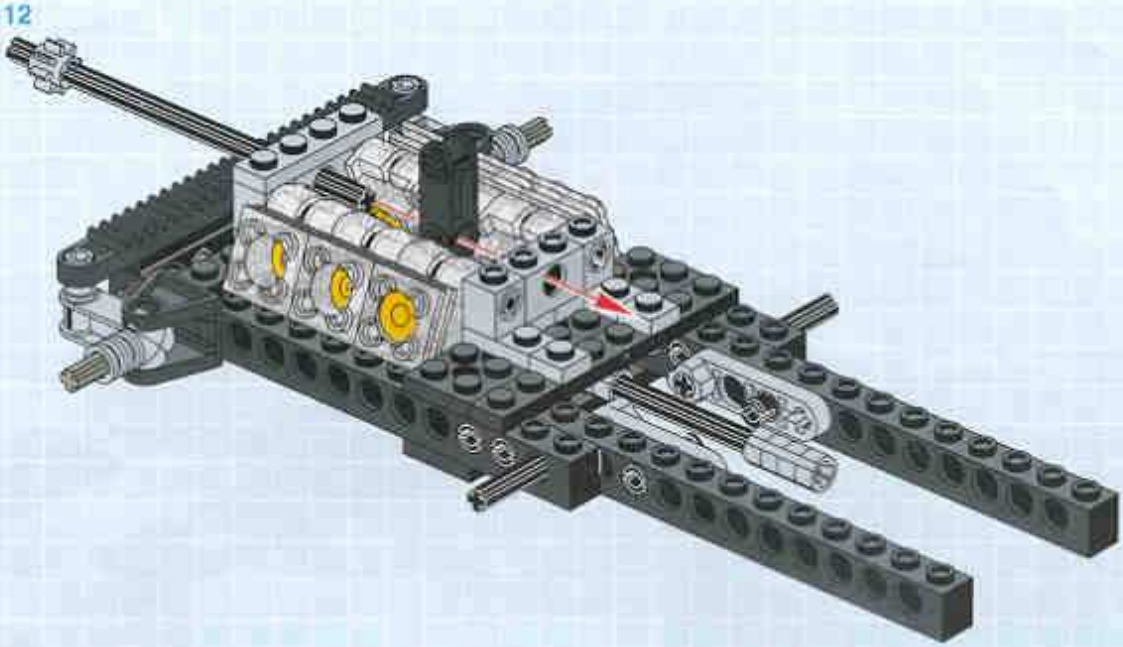

11

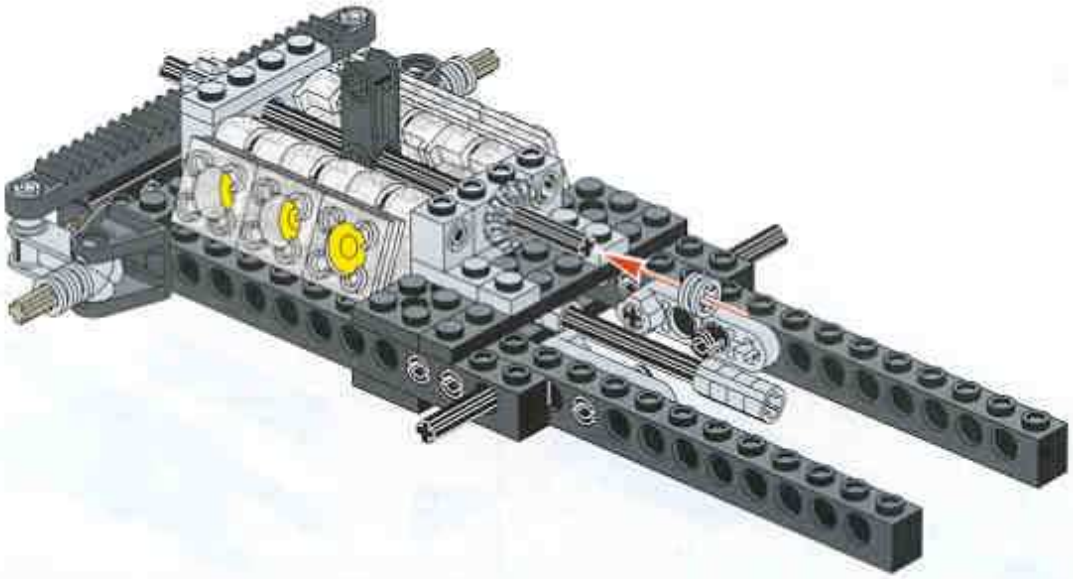

12

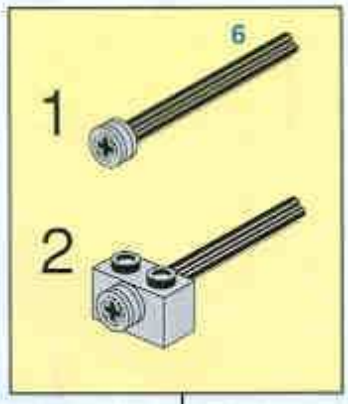

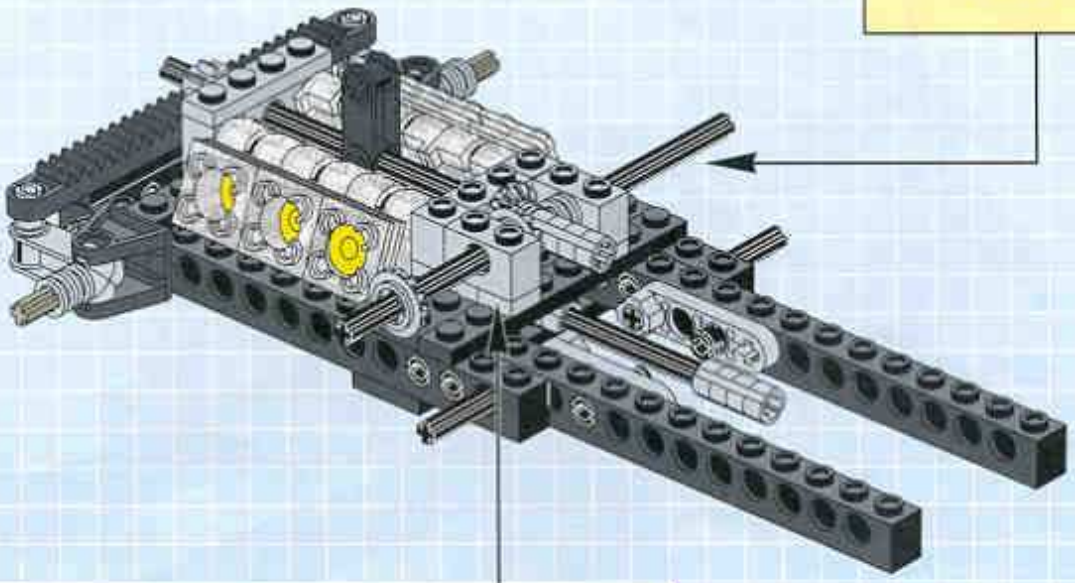

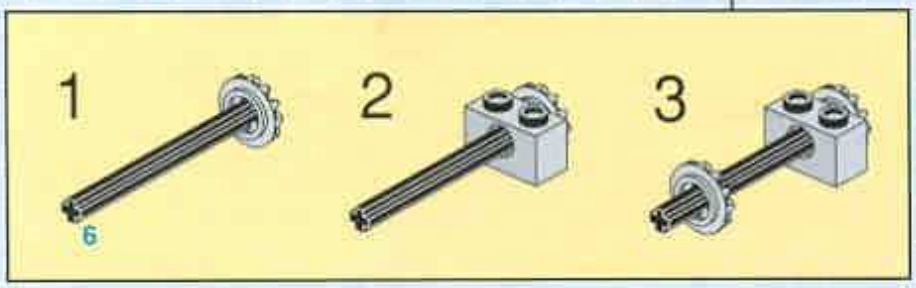

13

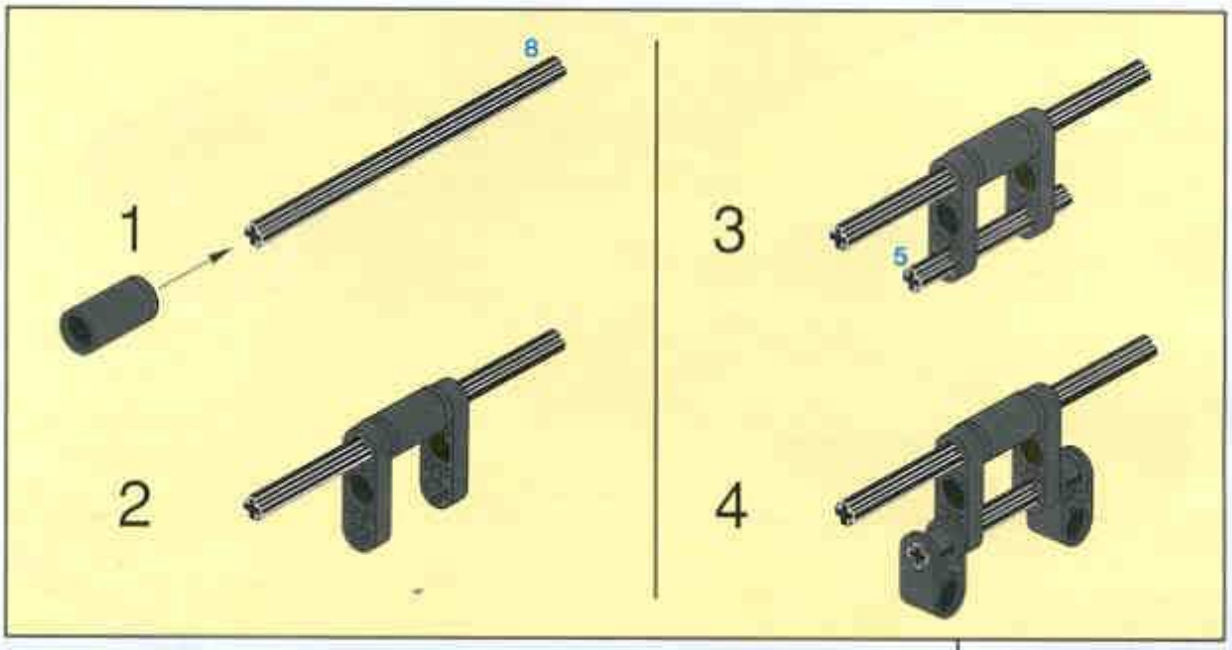

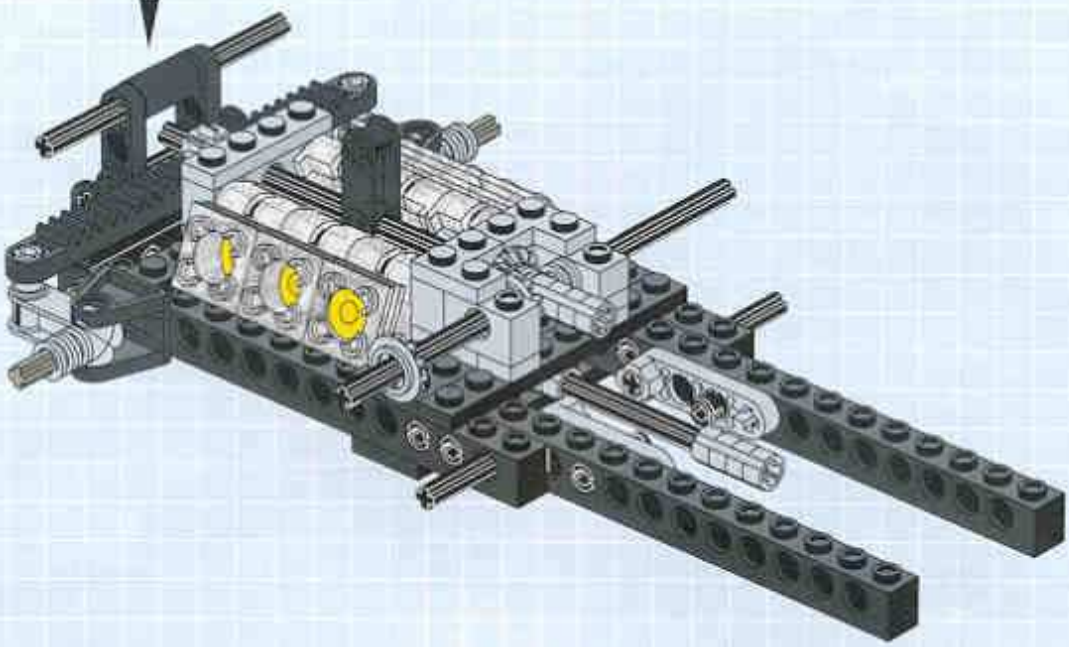

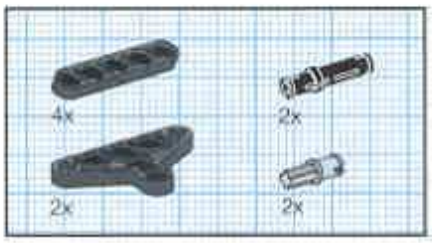

14

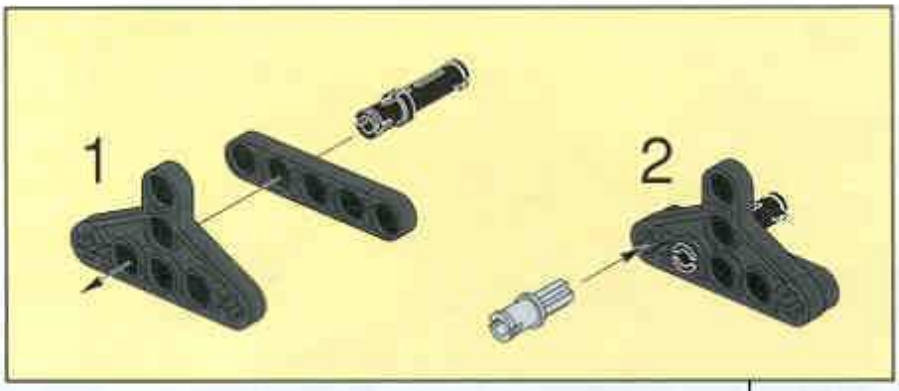

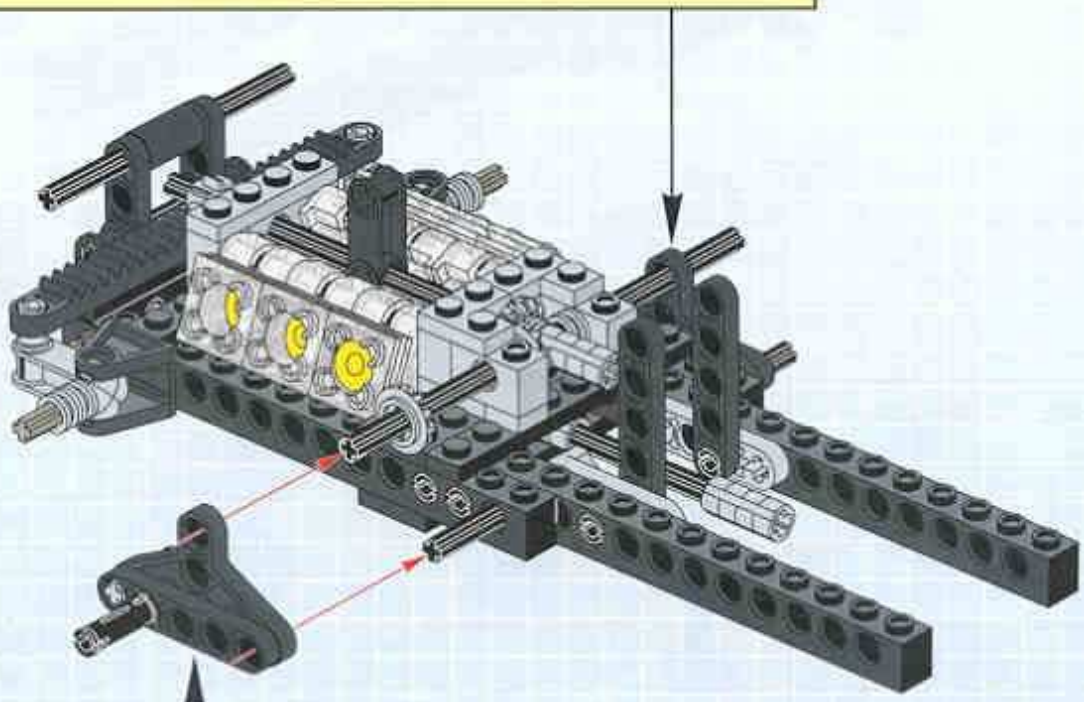

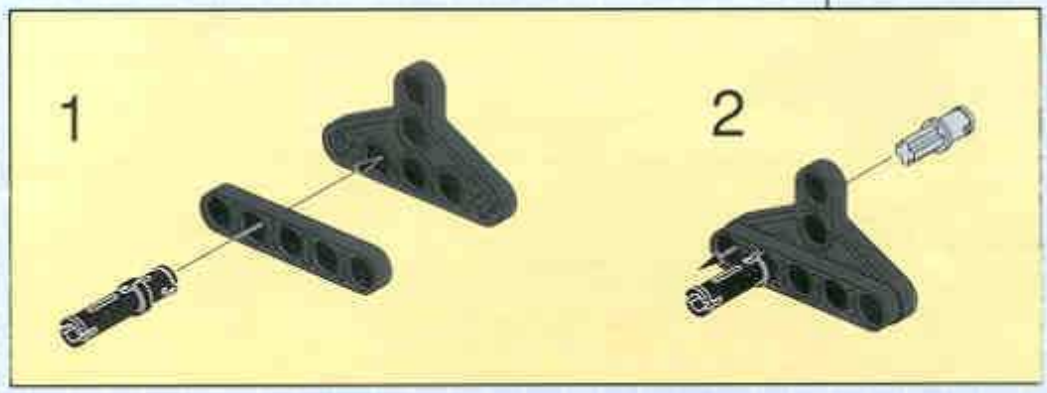

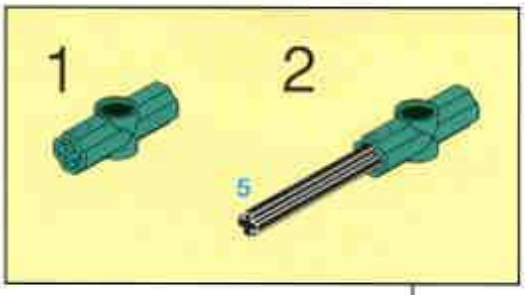

15

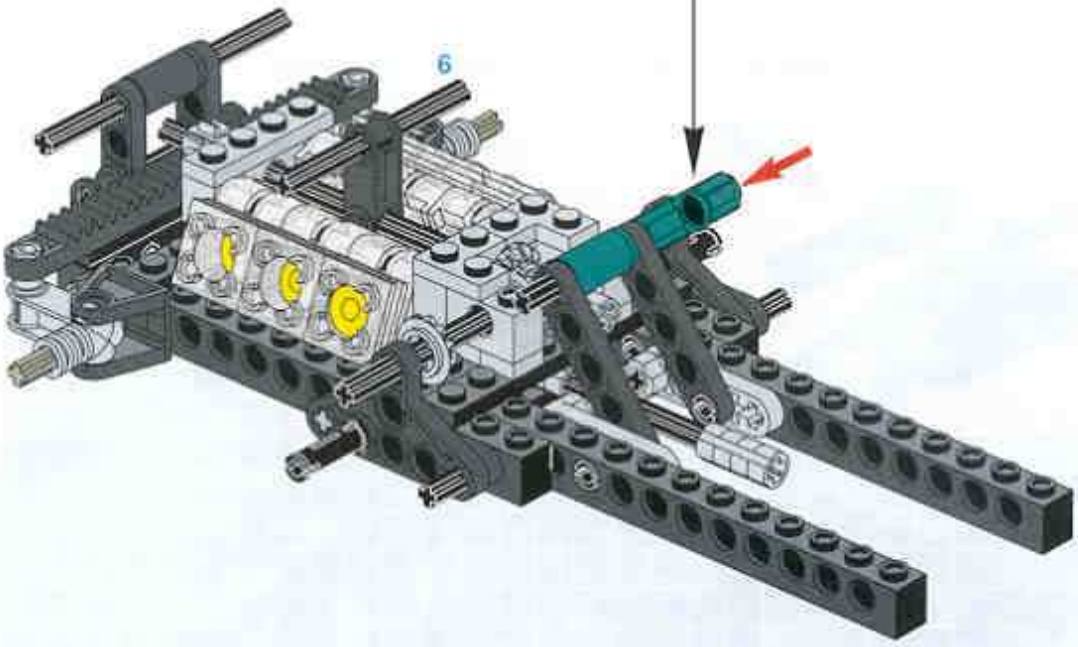

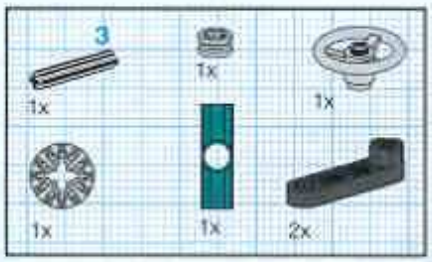

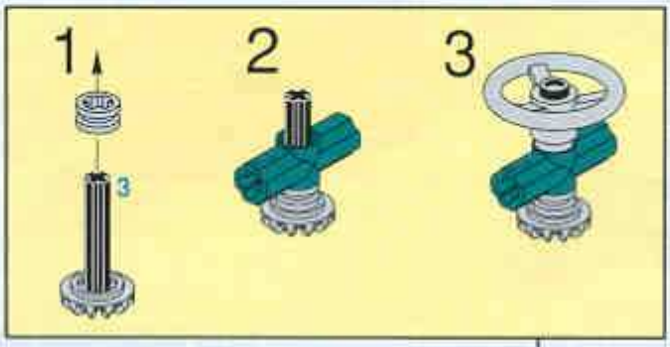

16

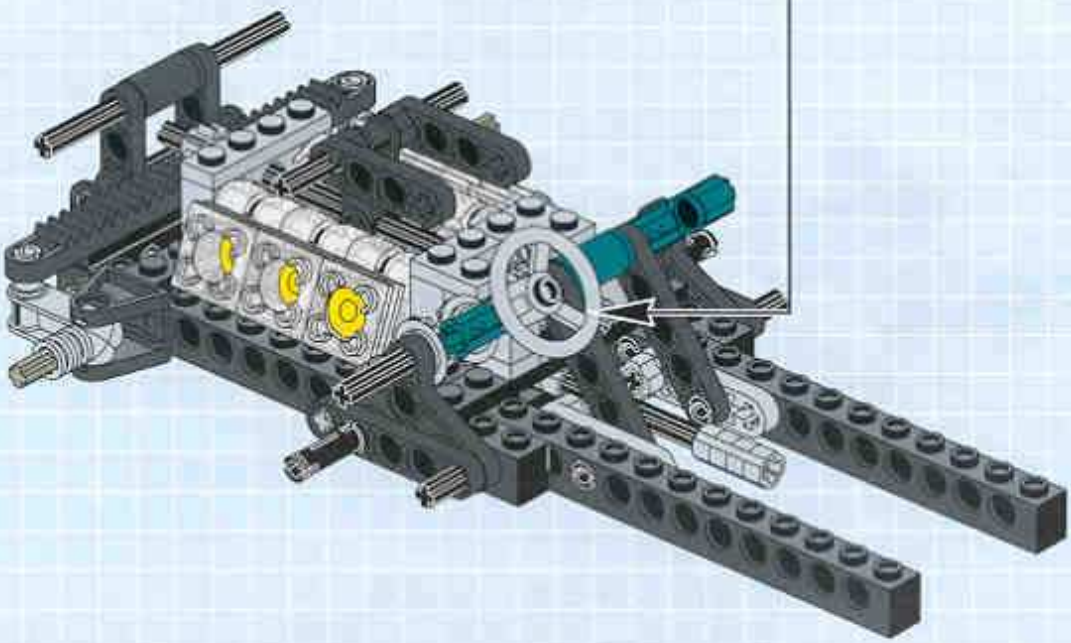

17

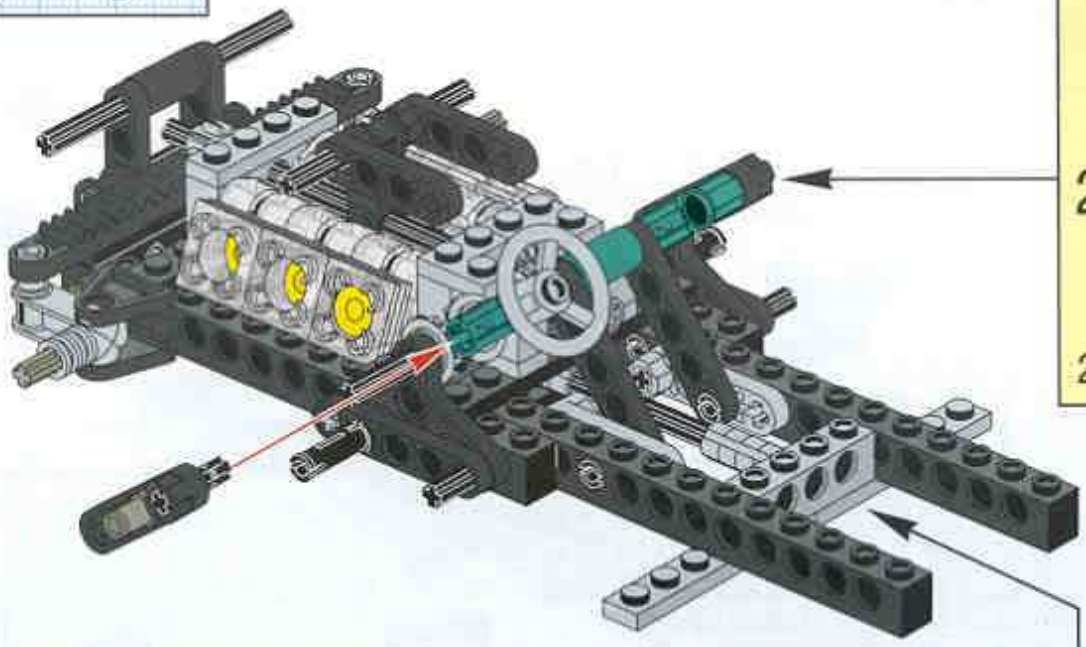

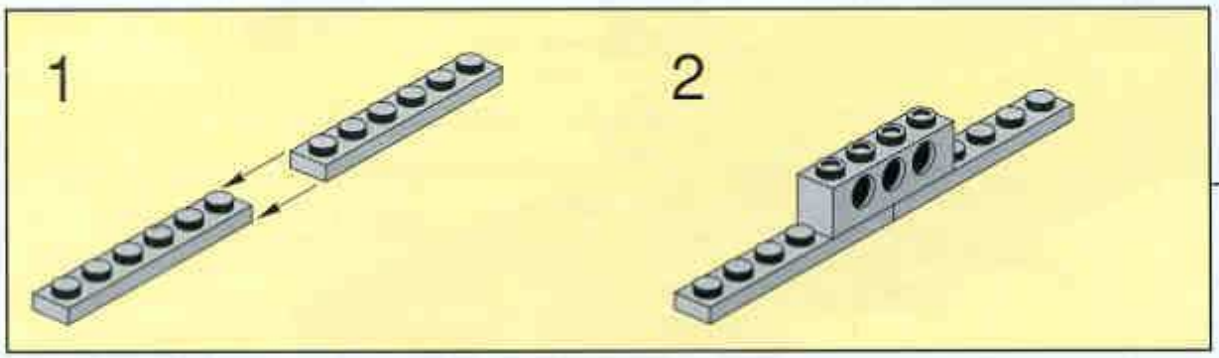

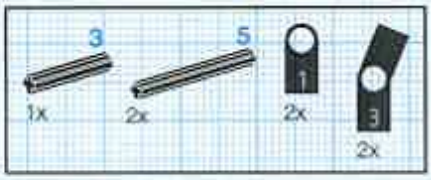

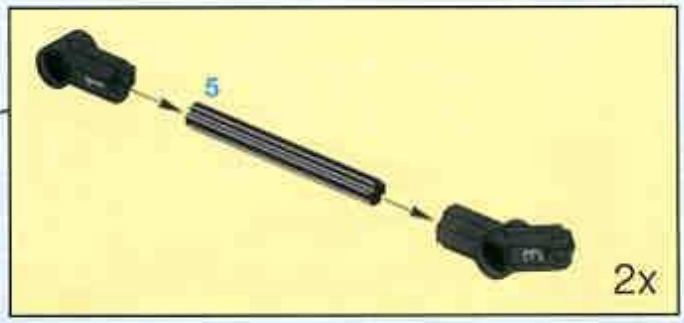

18

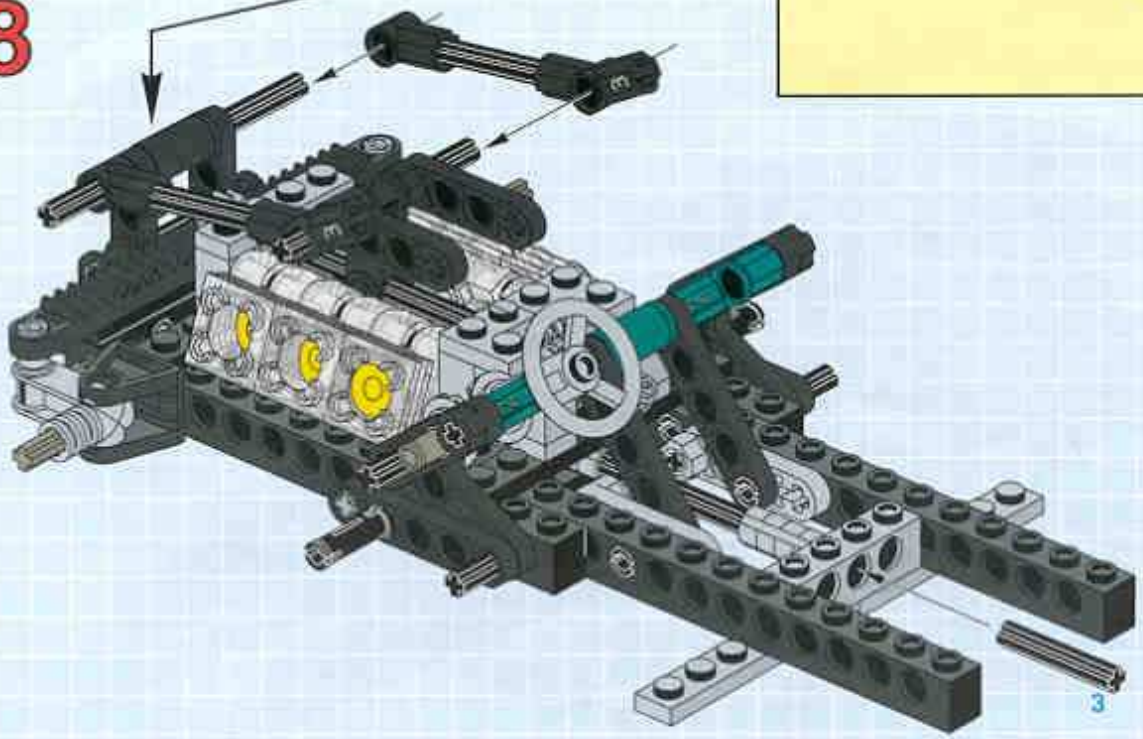

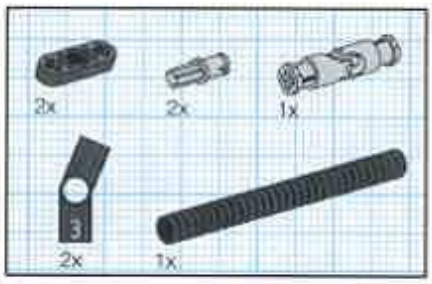

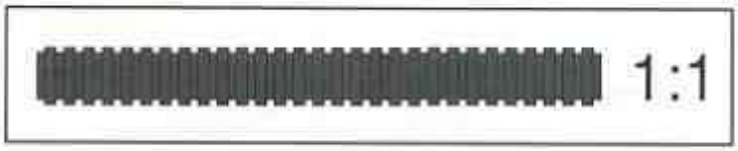

19

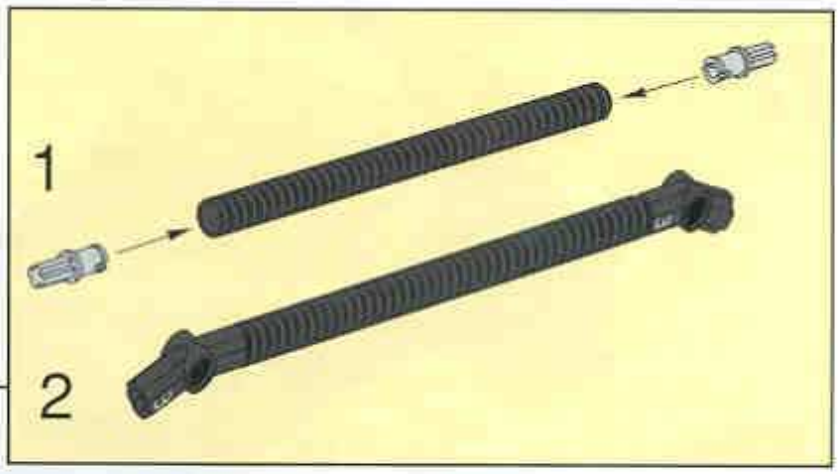

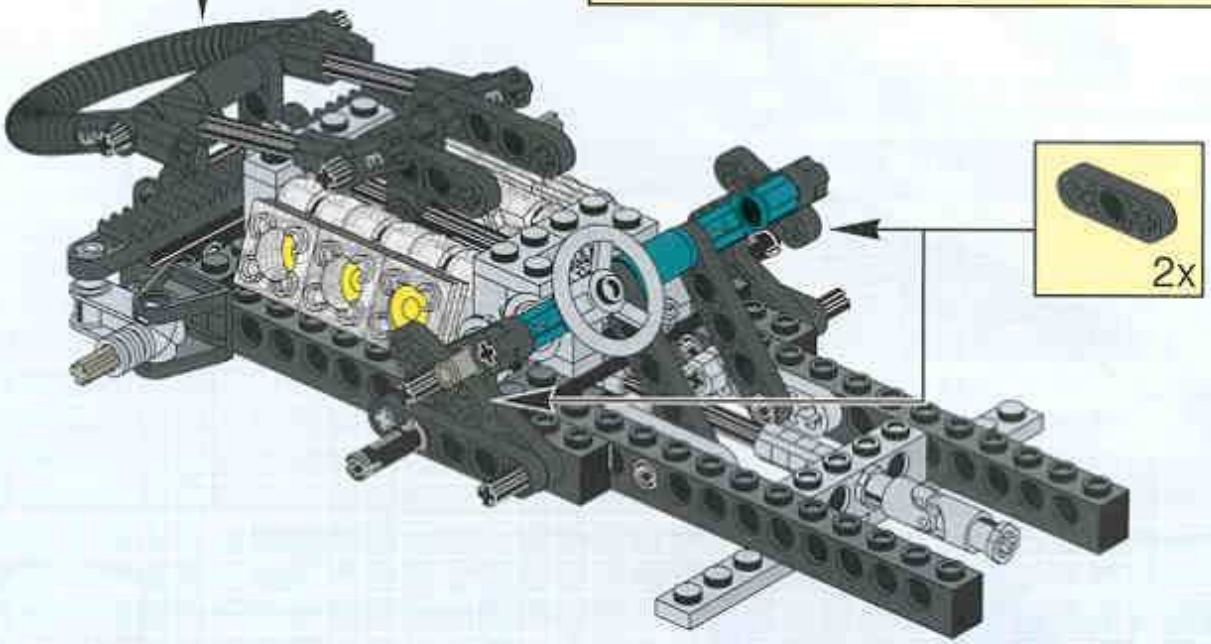

20

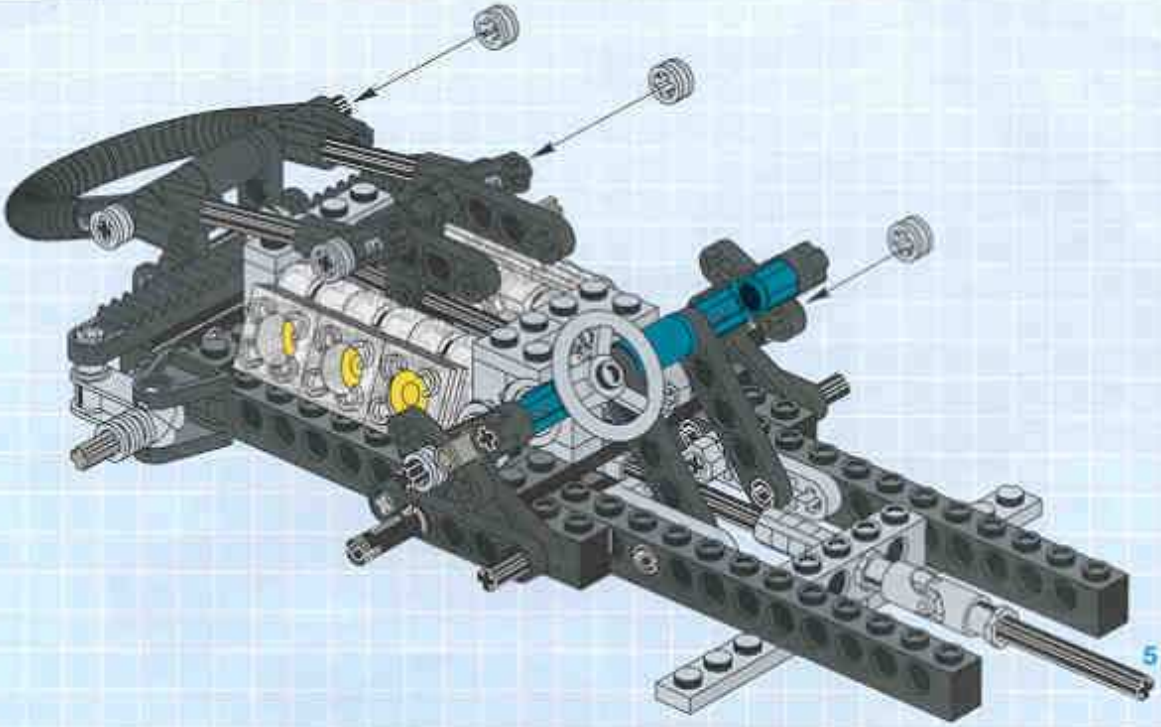

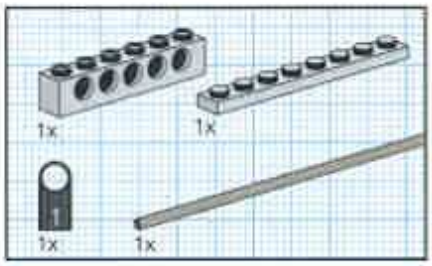

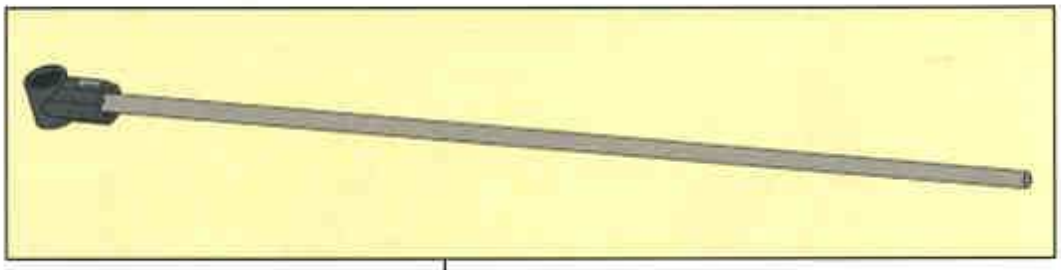

21

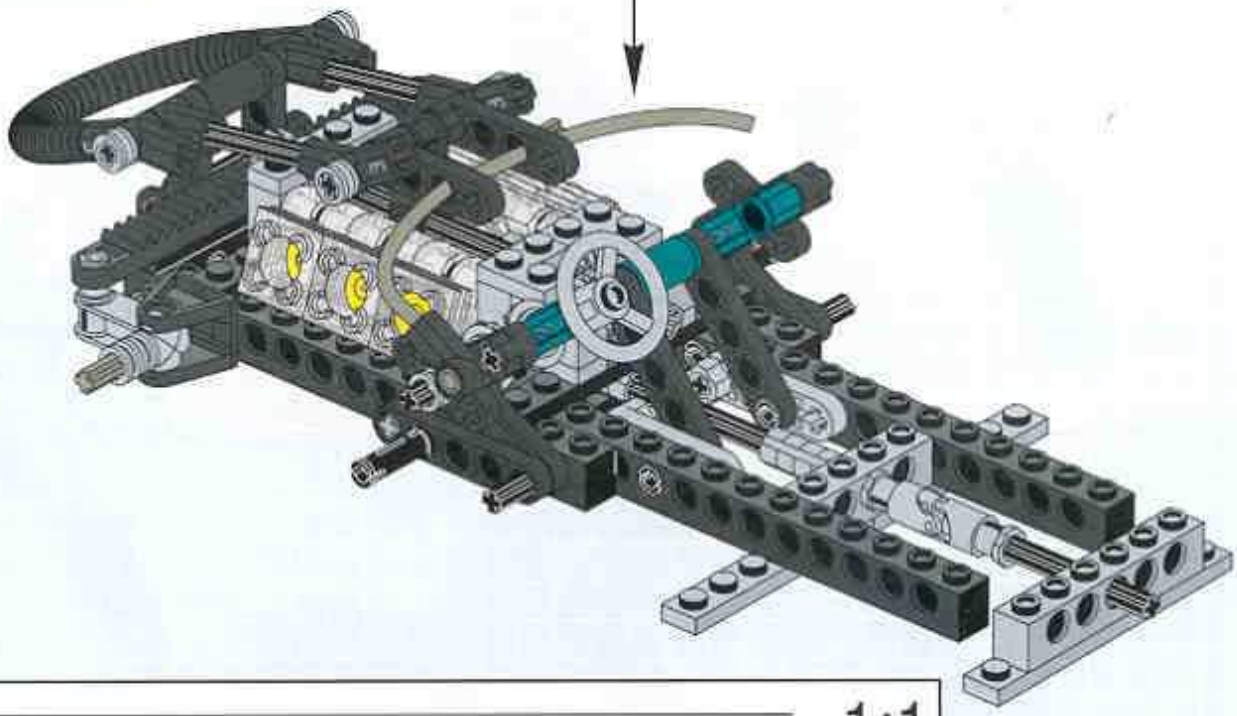

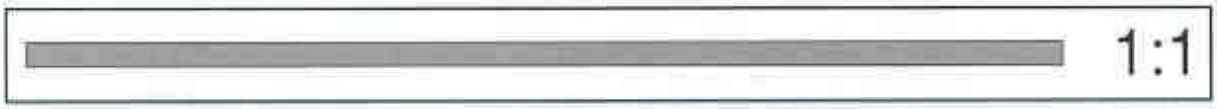

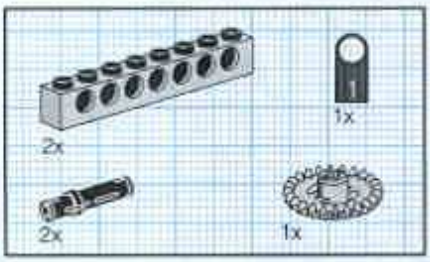

22

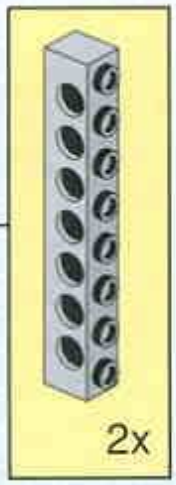

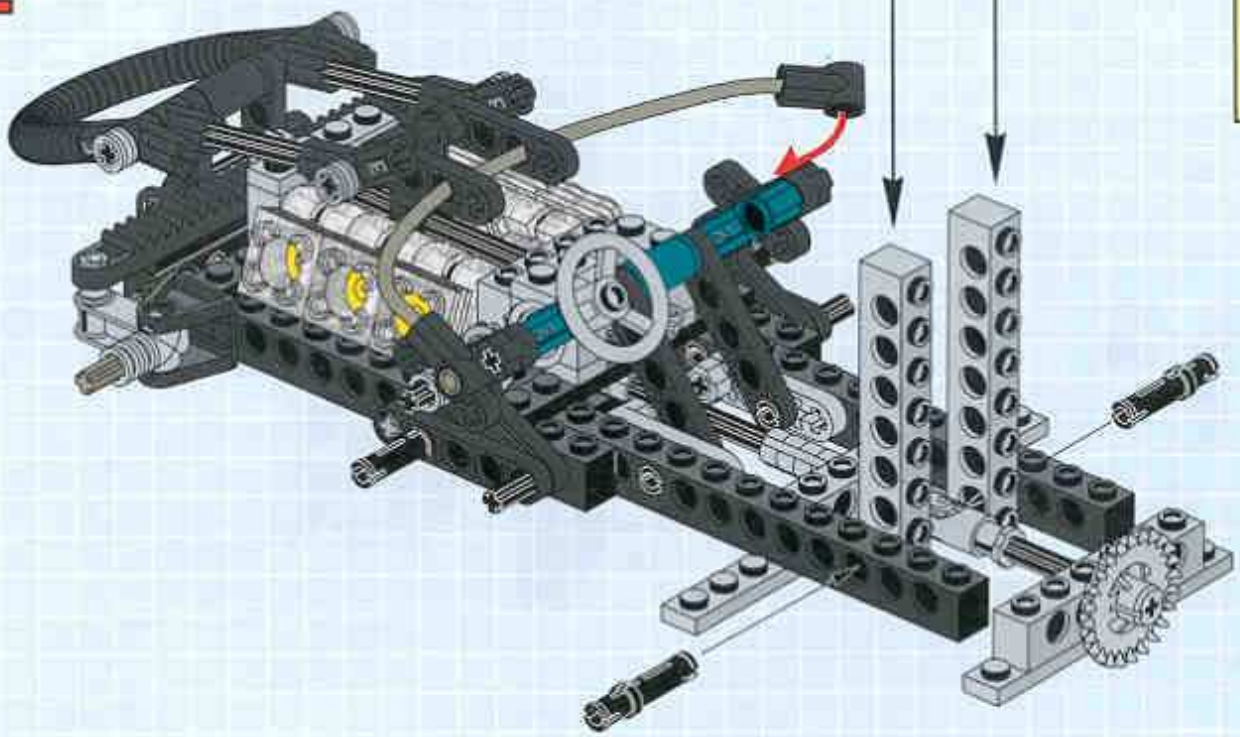

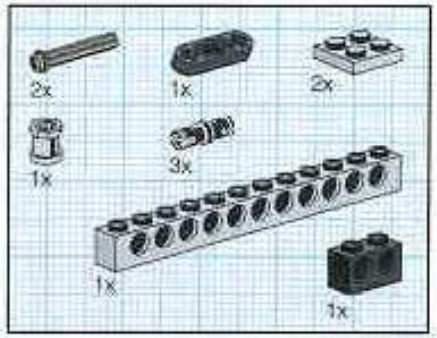

23

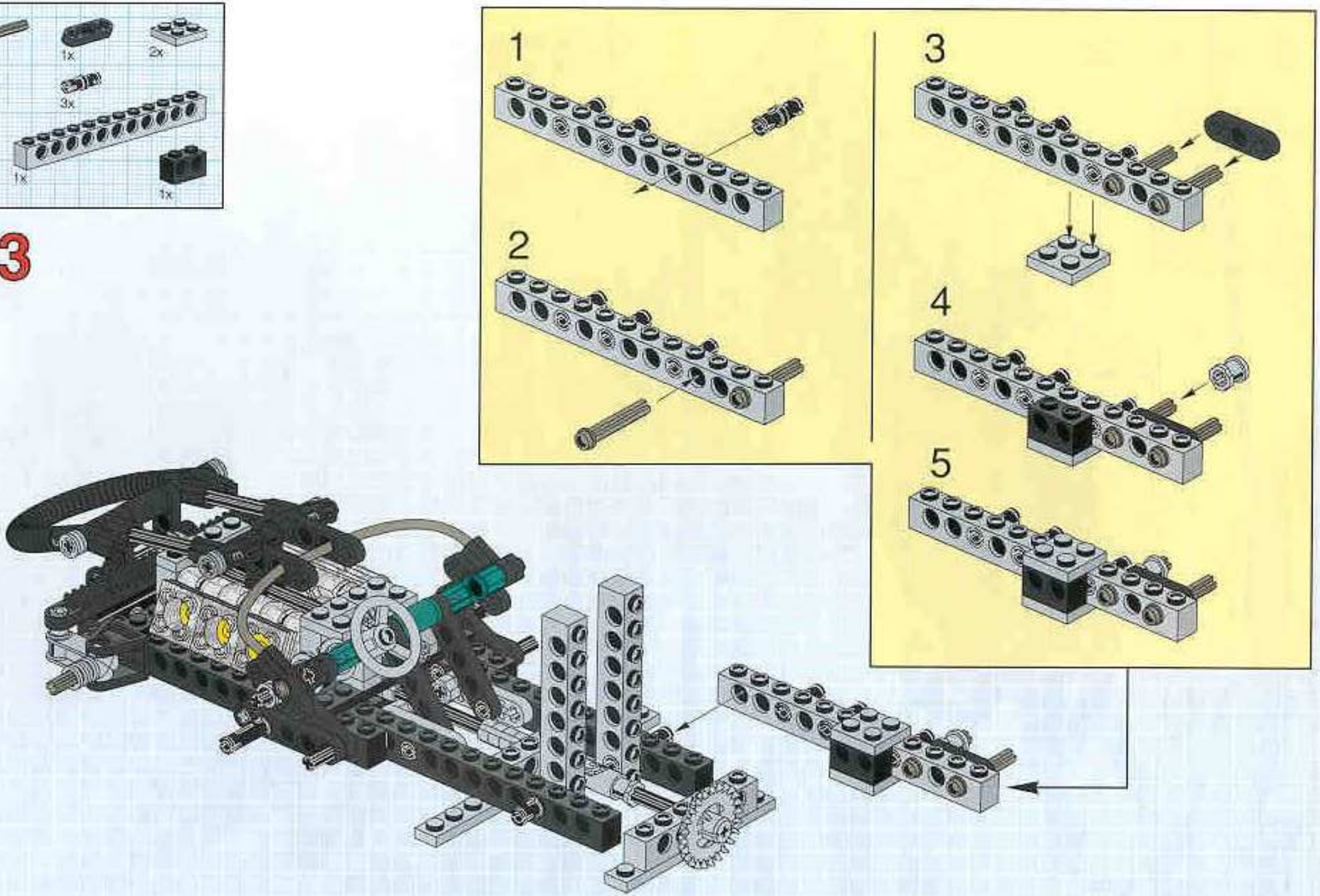

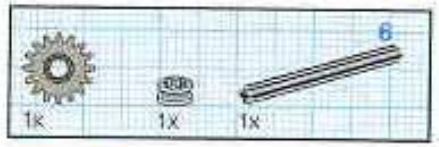

24

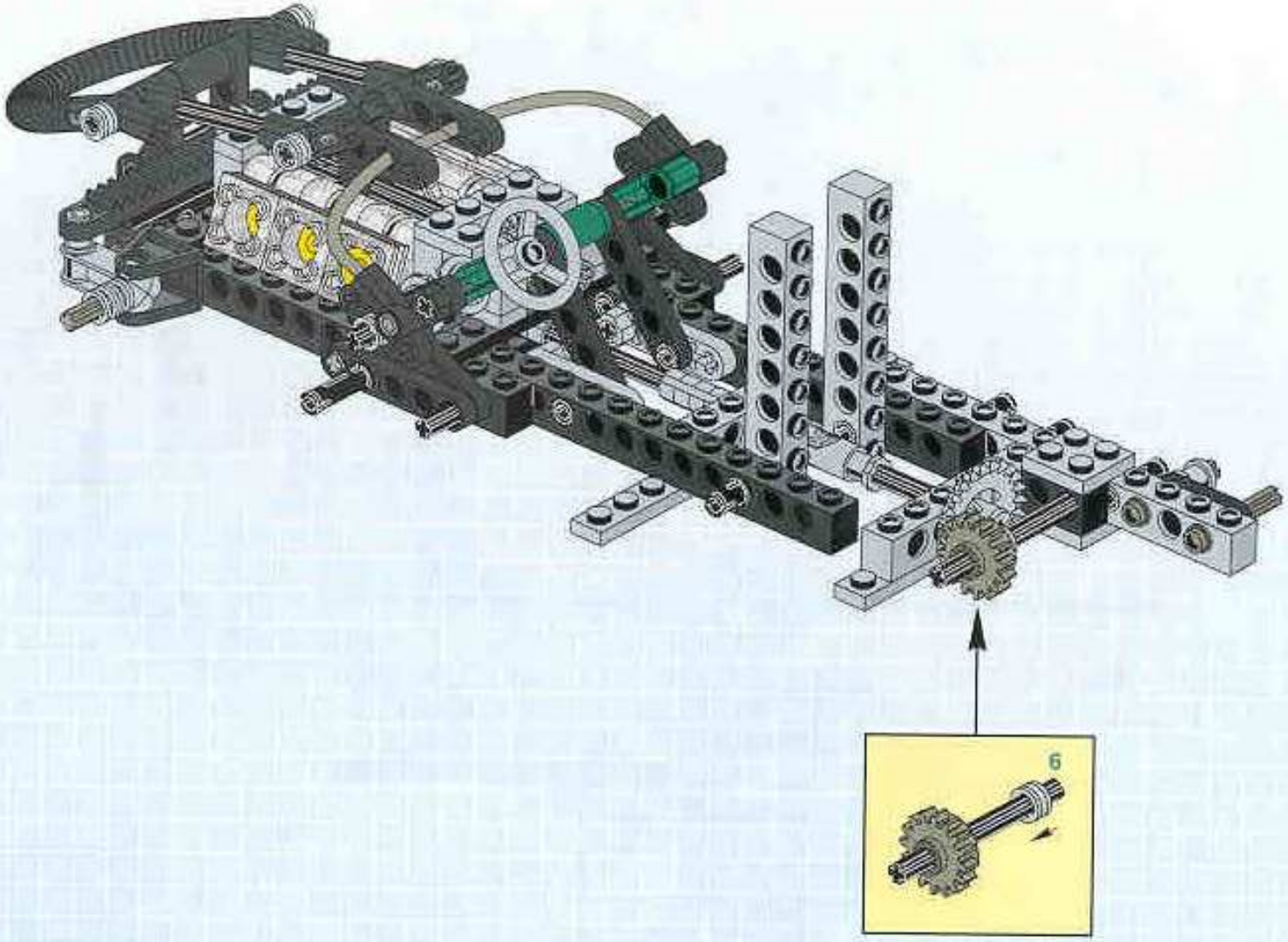

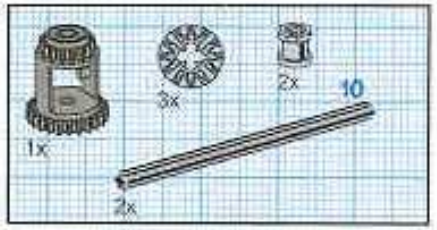

25

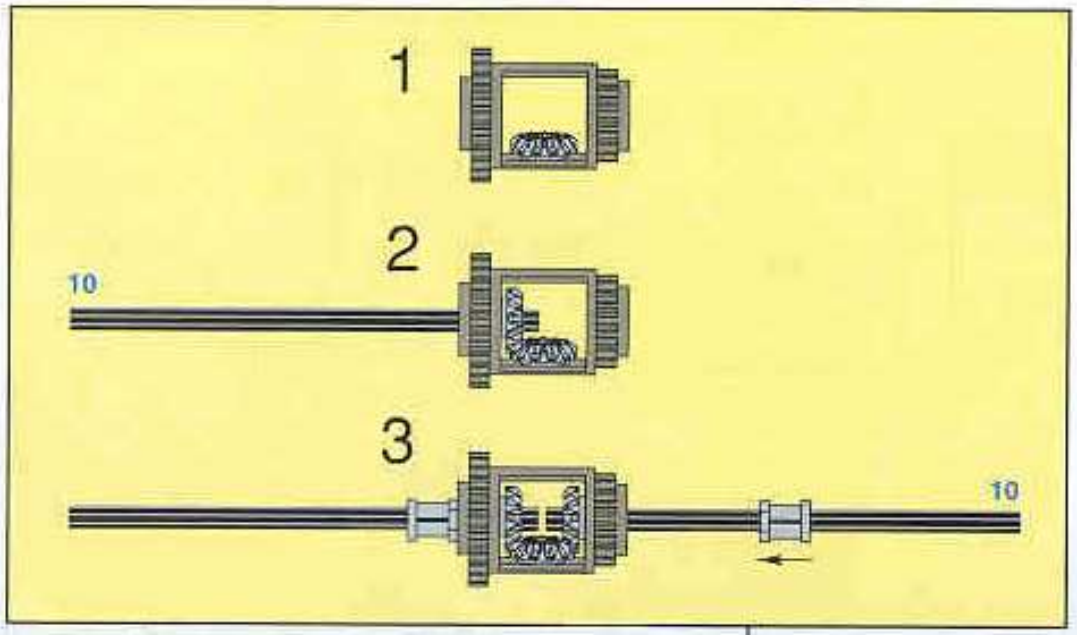

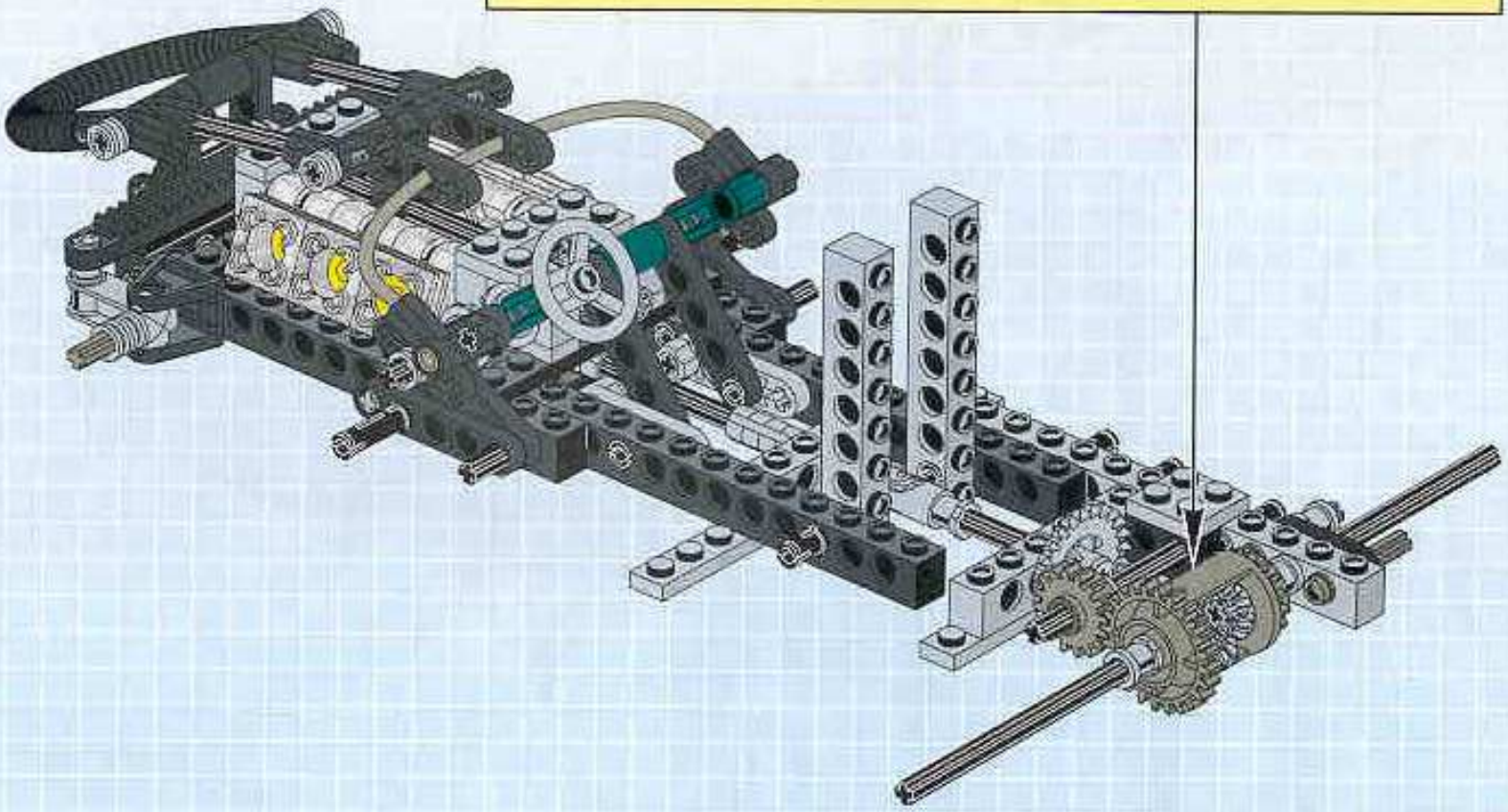

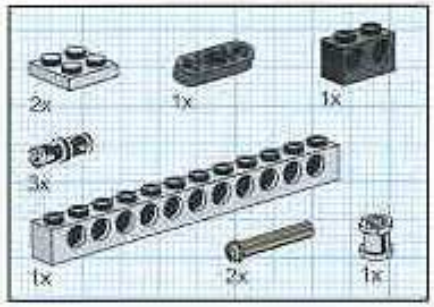

26

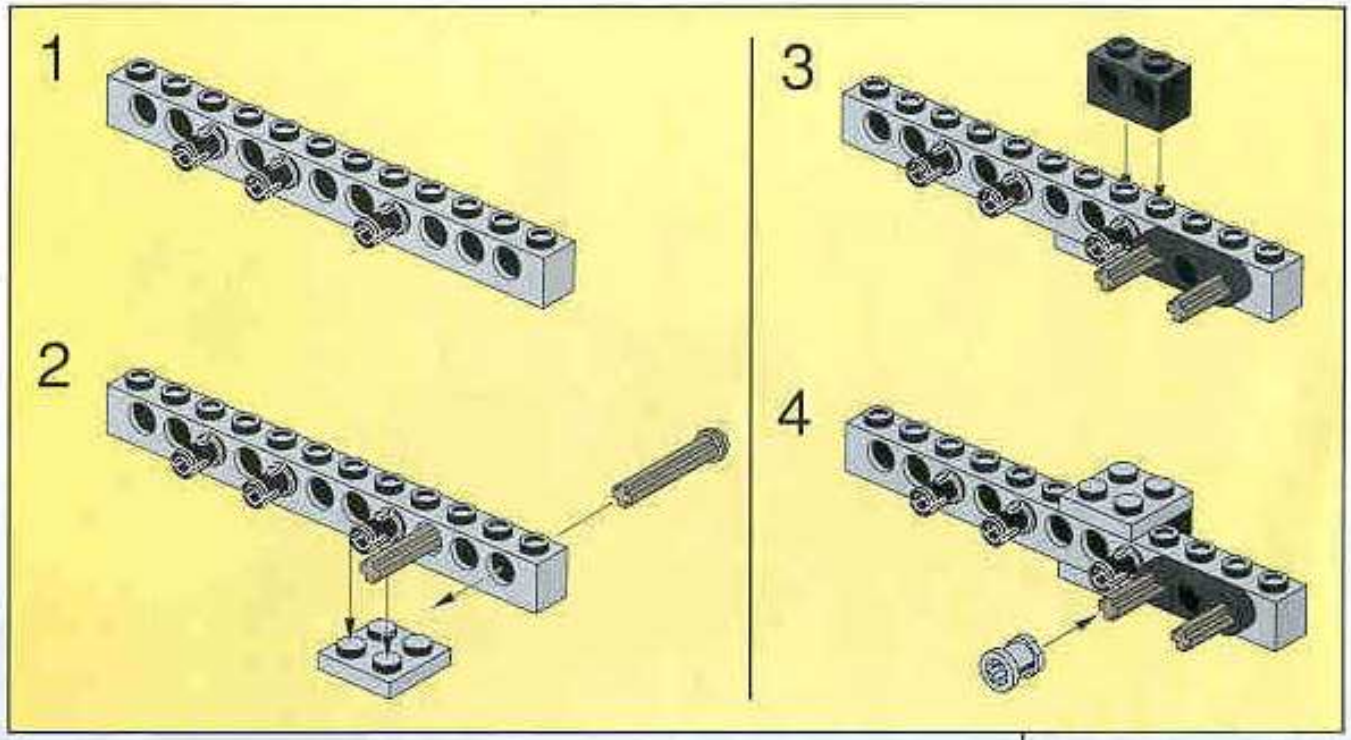

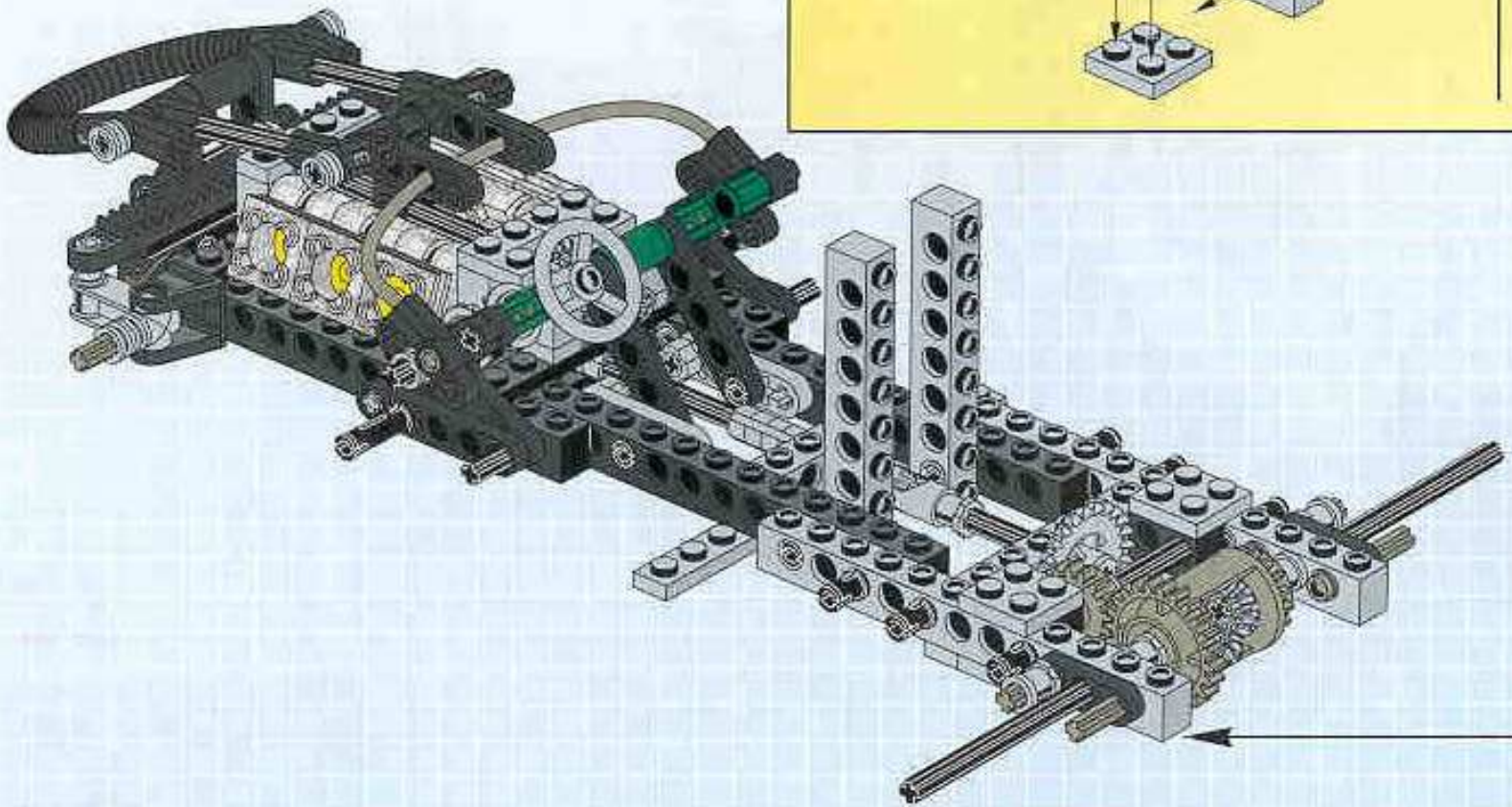

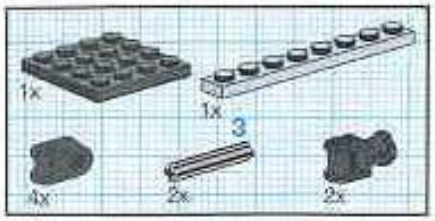

27

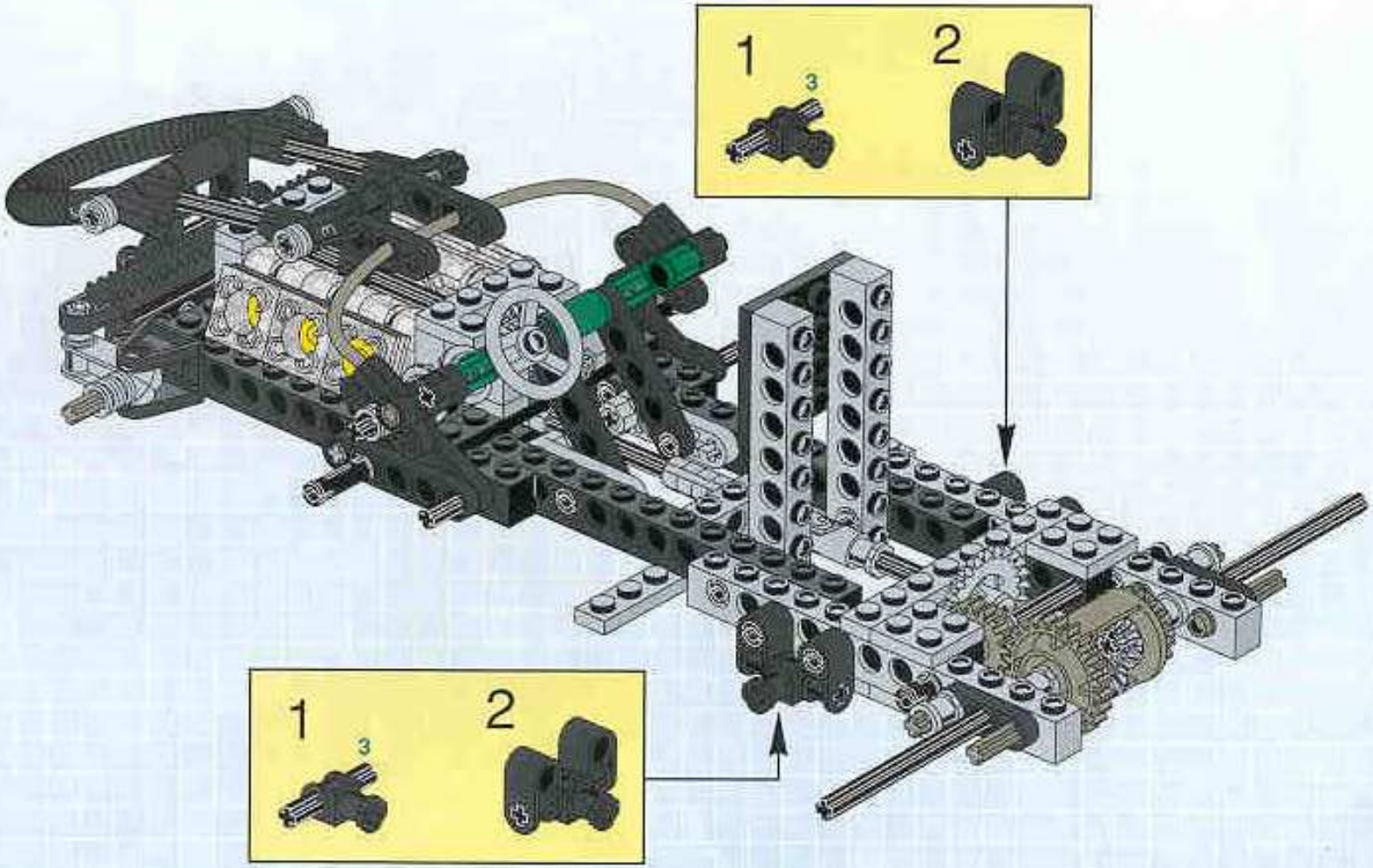

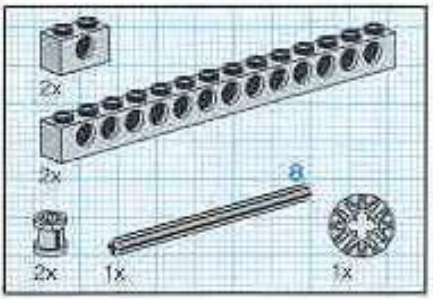

28

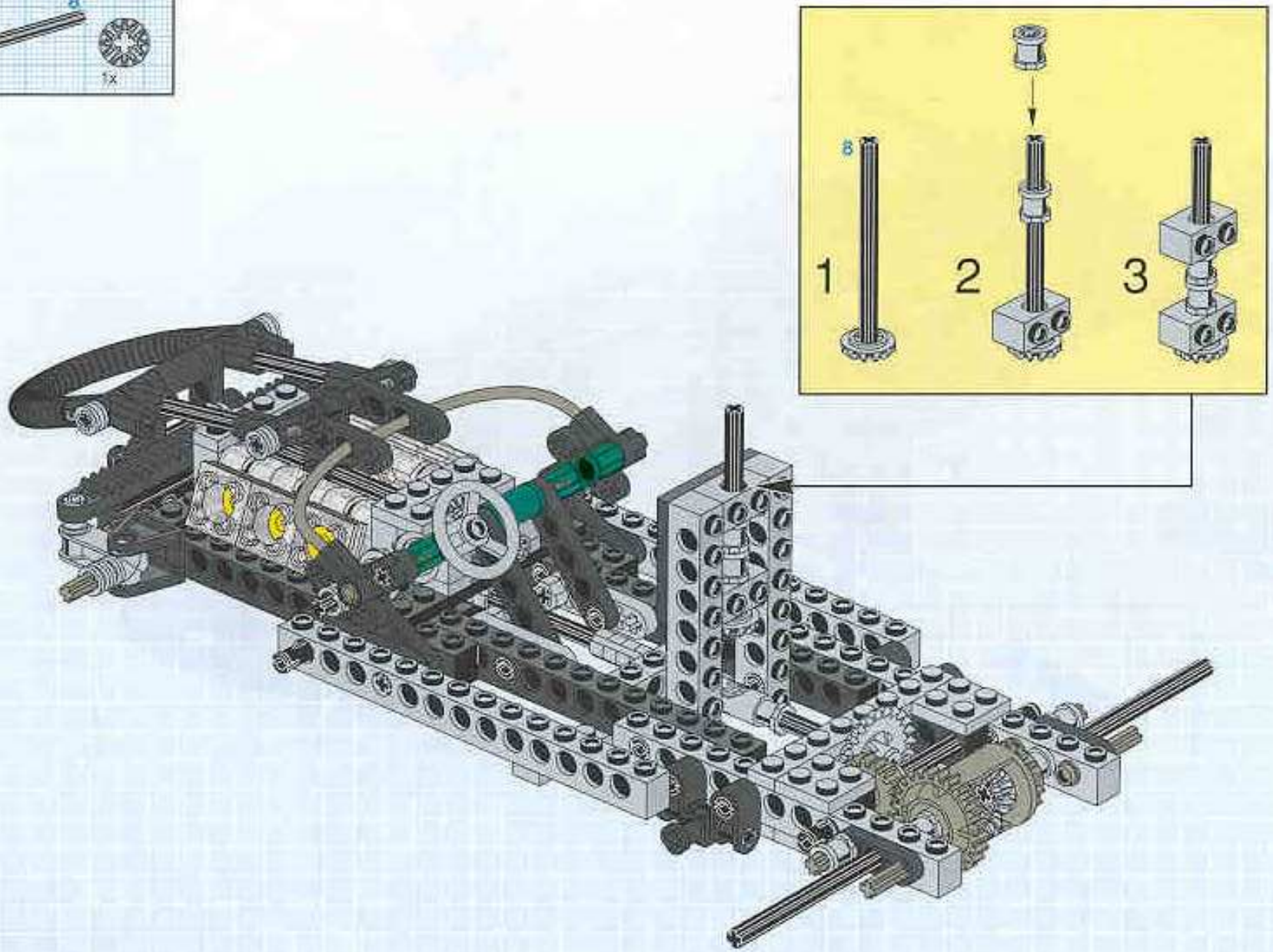

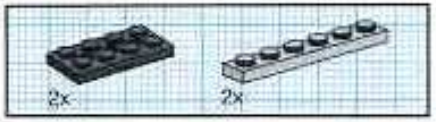

29

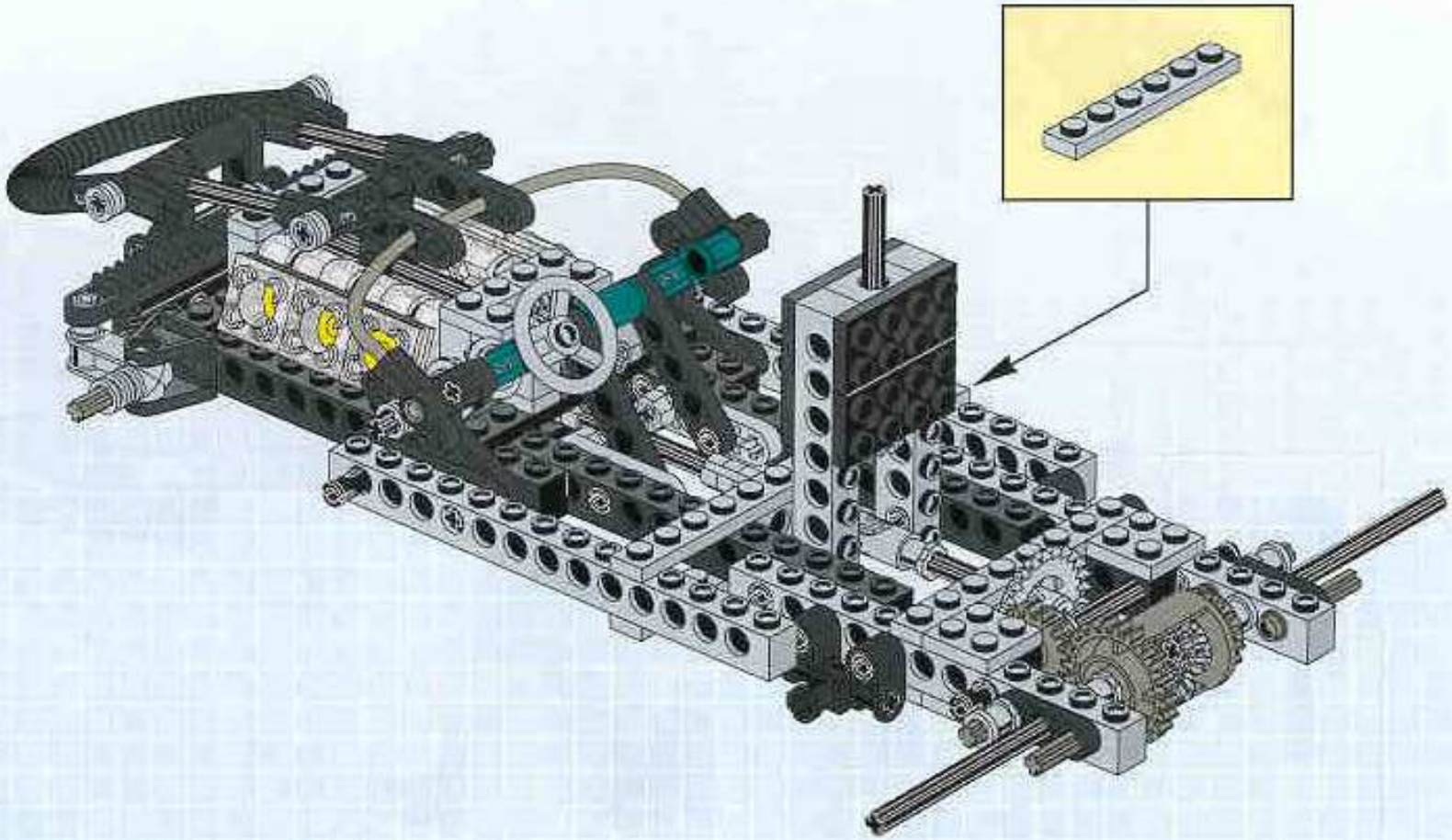

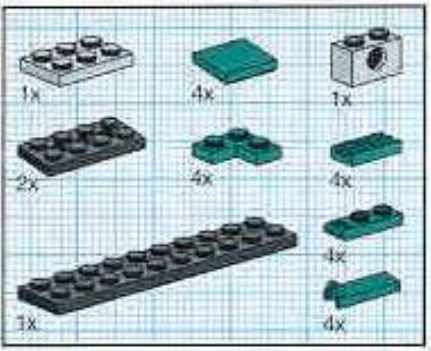

30

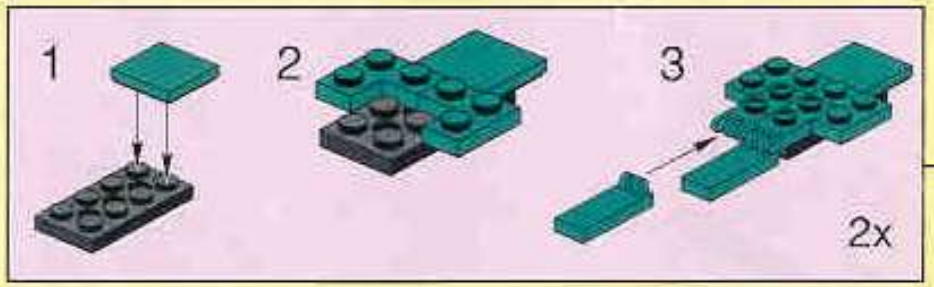

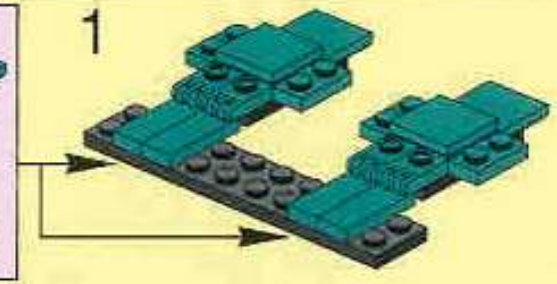

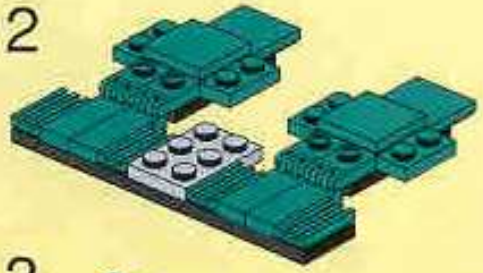

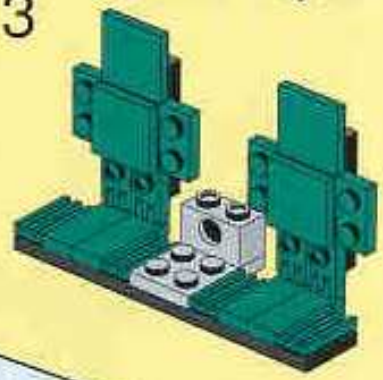

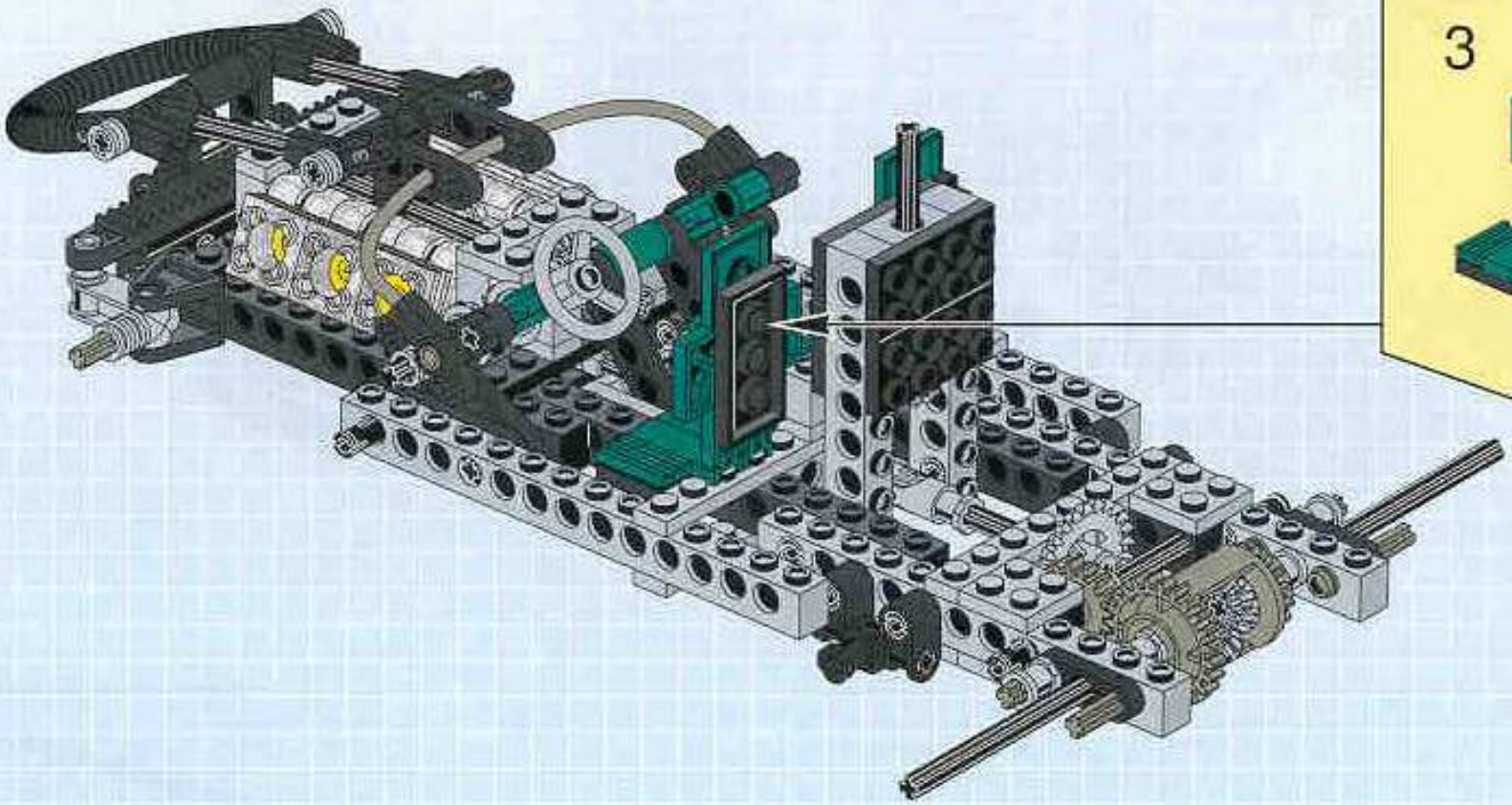

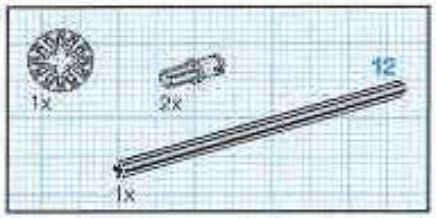

31

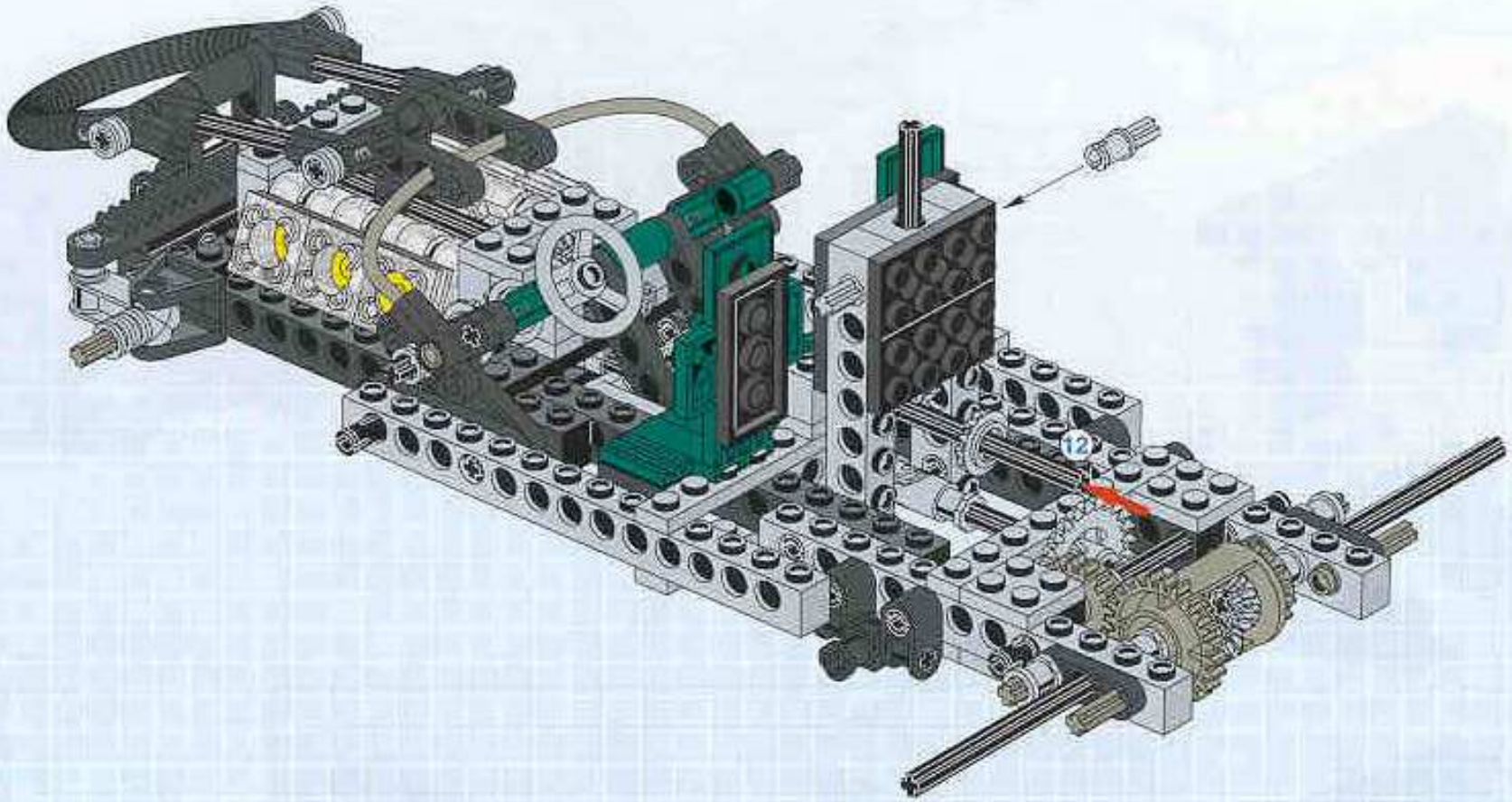

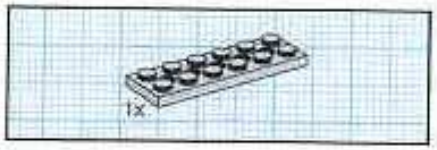

32

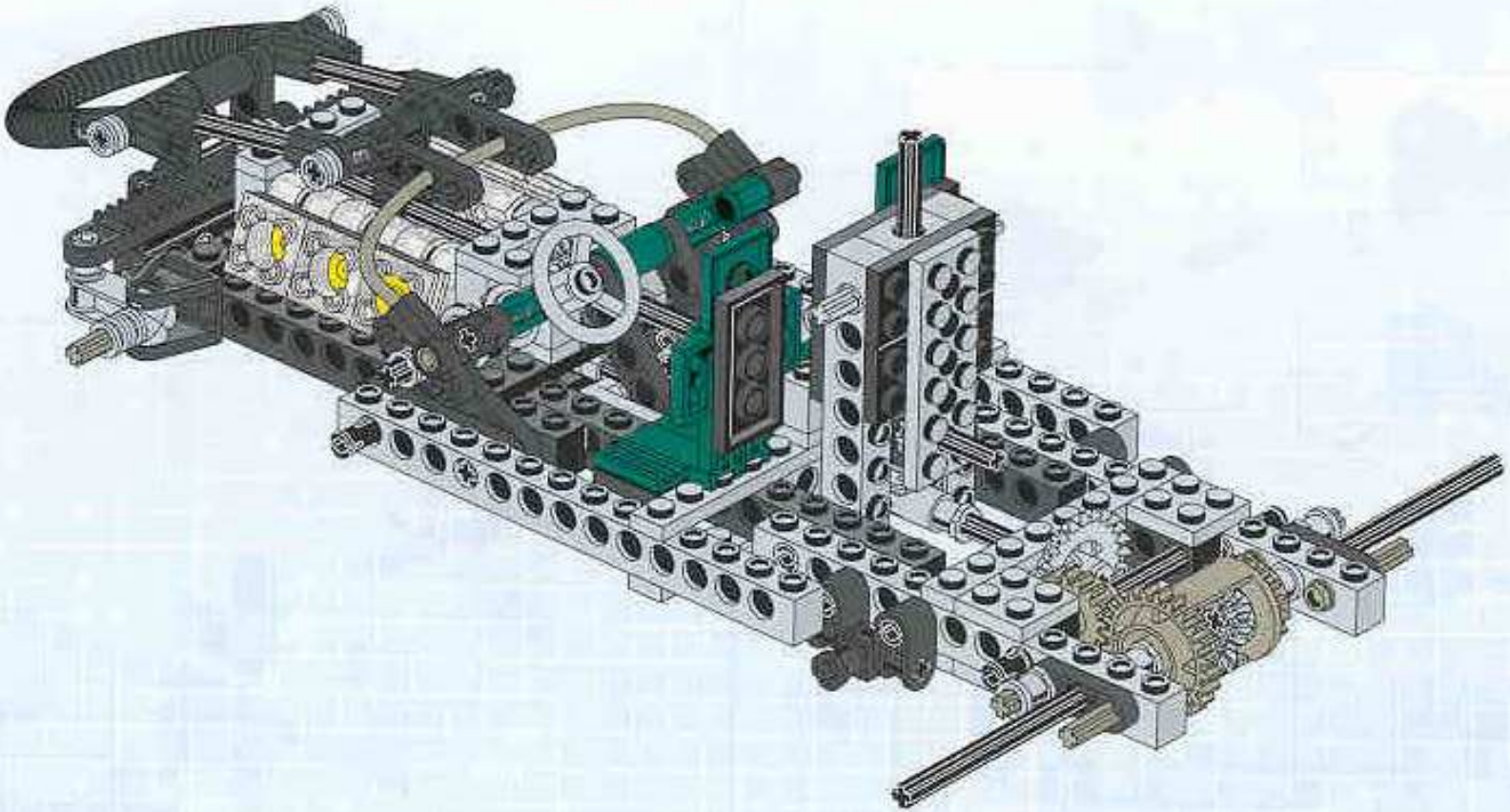

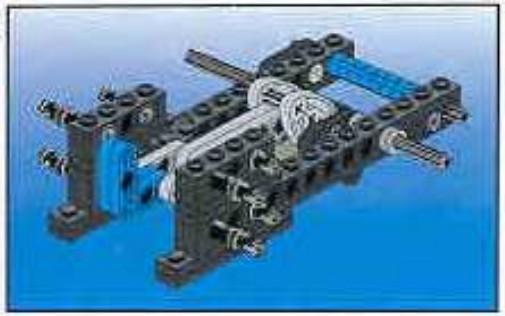

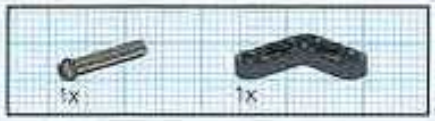

1

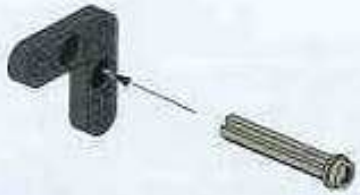

2

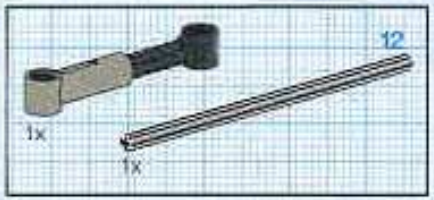

3

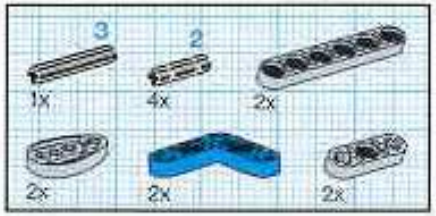

6

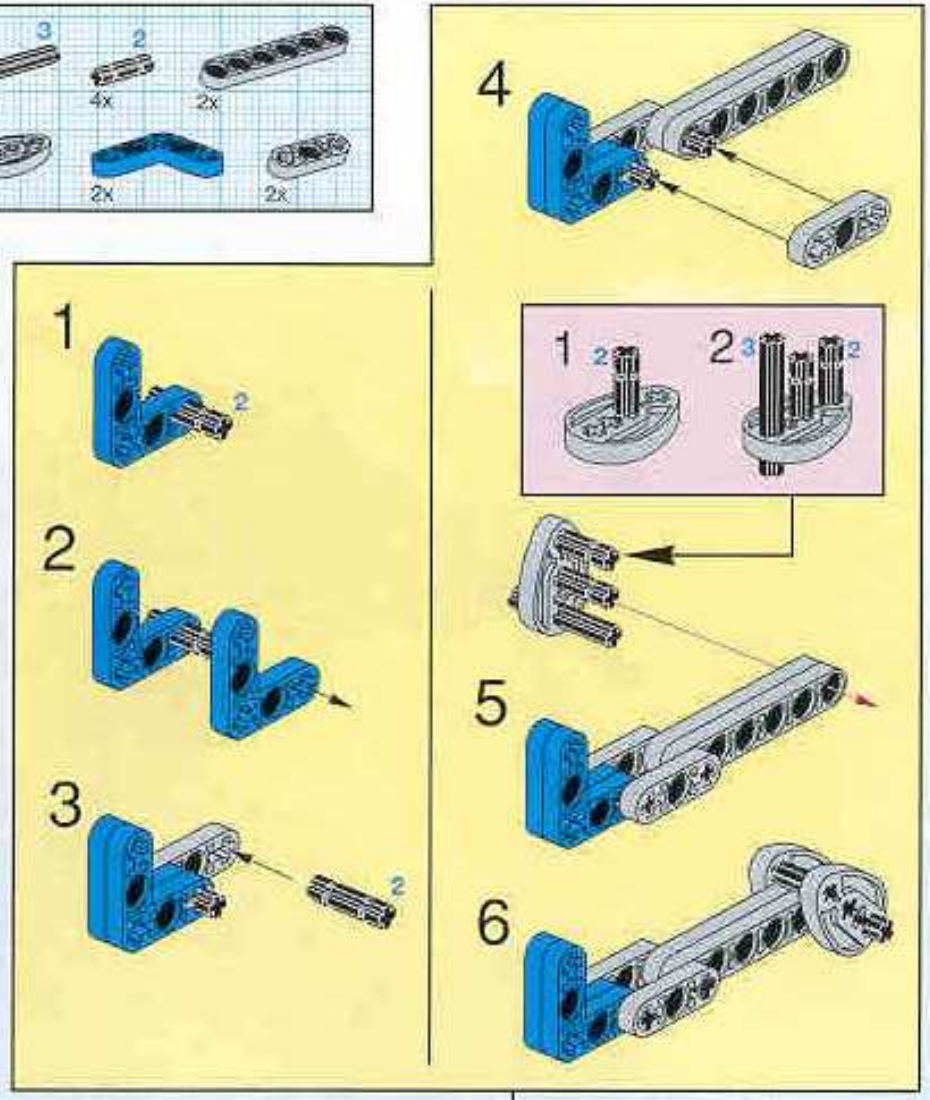

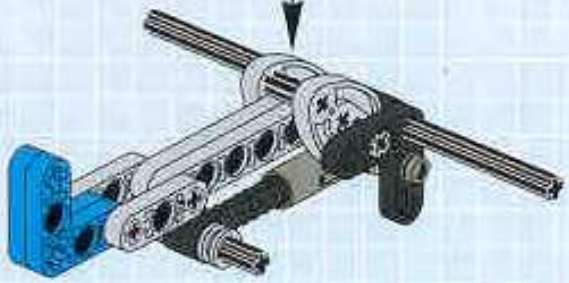

4

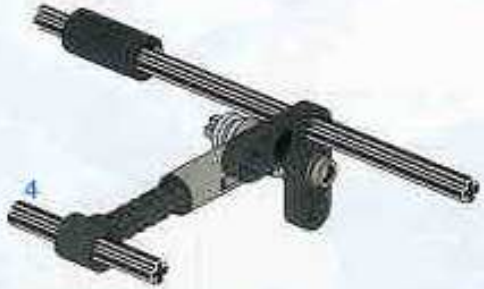

5

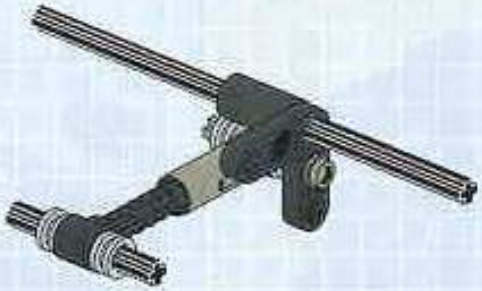

7

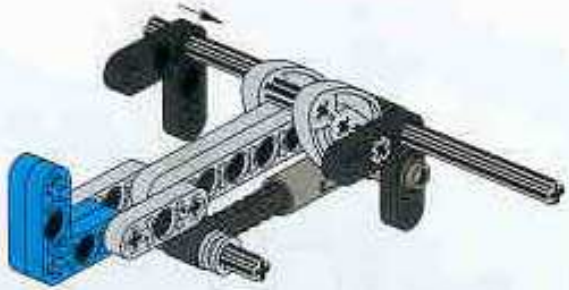

8

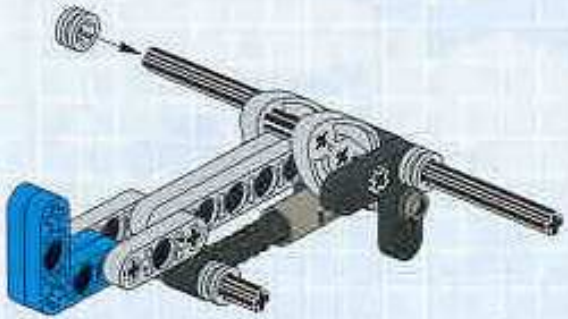

9

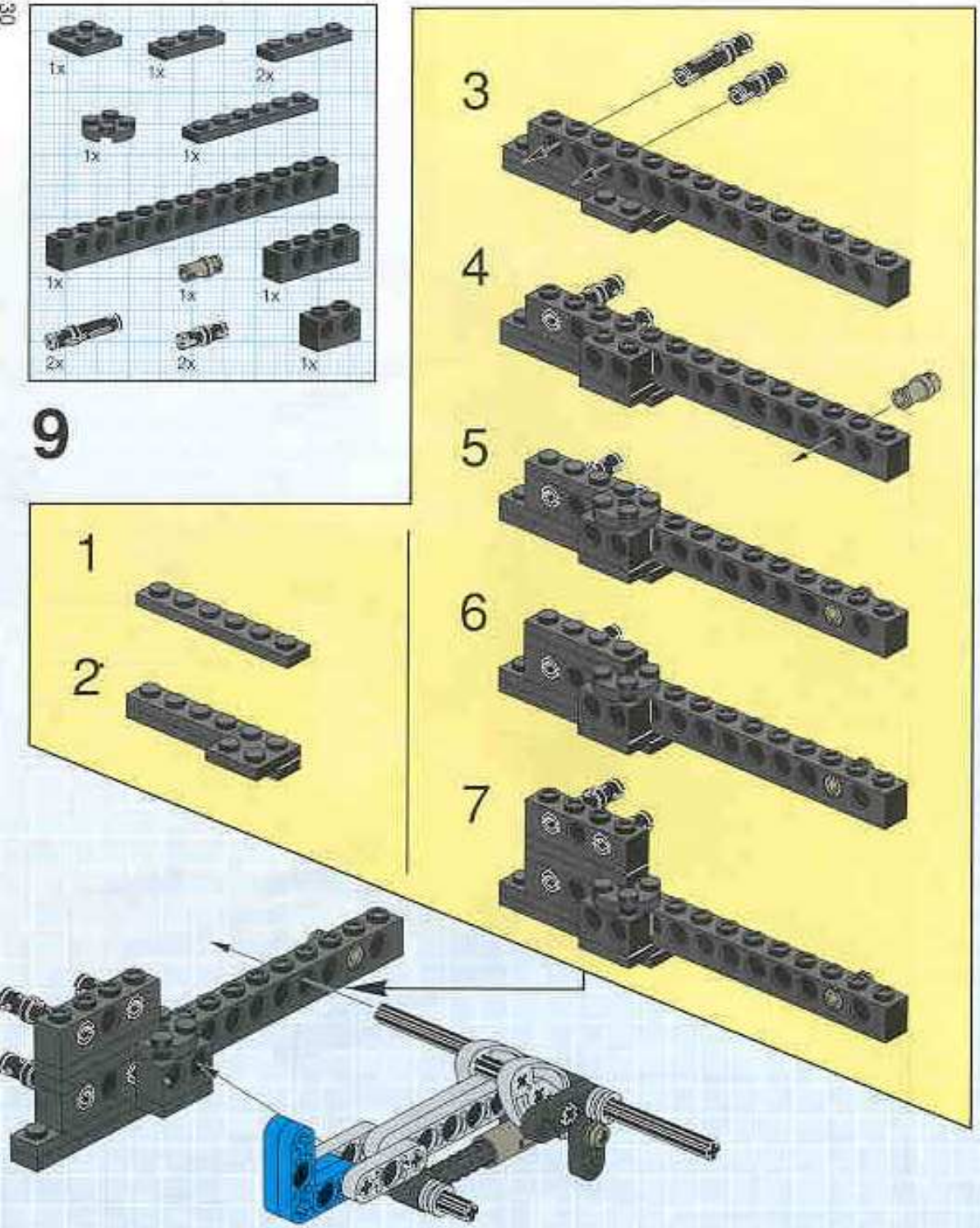

10

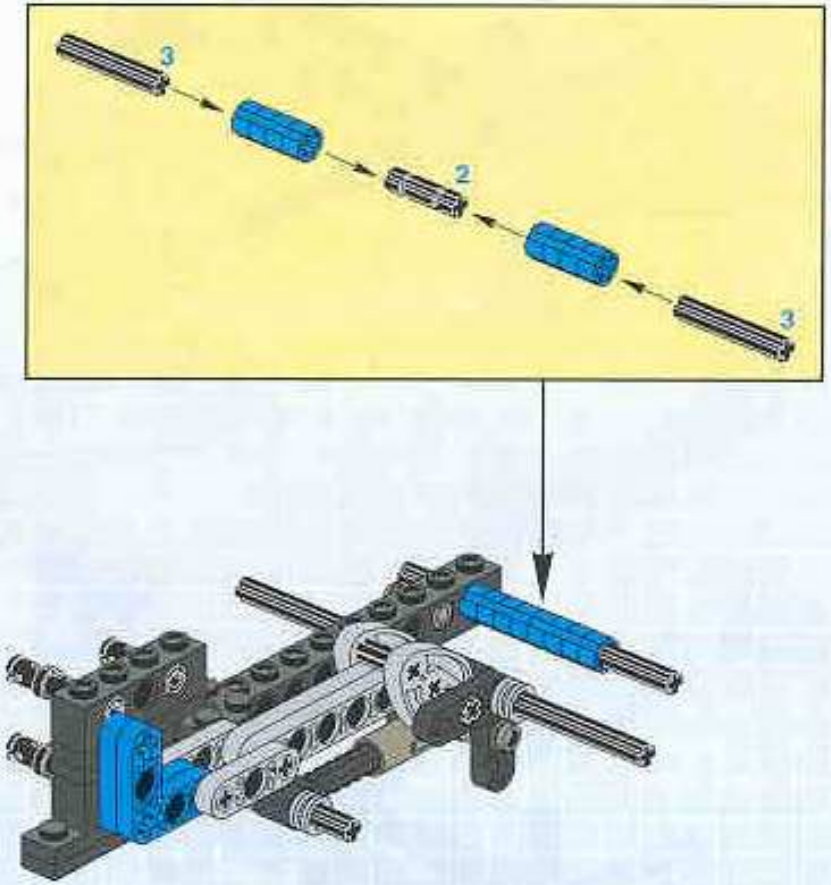

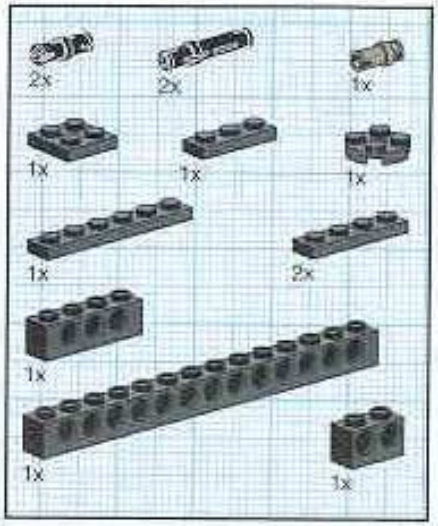

11

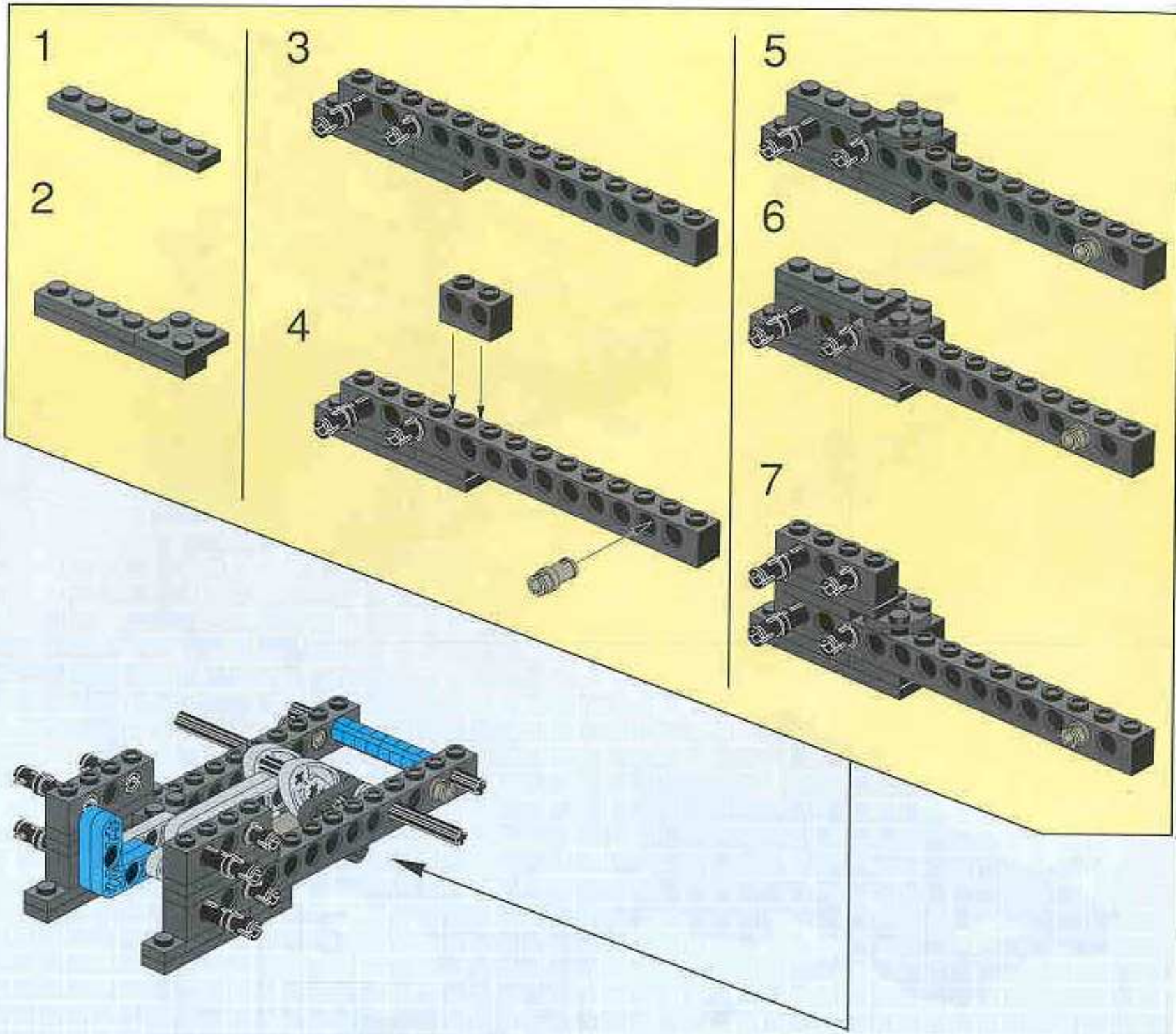

12

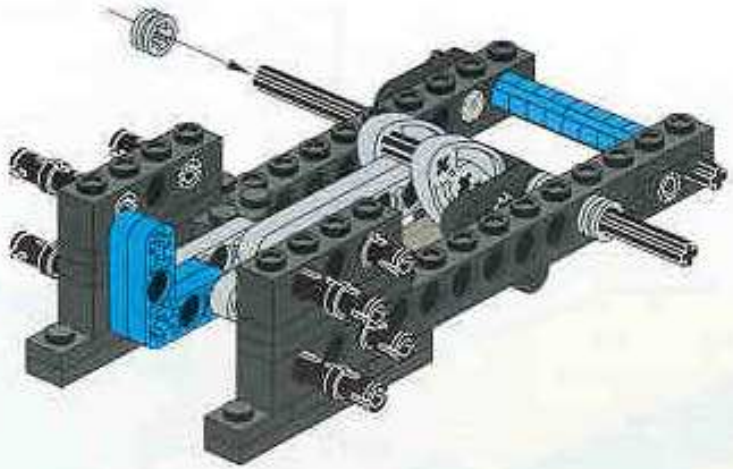

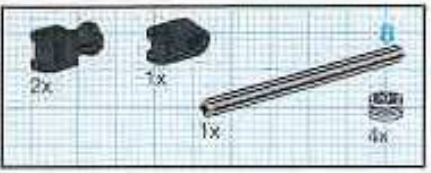

34

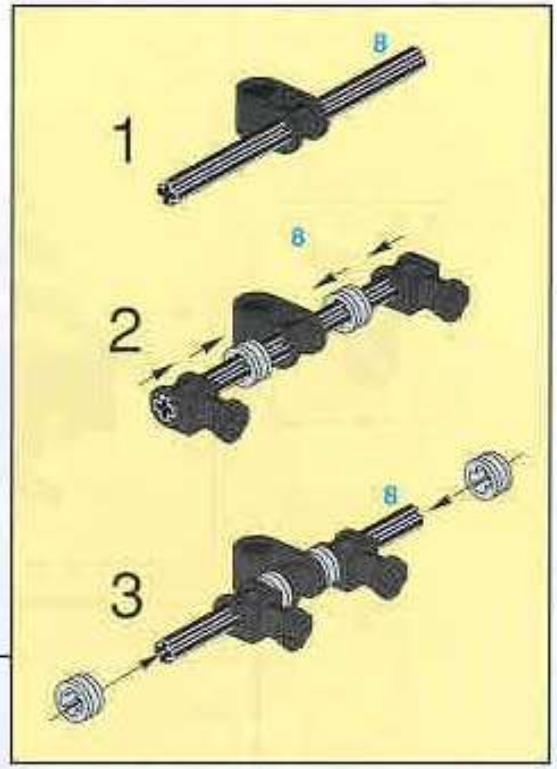

35

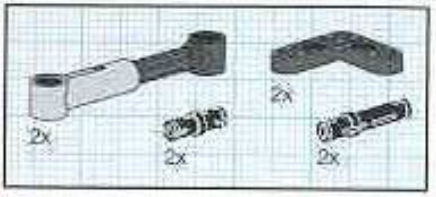

36

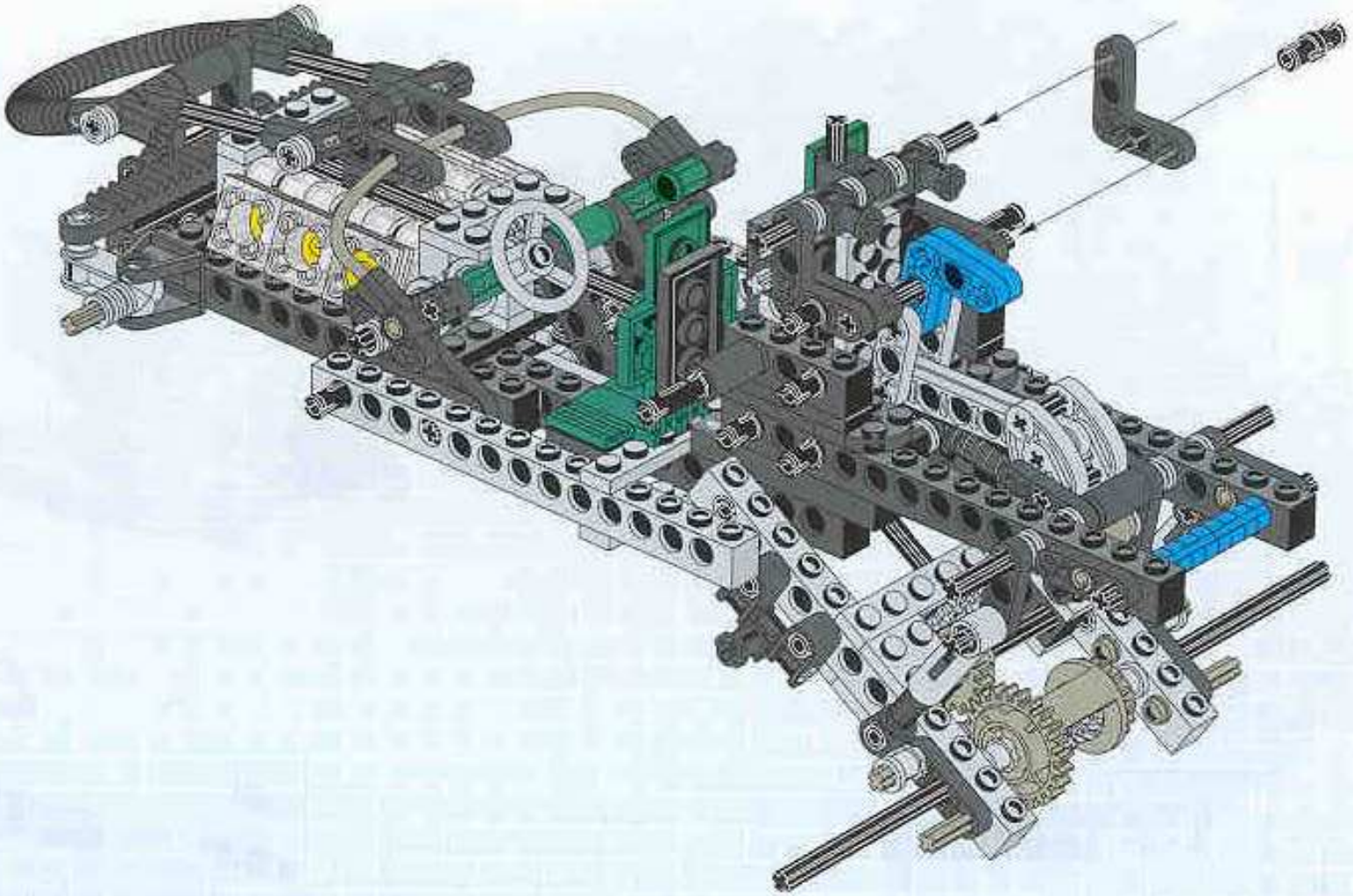

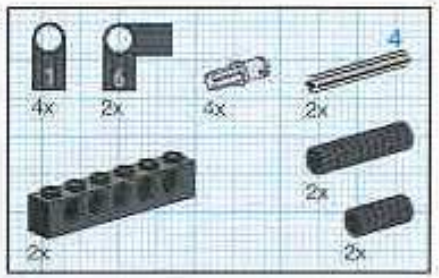

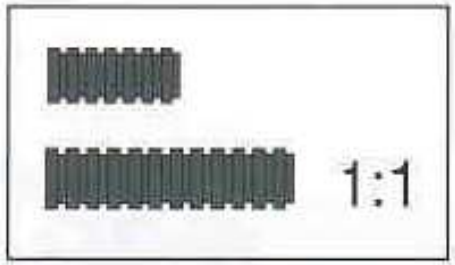

37

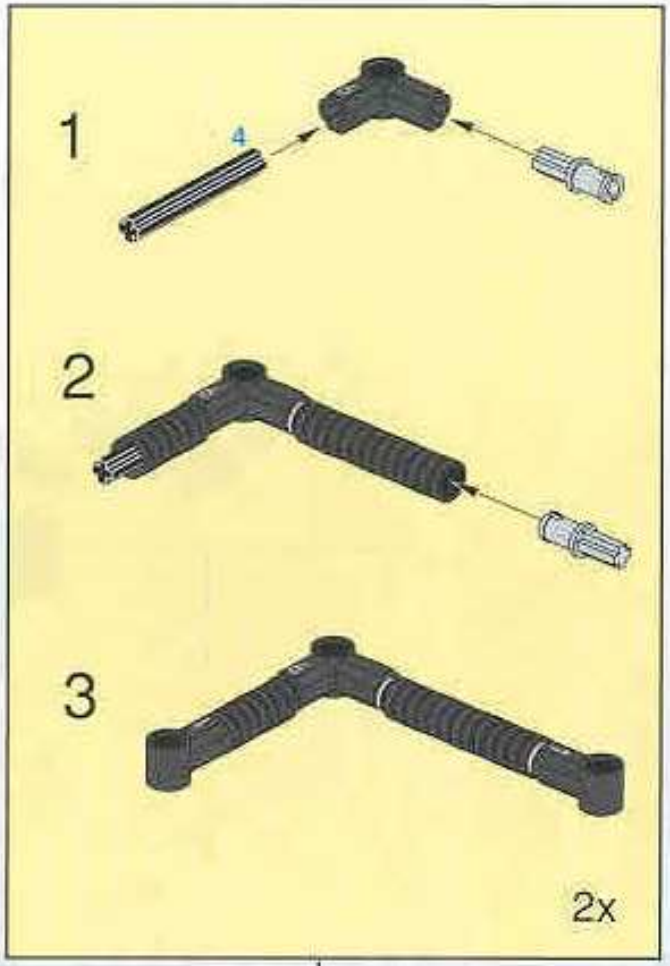

38

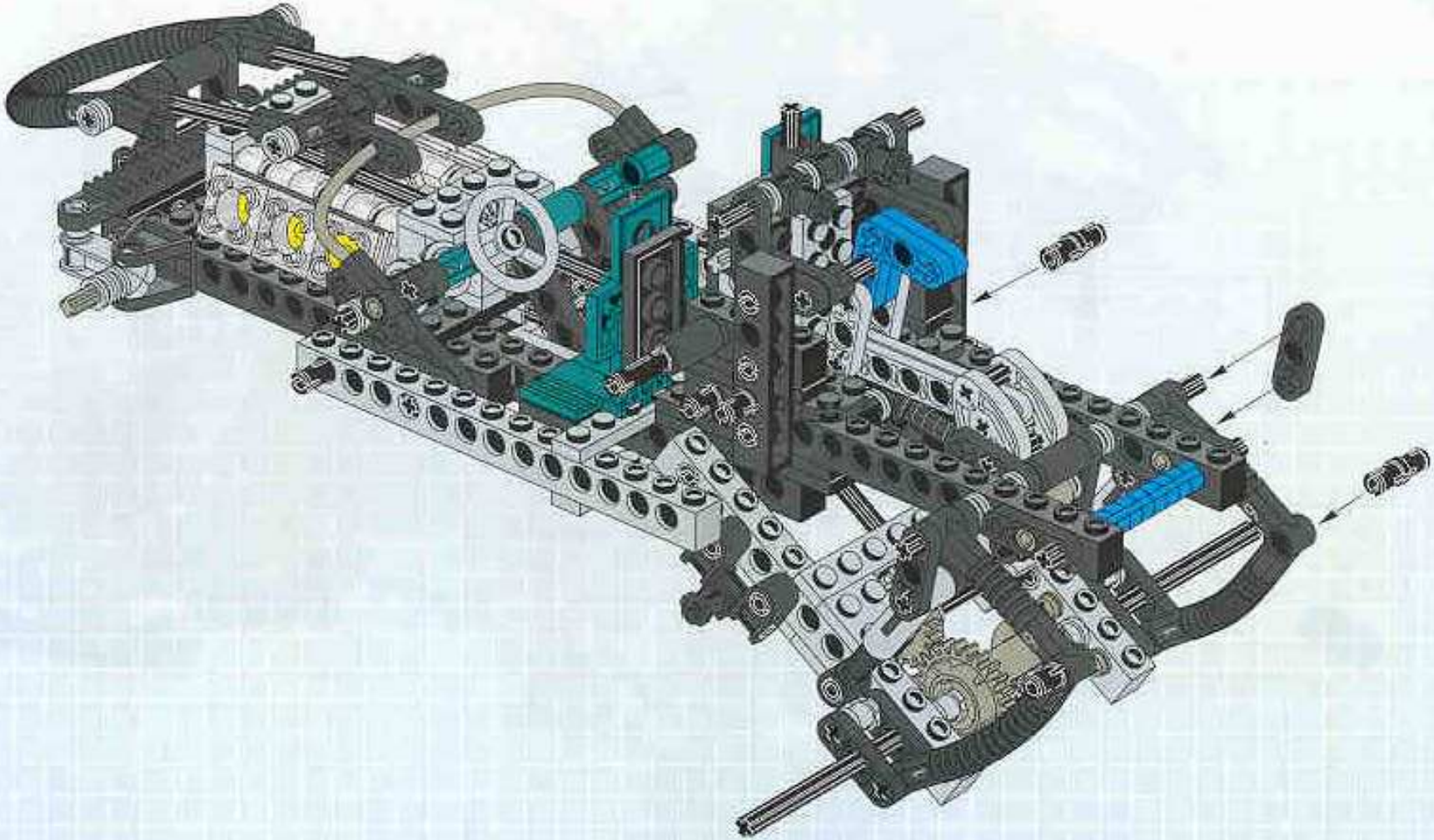

39

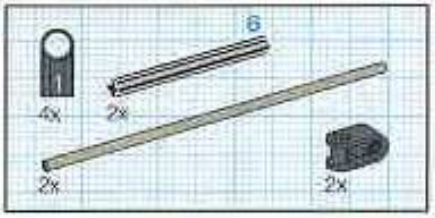

40

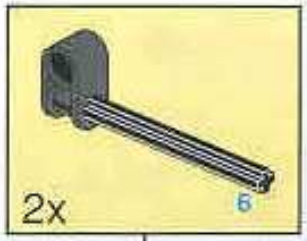

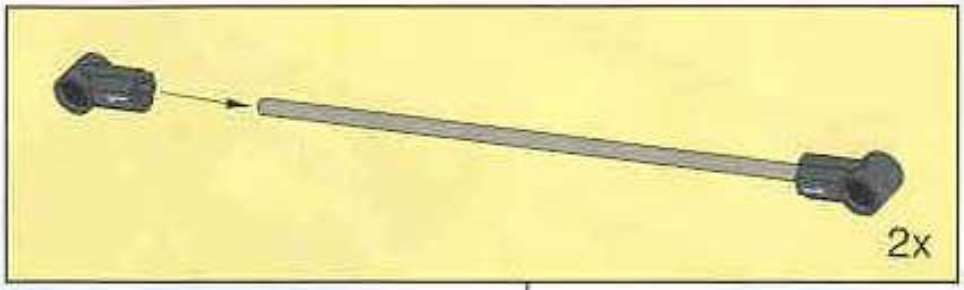

41

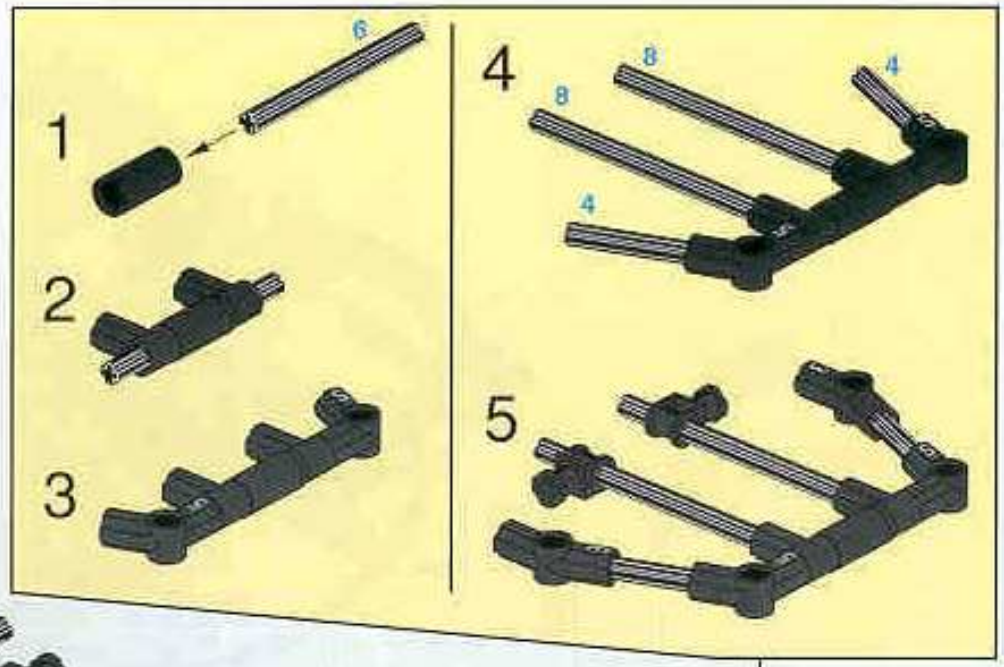

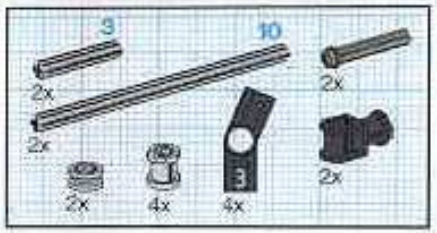

42

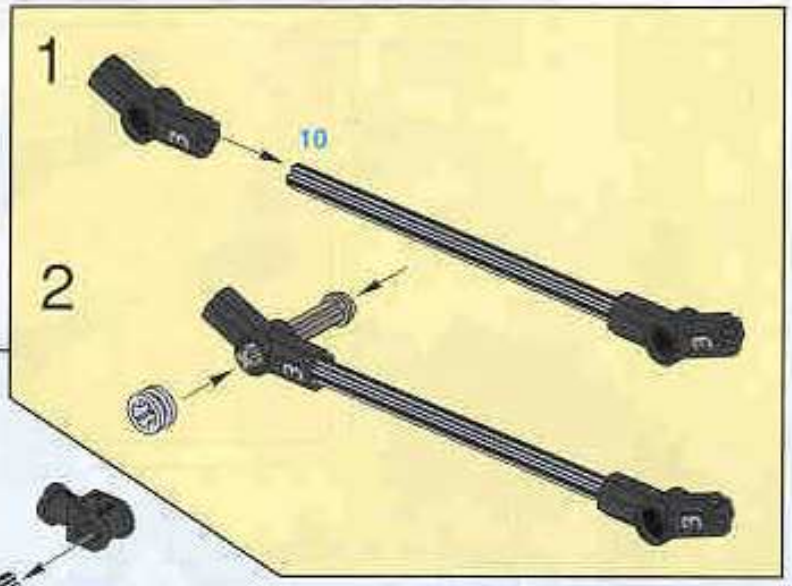

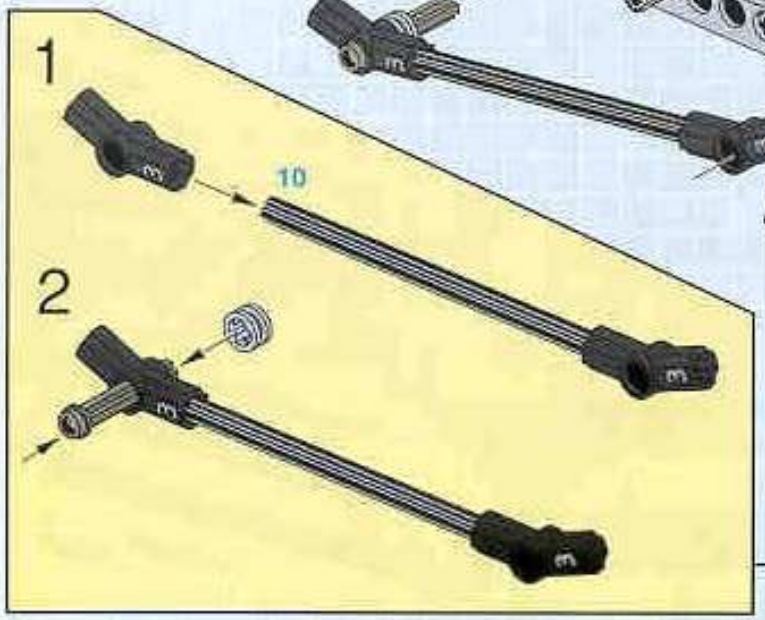

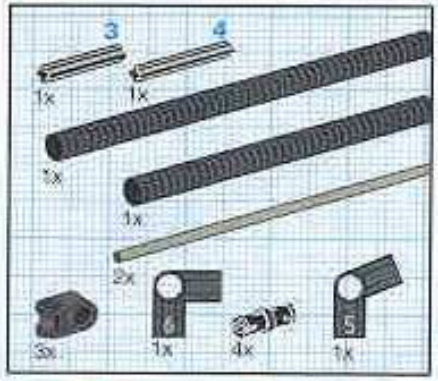

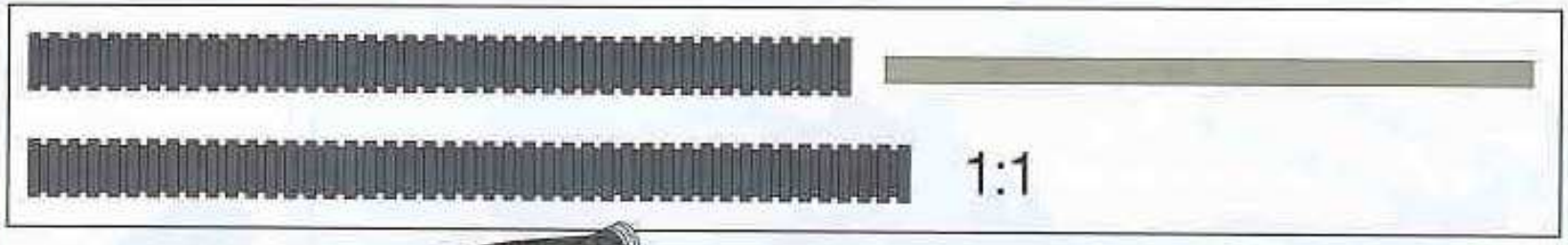

43

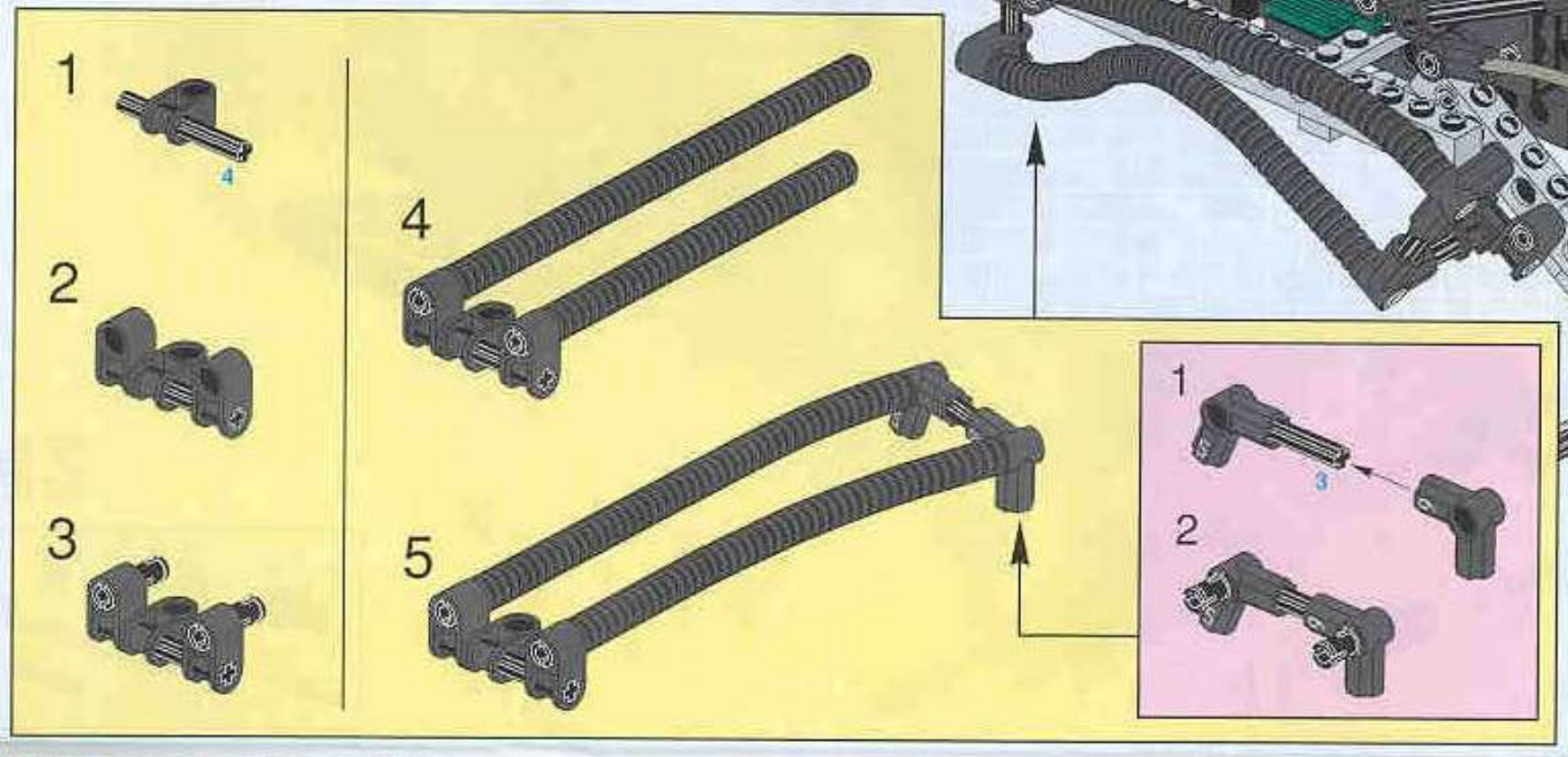

44

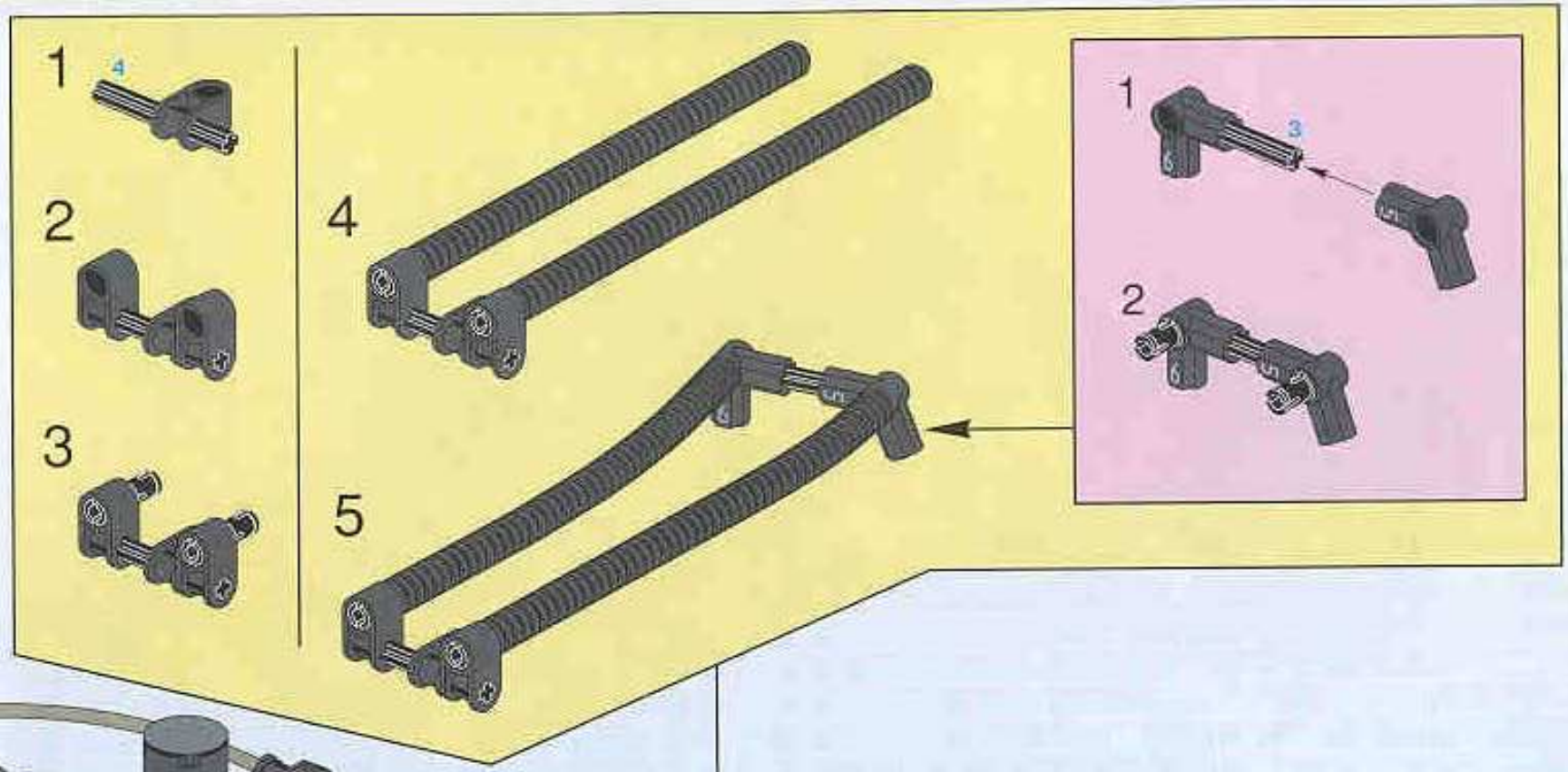

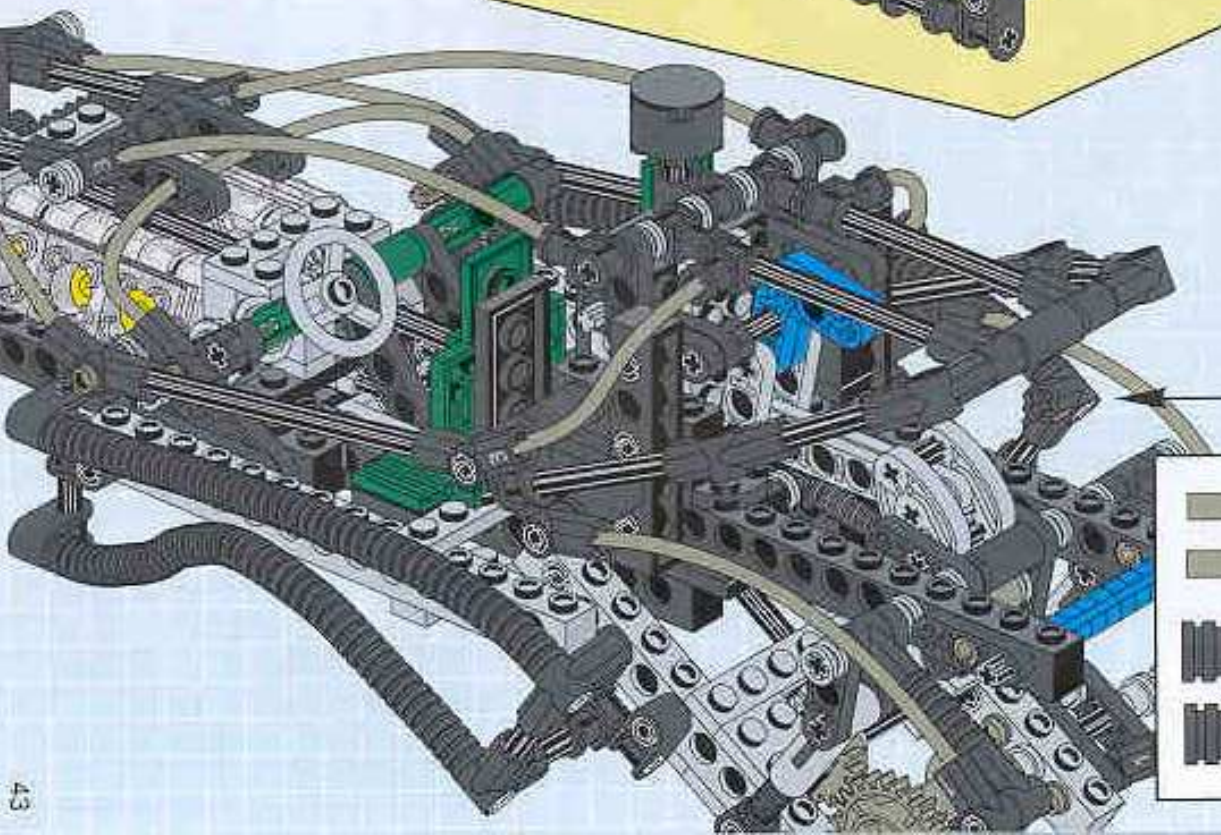

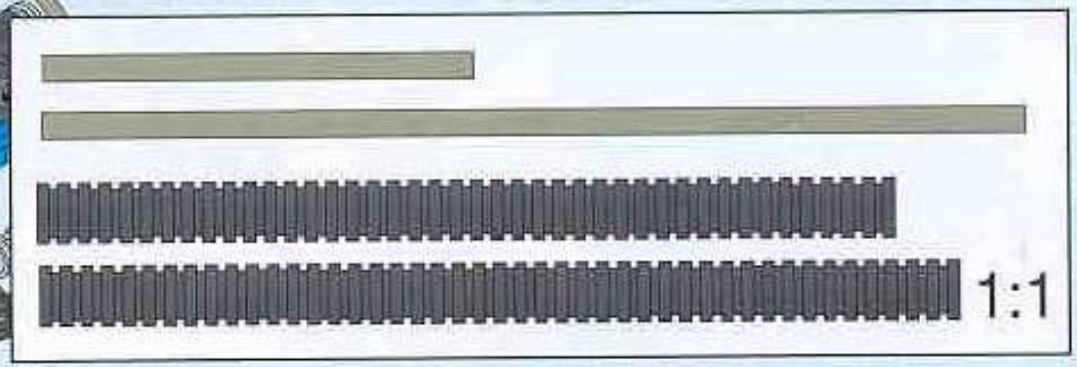

45

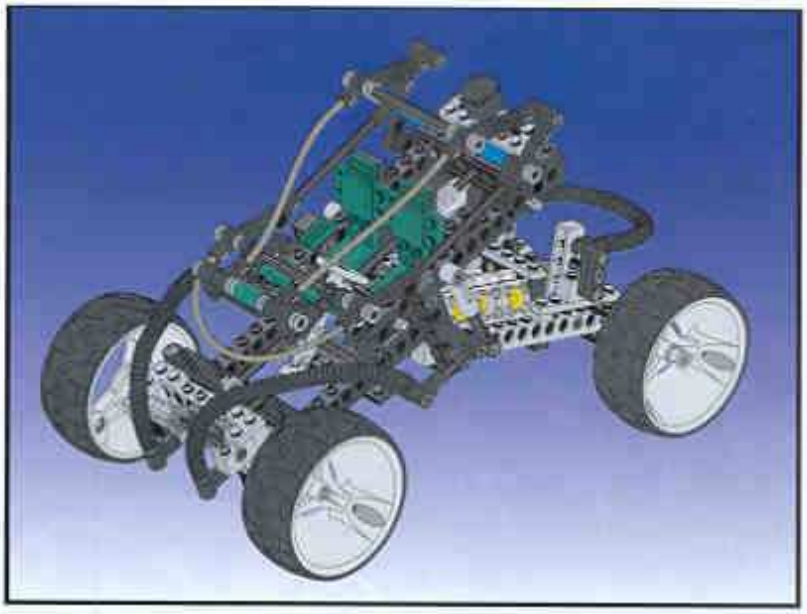

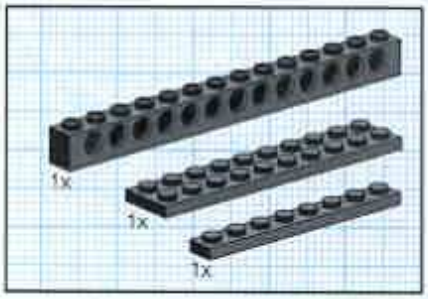

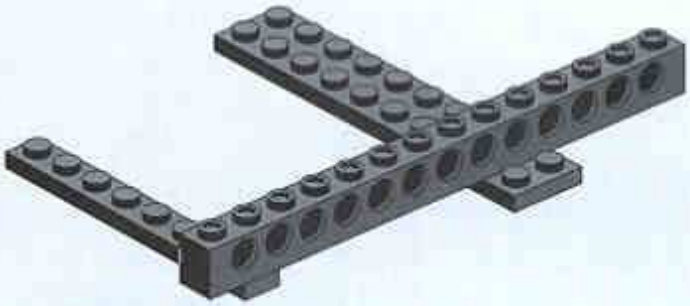

1

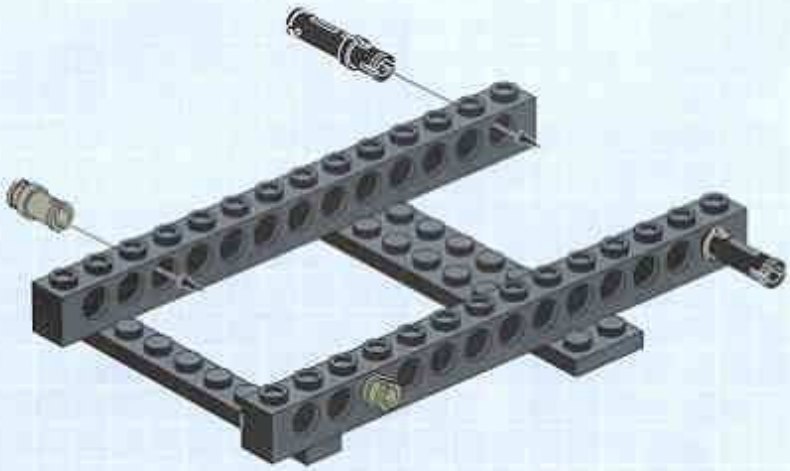

2

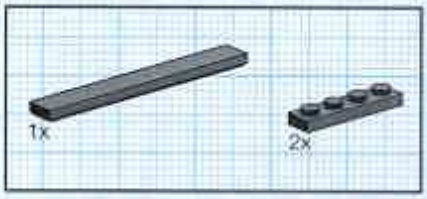

3

4

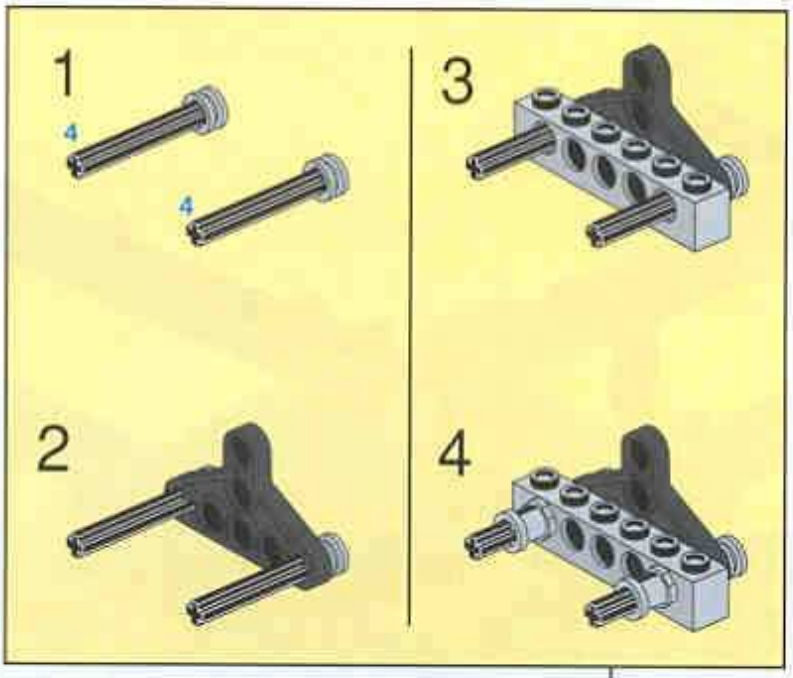

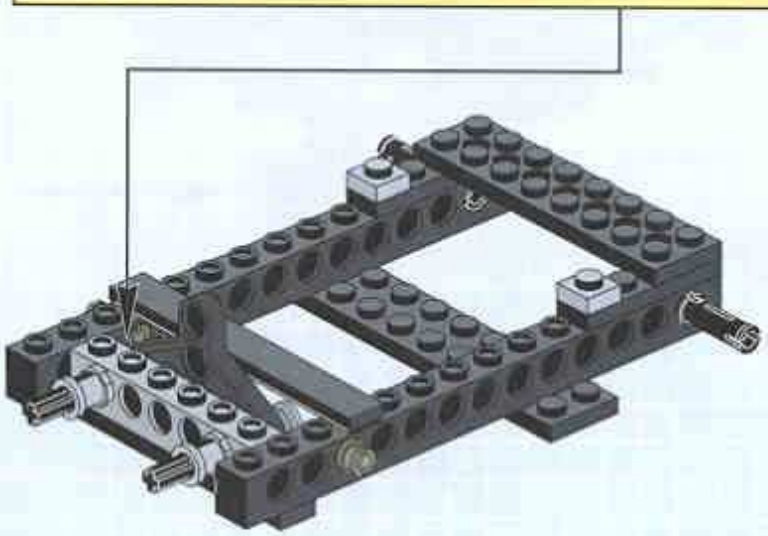

5

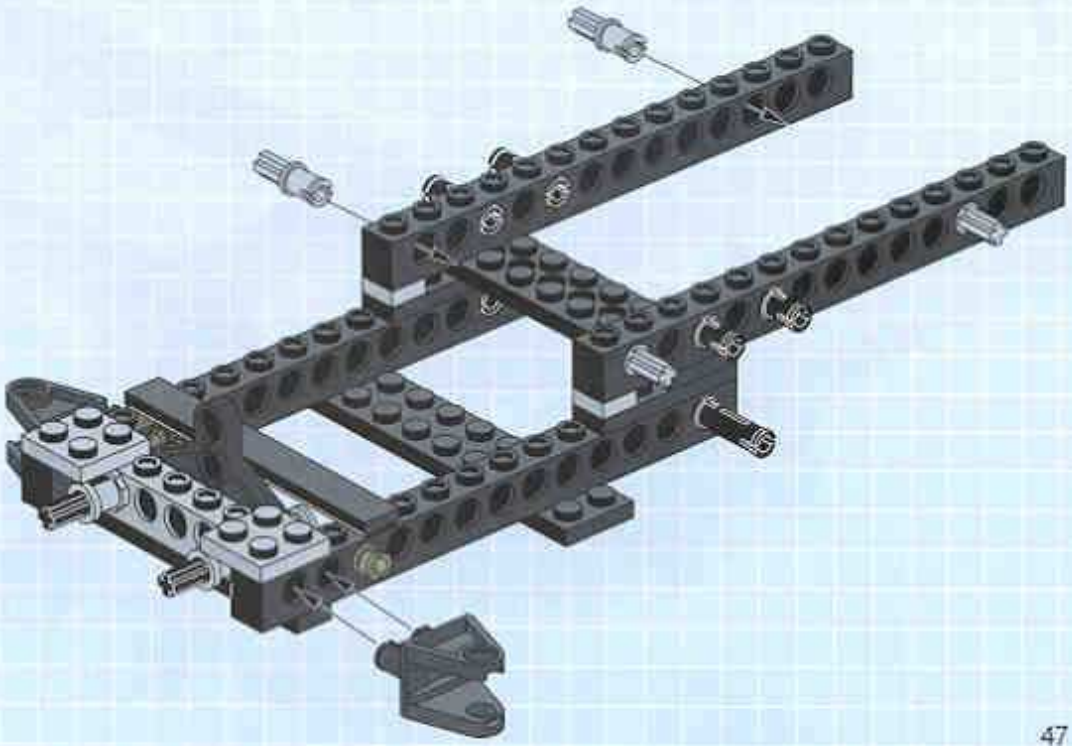

6

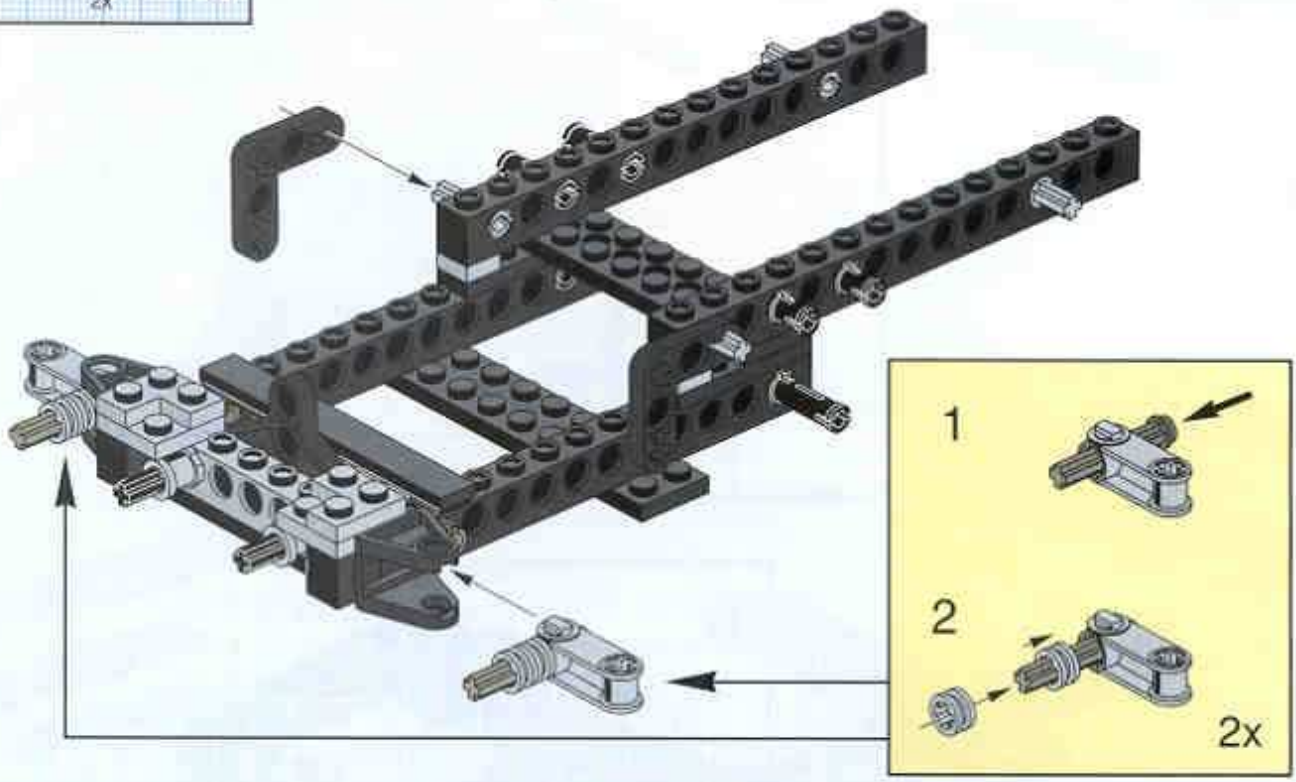

7

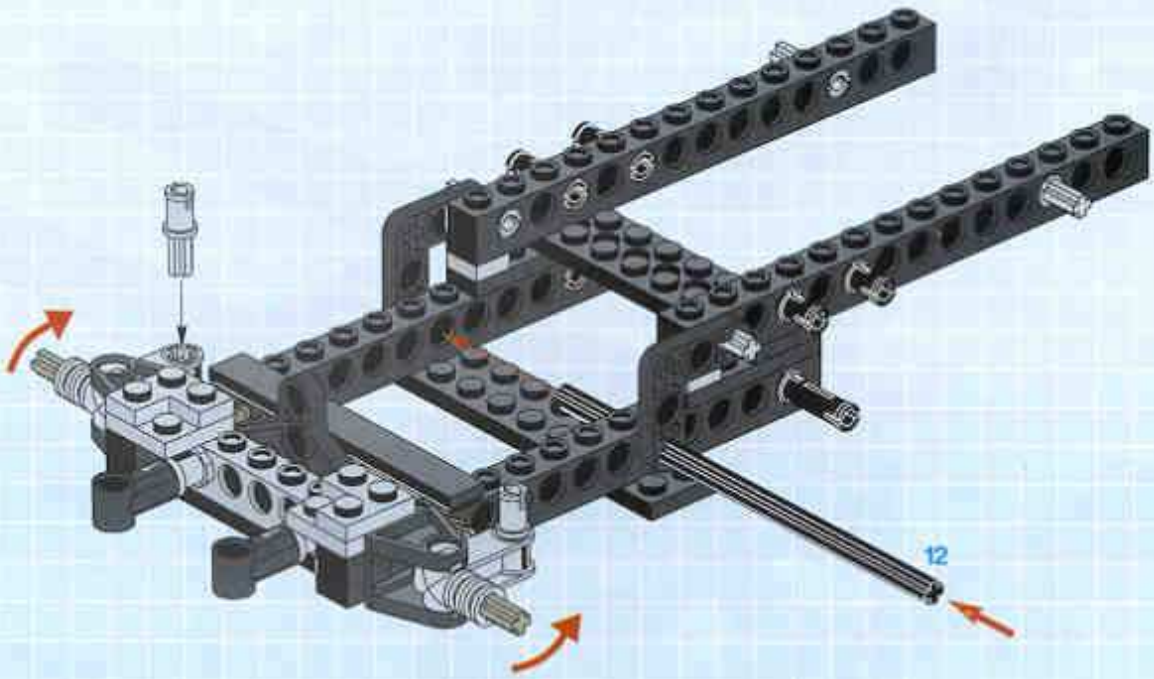

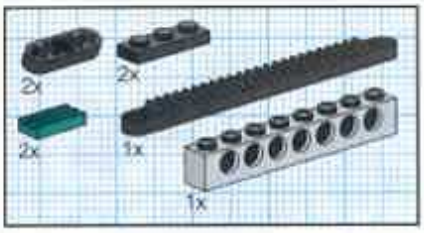

8

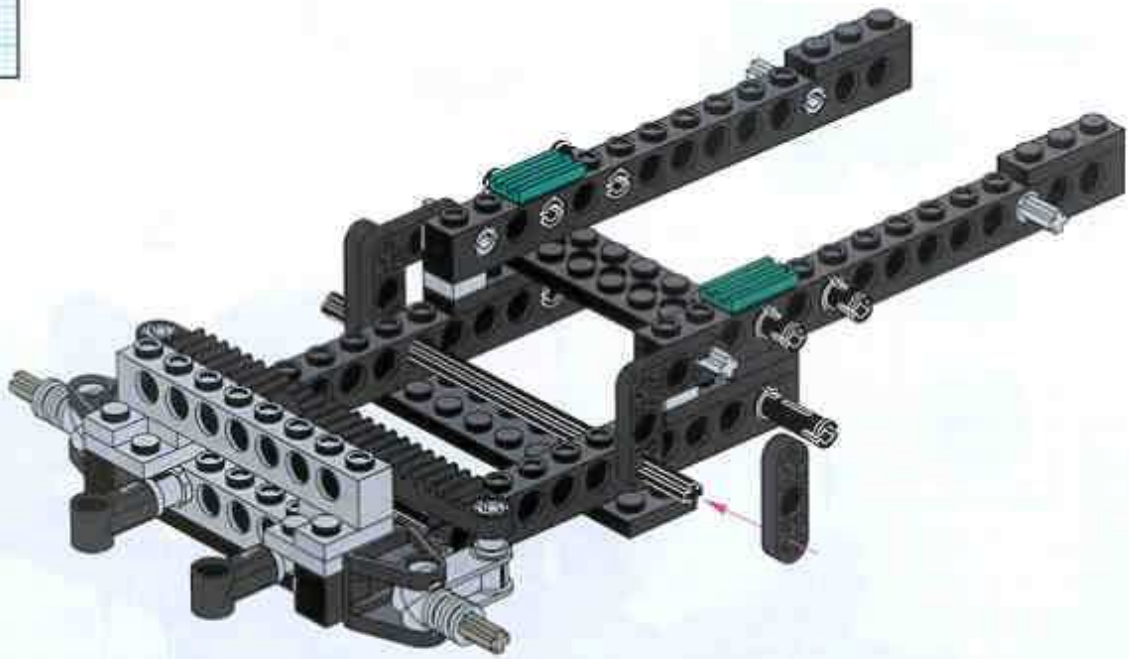

9

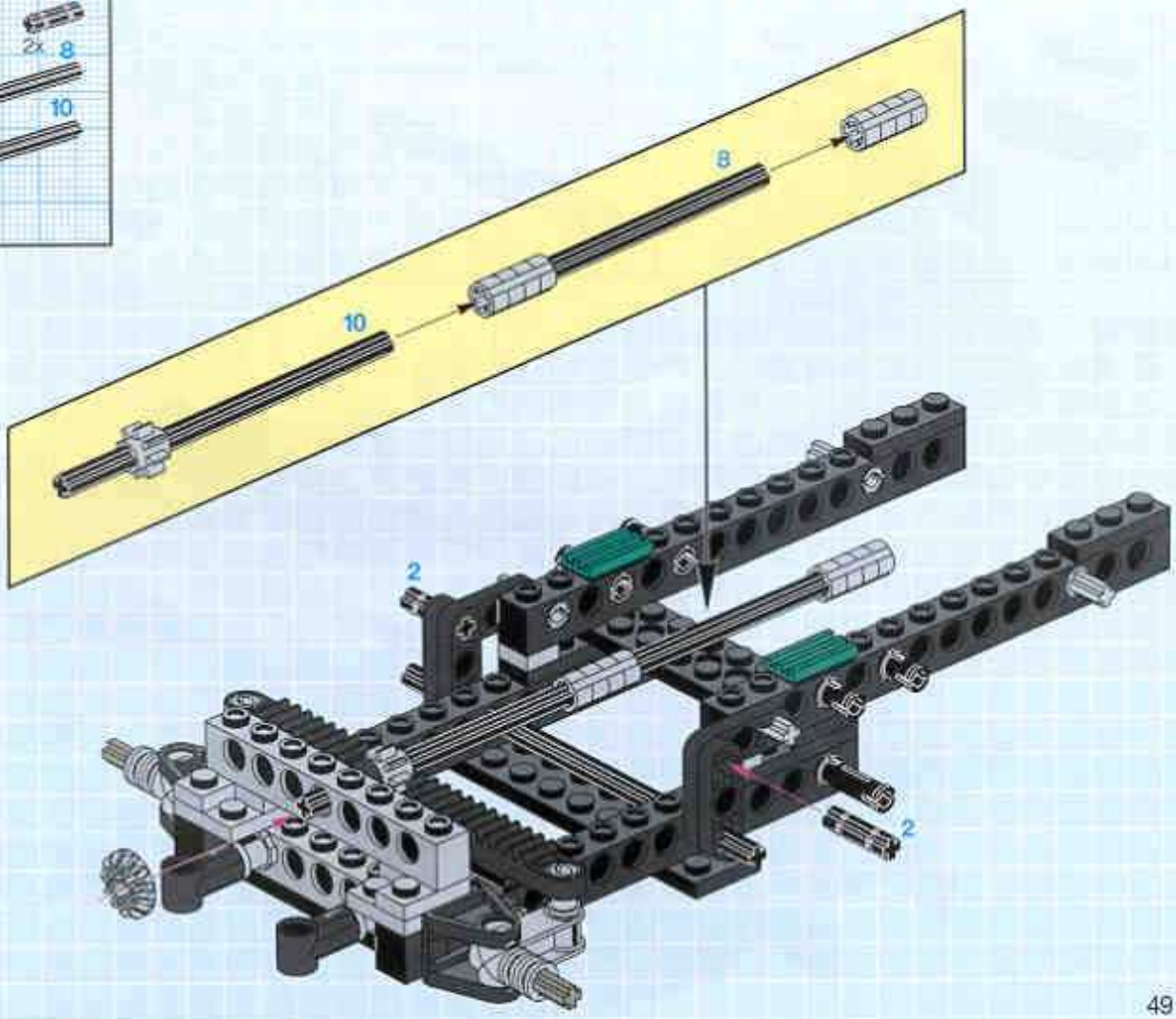

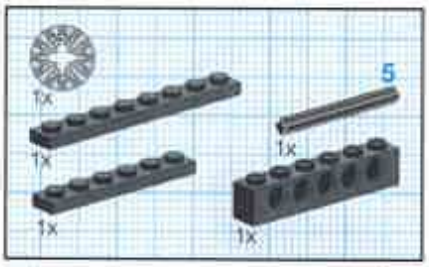

10

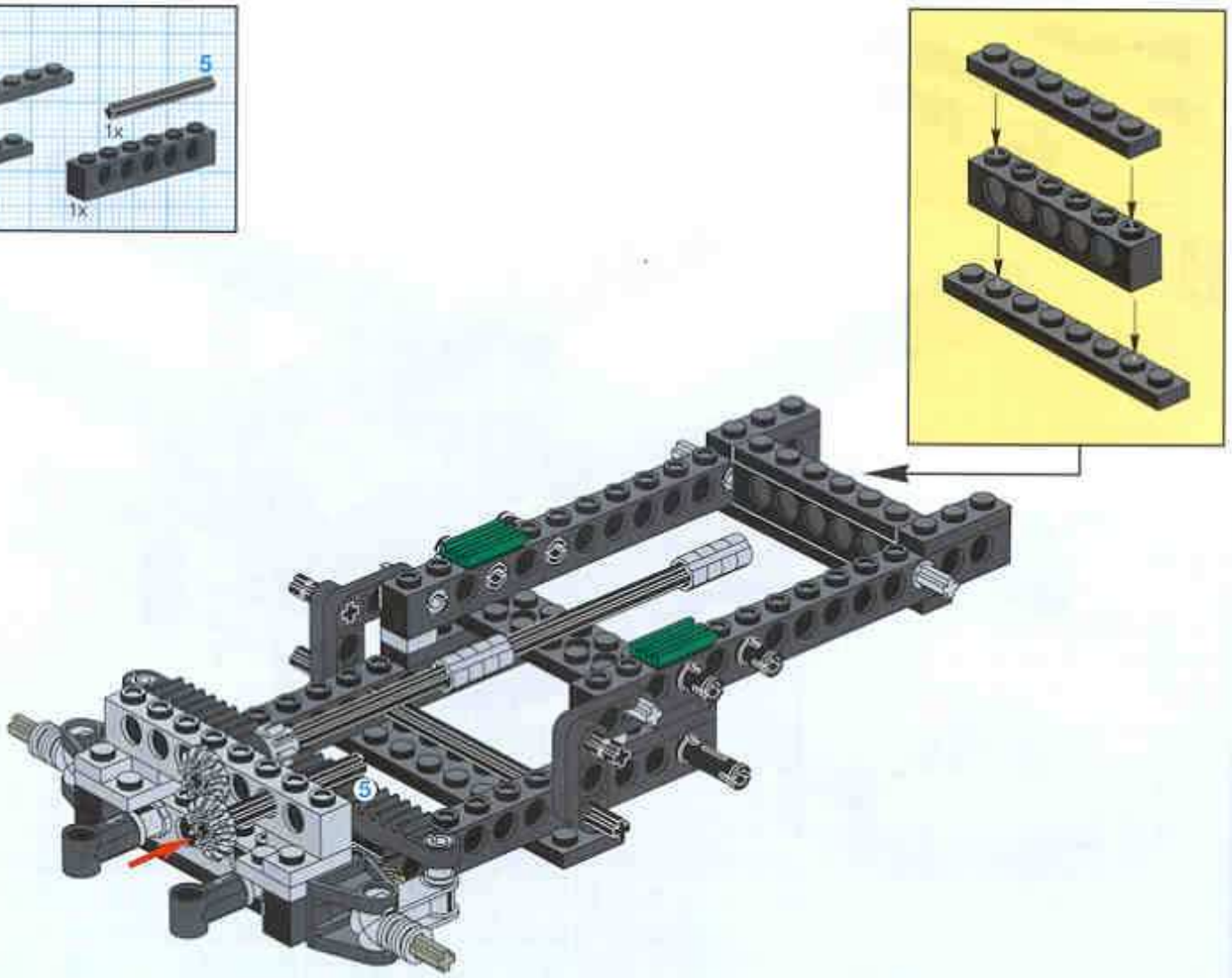

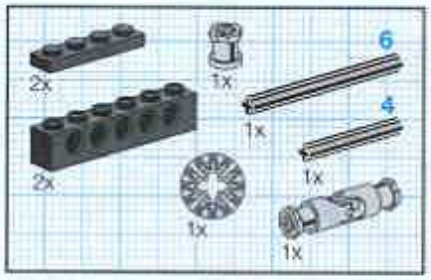

11

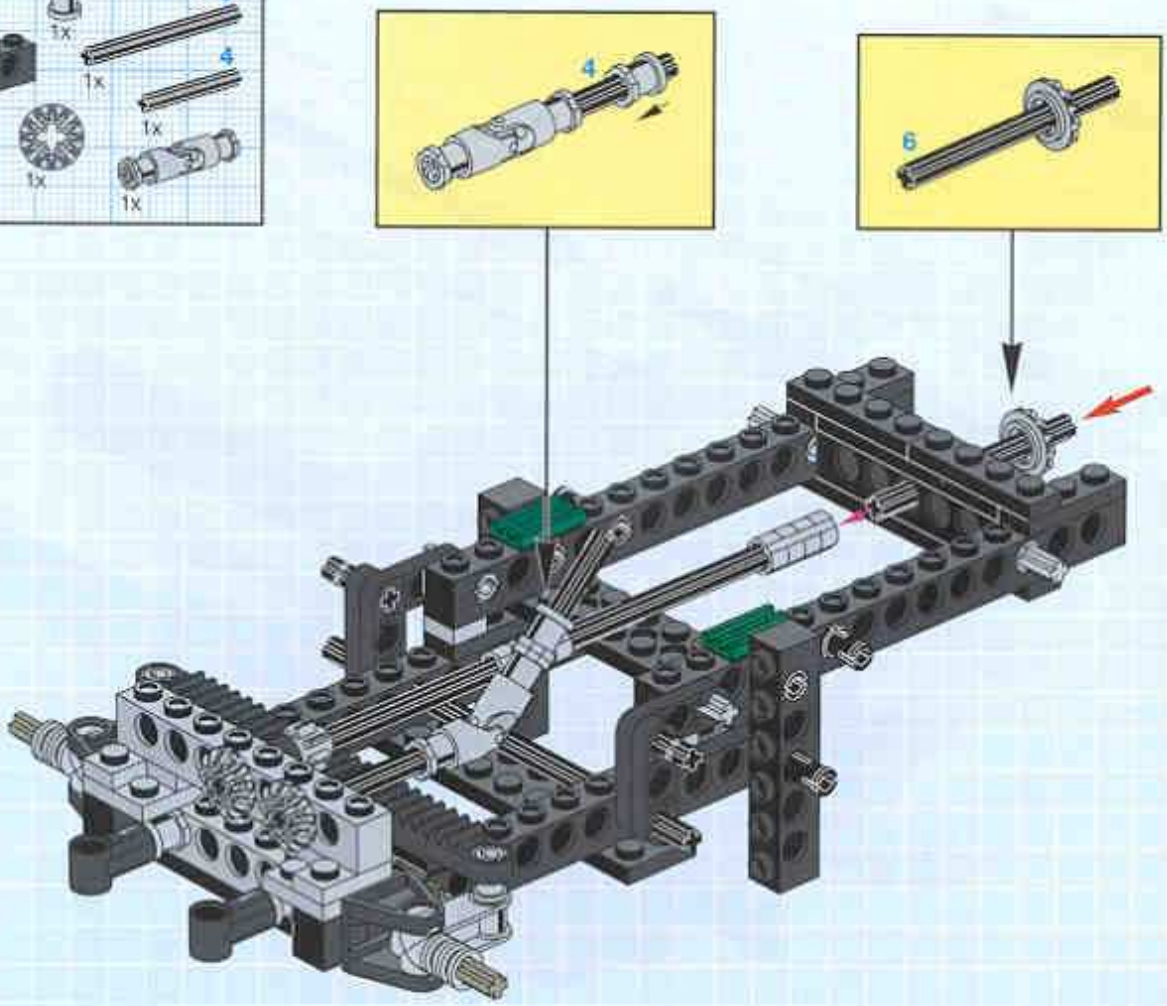

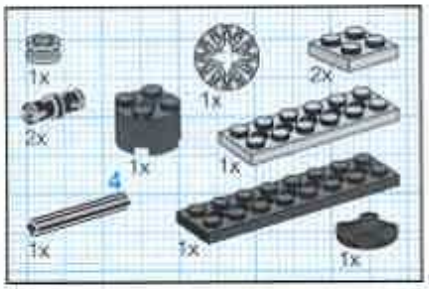

12

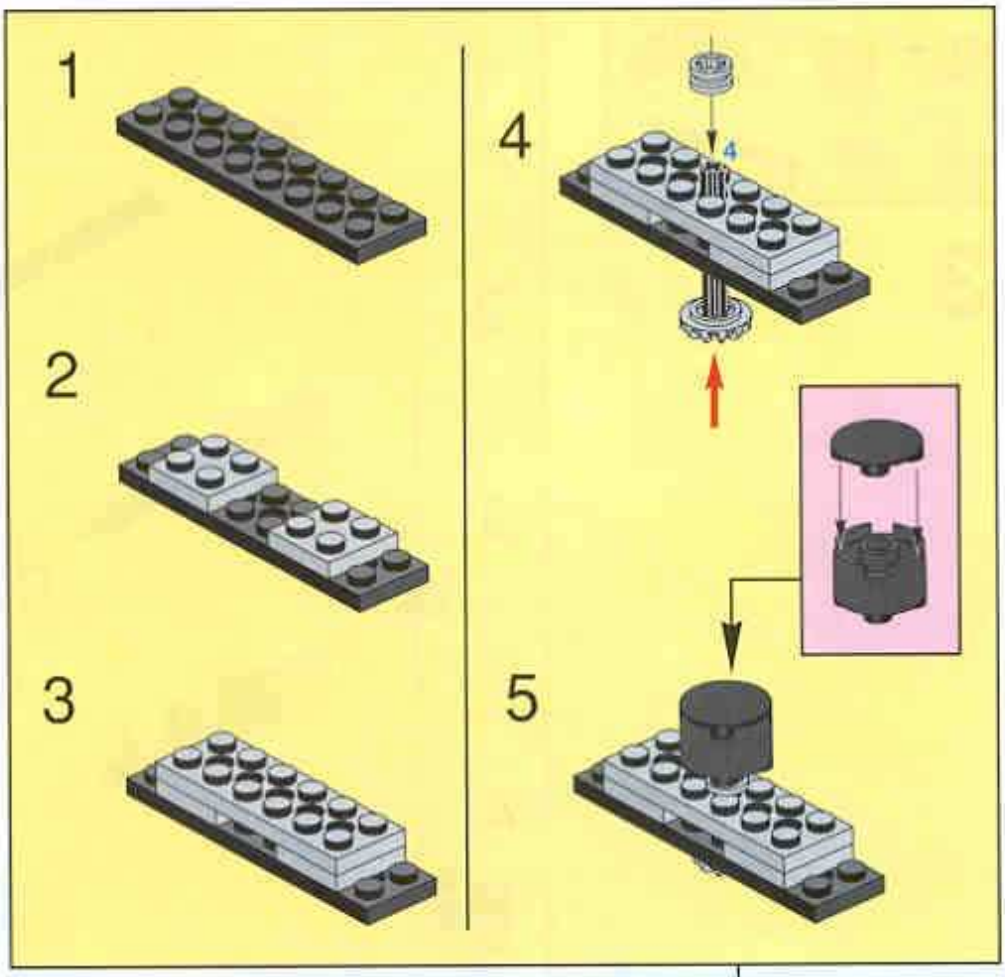

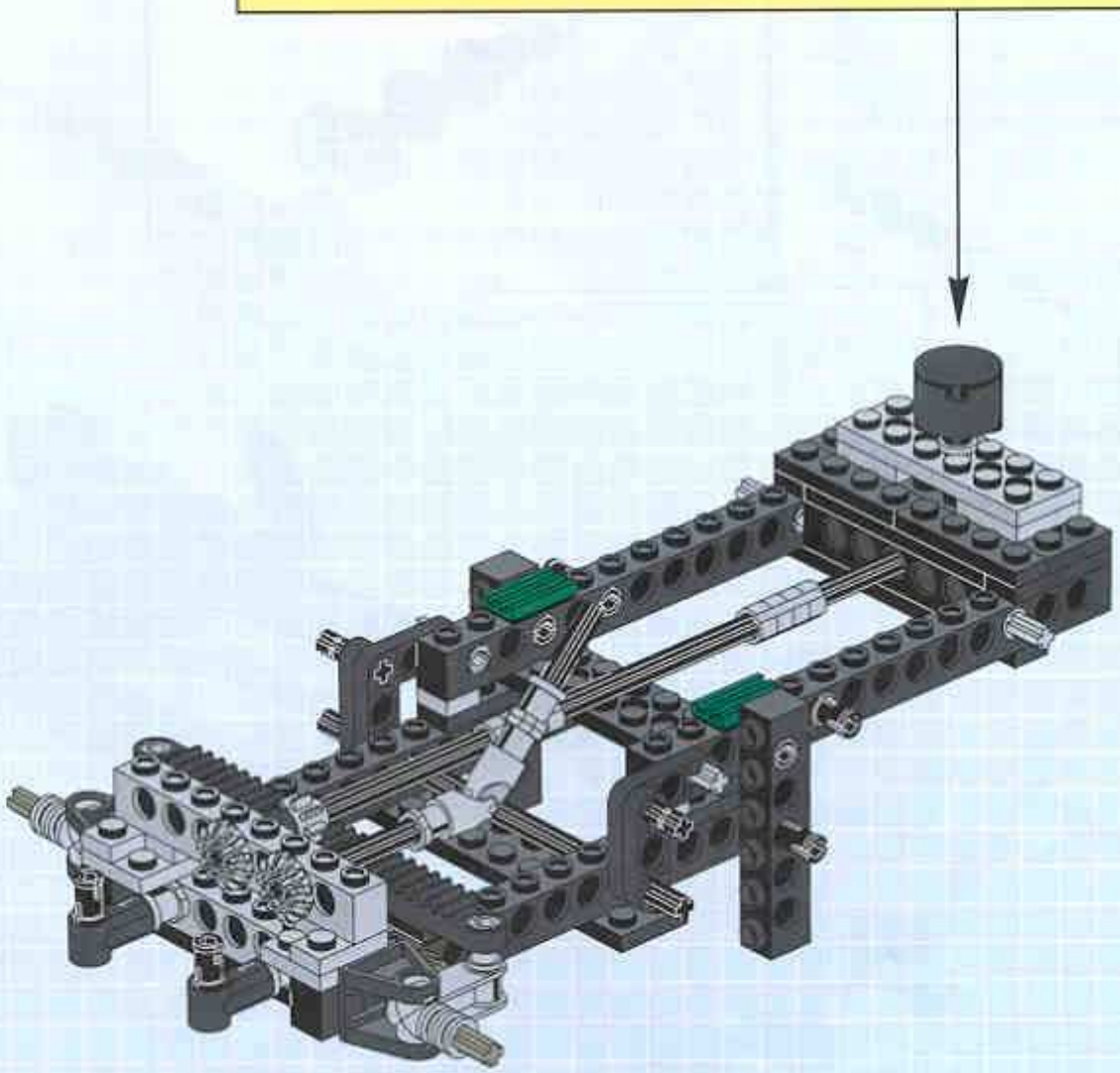

13

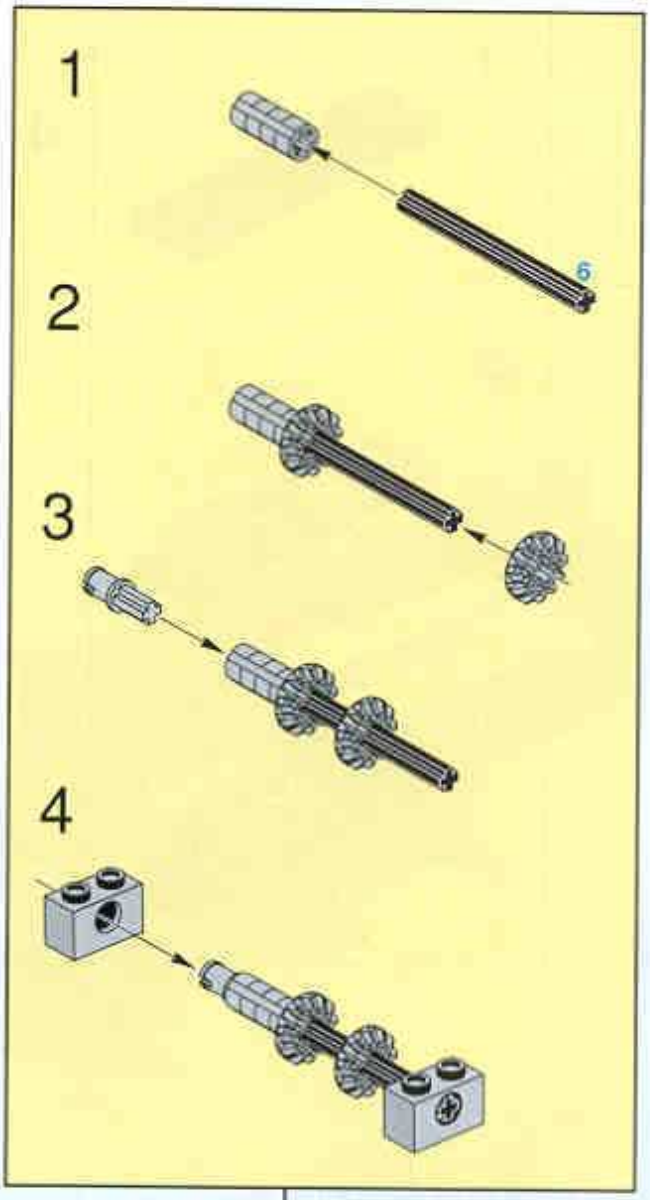

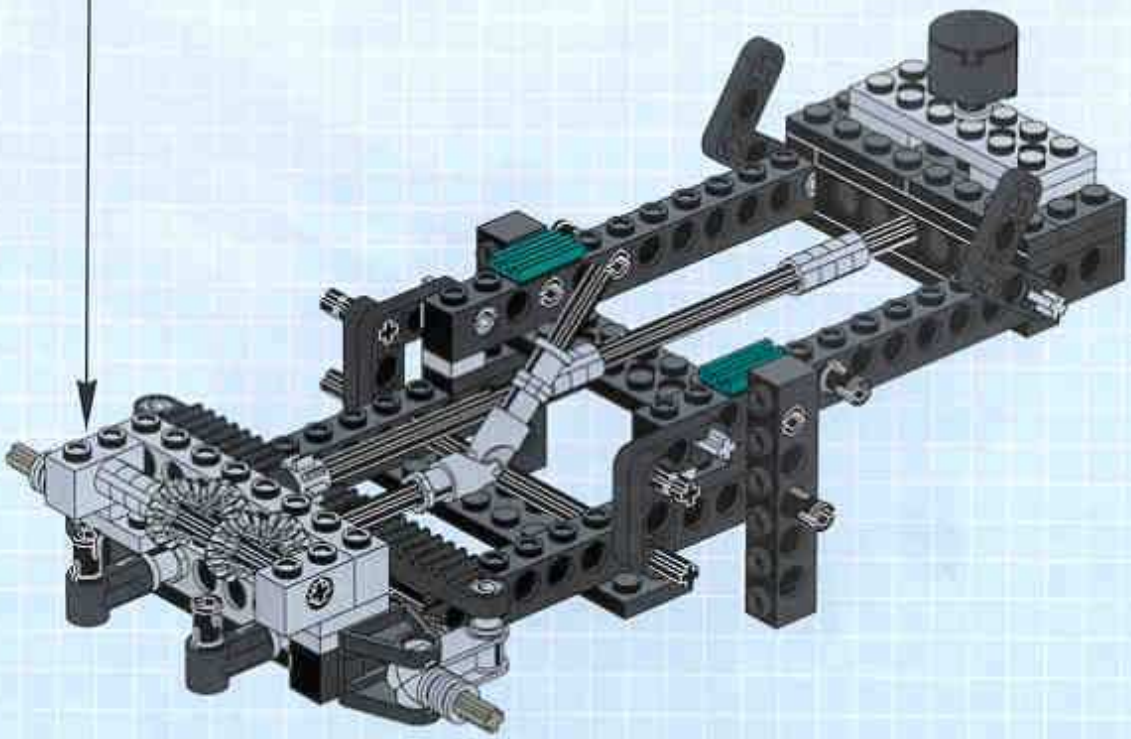

14

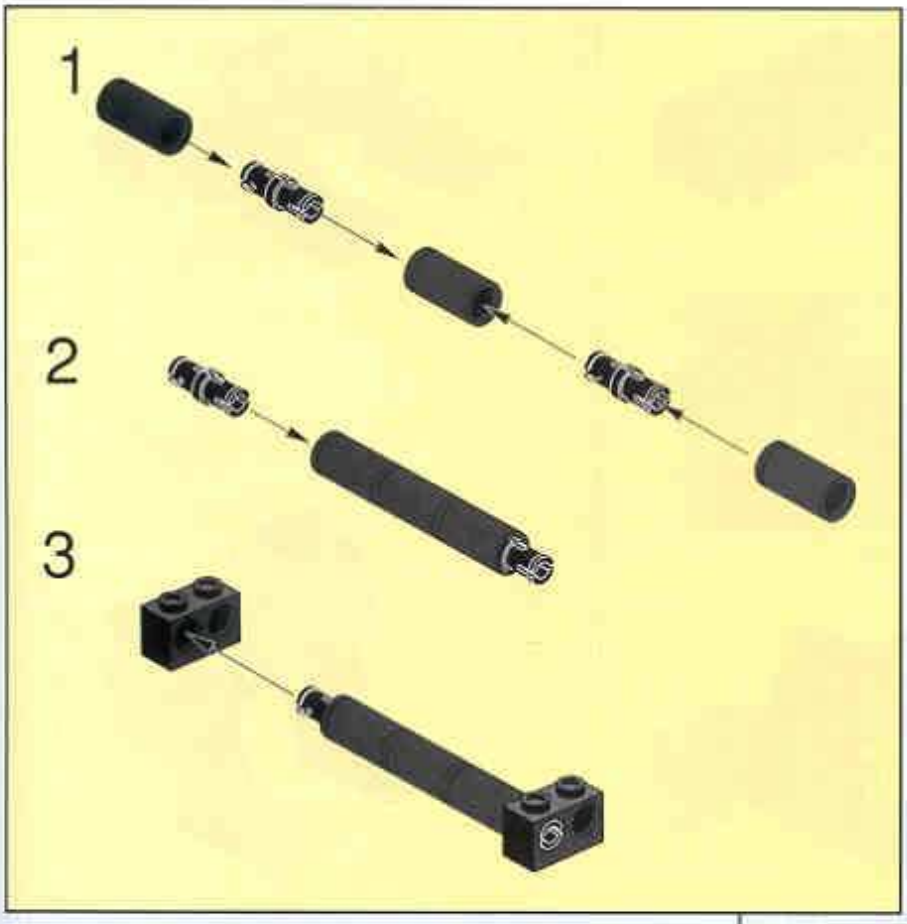

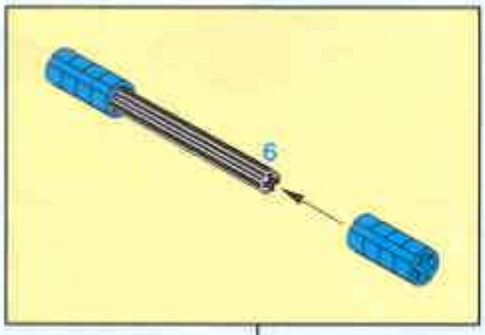

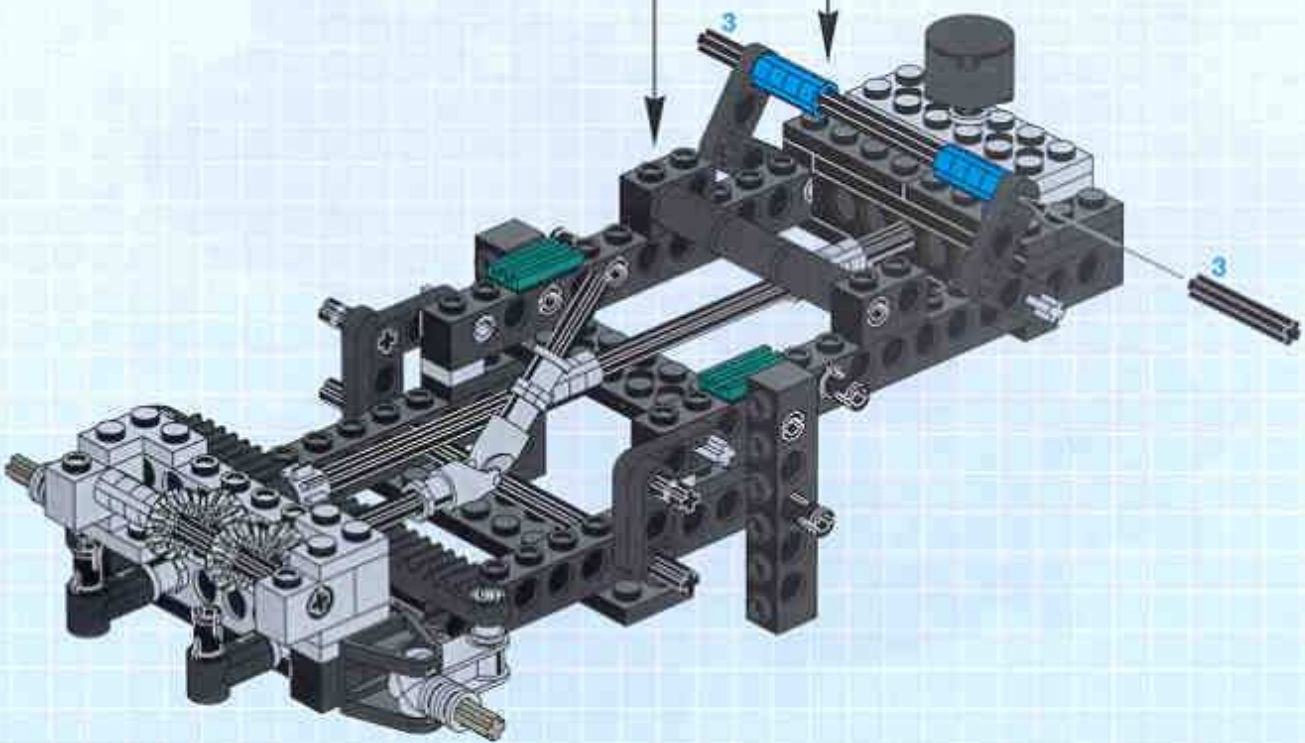

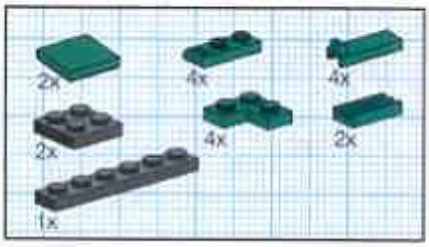

15

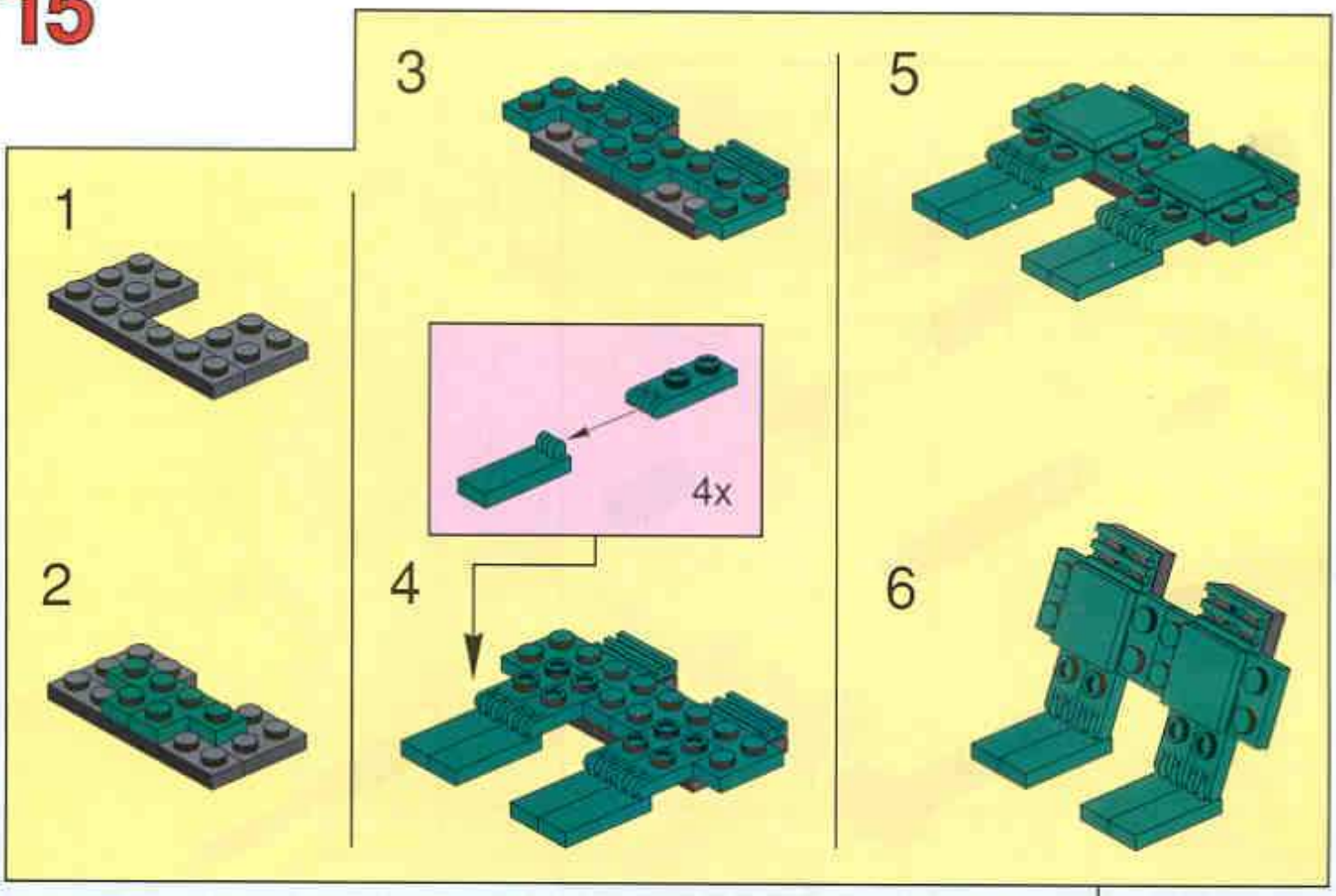

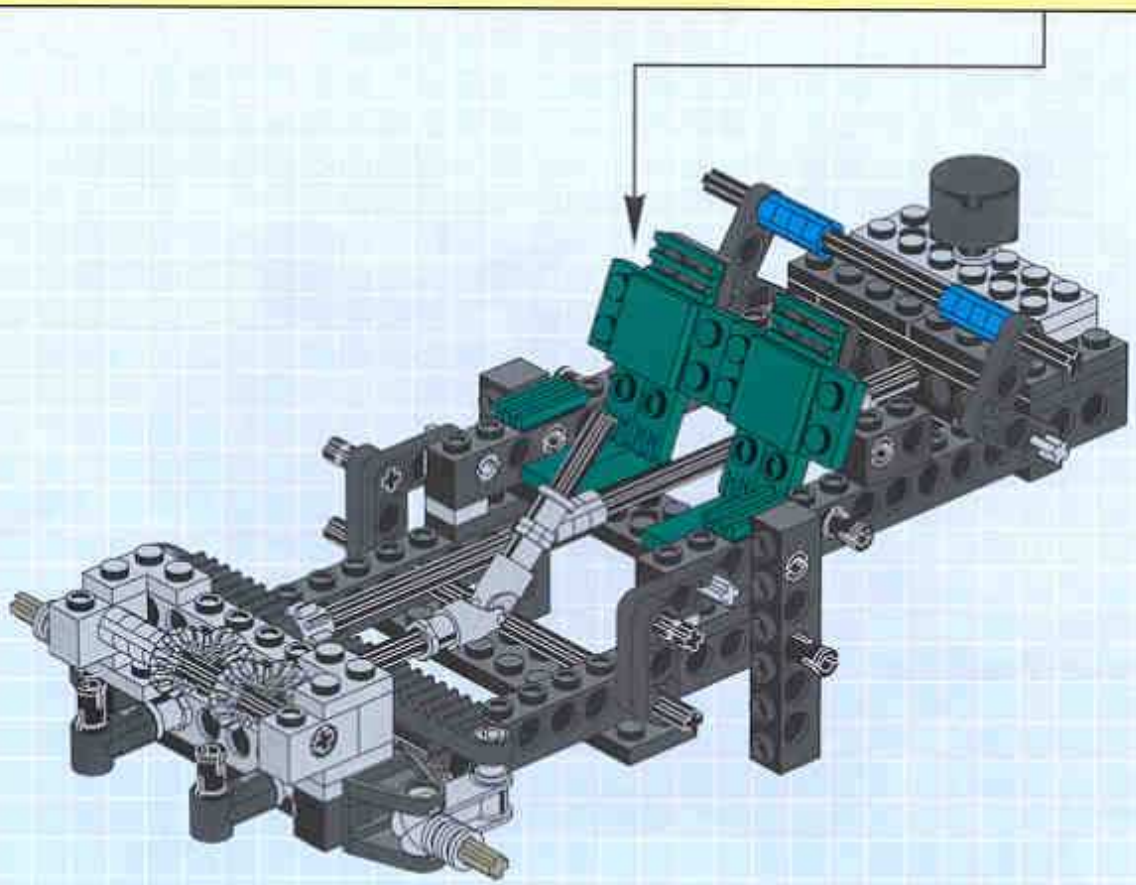

16

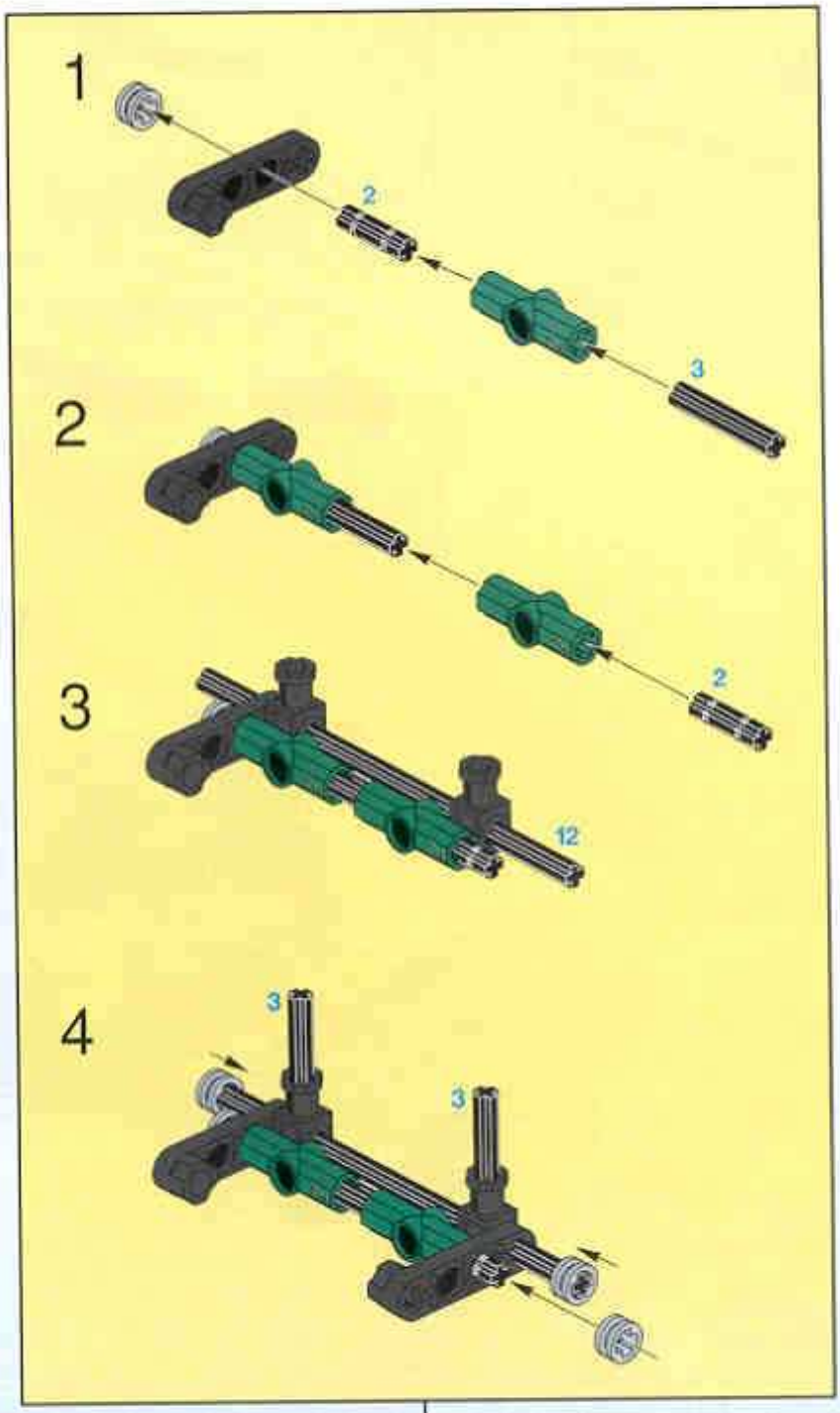

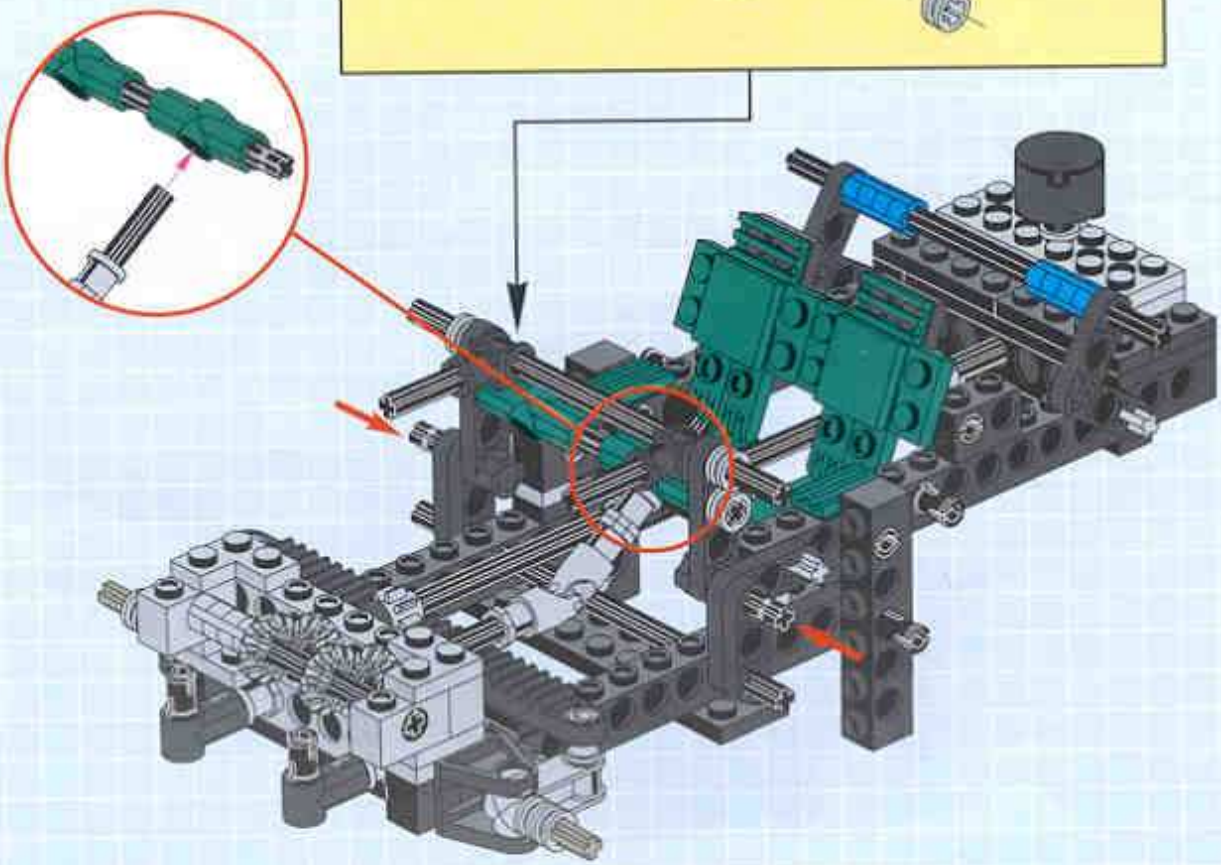

17

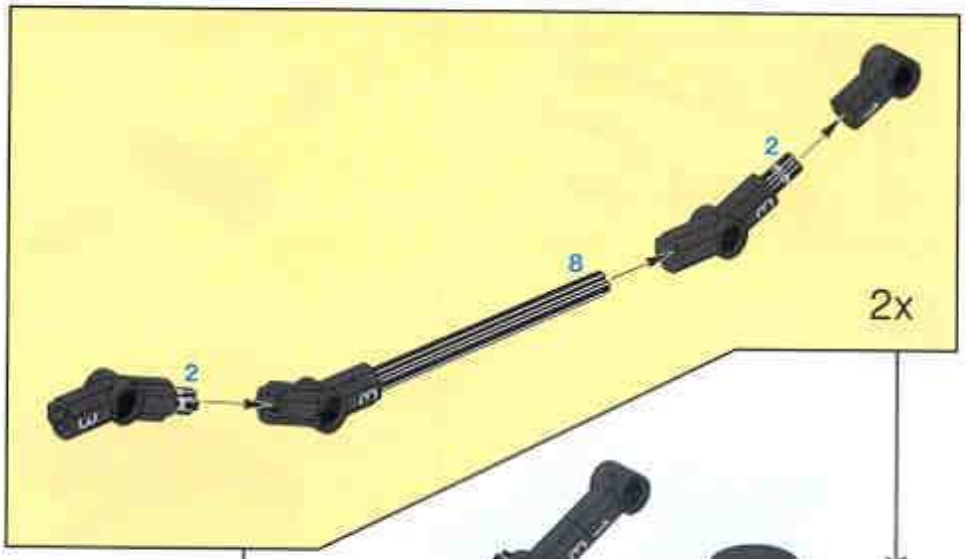

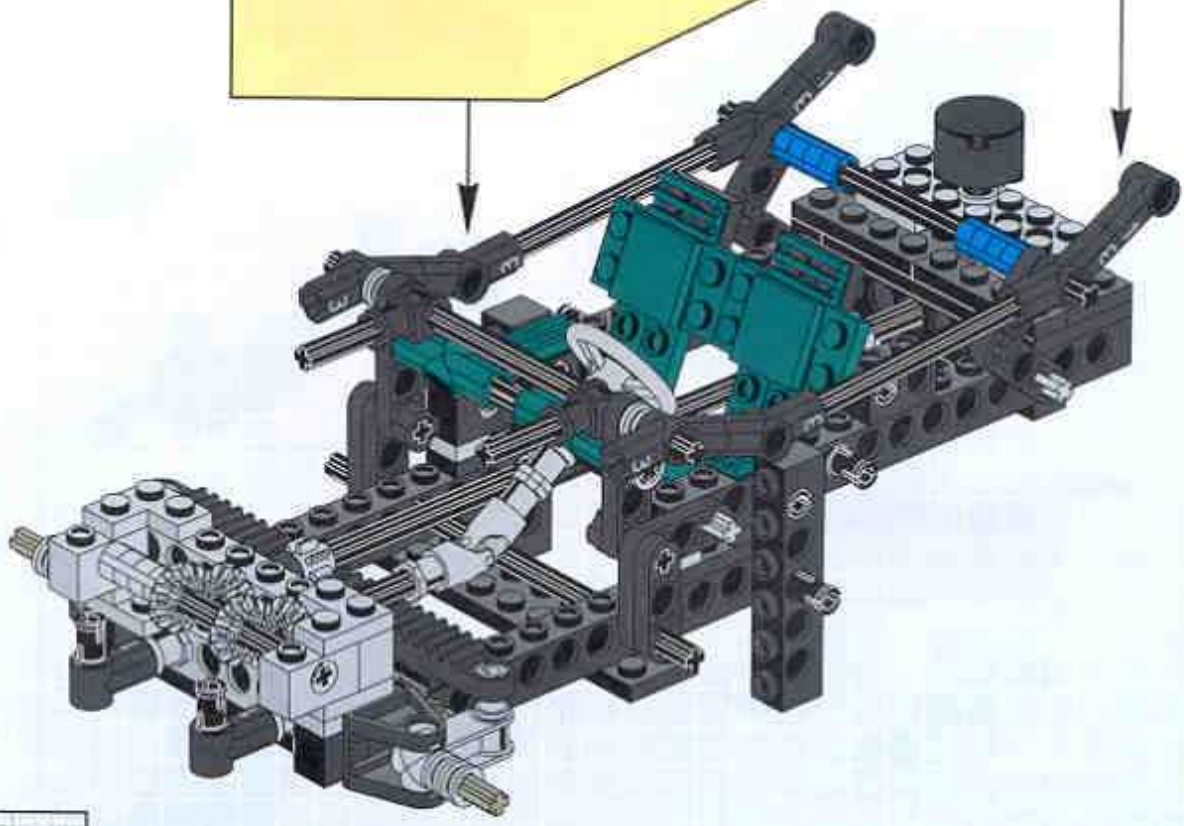

18

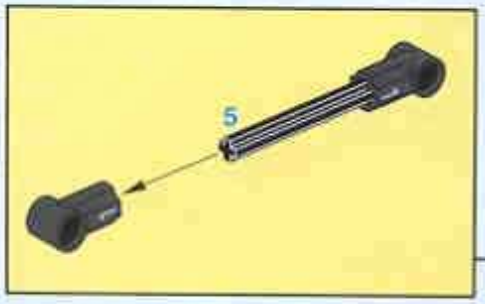

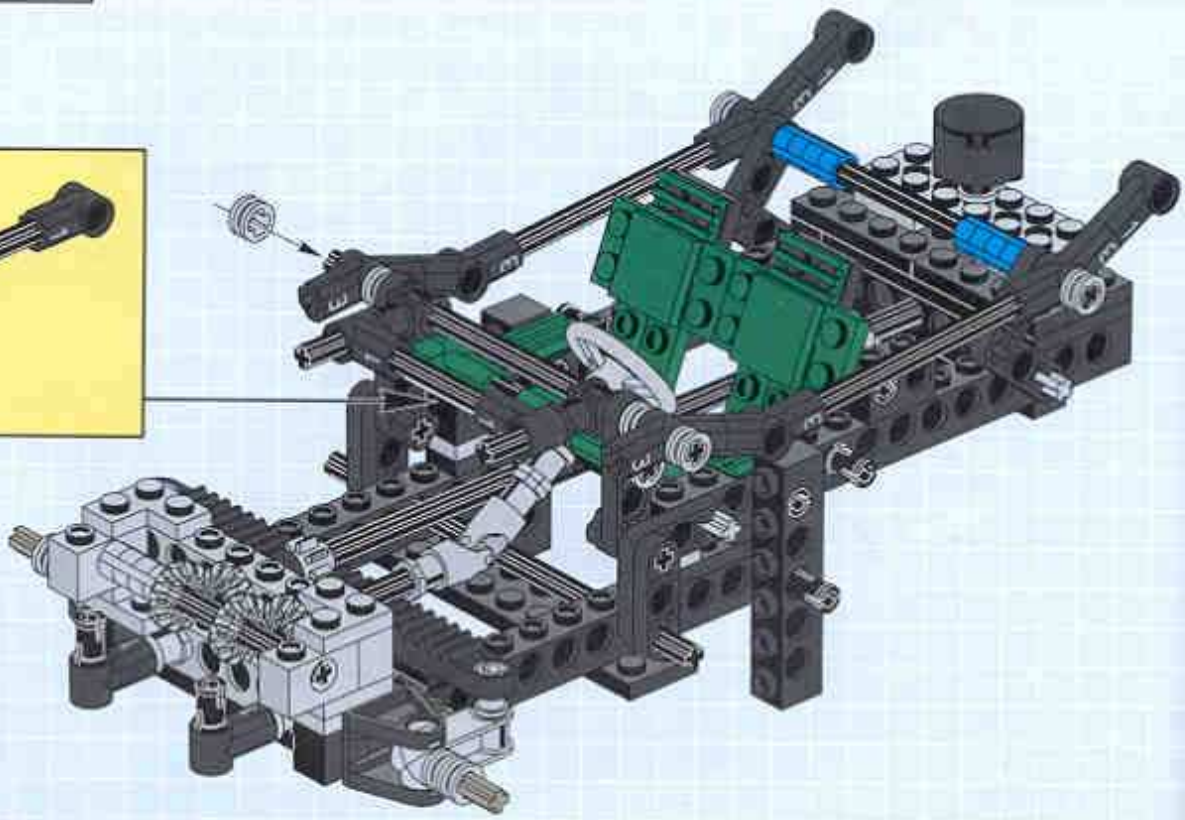

19

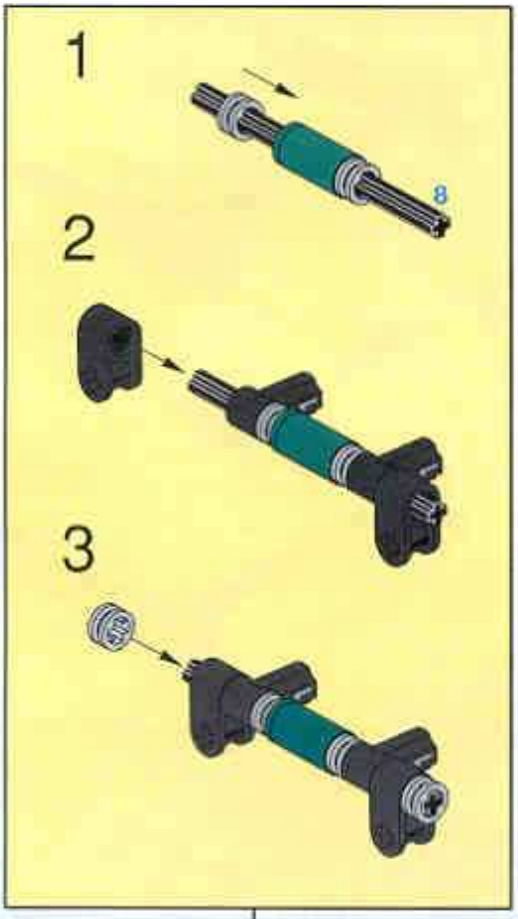

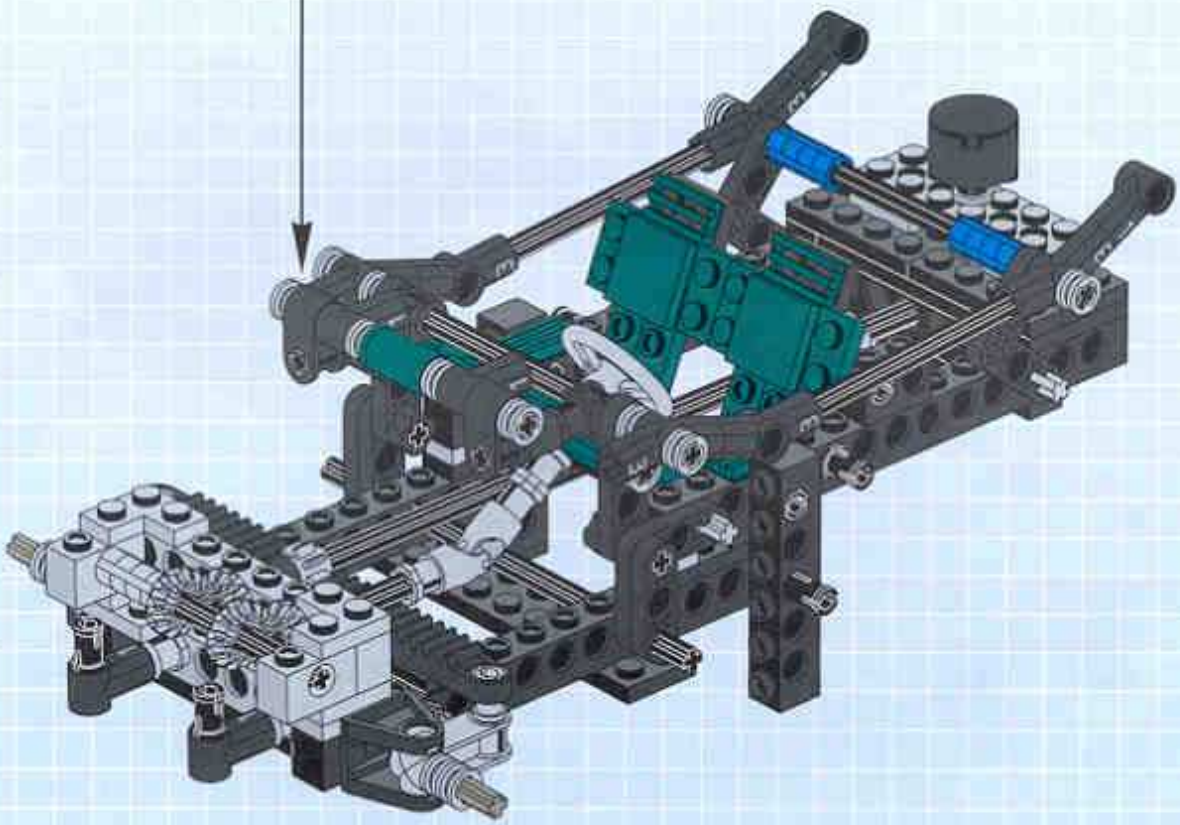

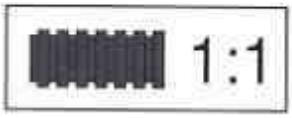

20

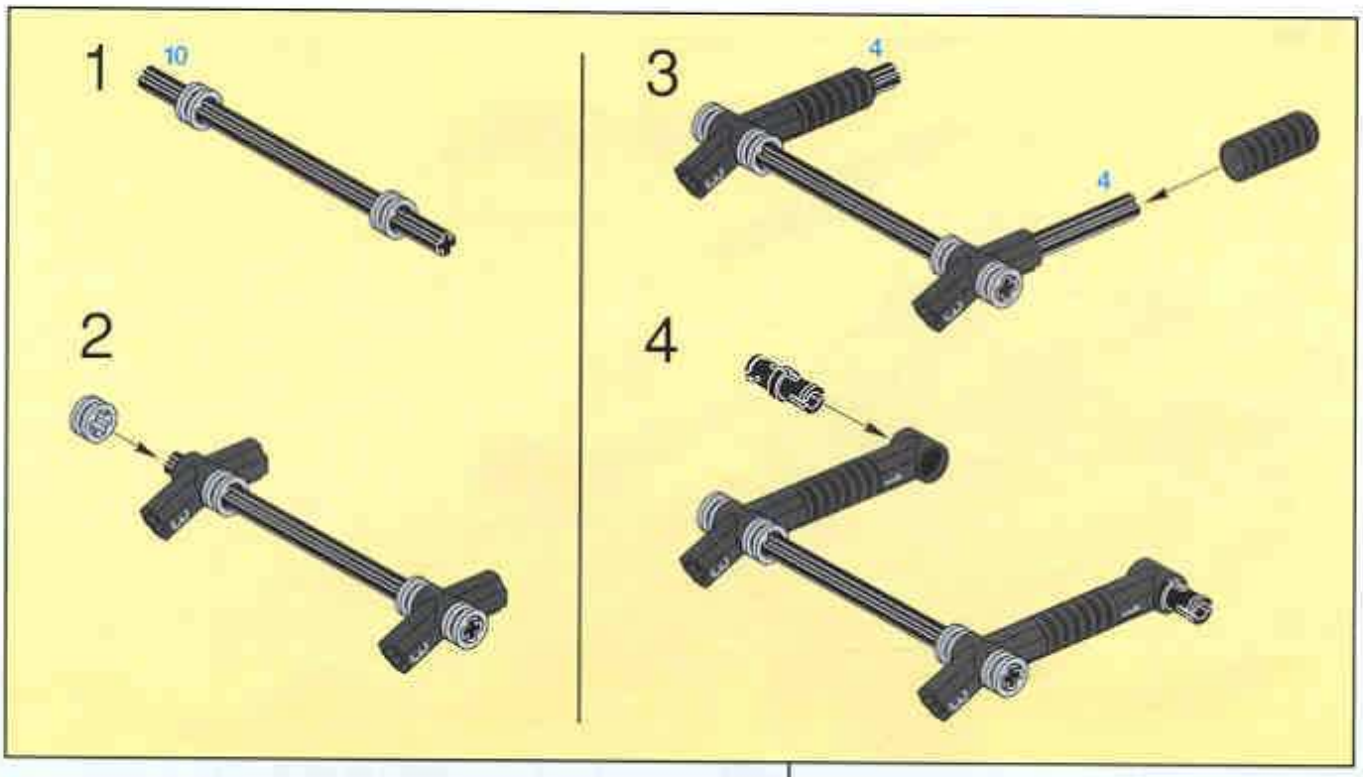

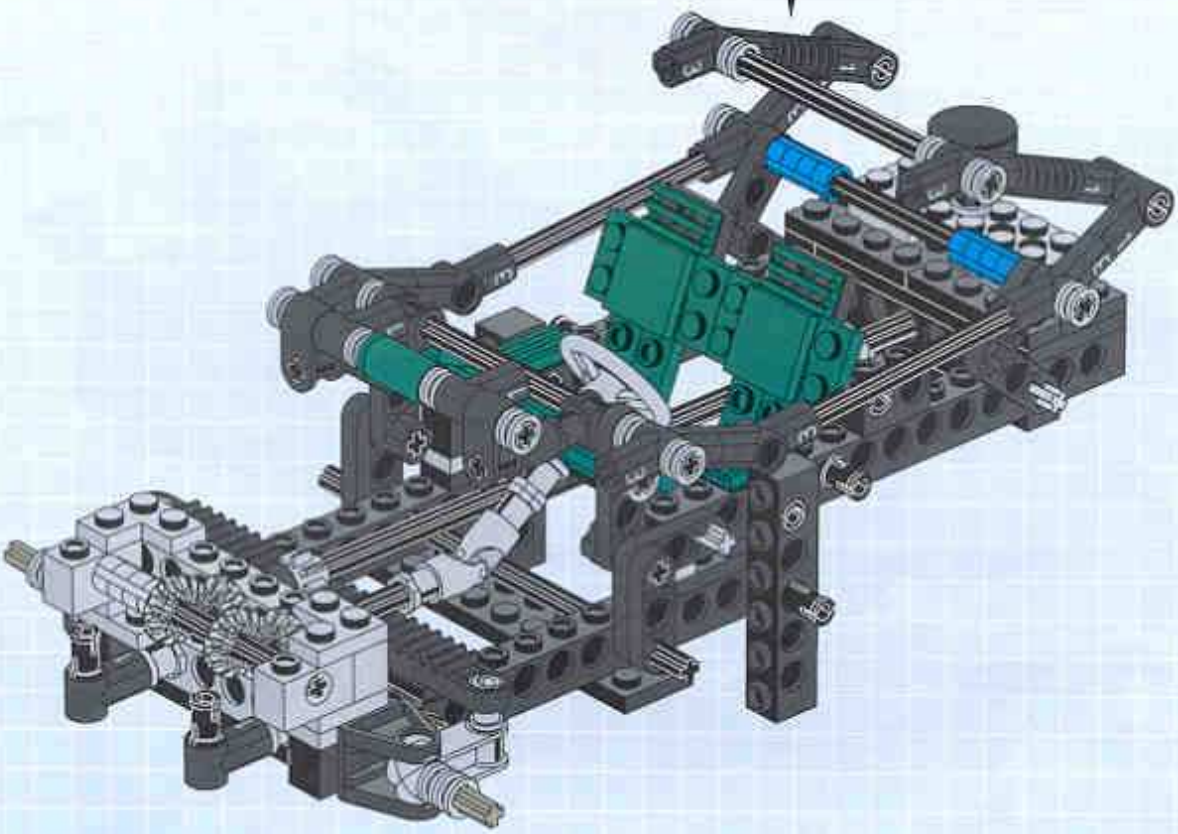

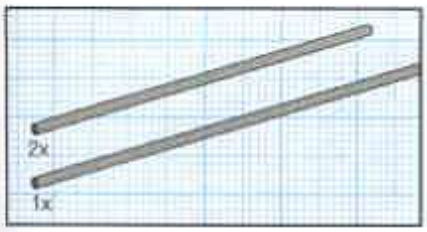

21

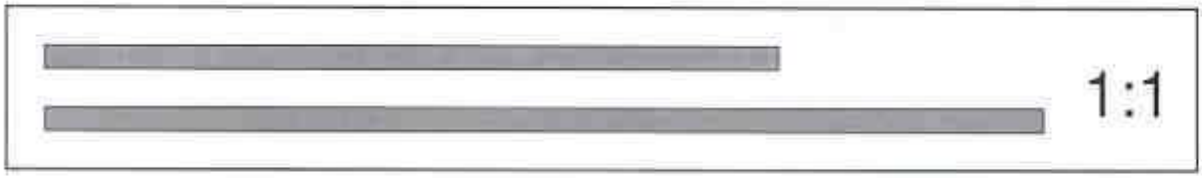

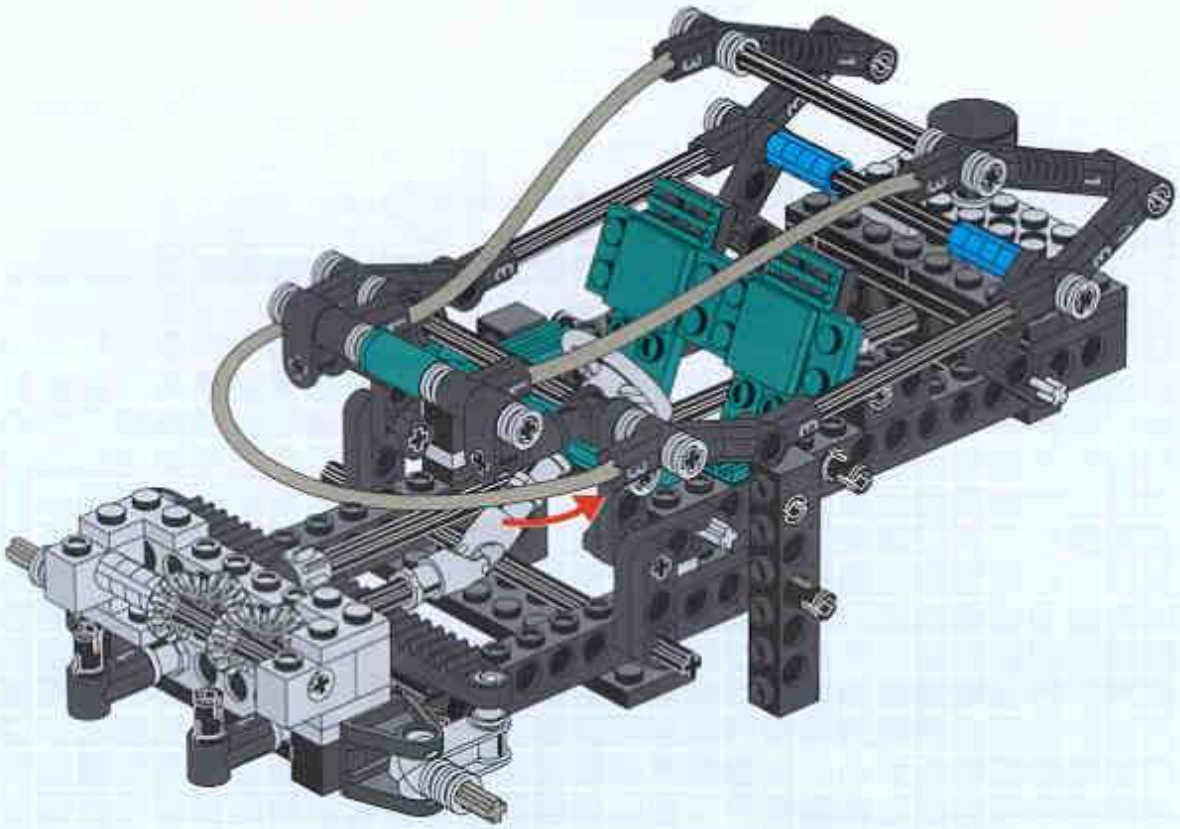

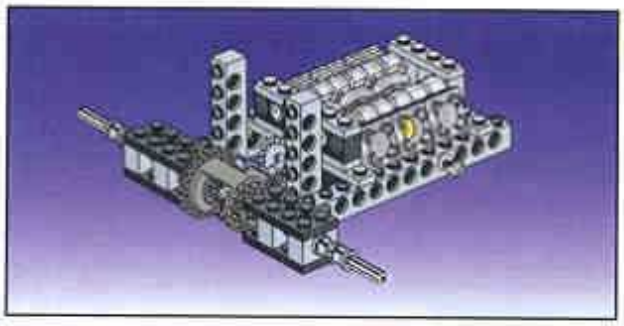

1

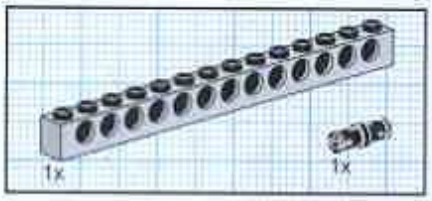

2

3

4

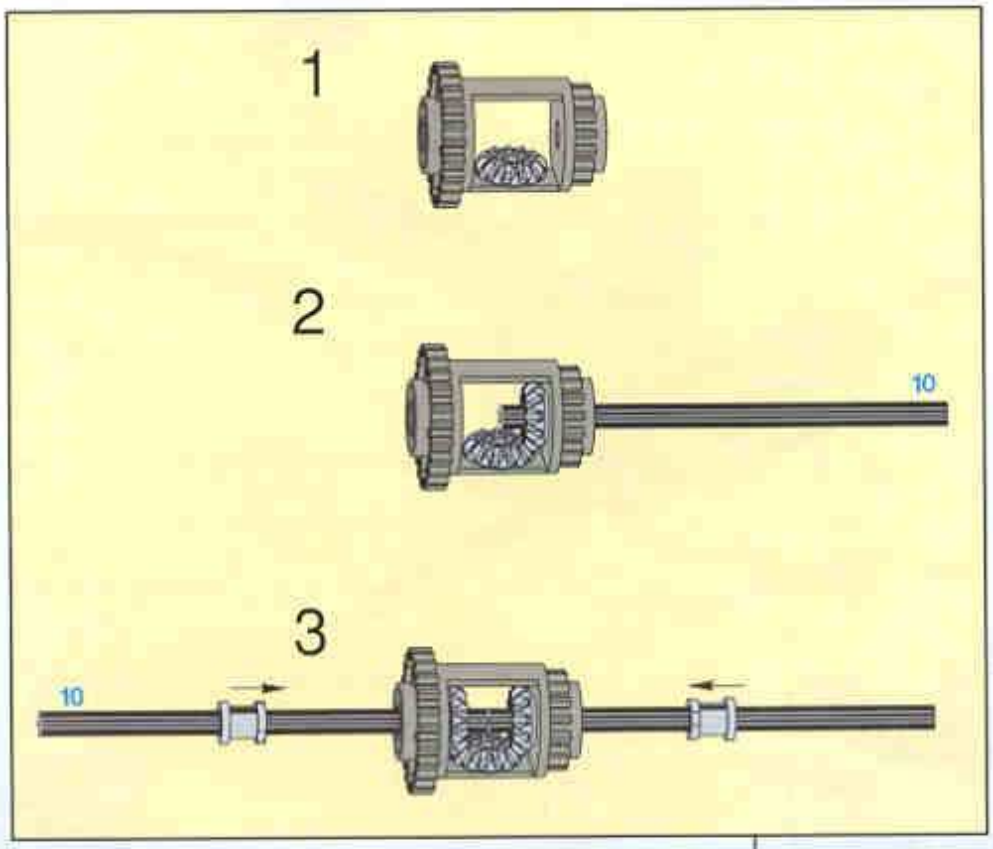

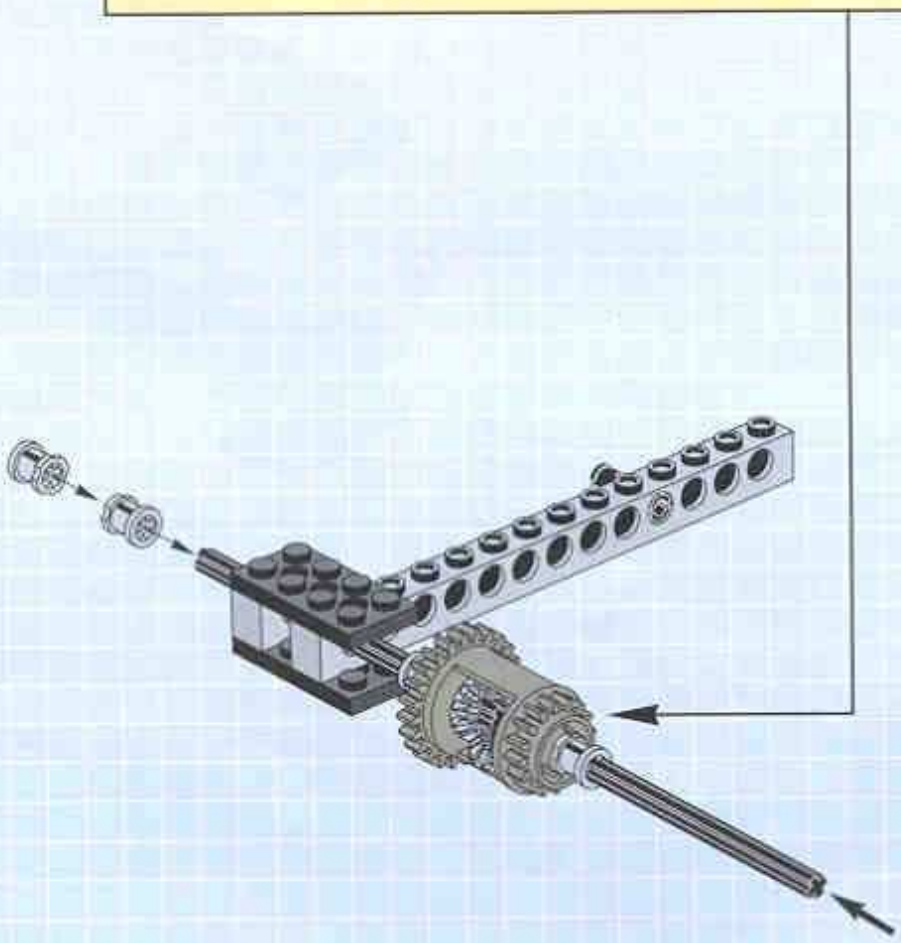

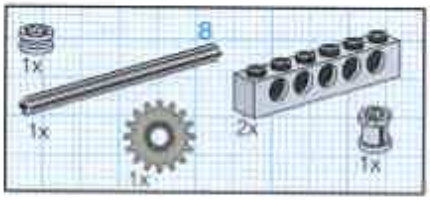

5

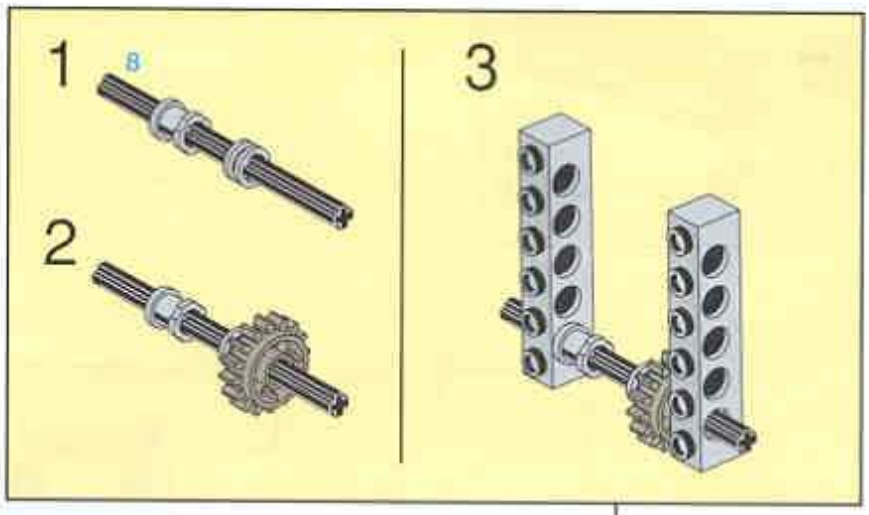

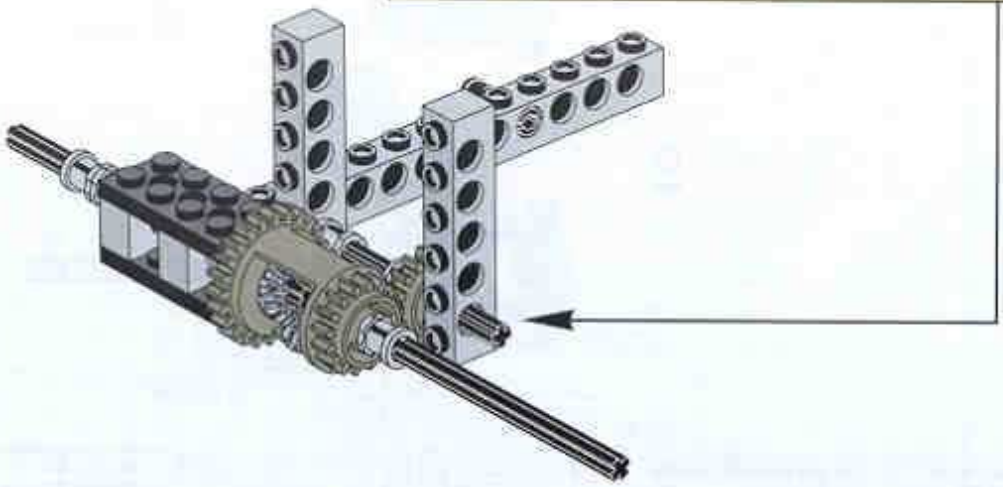

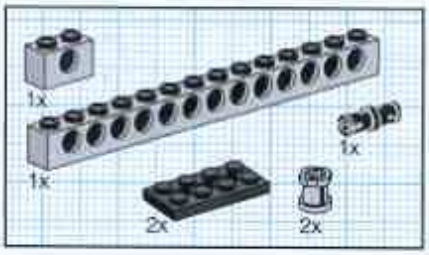

6

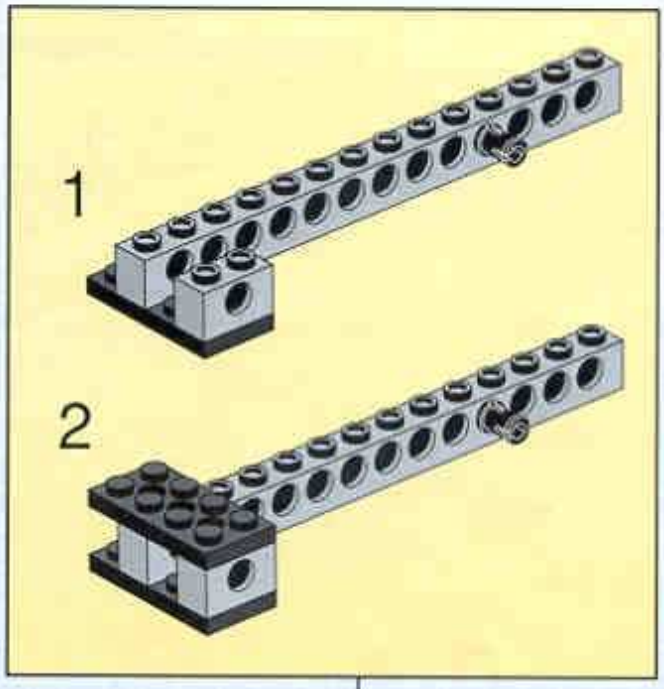

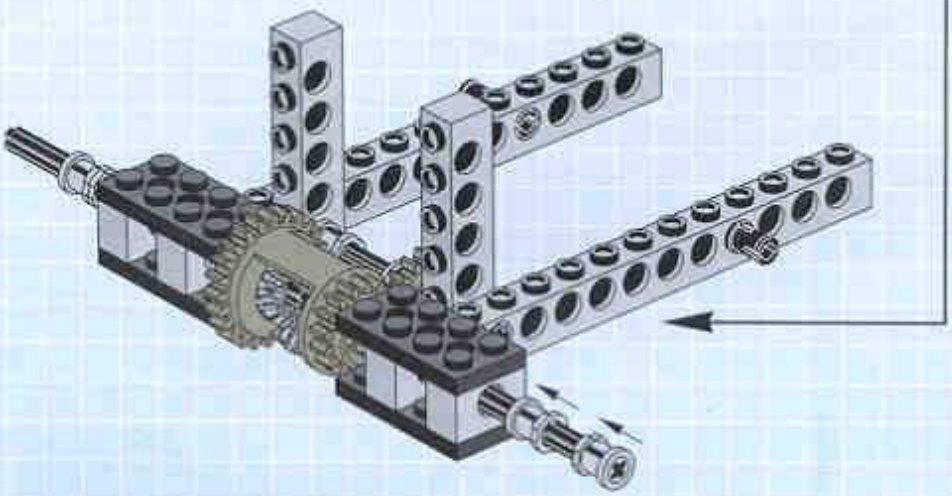

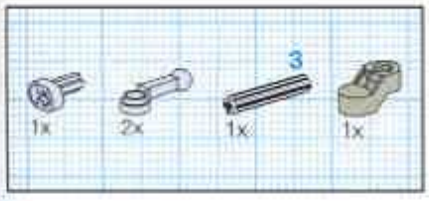

1

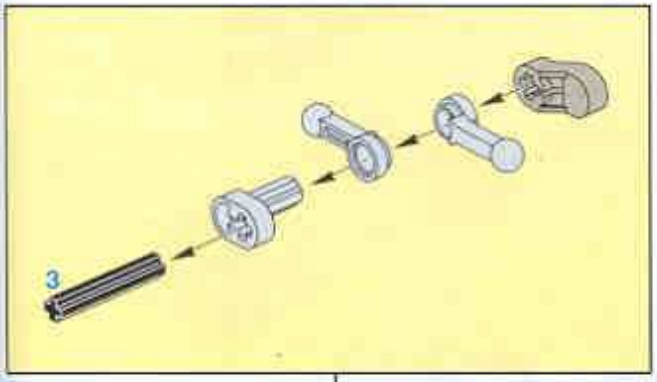

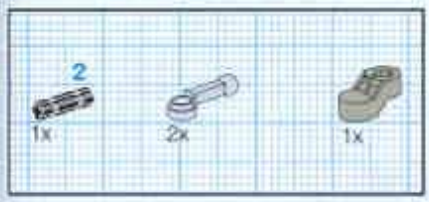

2

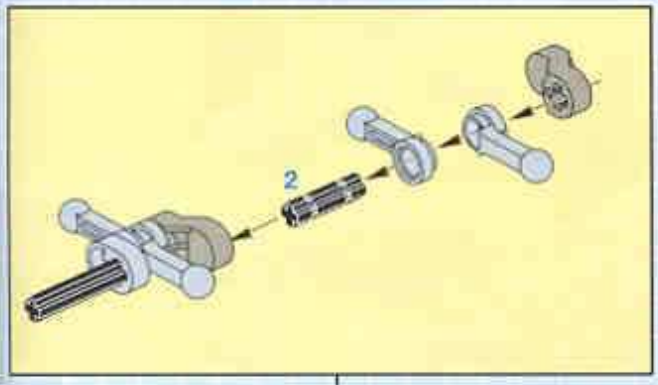

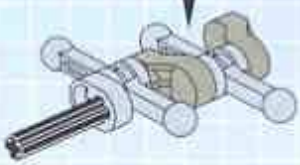

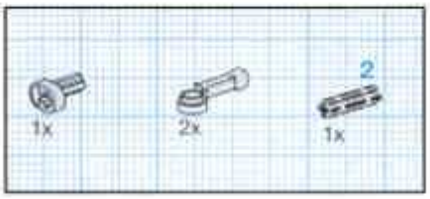

3

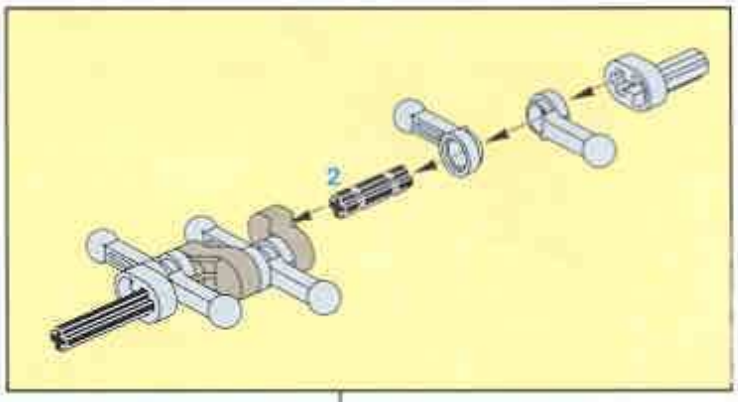

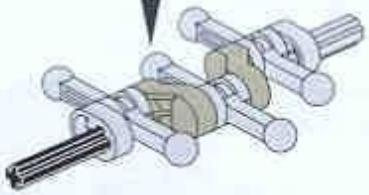

4

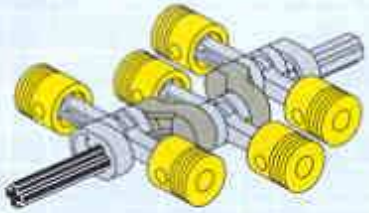

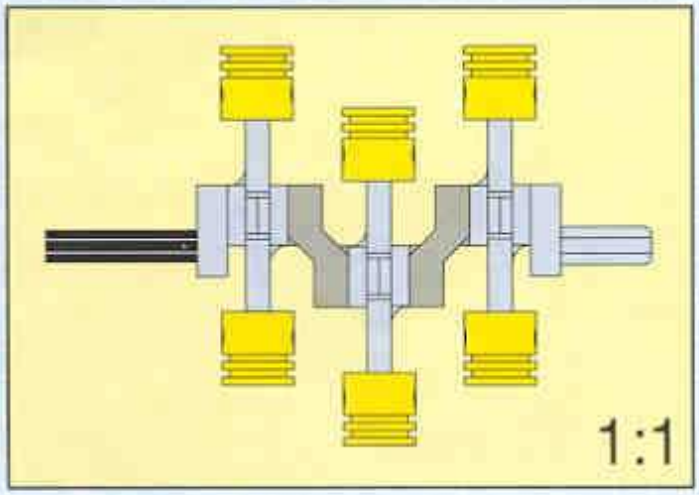

5

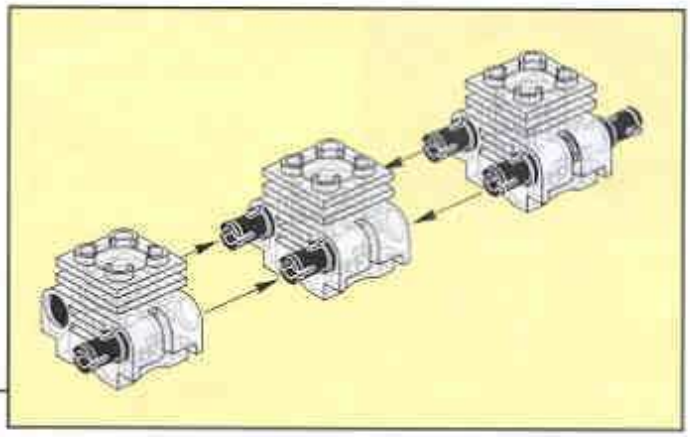

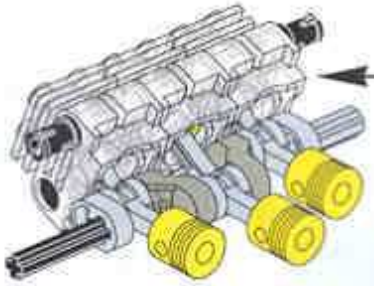

6

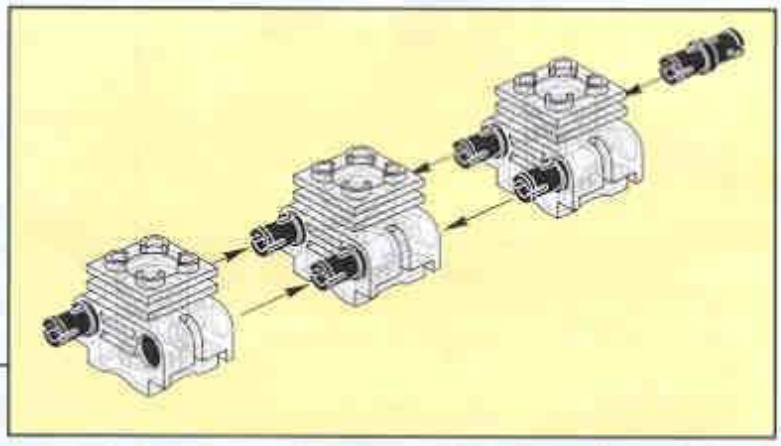

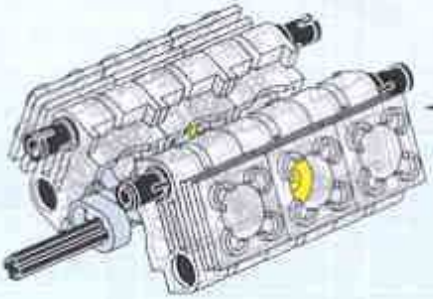

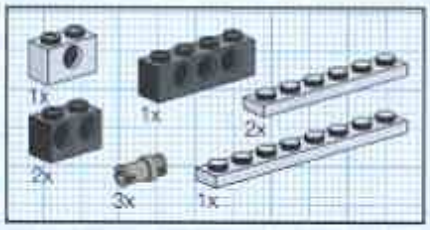

7

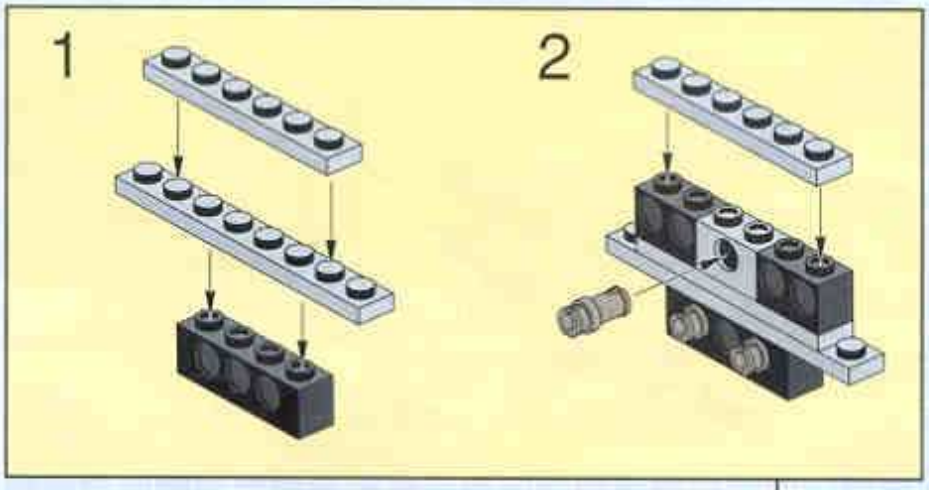

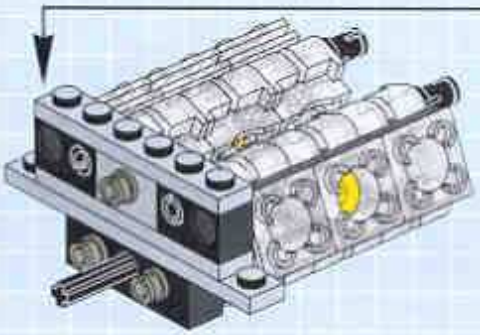

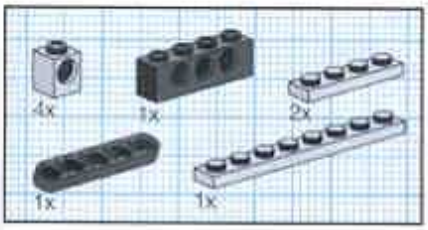

8

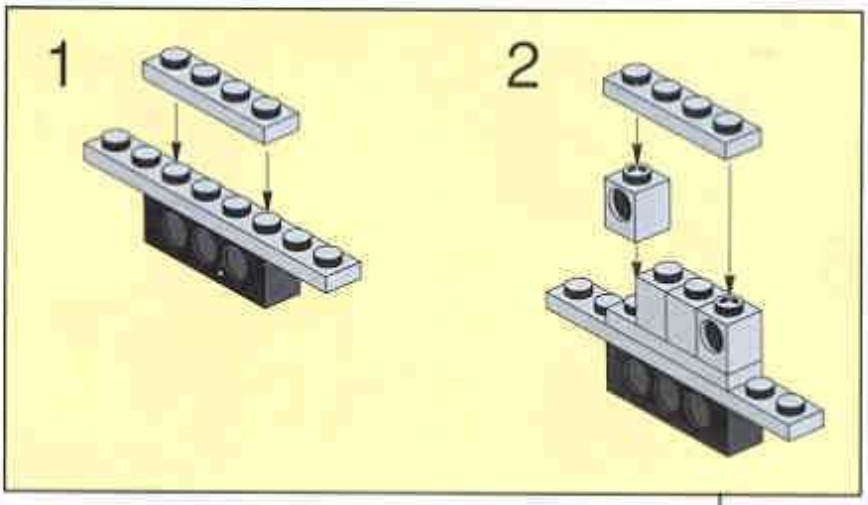

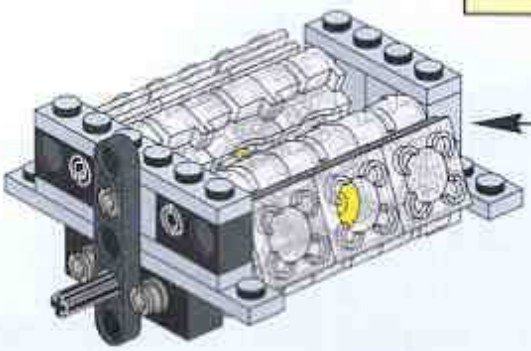

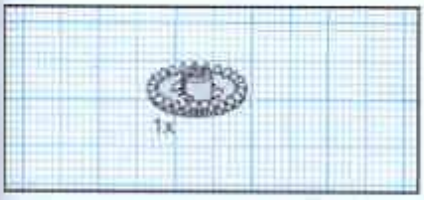

9

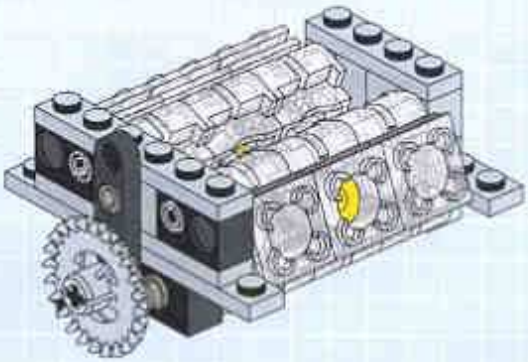

7

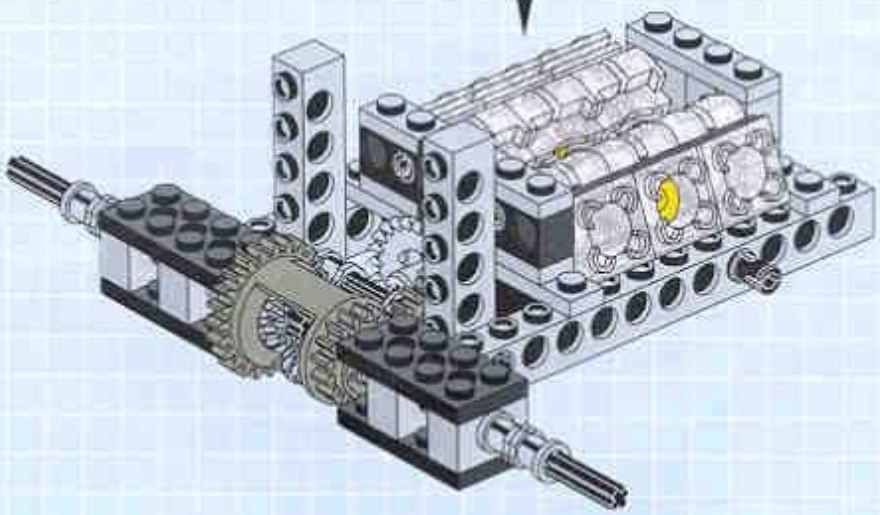

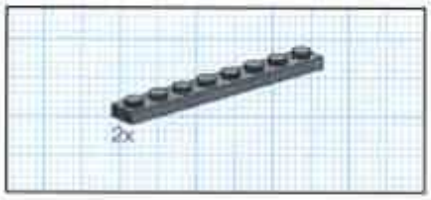

8

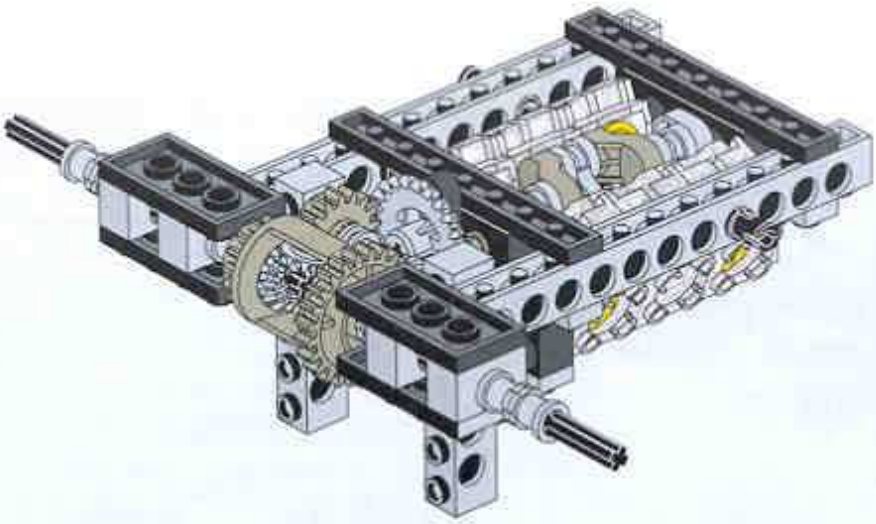

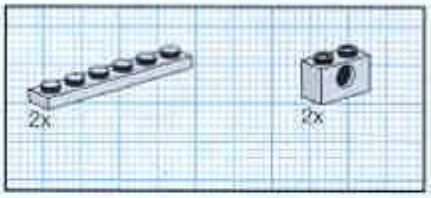

9

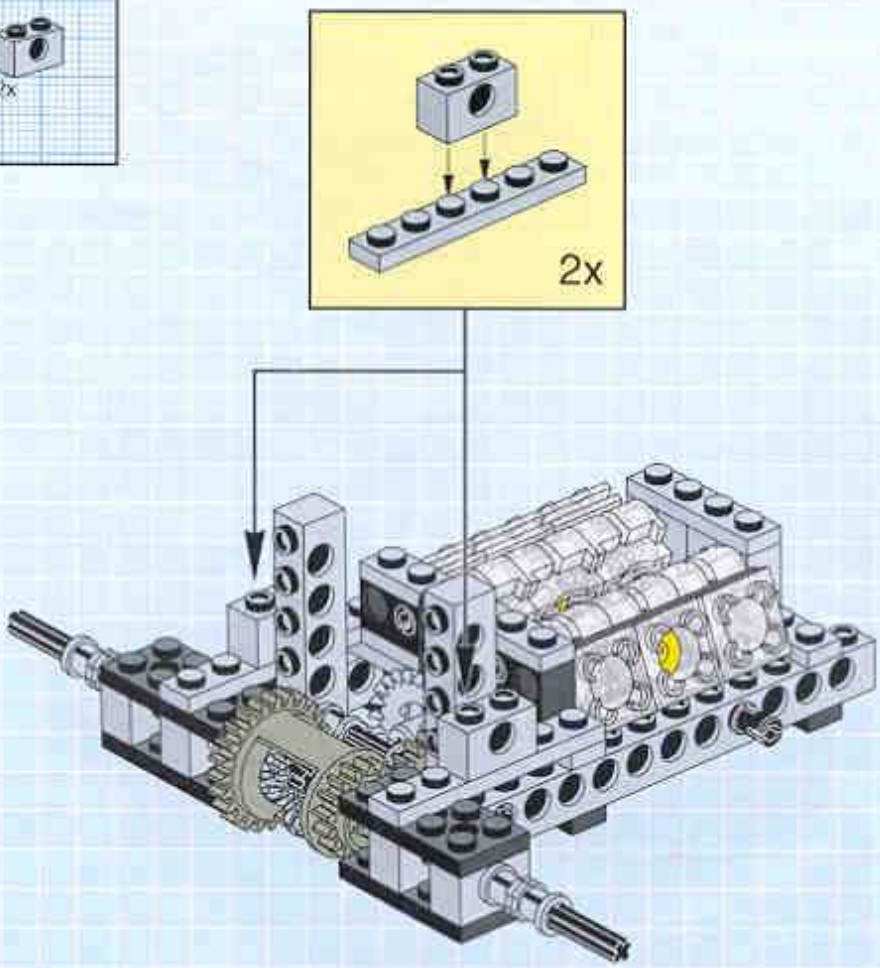

10

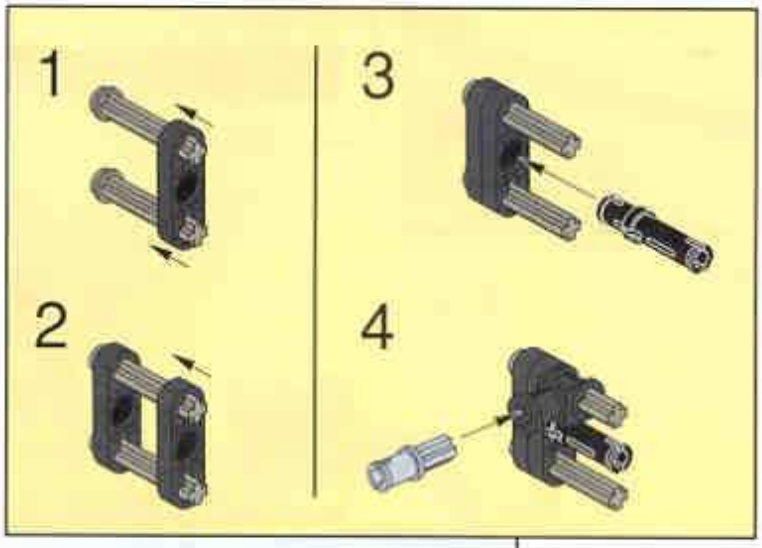

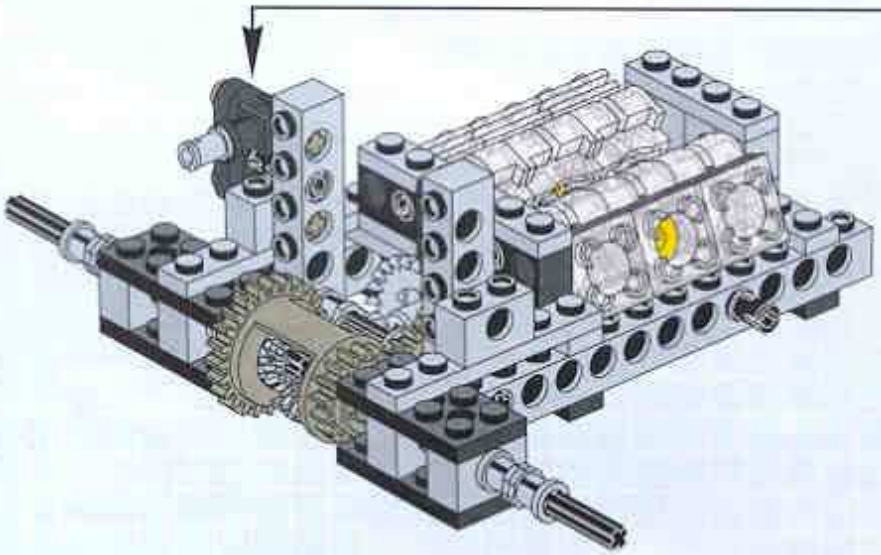

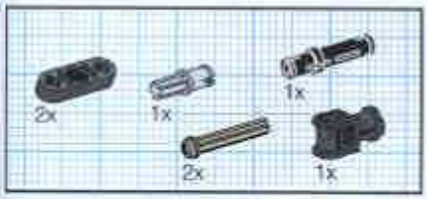

11

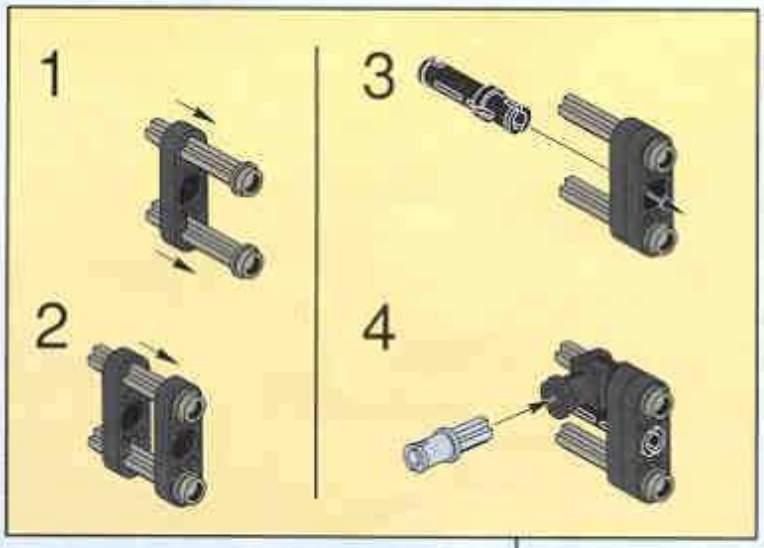

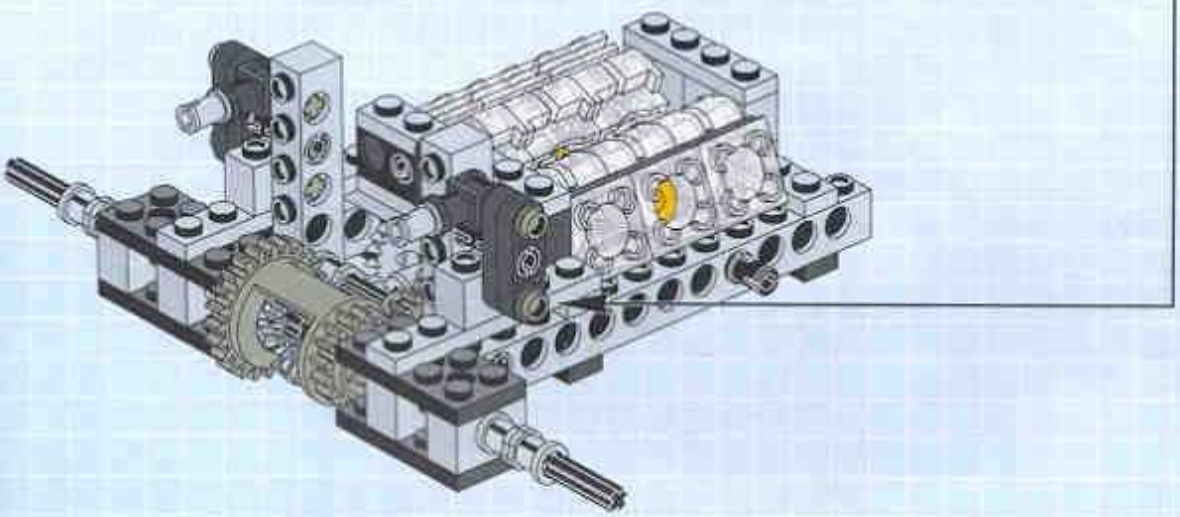

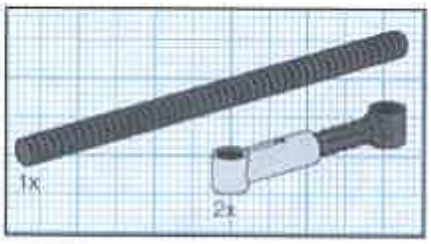

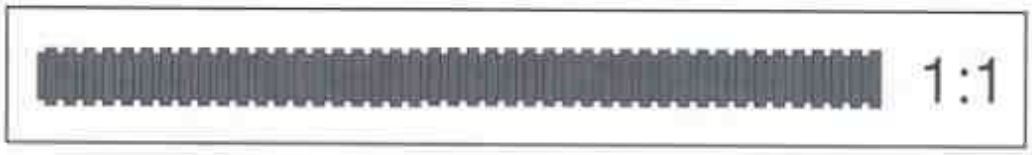

12

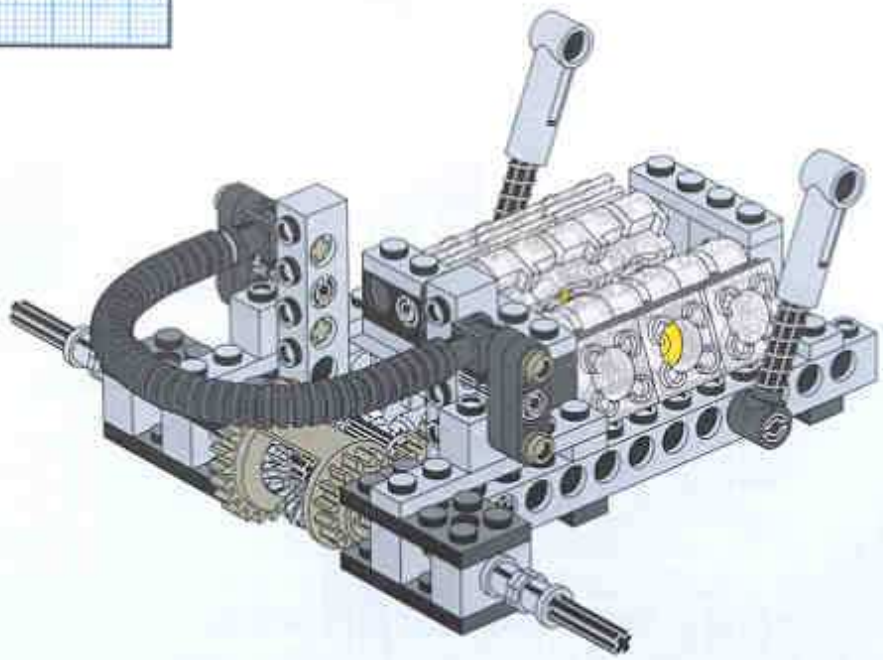

22

23

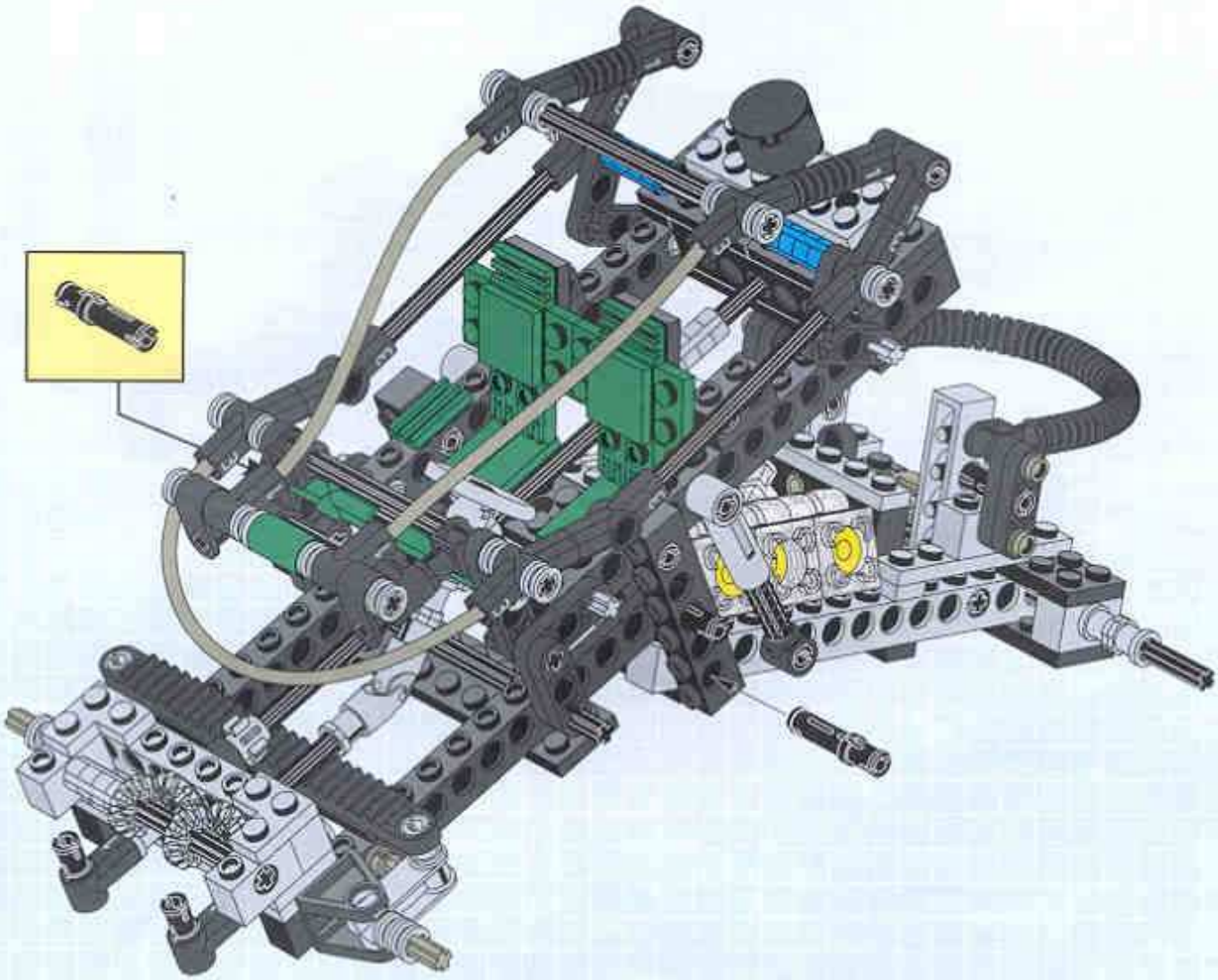

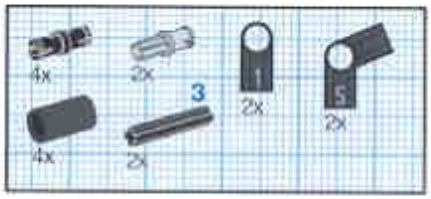

24

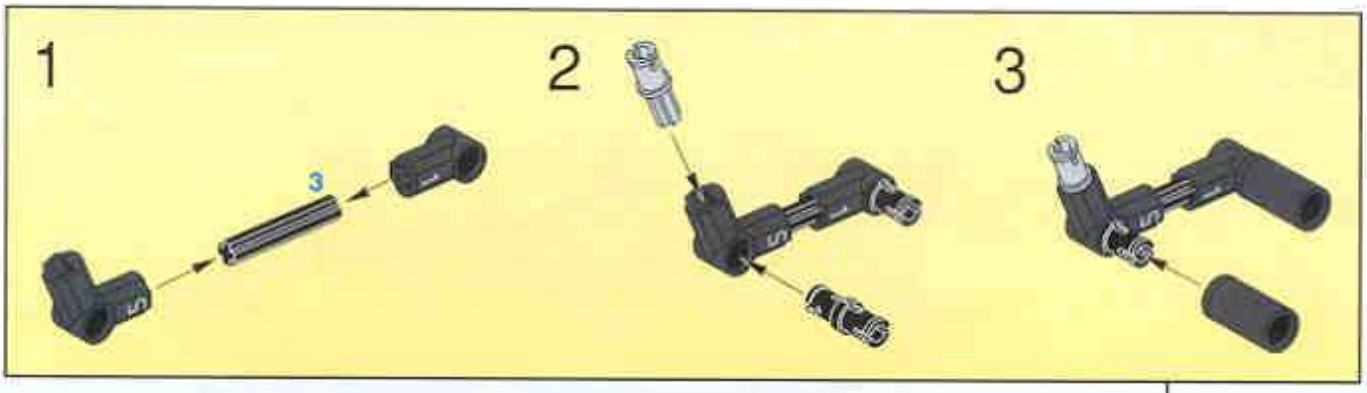

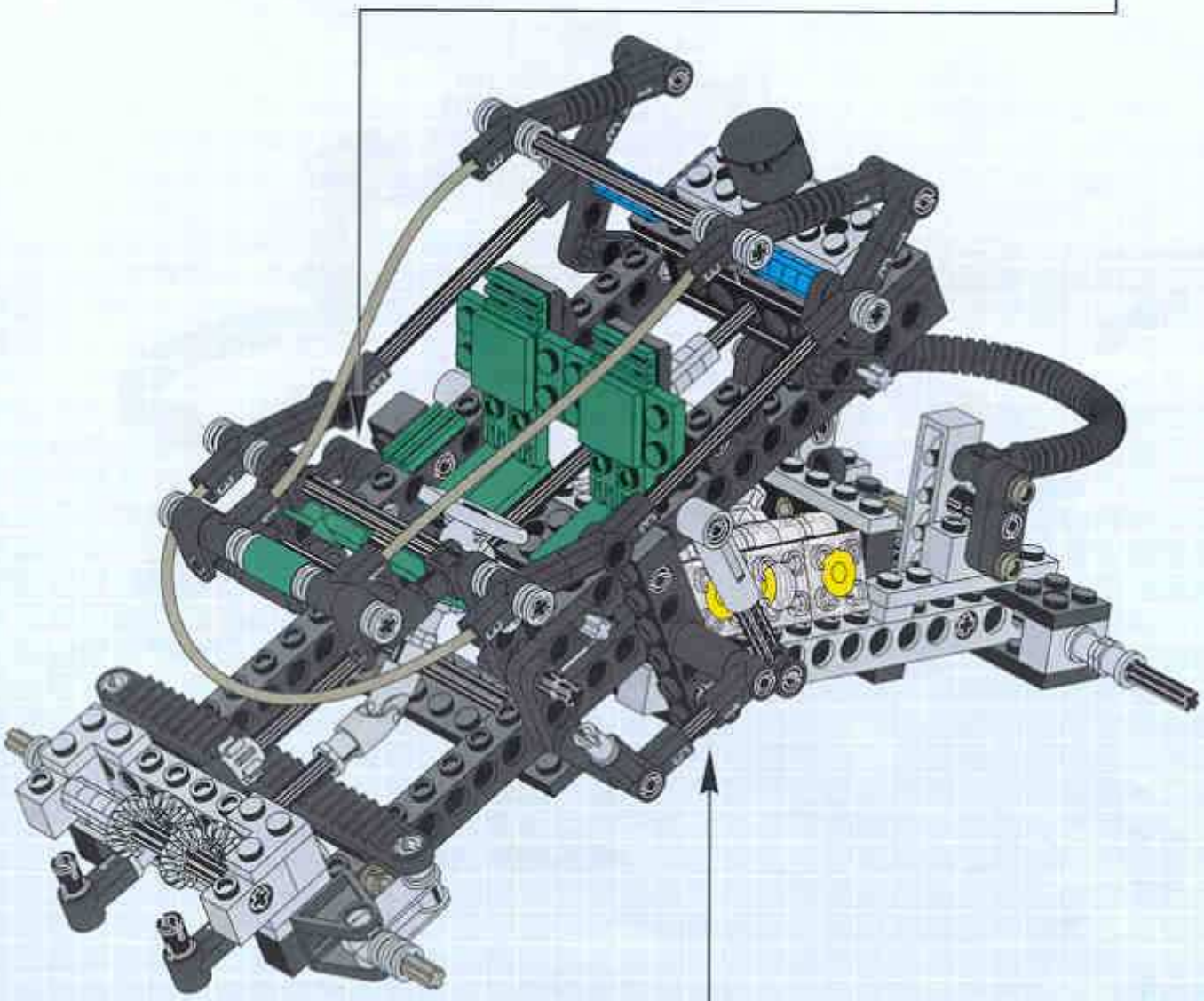

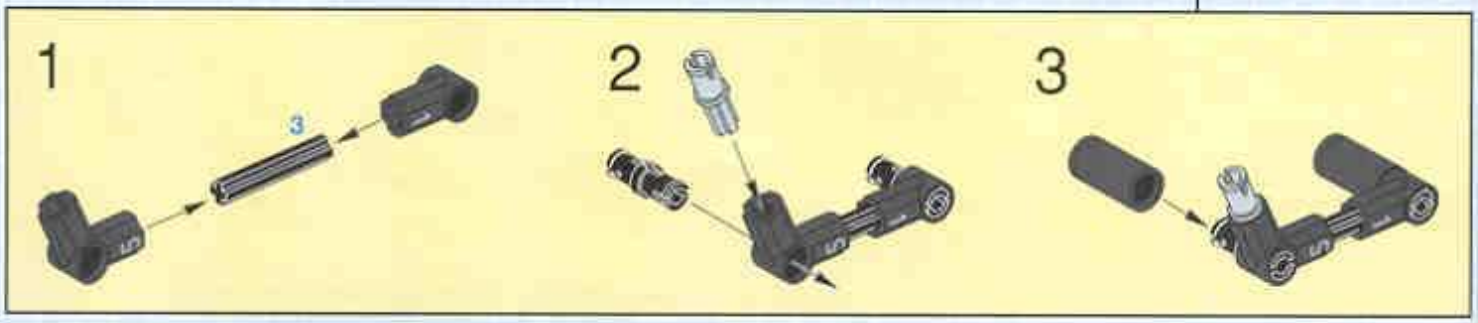

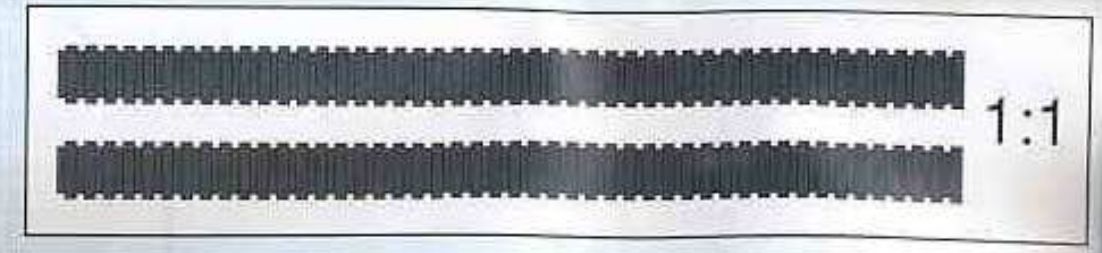

25

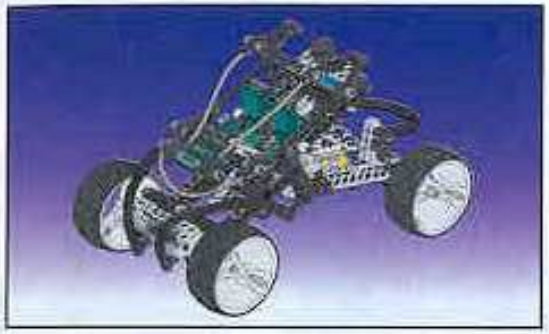

+

=

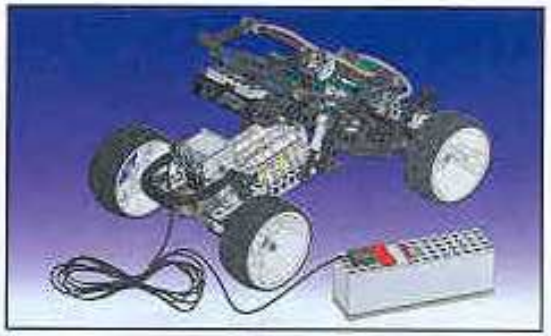

1

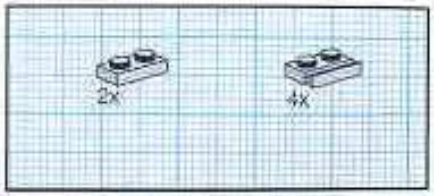

2

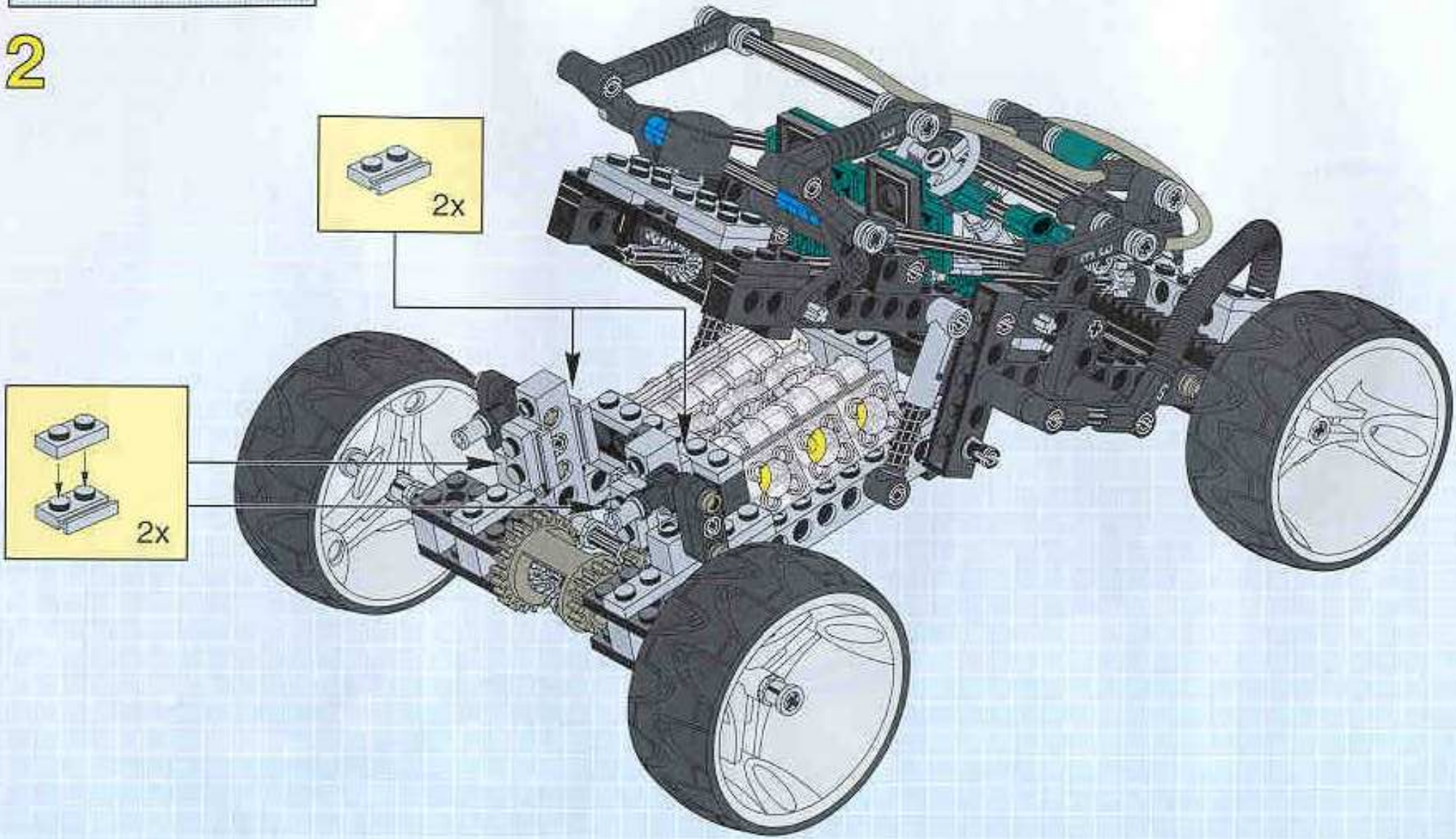

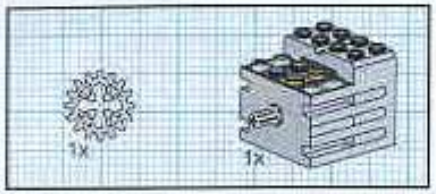

3

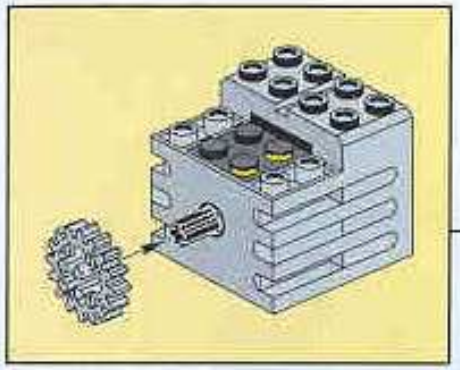

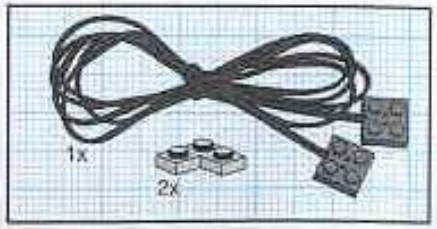

4

[redacted] 1:1

5

© 1998 LEGO Group. http://www.LEGO.com