LEGO Technic

877118

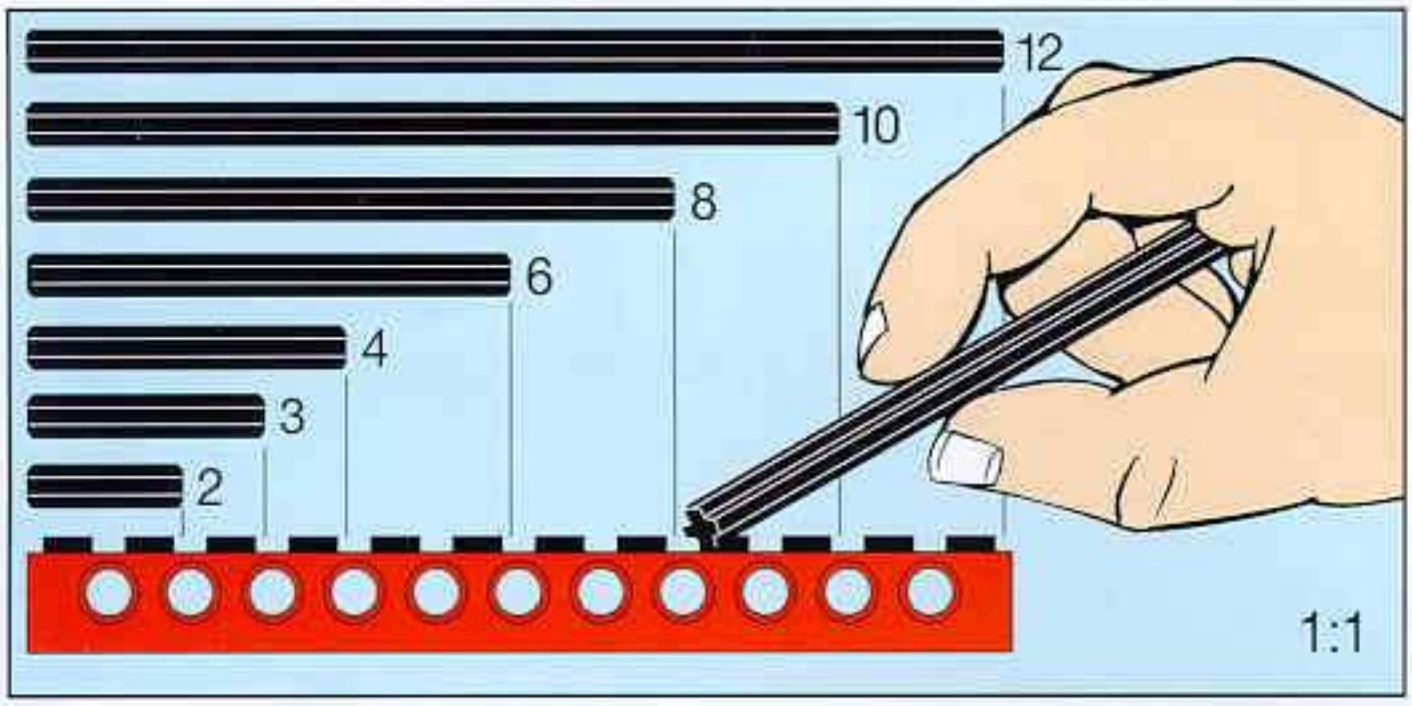

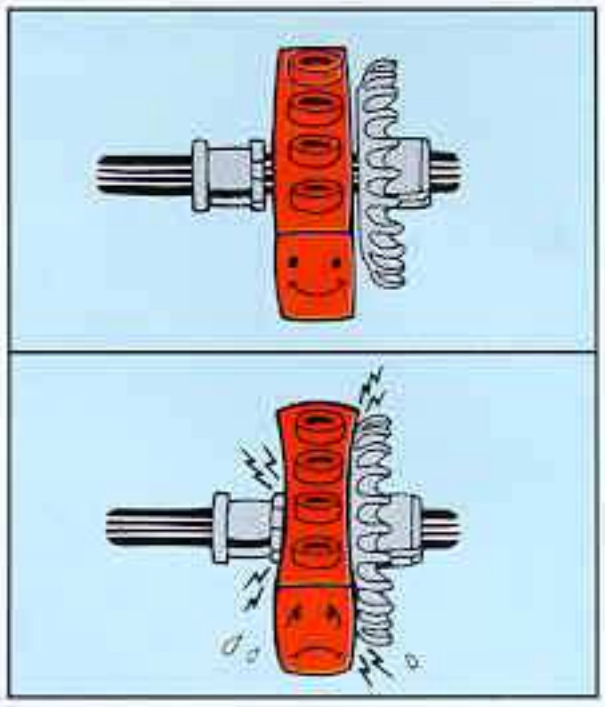

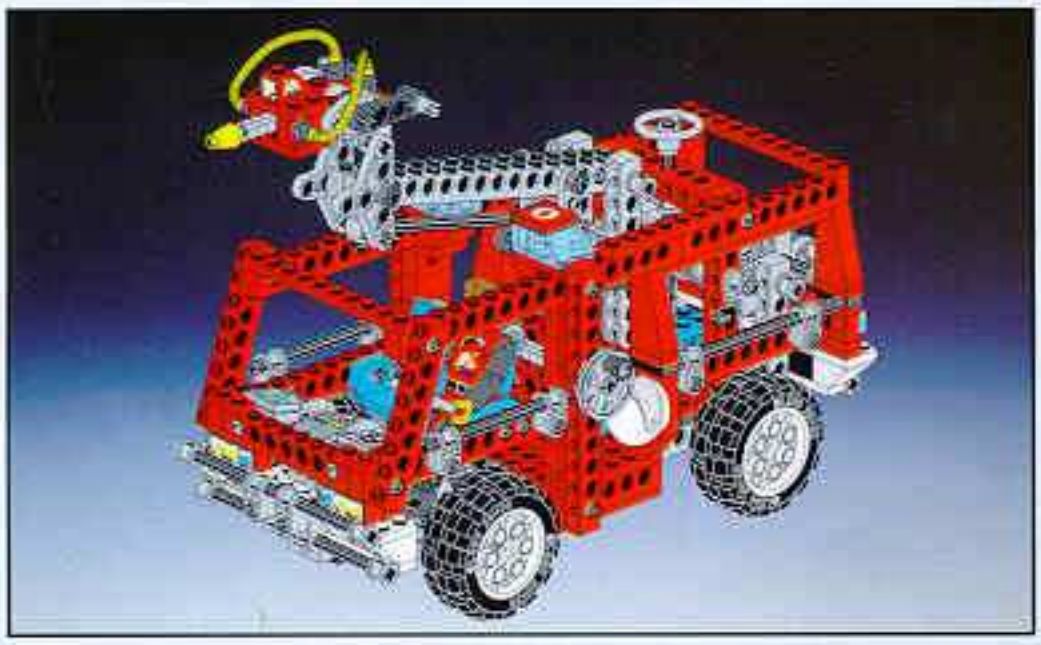

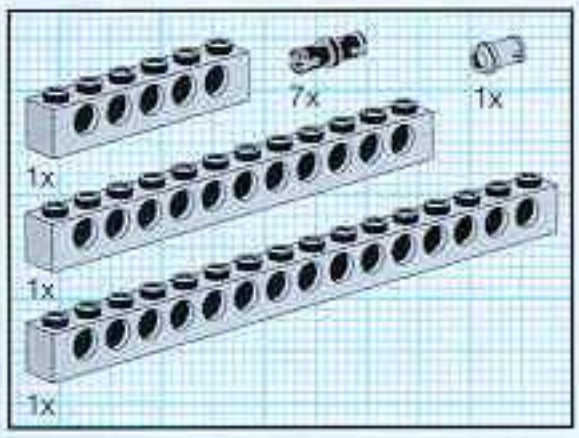

1

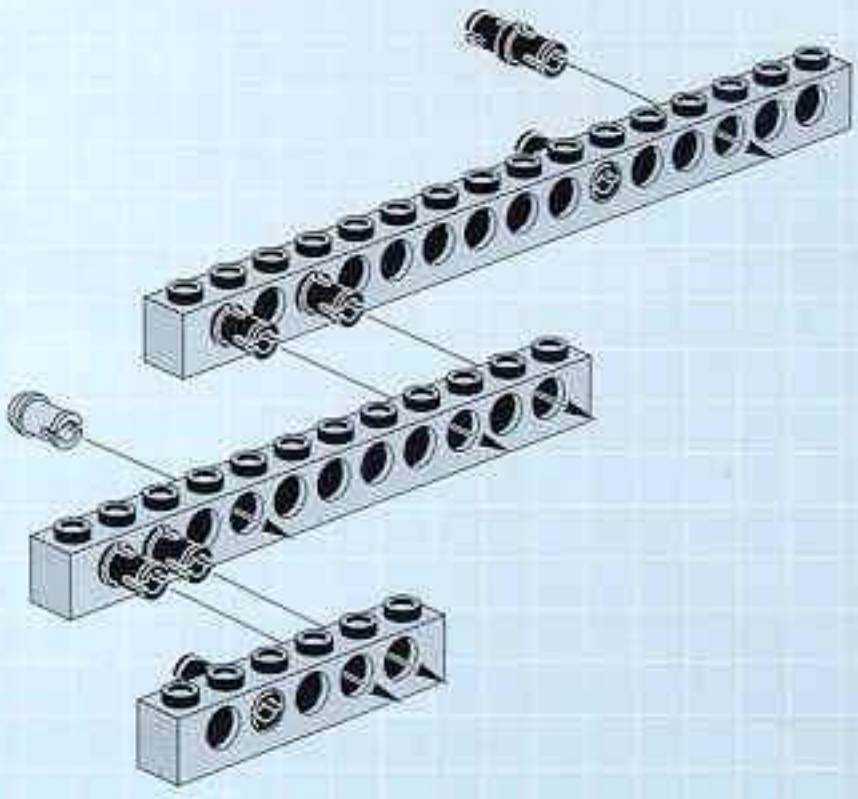

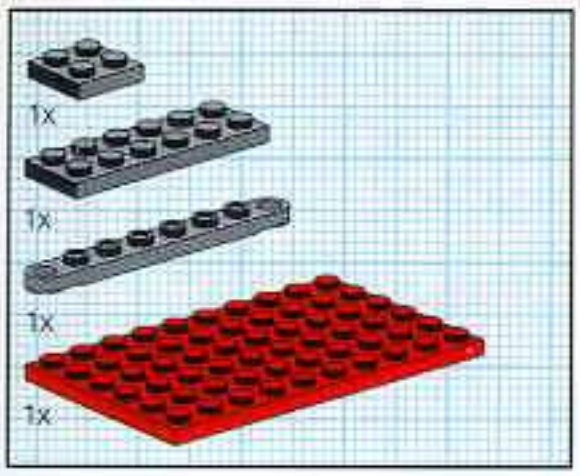

2

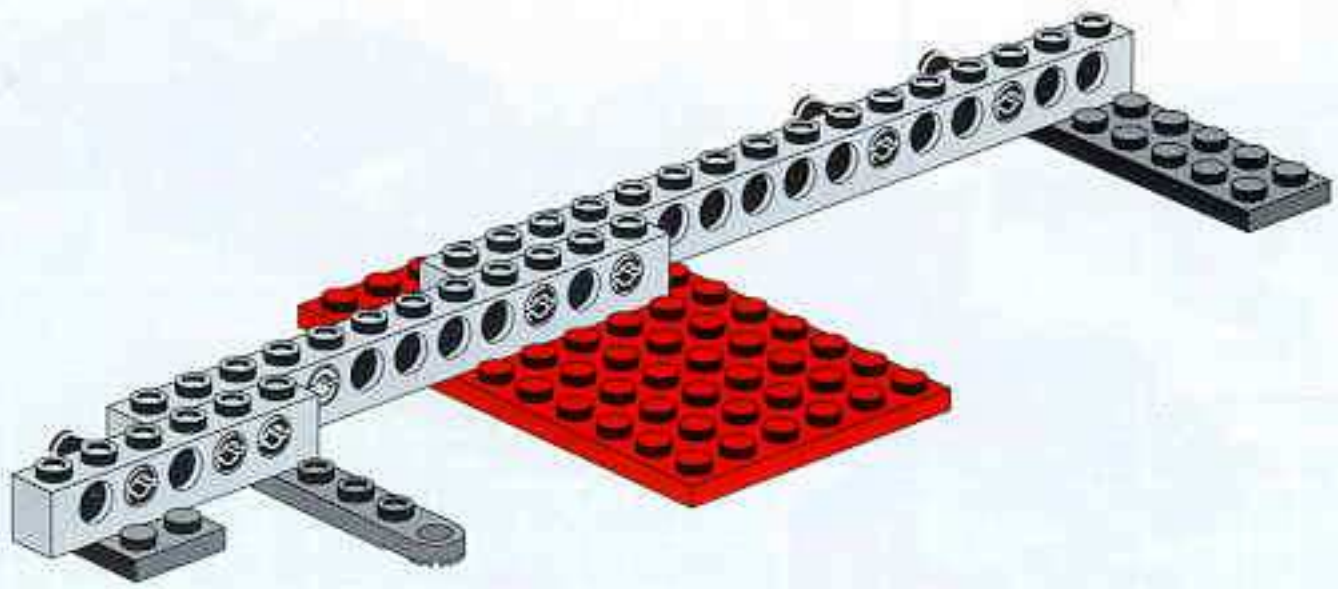

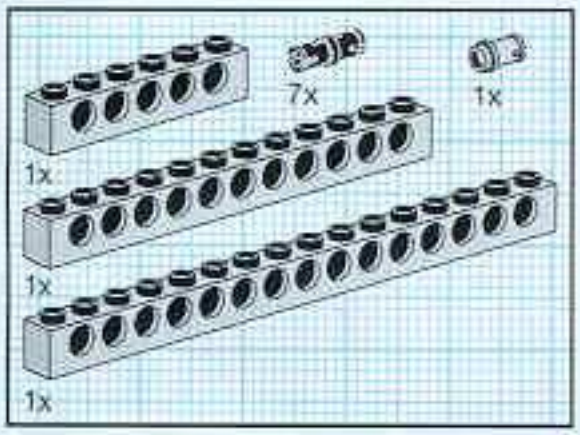

3

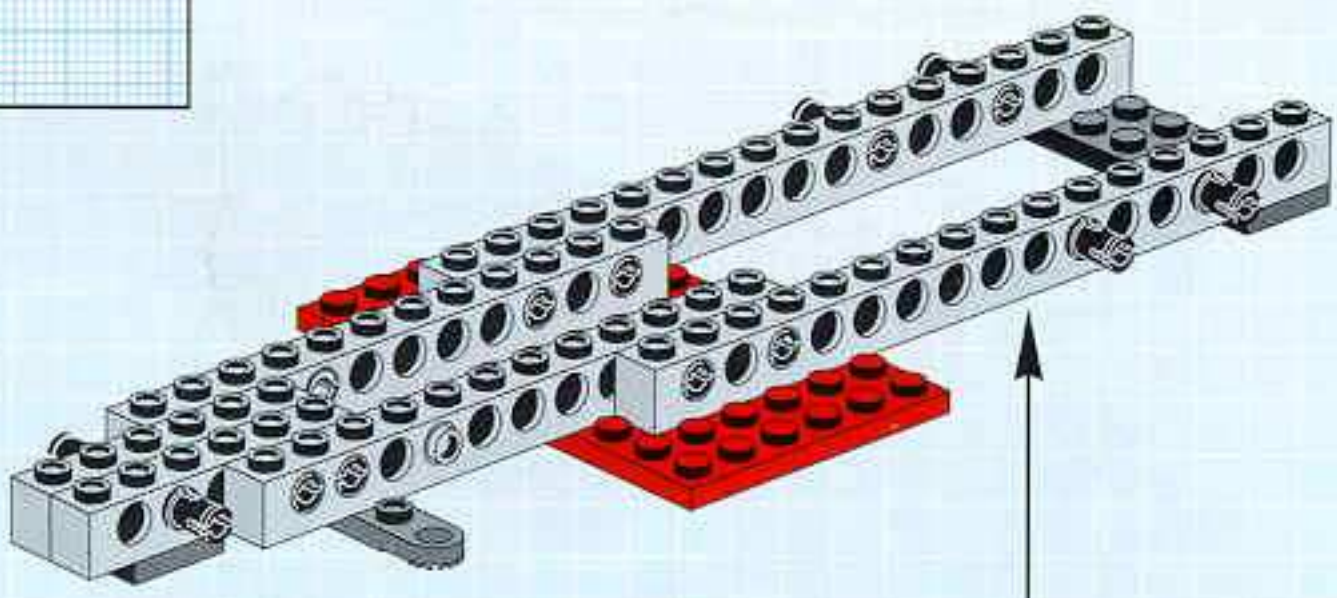

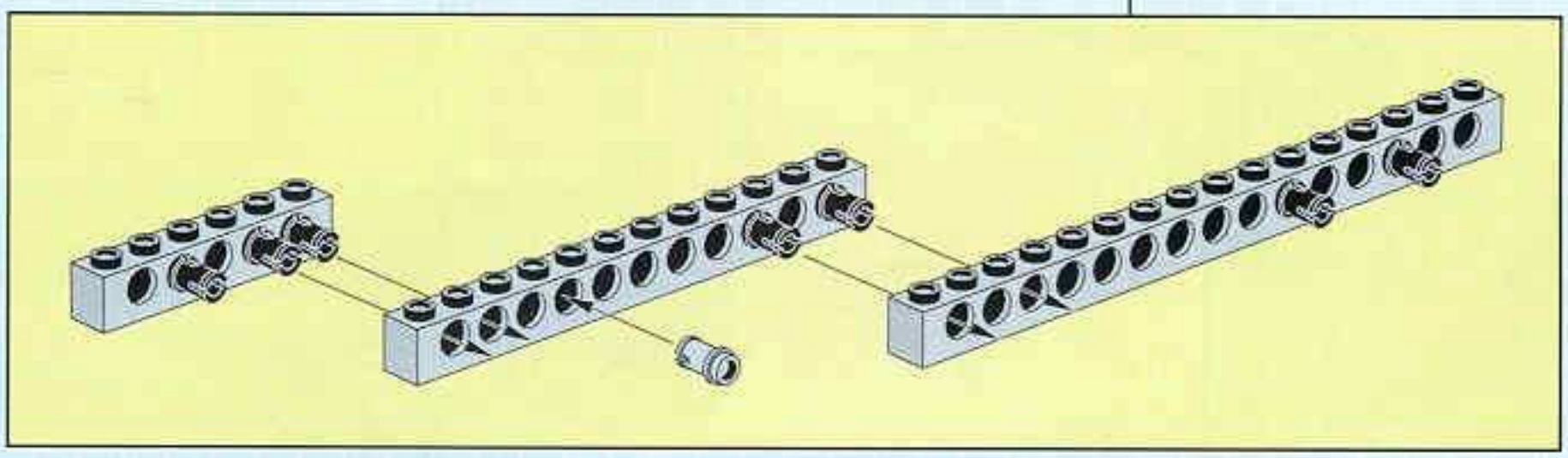

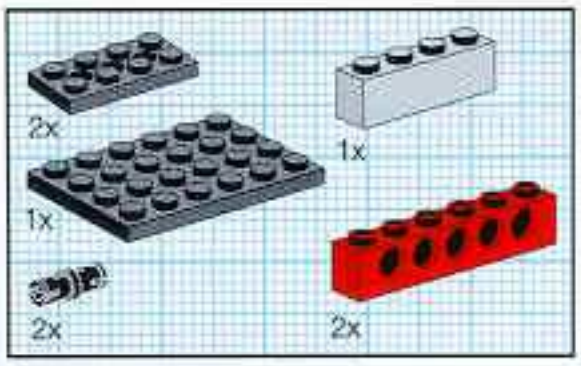

4

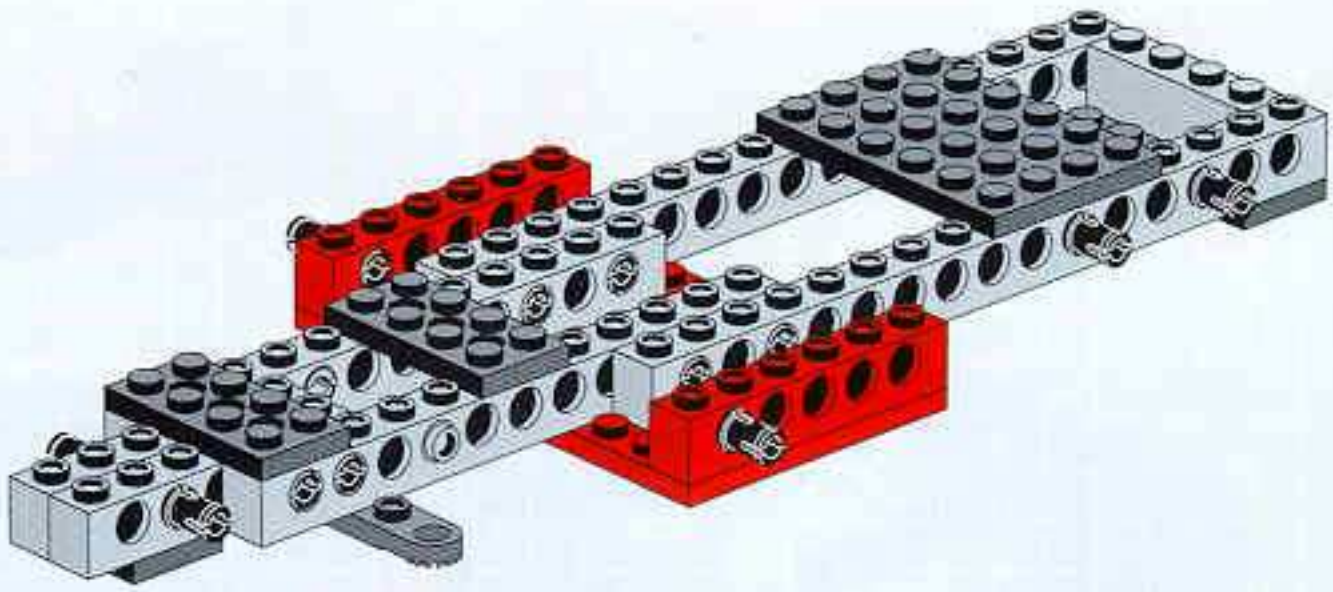

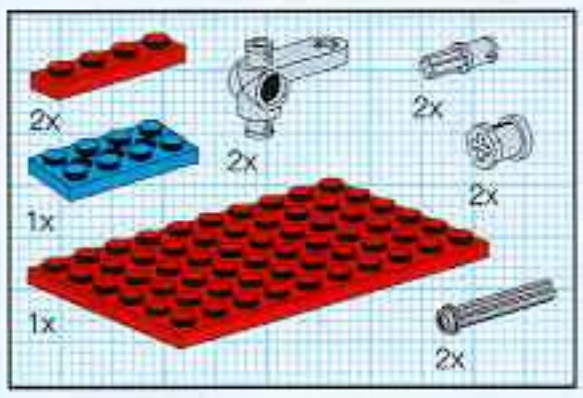

5

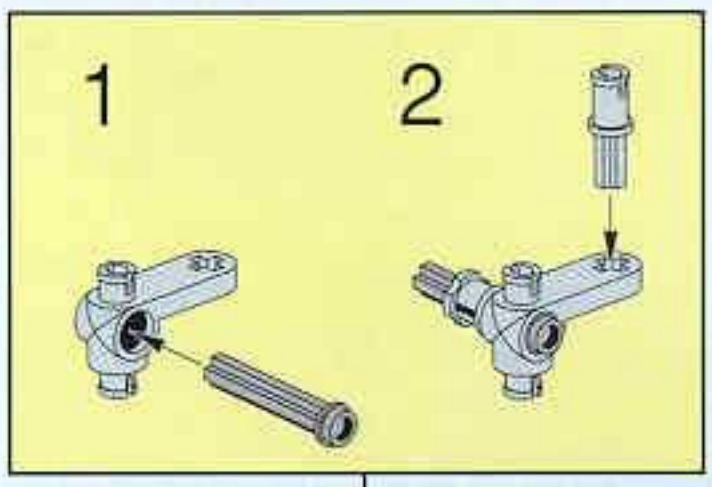

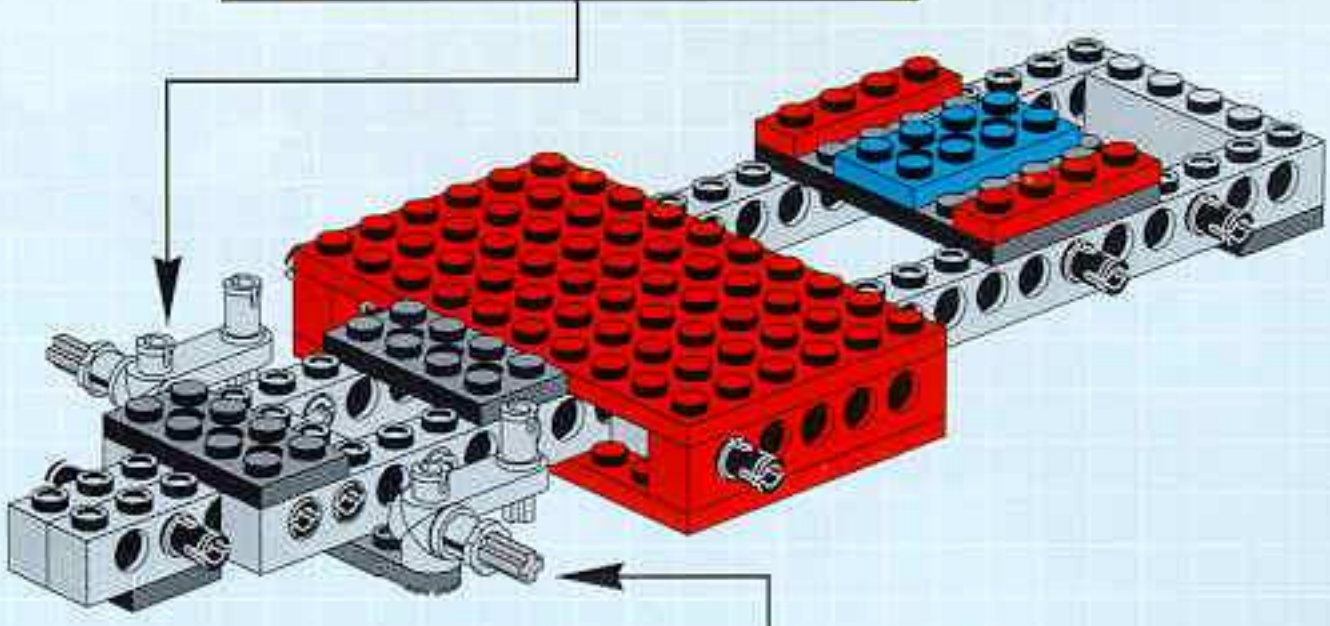

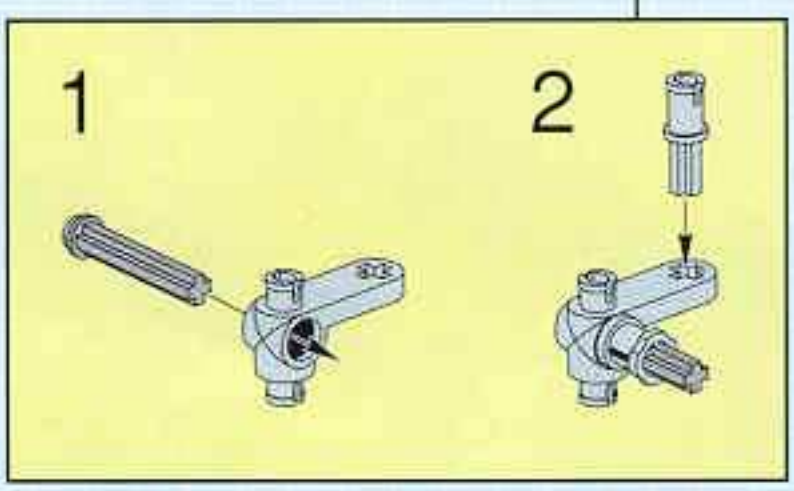

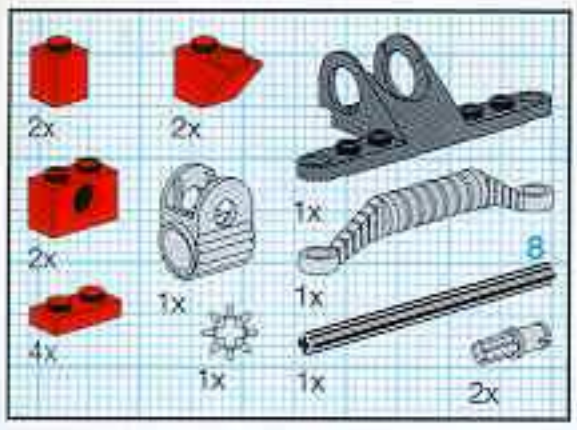

6

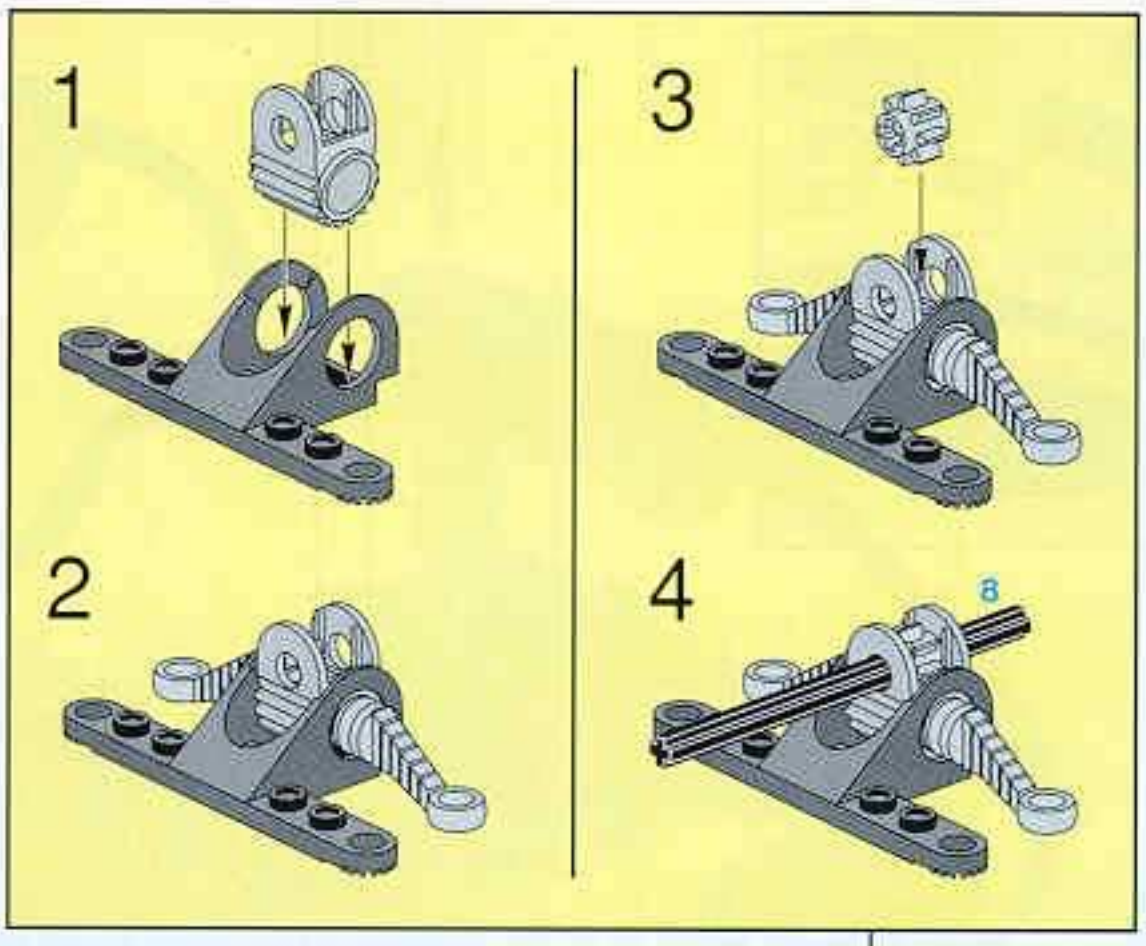

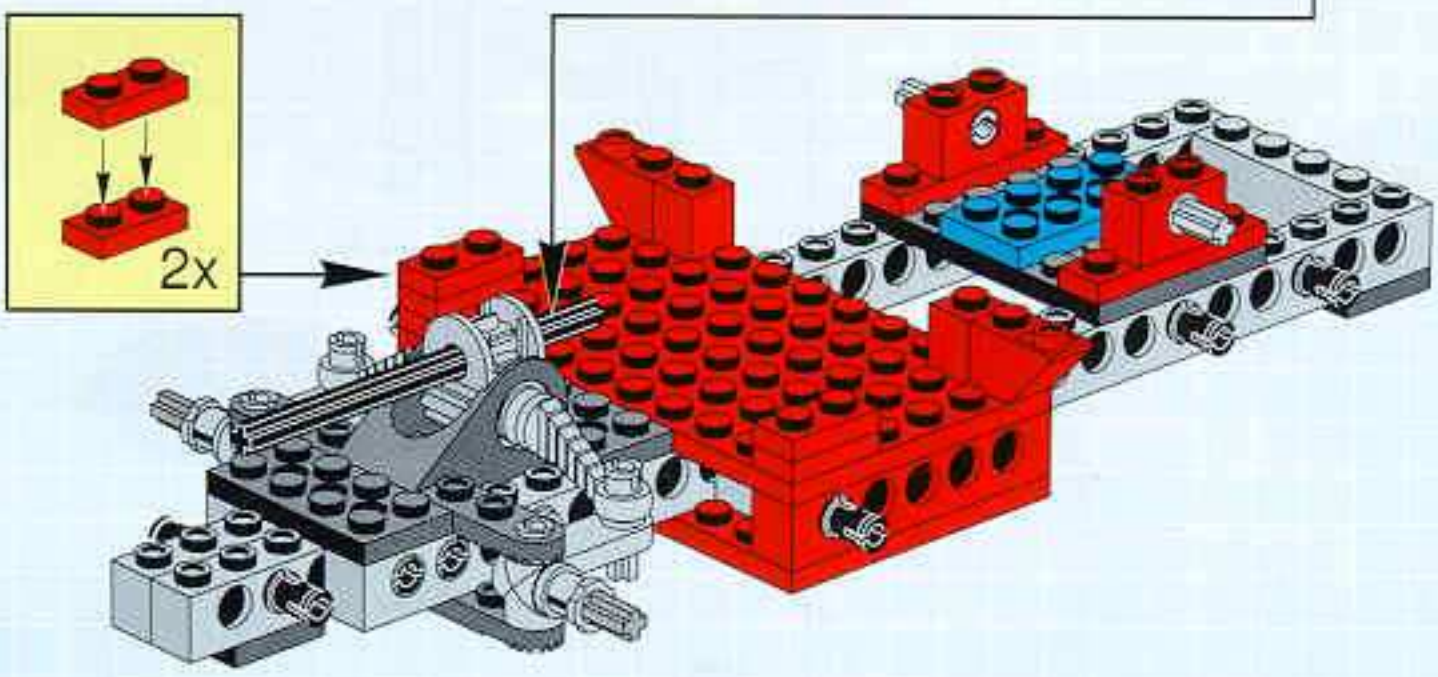

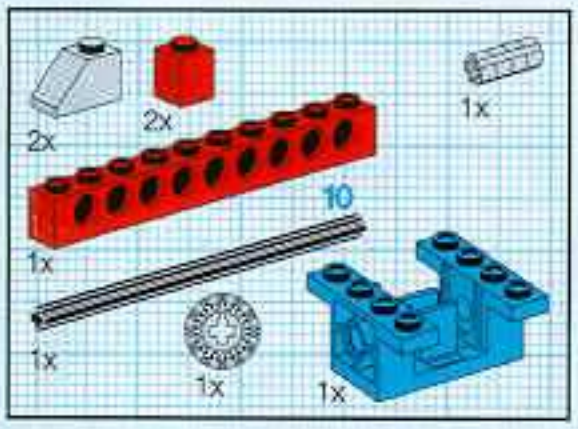

7

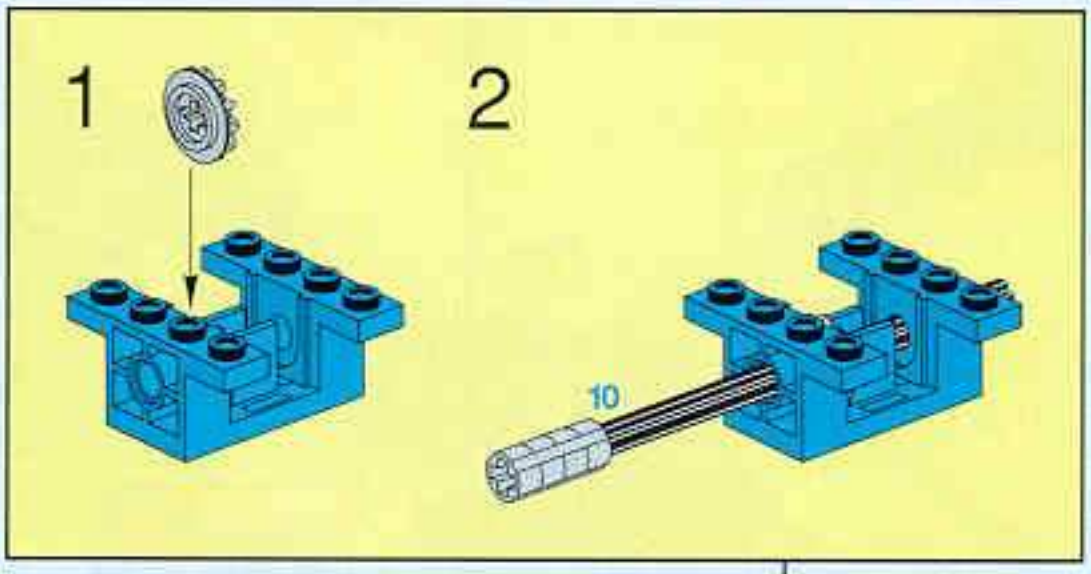

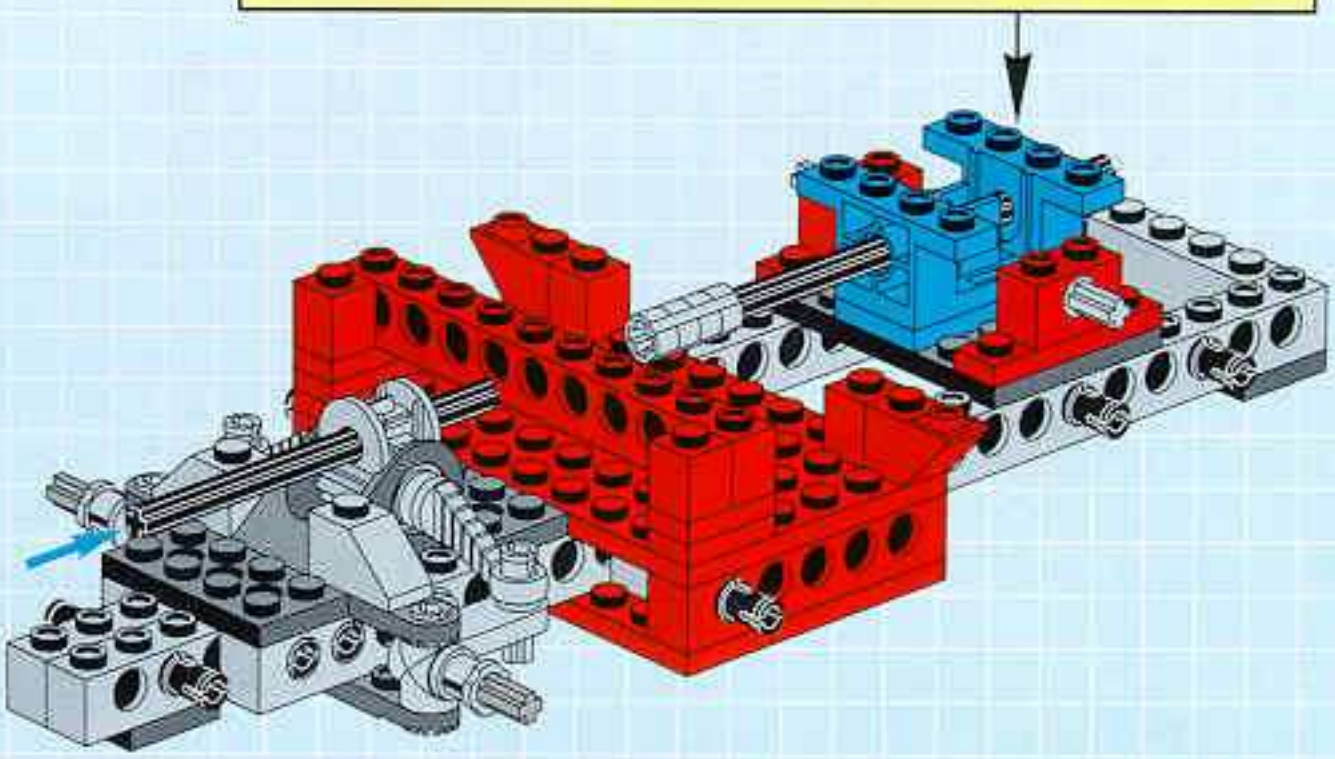

8

1

2

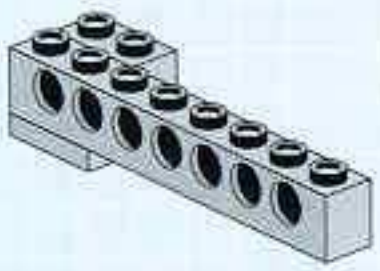

3

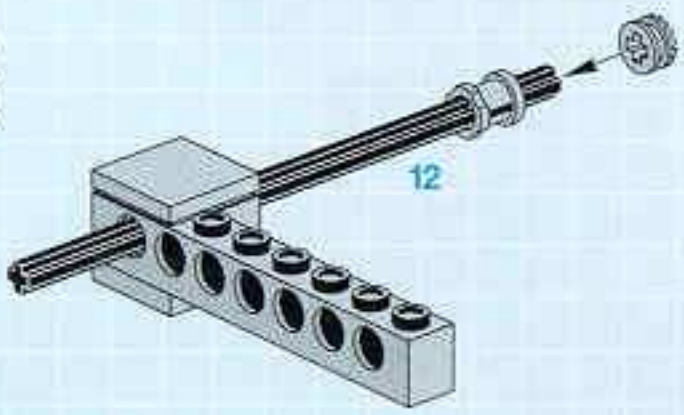

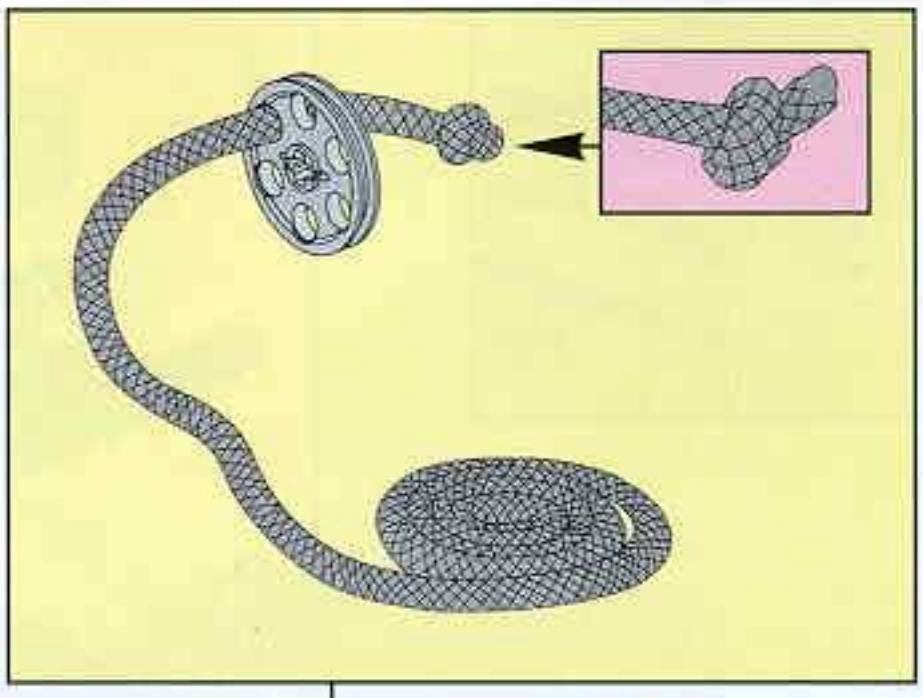

4

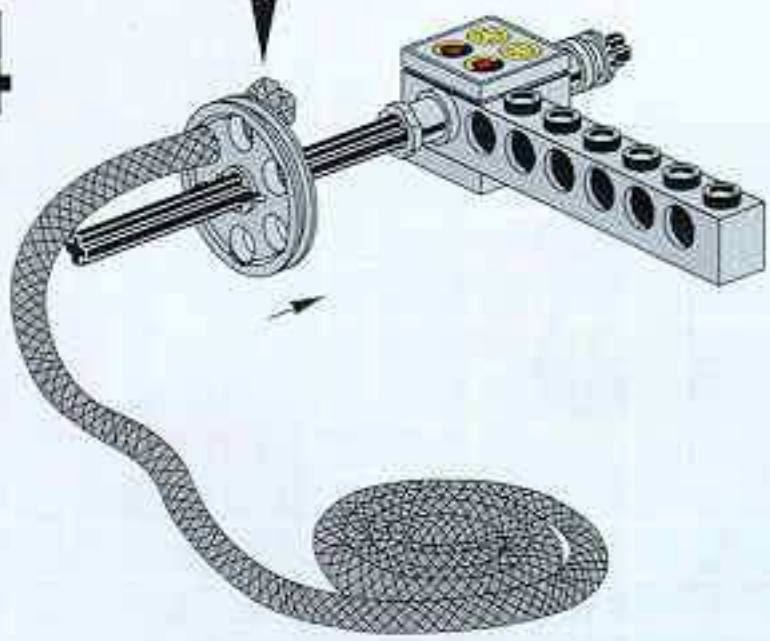

5

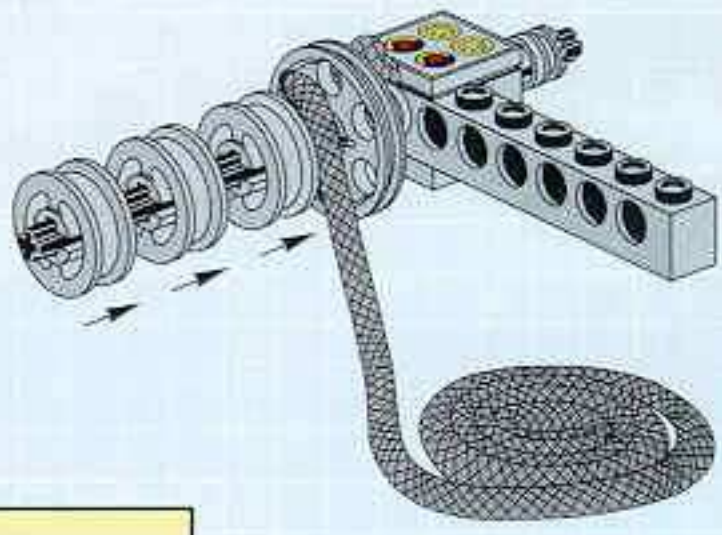

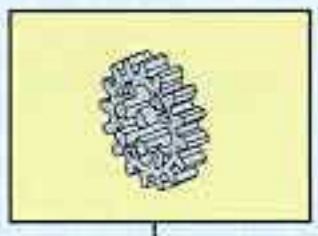

6

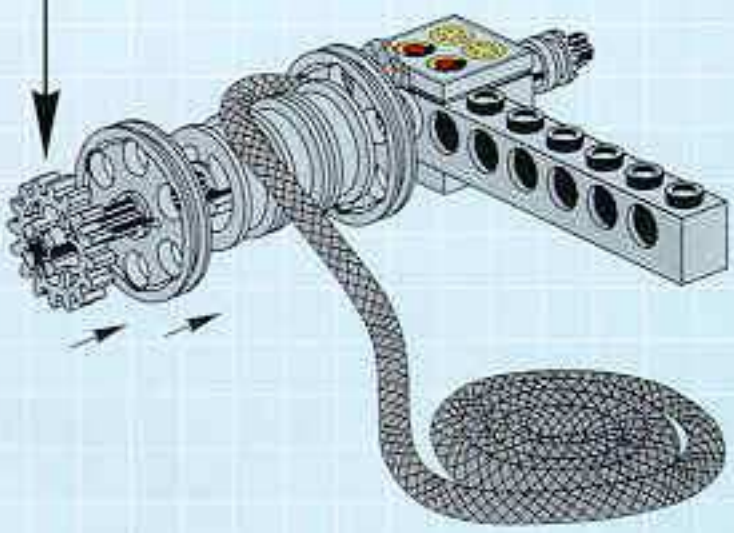

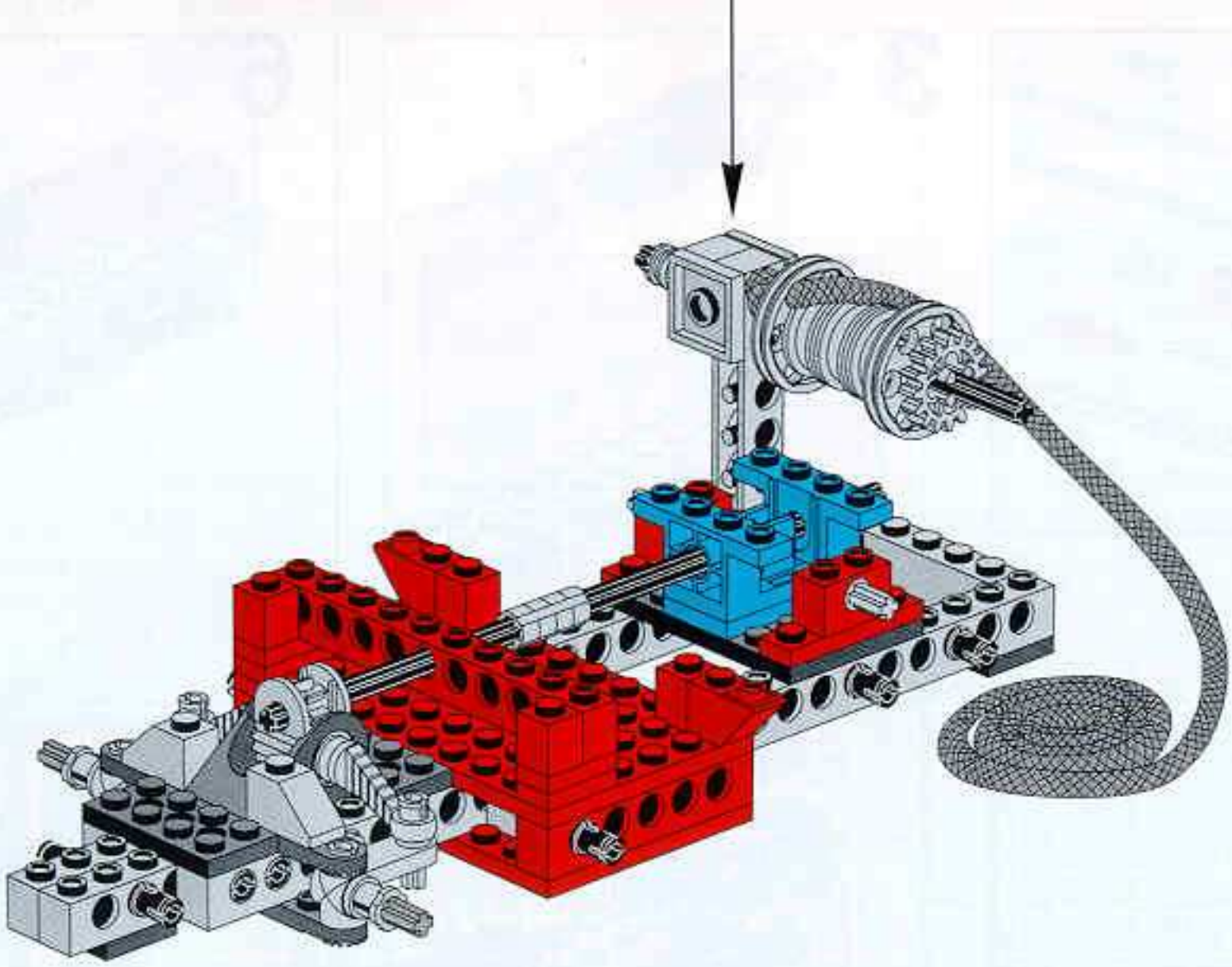

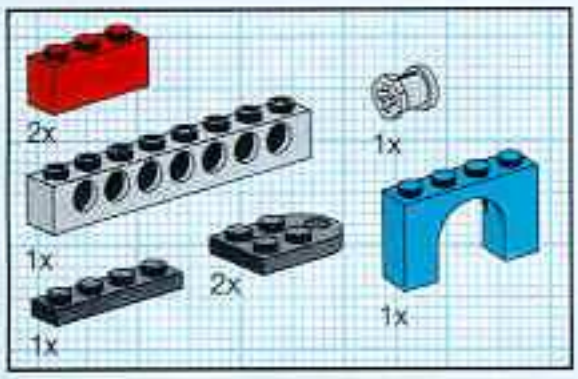

9

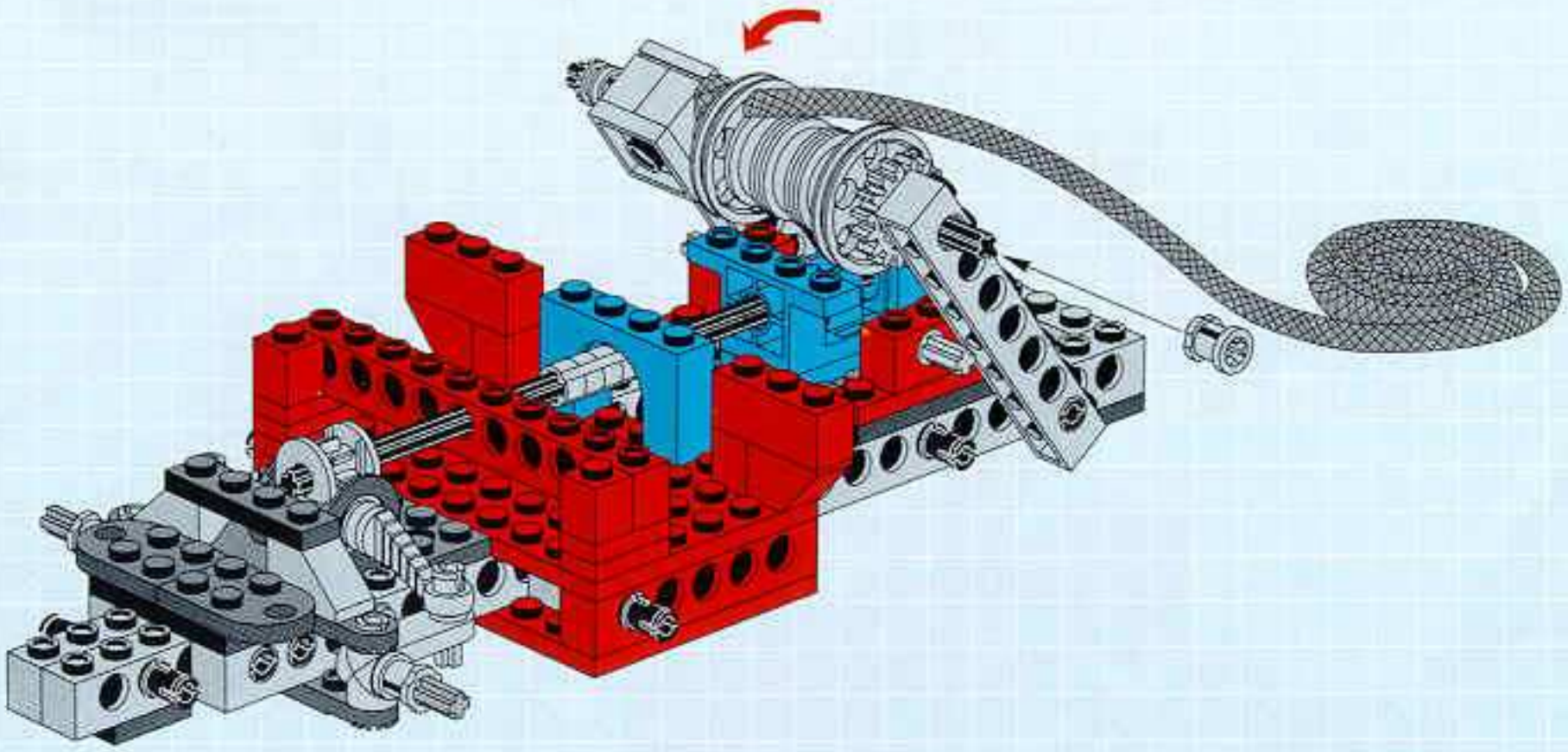

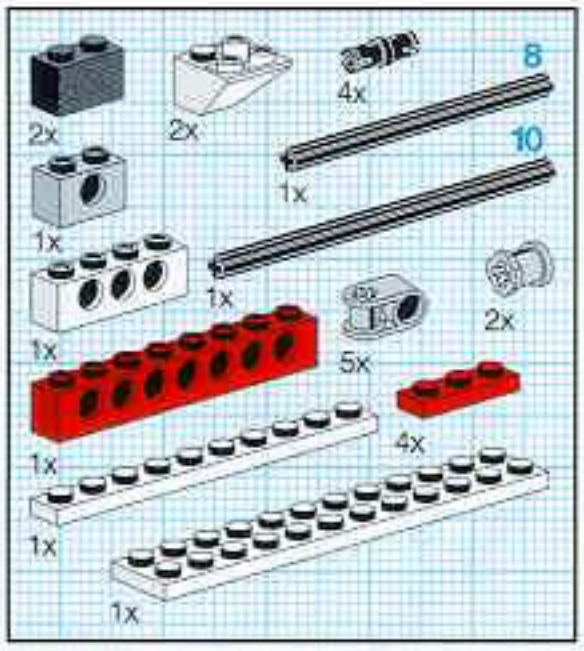

10

1

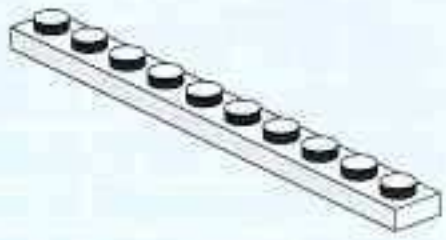

2

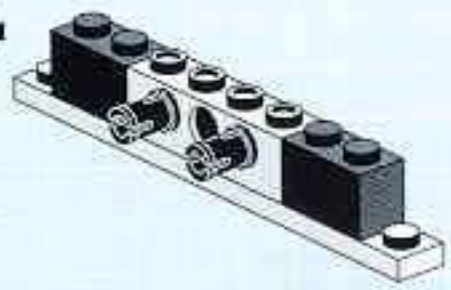

3

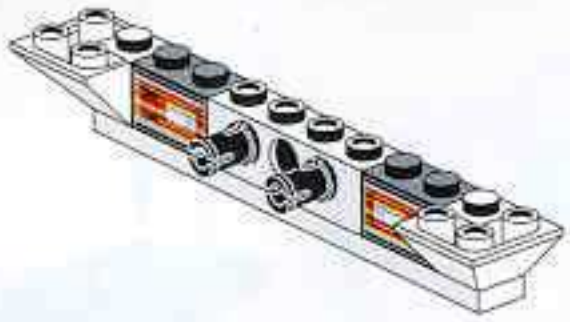

4

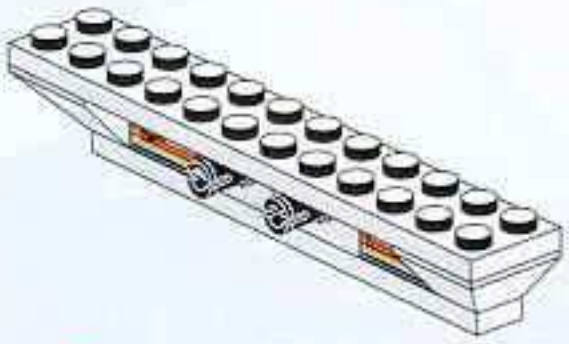

5

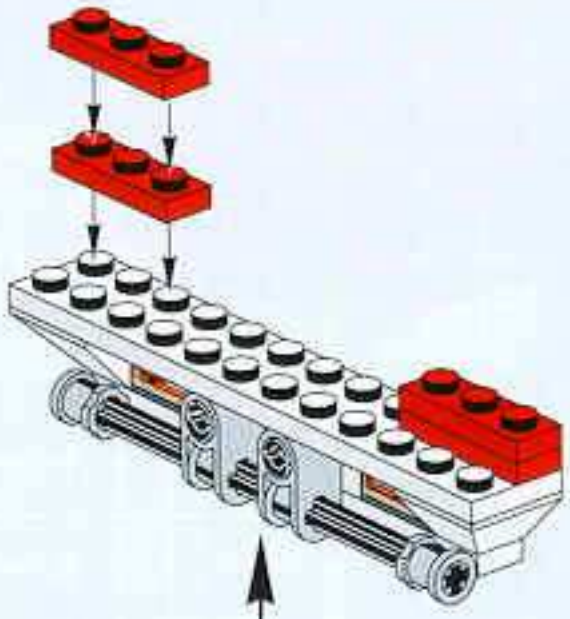

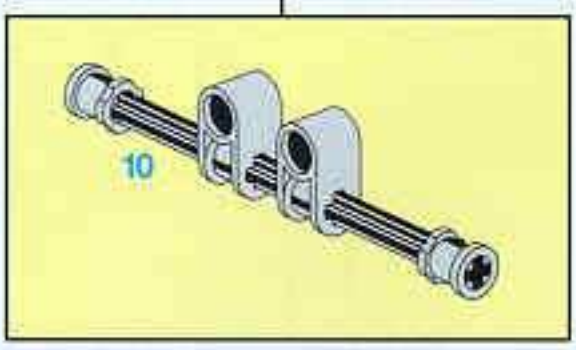

6

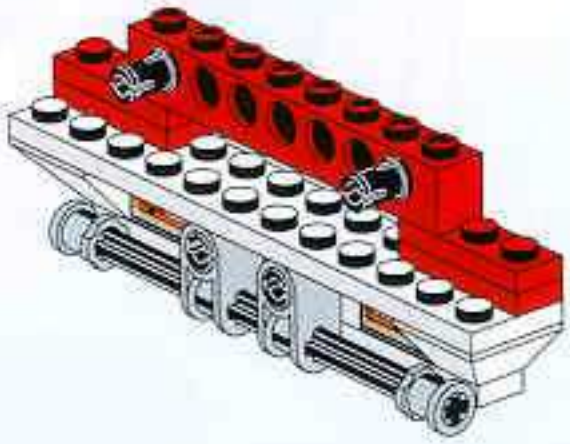

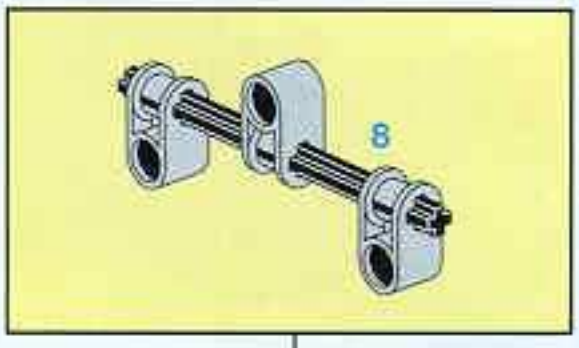

7

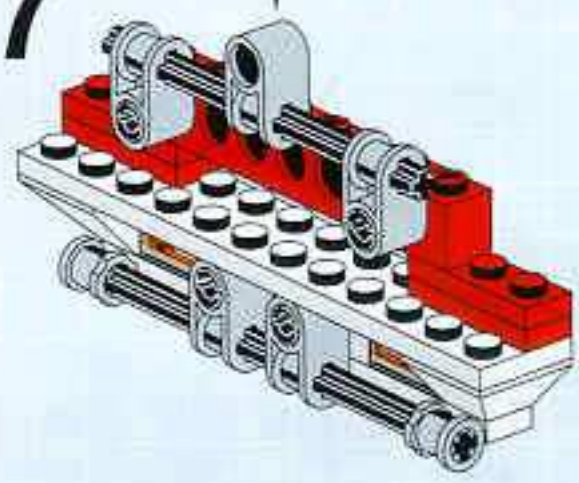

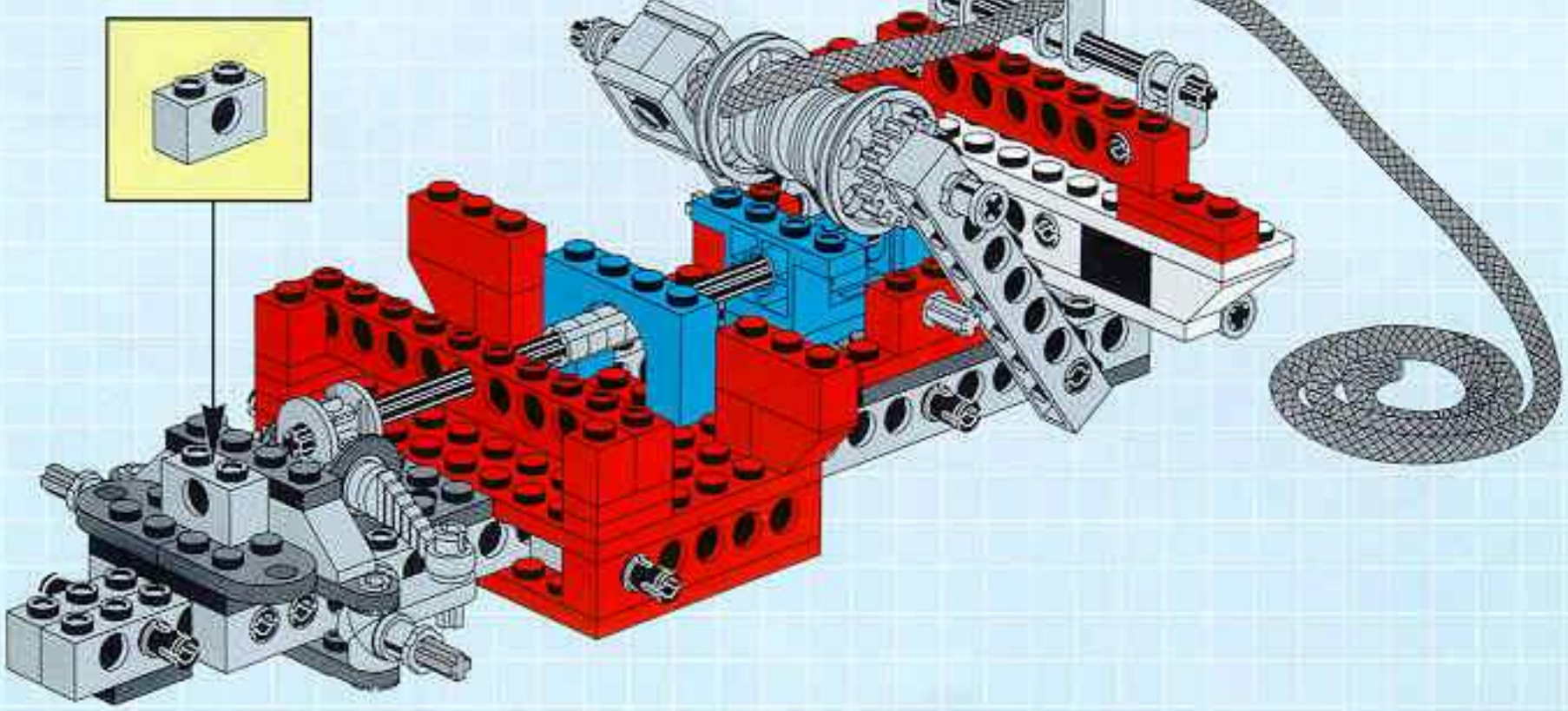

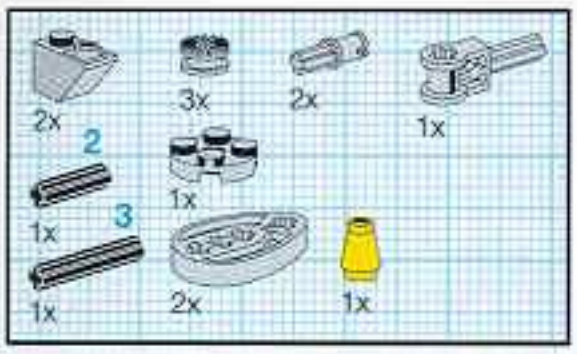

11

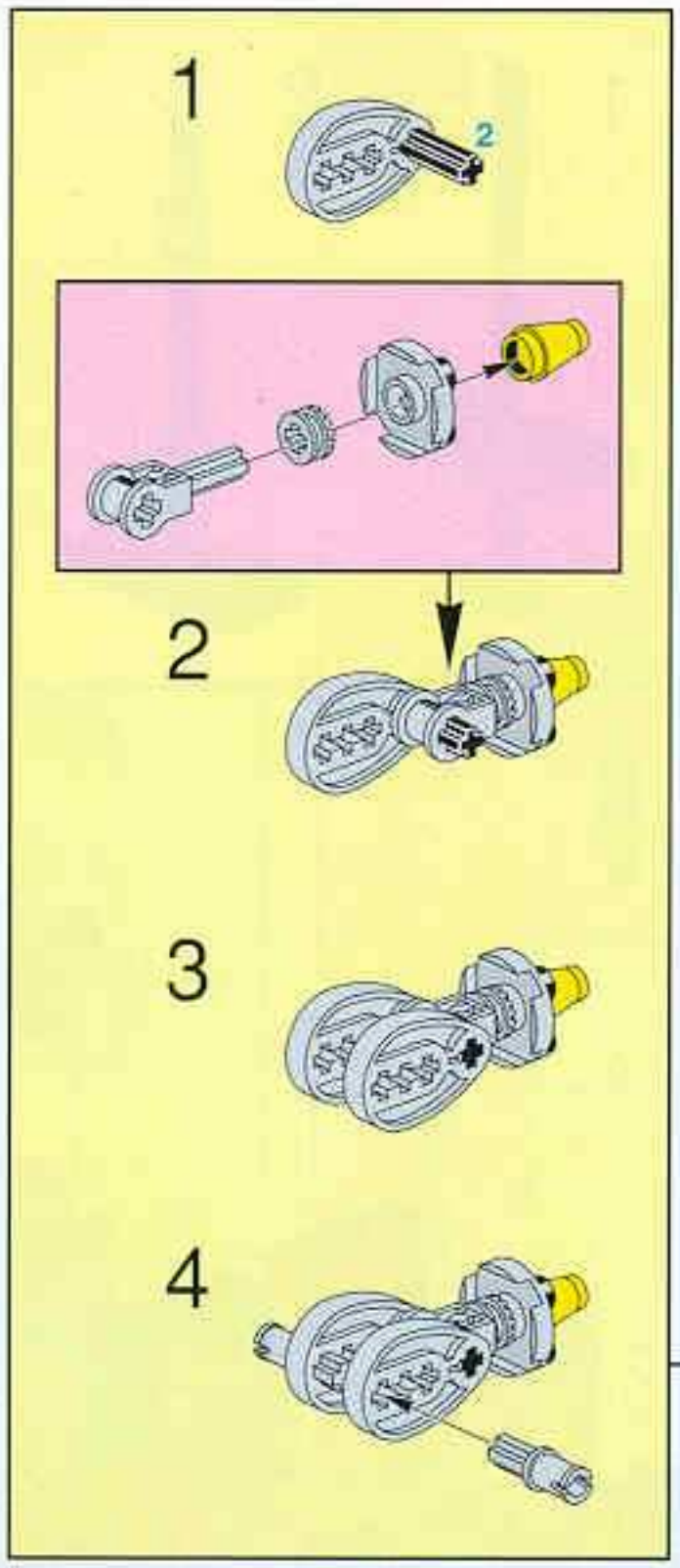

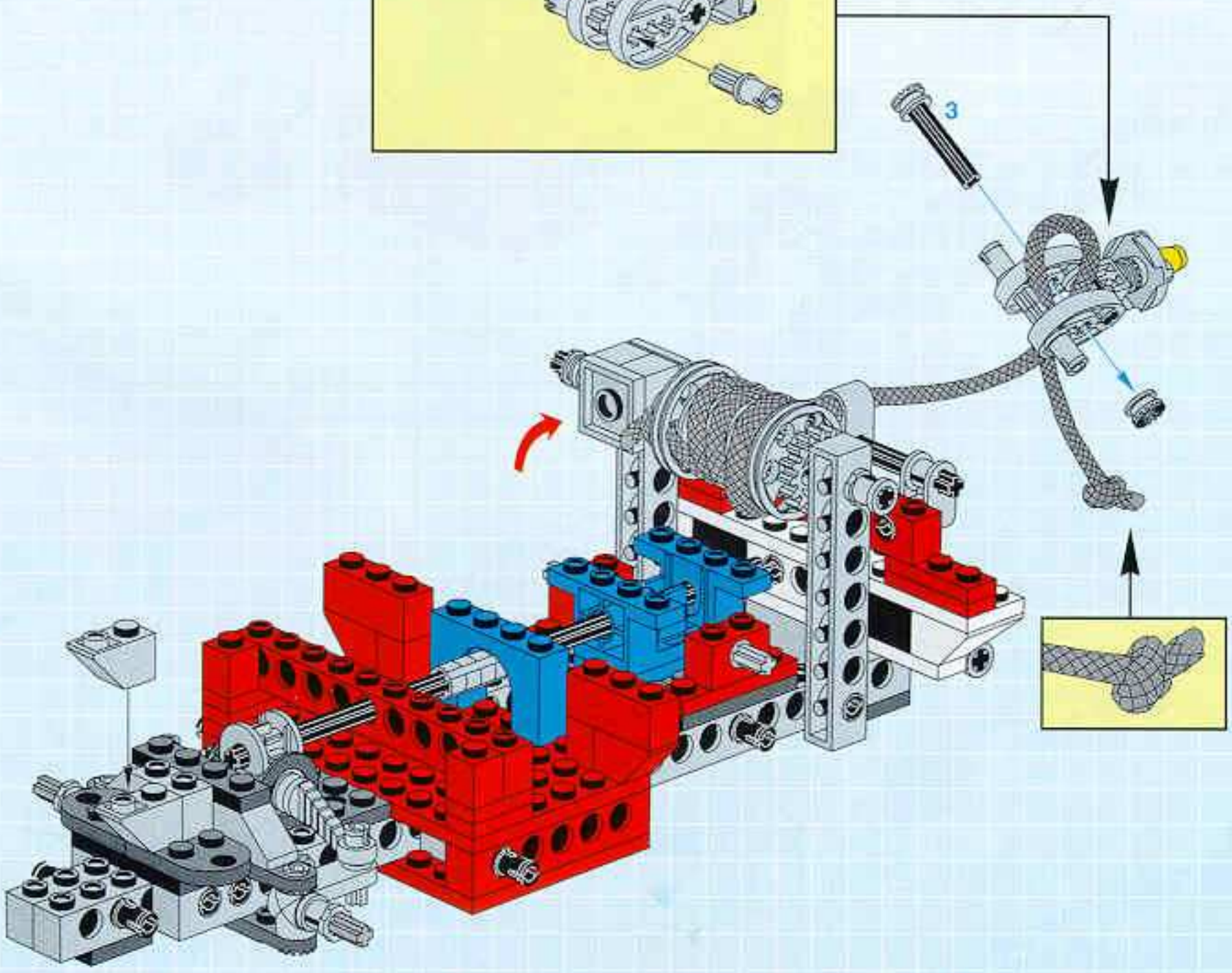

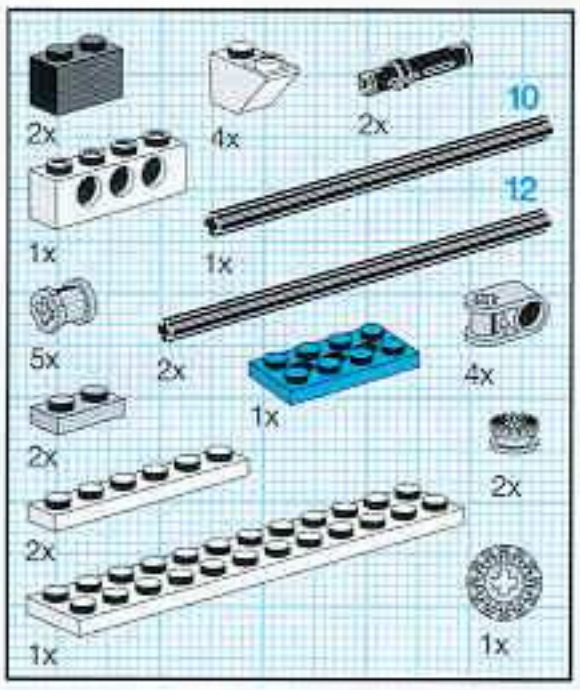

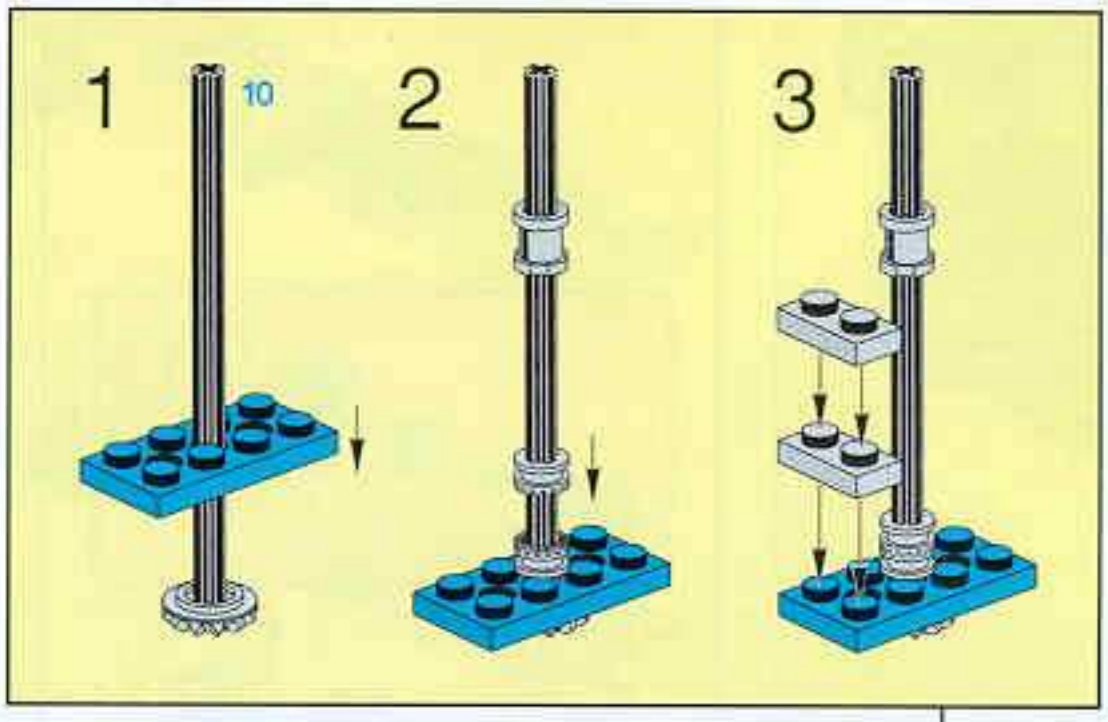

12

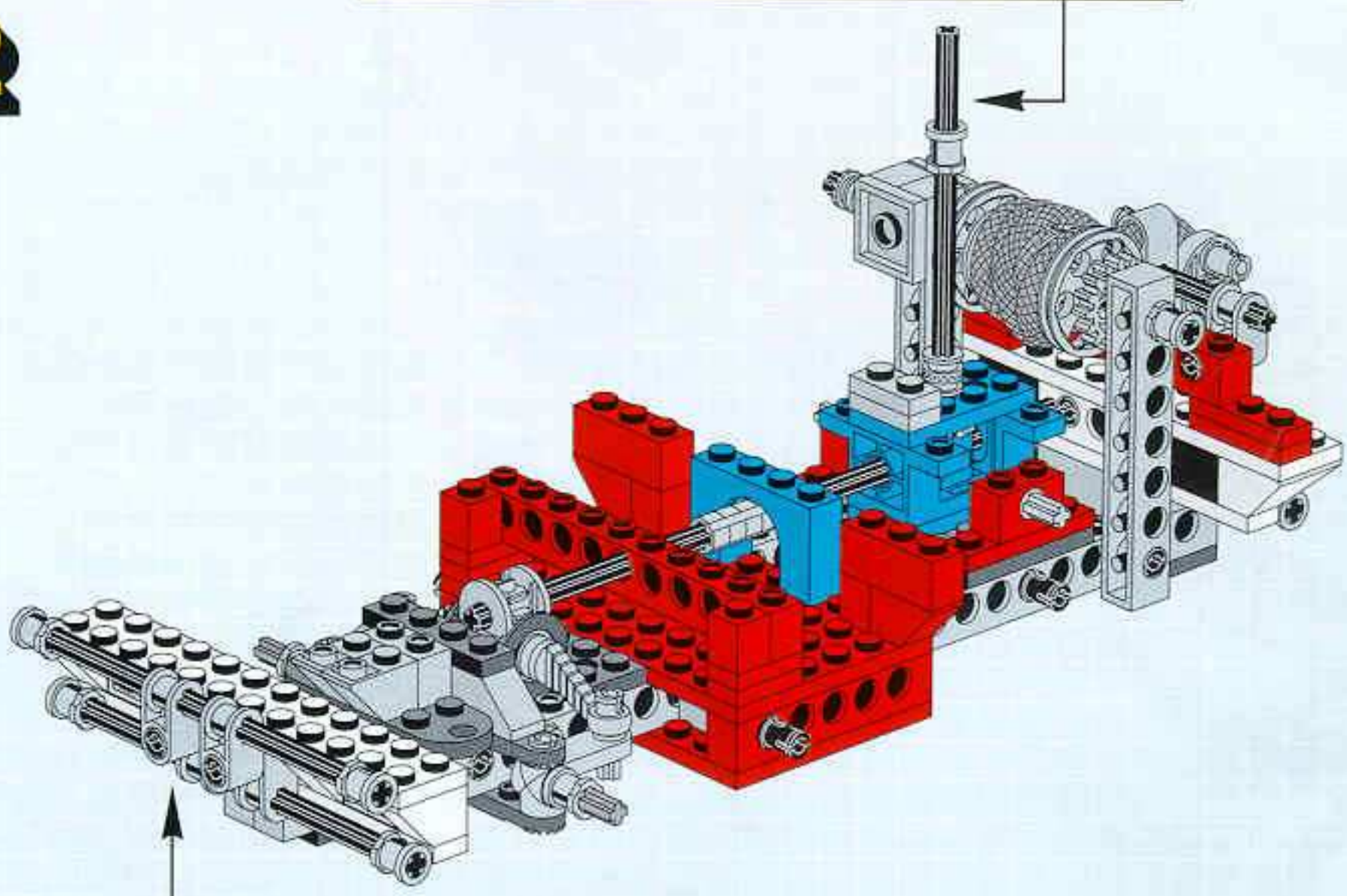

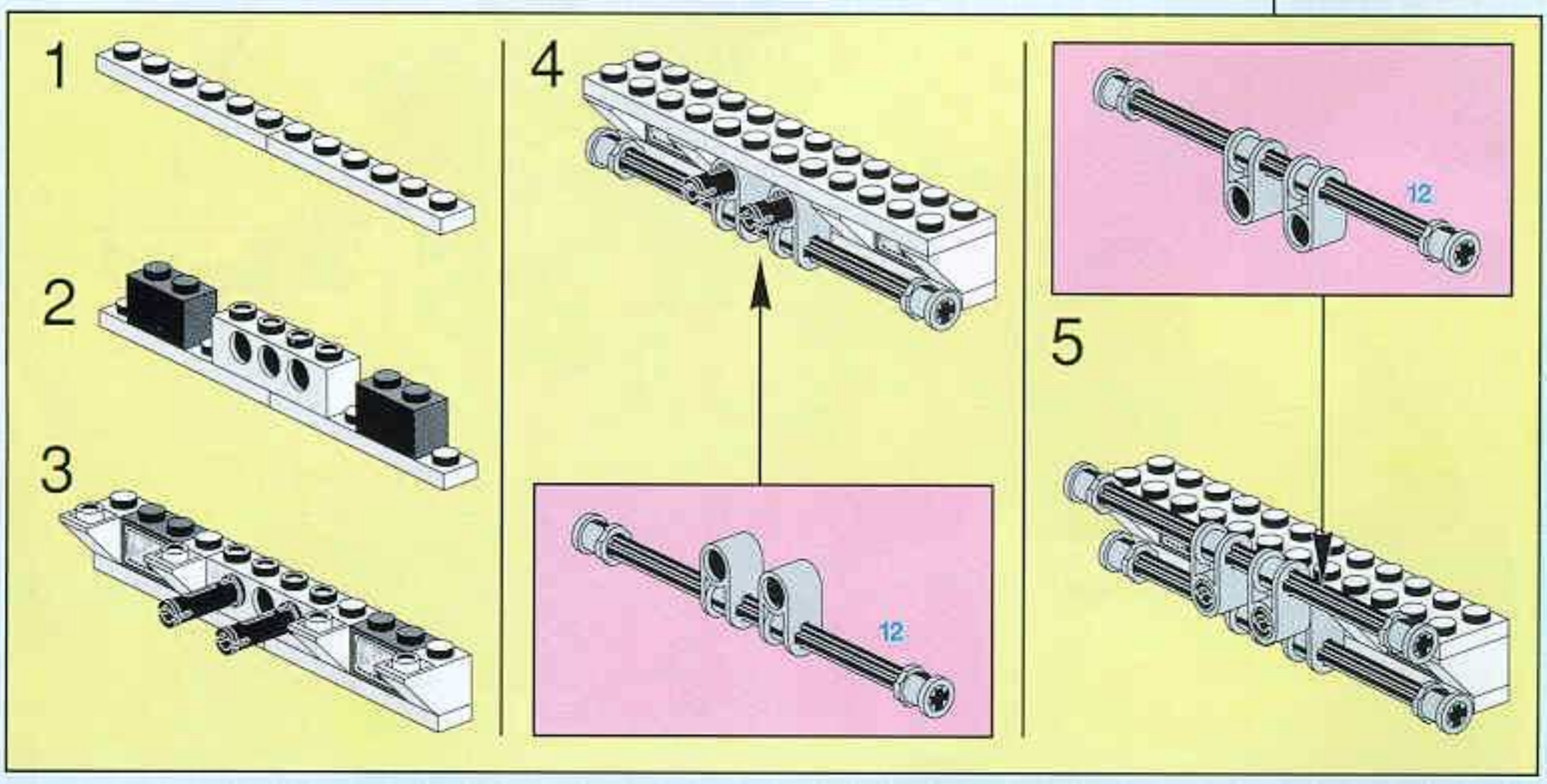

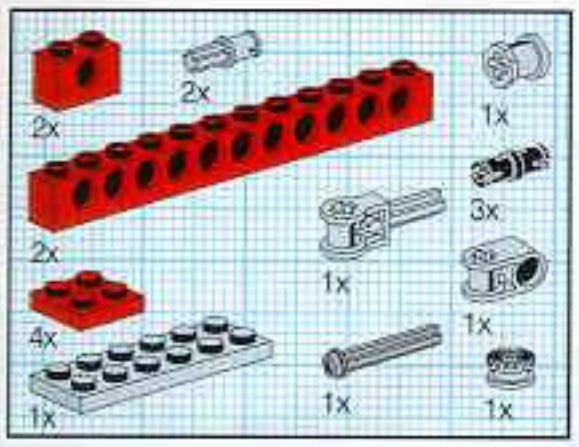

13

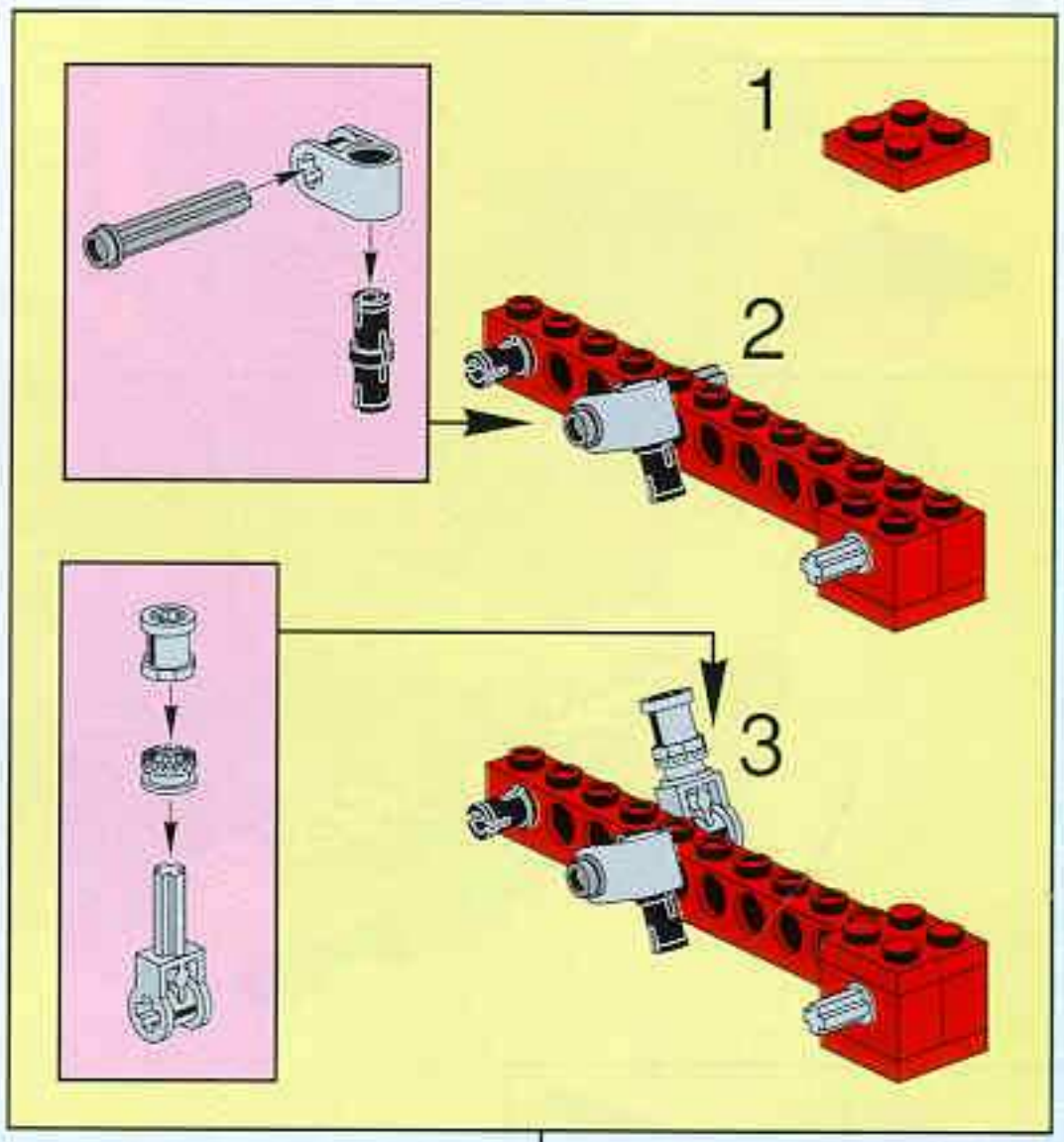

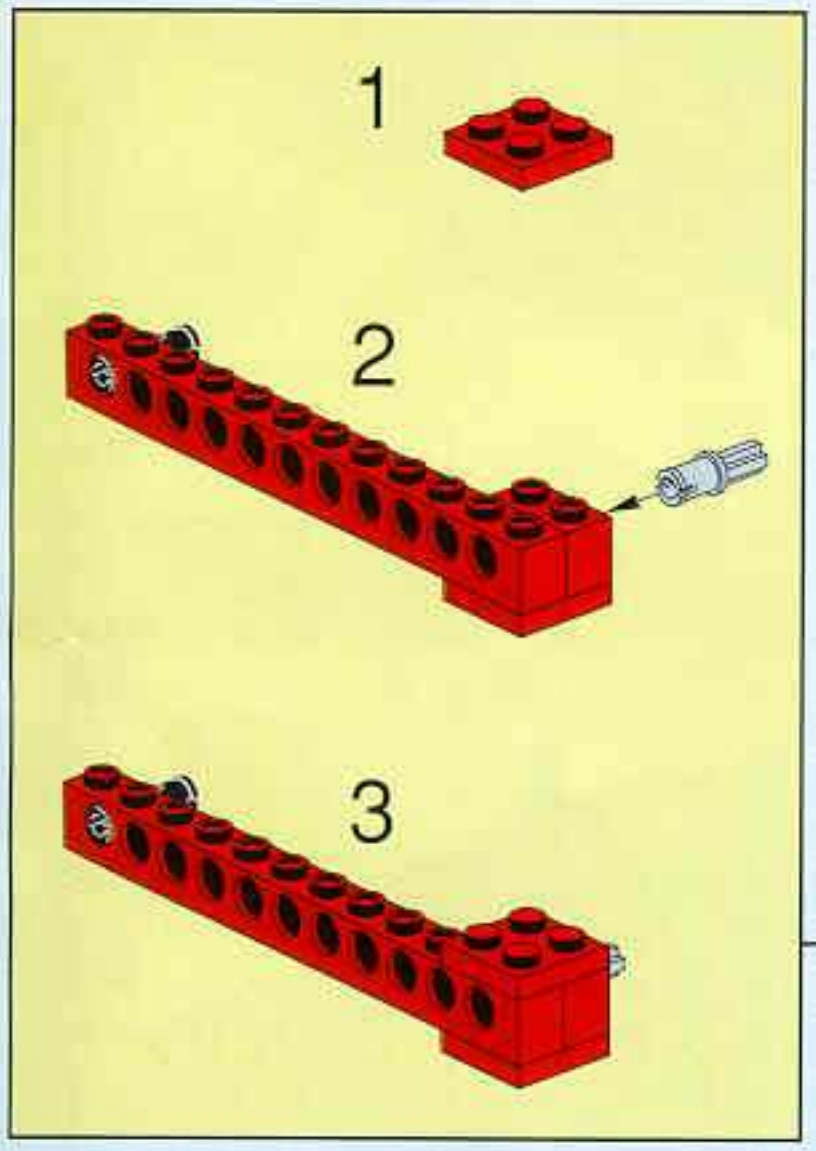

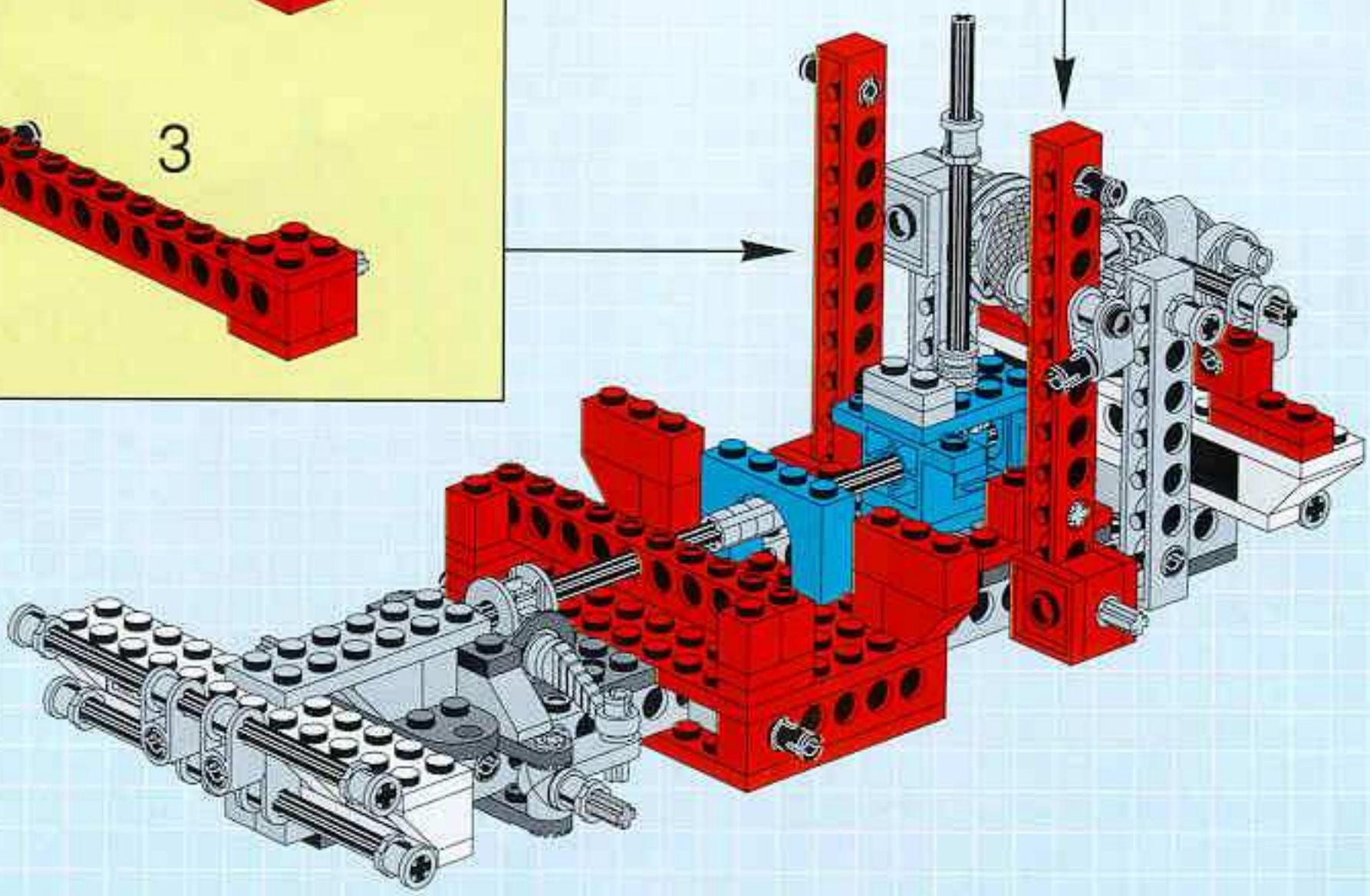

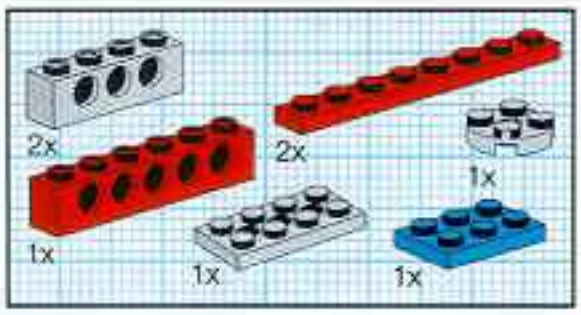

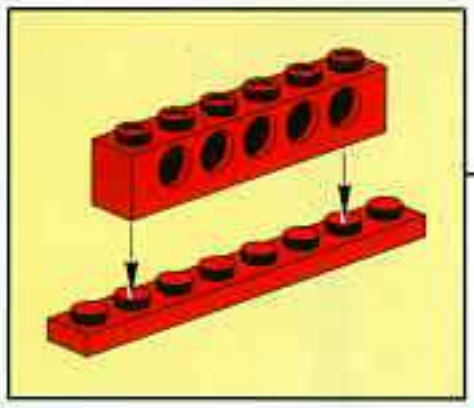

14

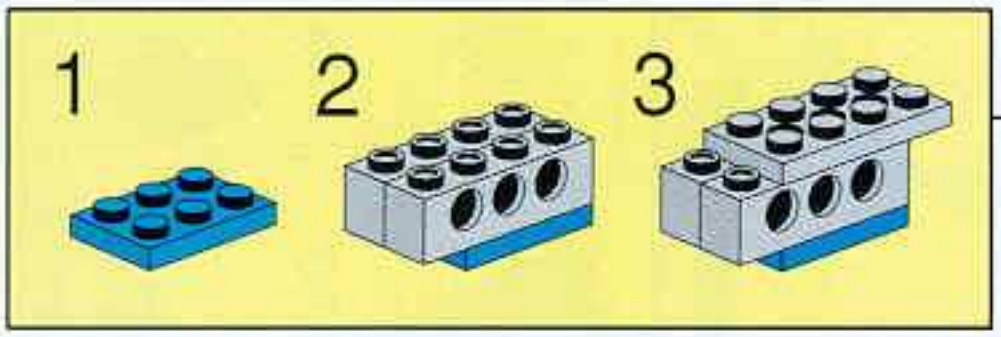

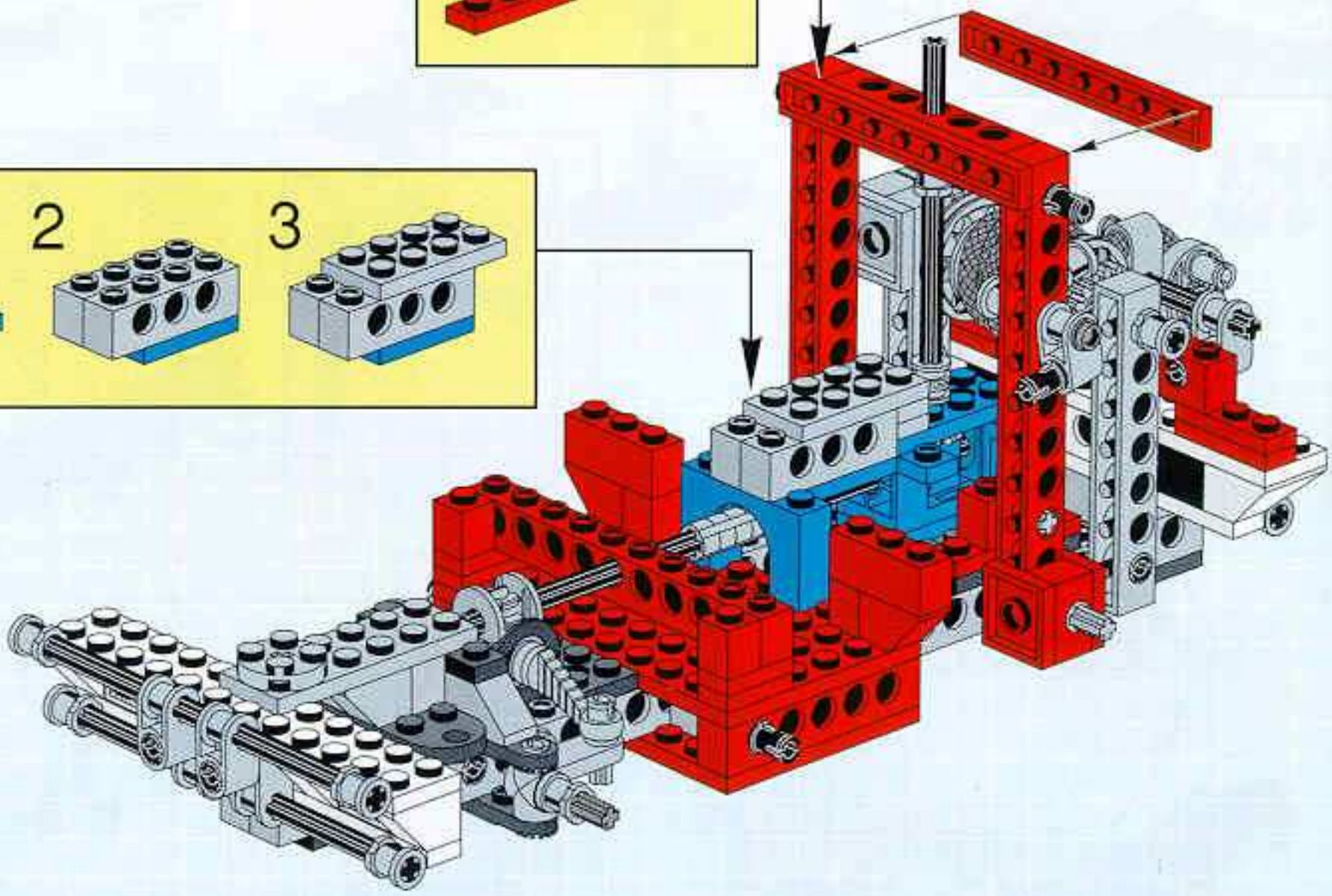

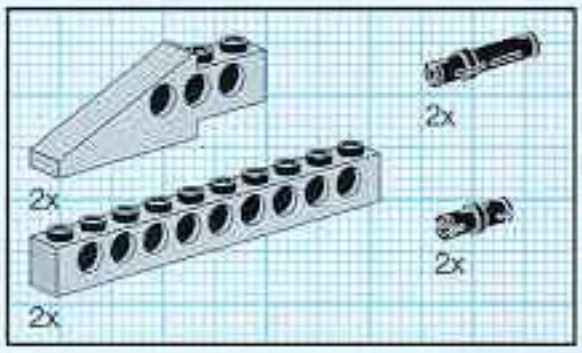

15

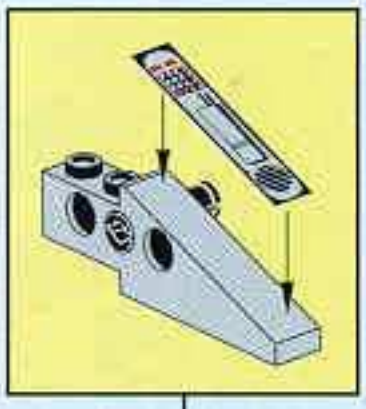

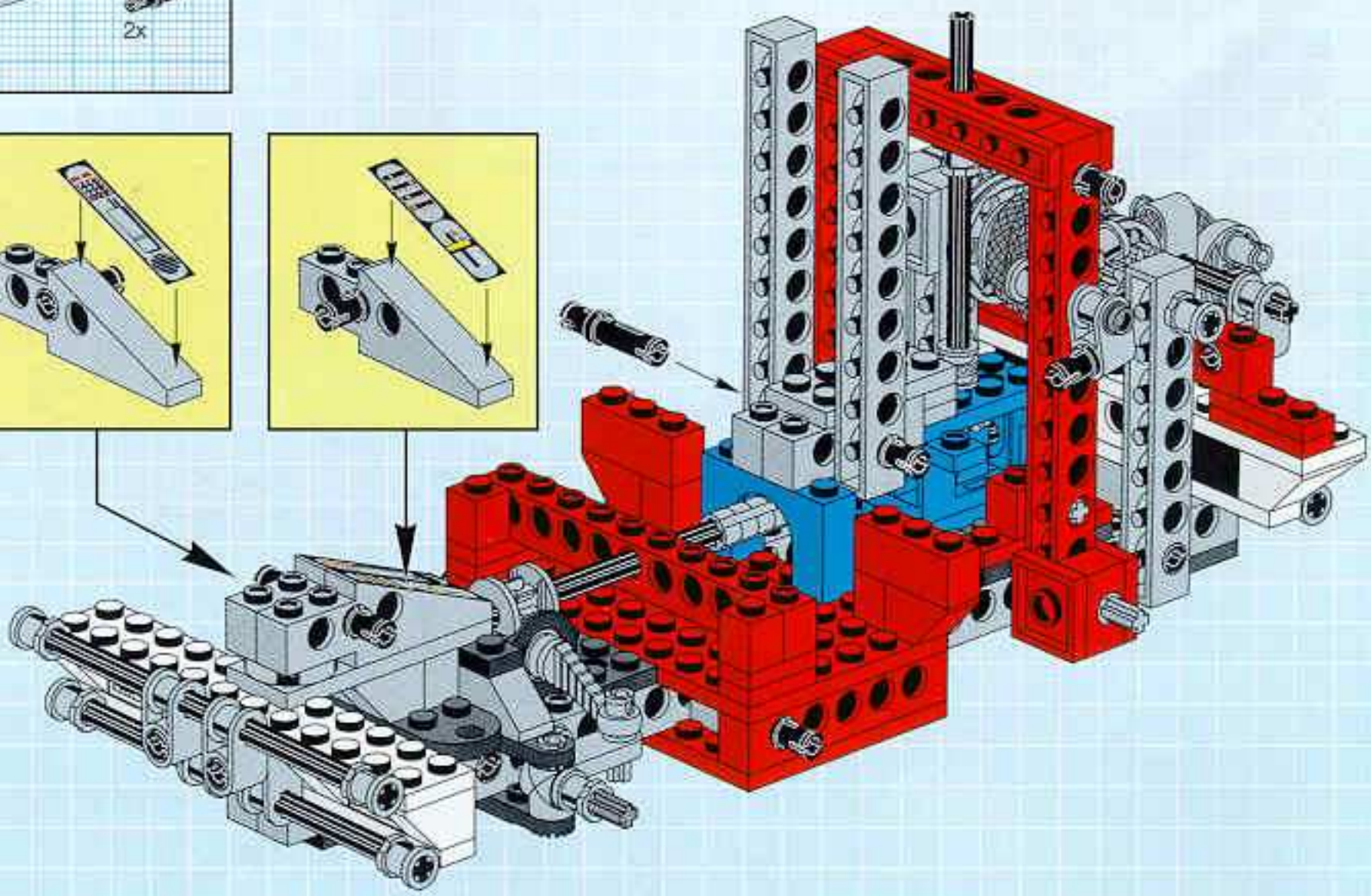

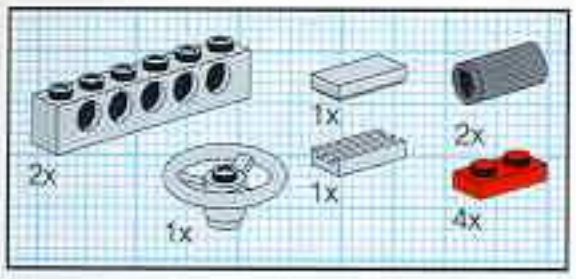

16

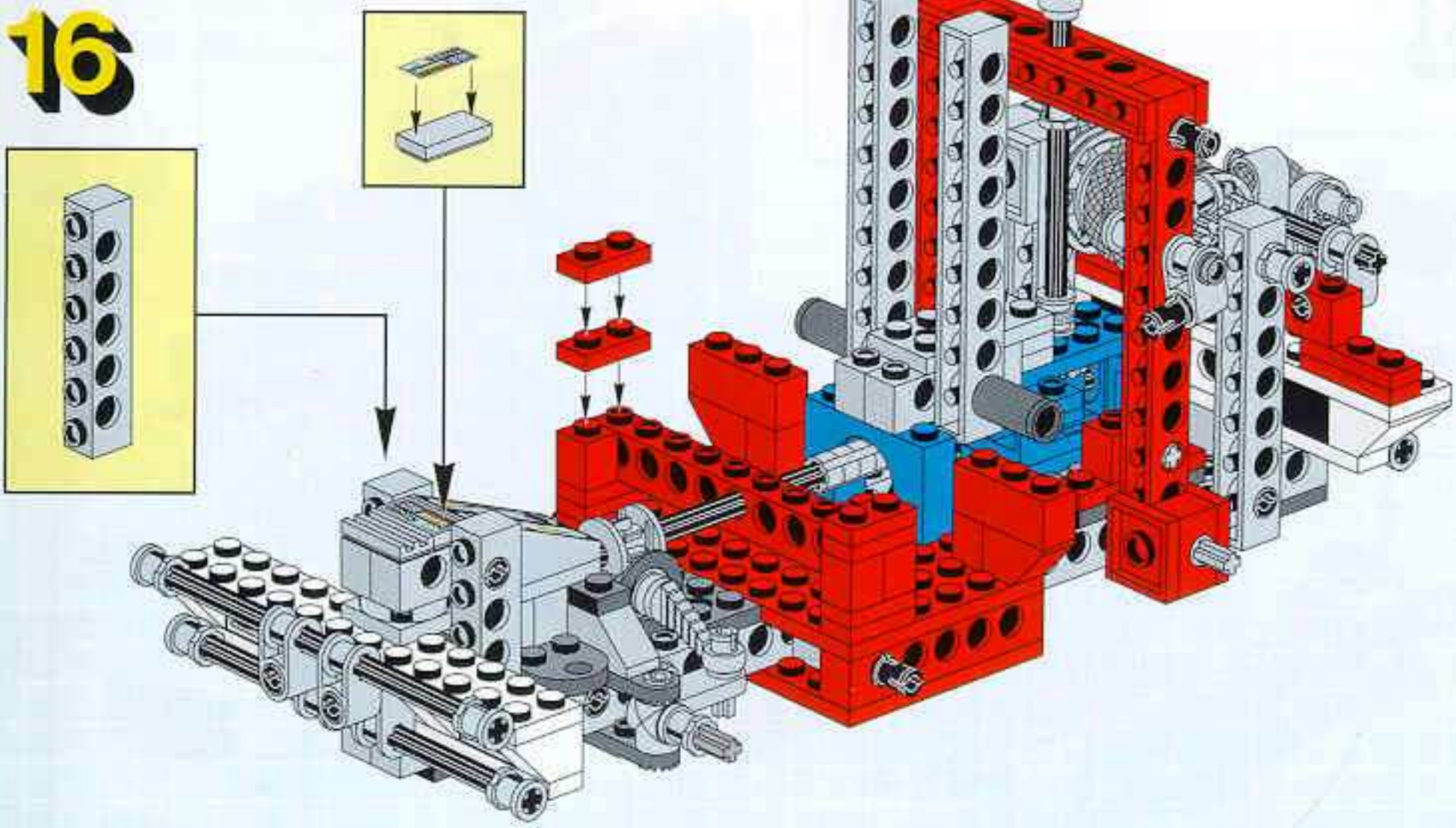

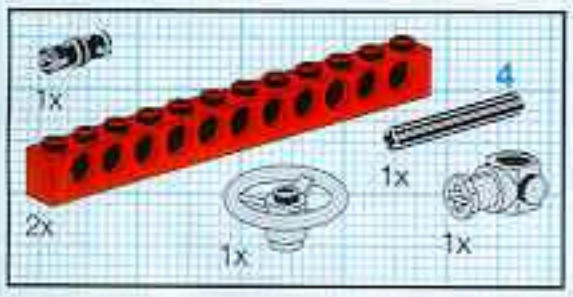

17

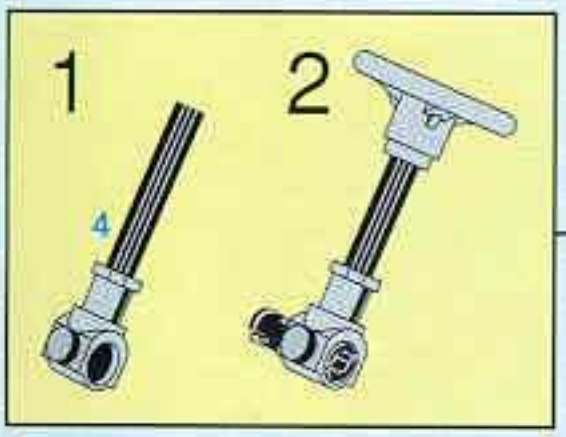

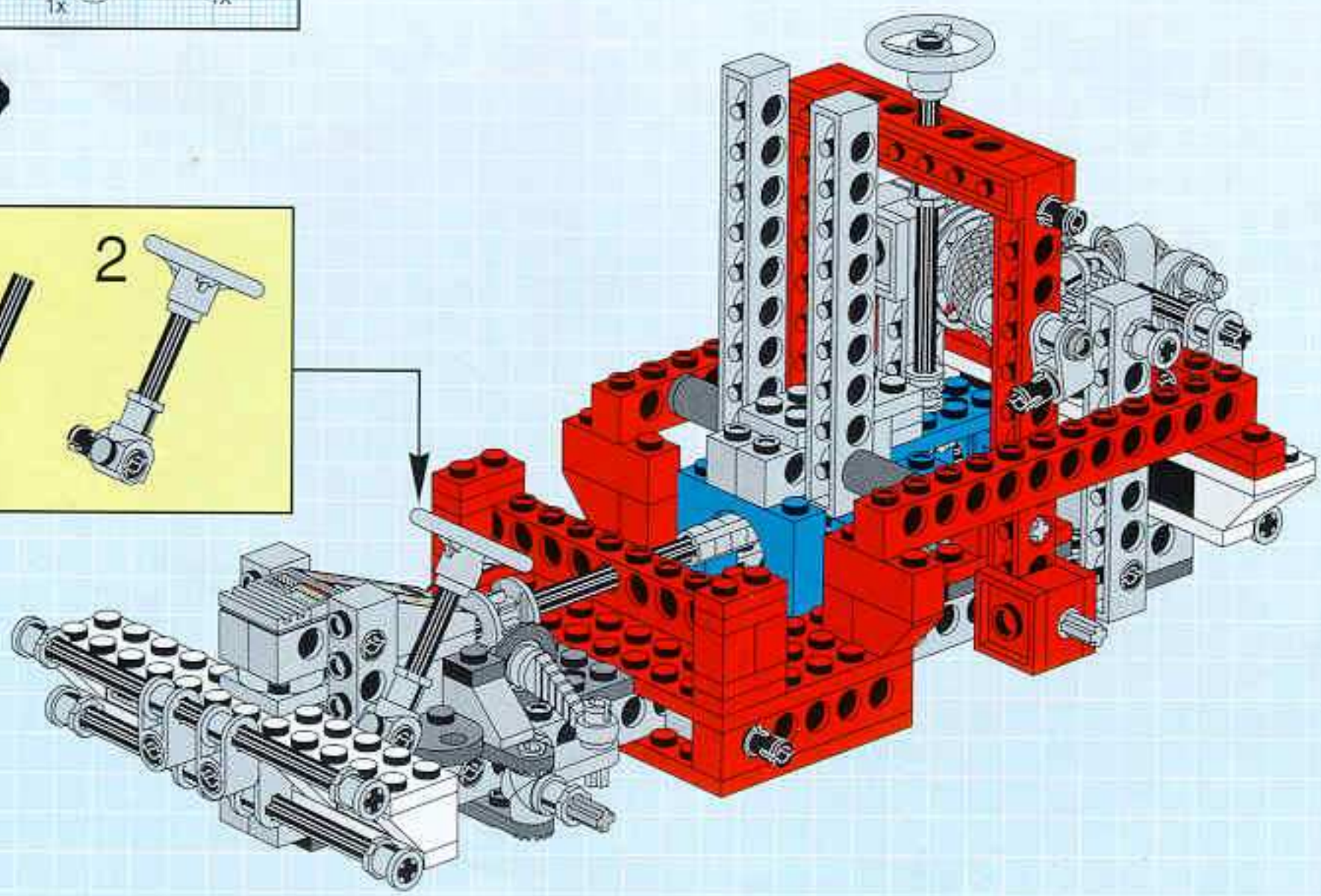

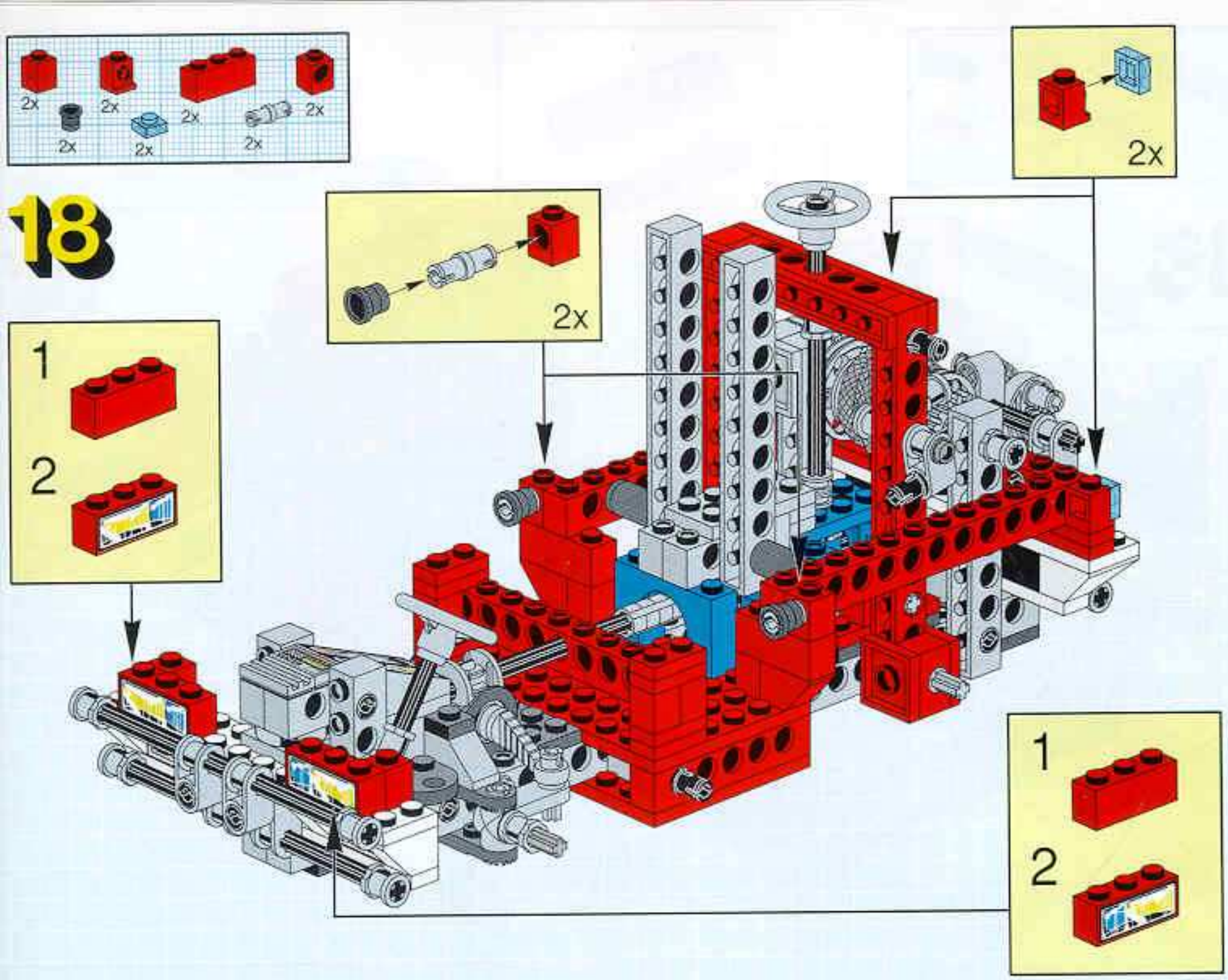
2x
2x
2x
2x
2x
2x
2x
18
2x
2x
1
2
1
2

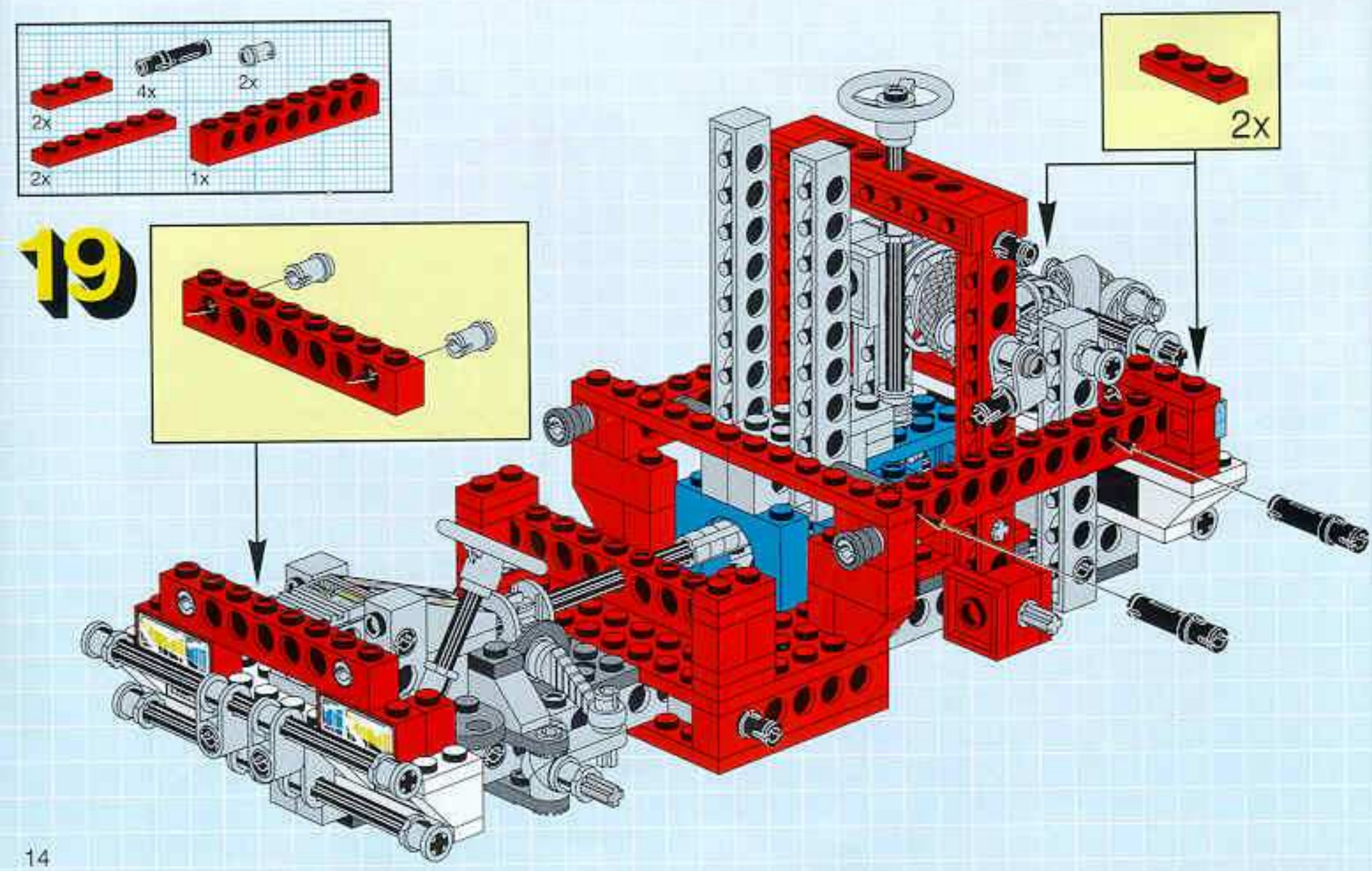
4x
2x
2x
2x
1x
2x
19

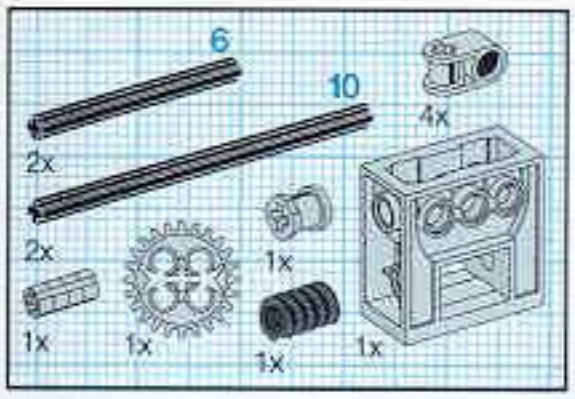

20

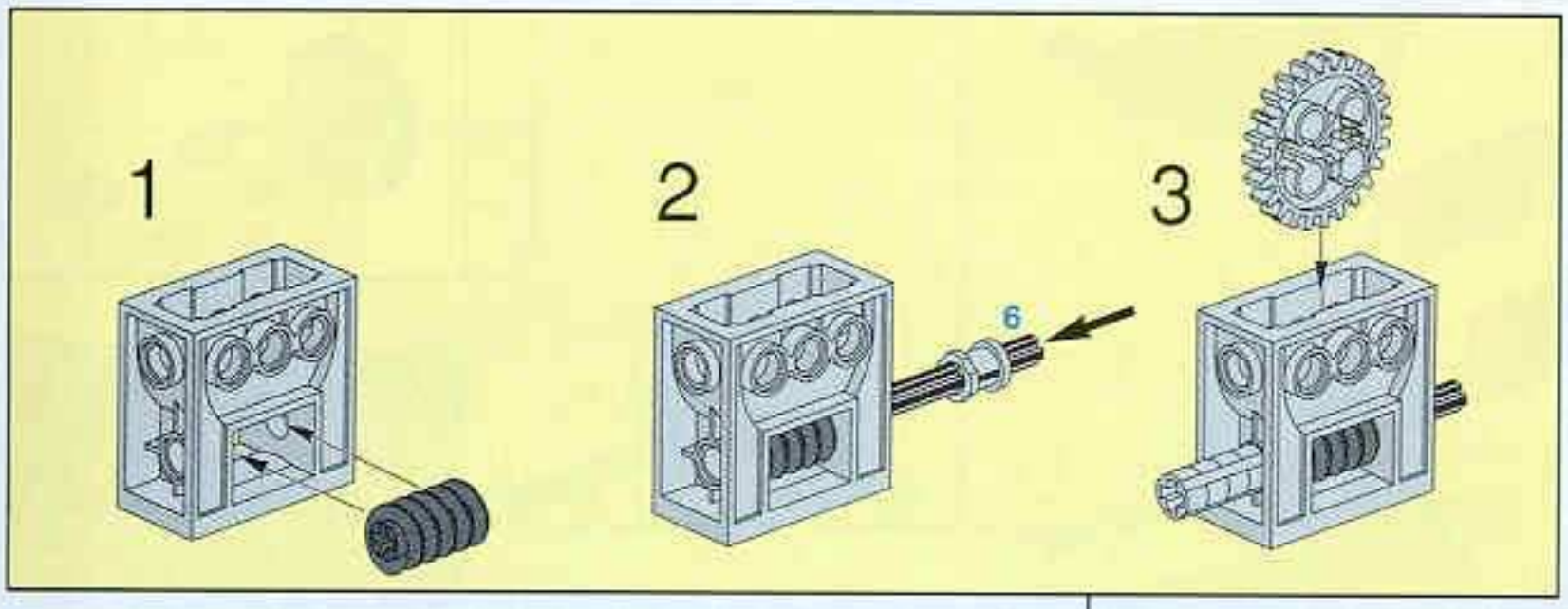

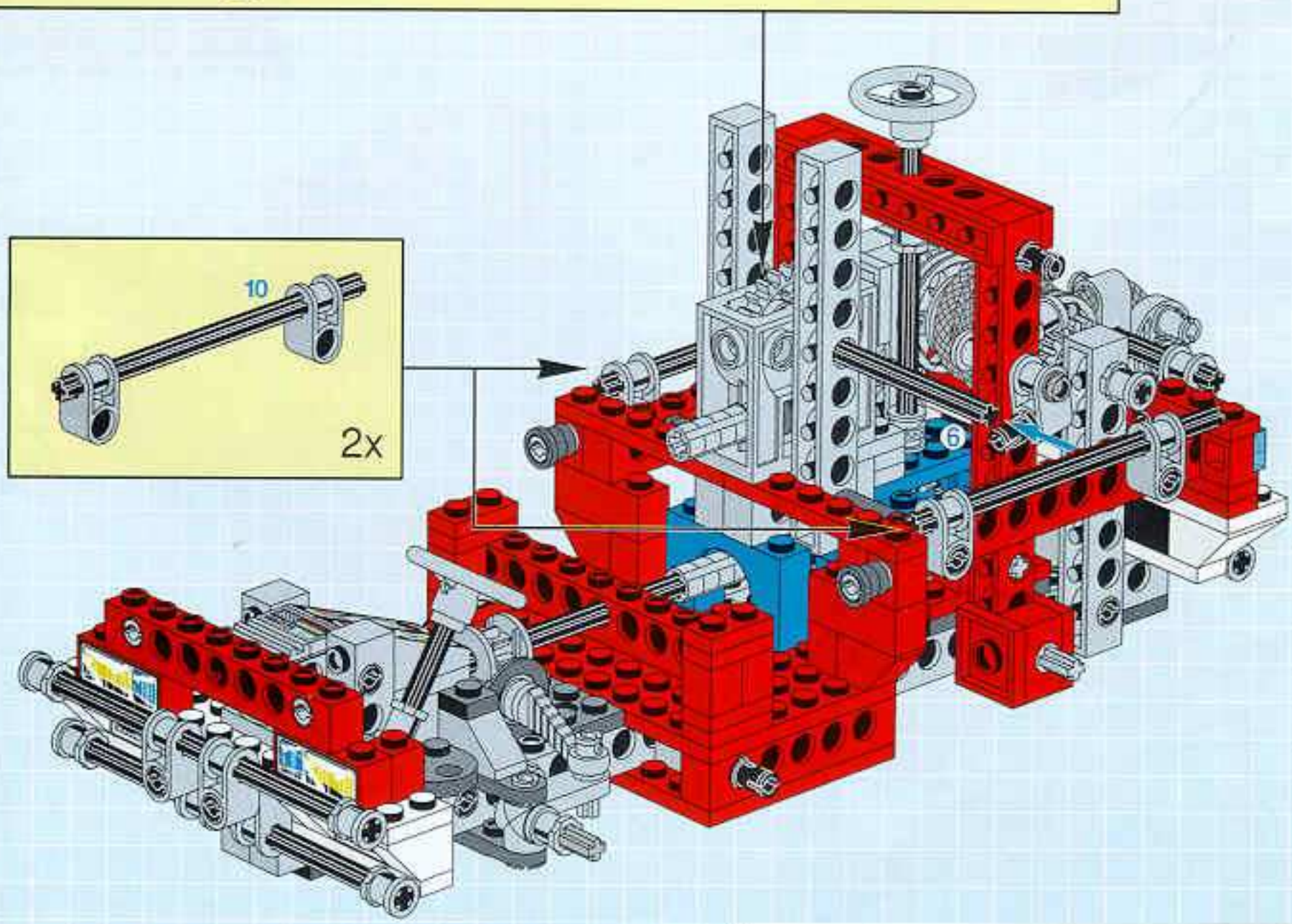

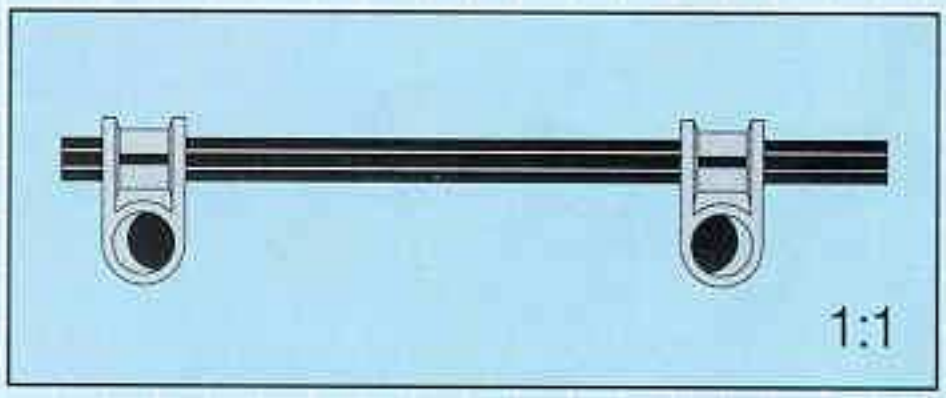

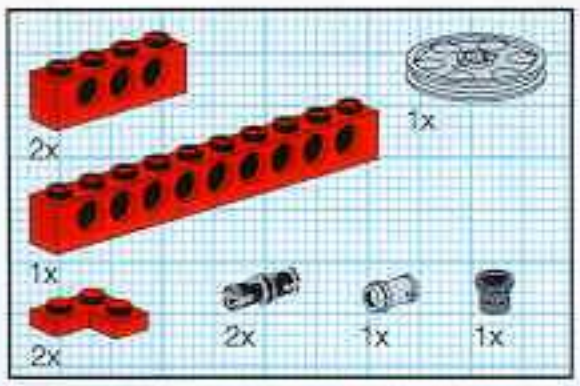

21

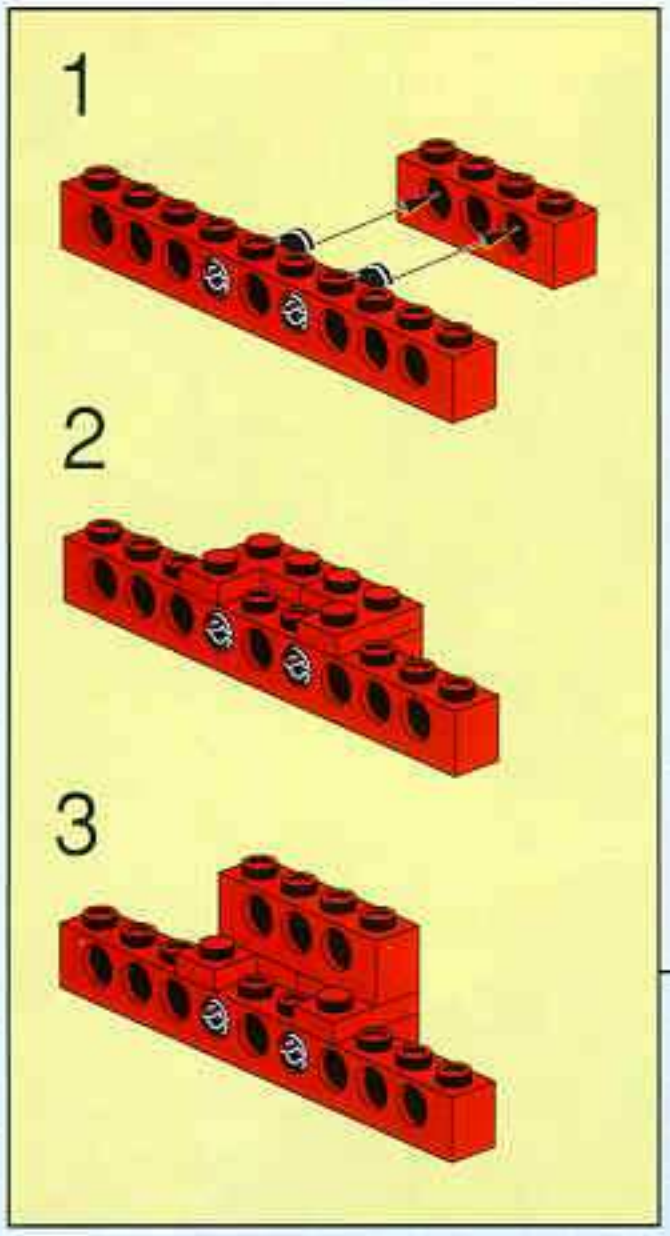

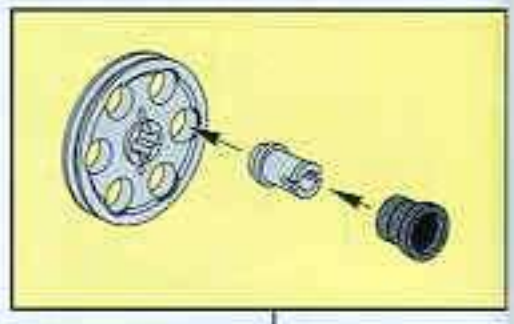

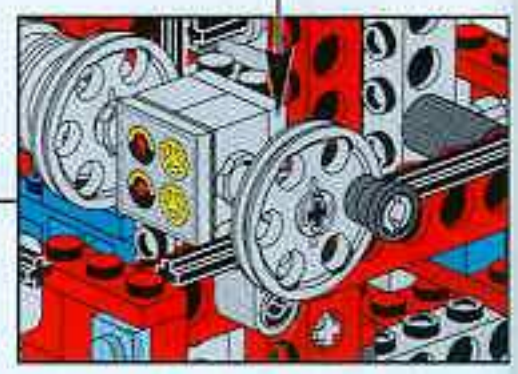

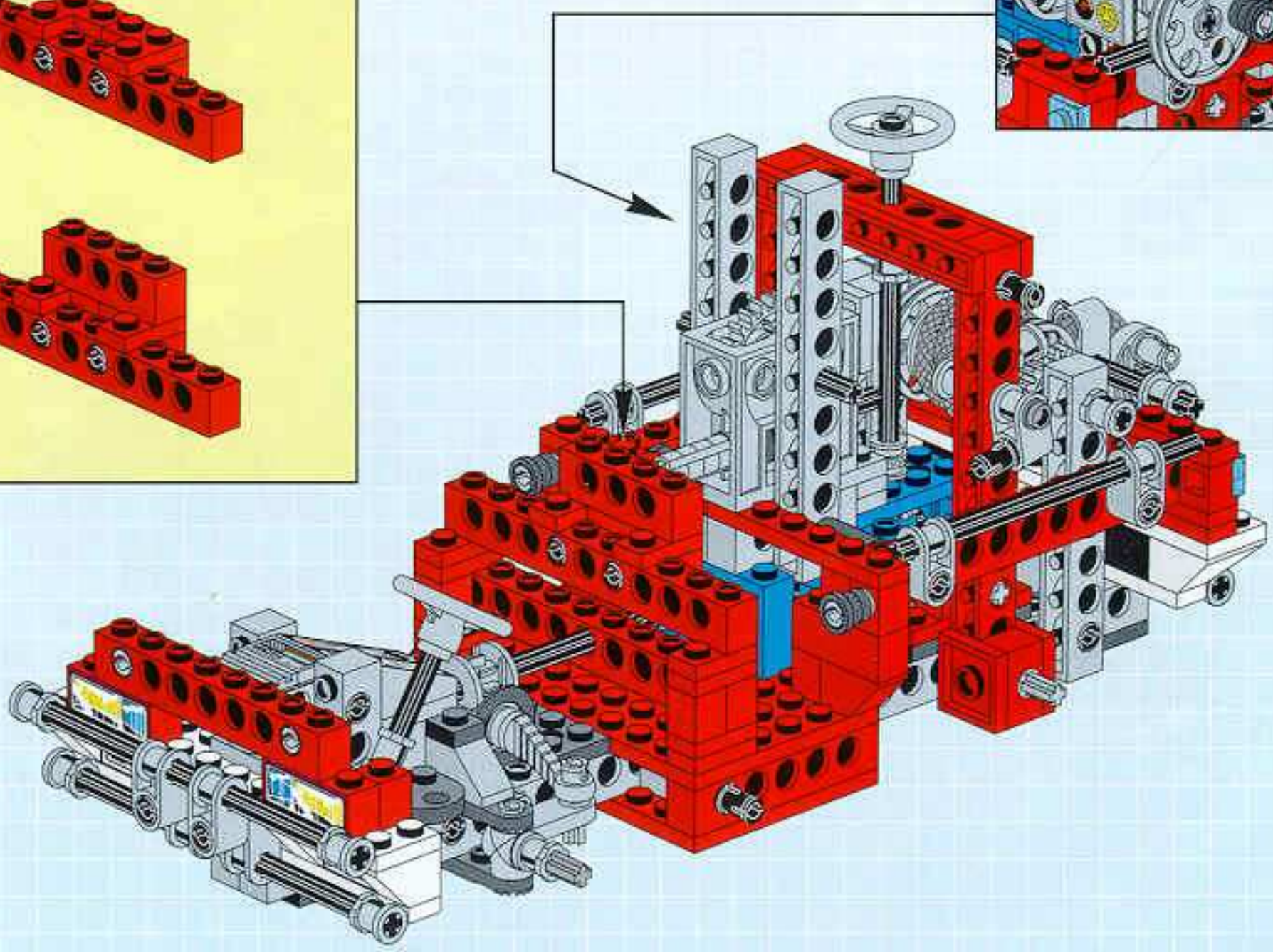

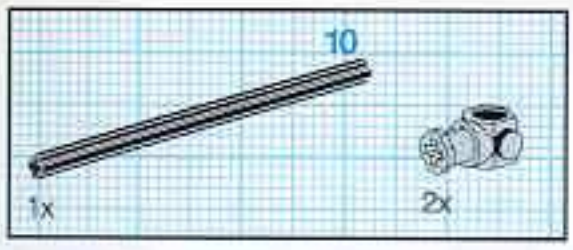

1

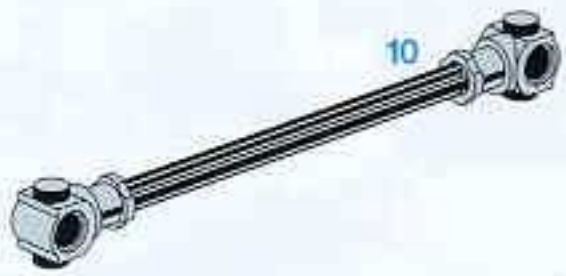

2

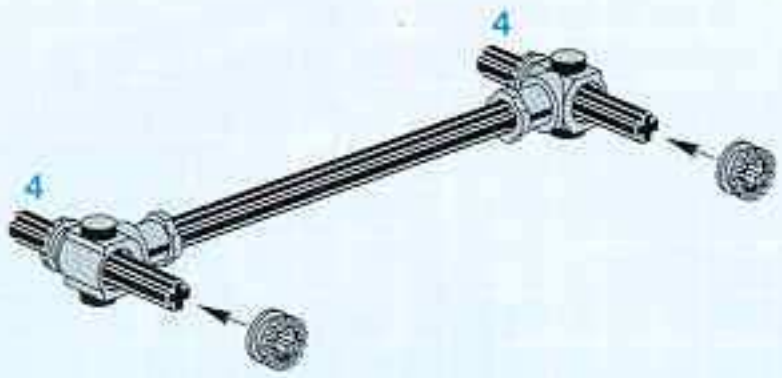

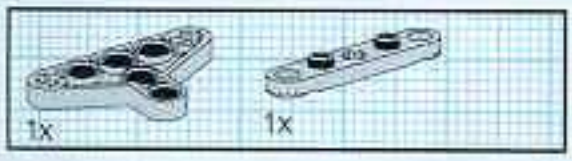

3

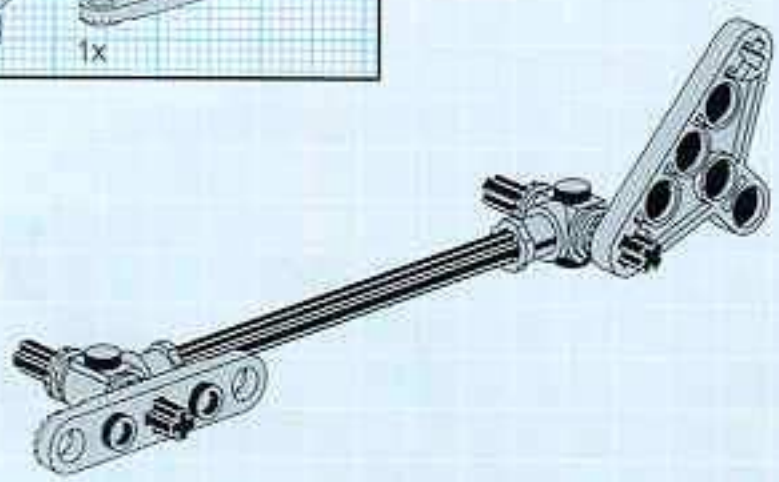

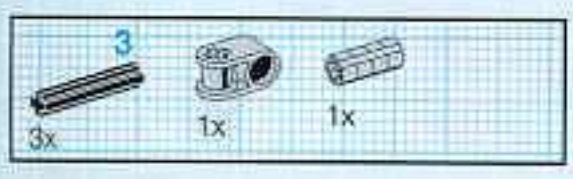

4

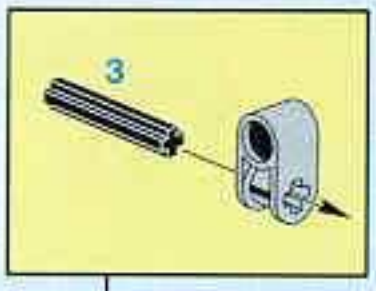

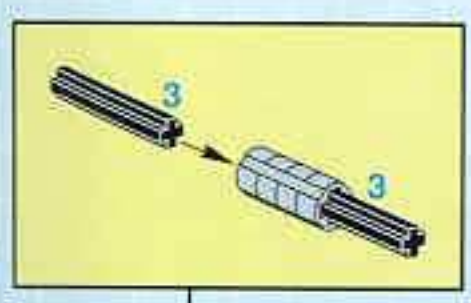

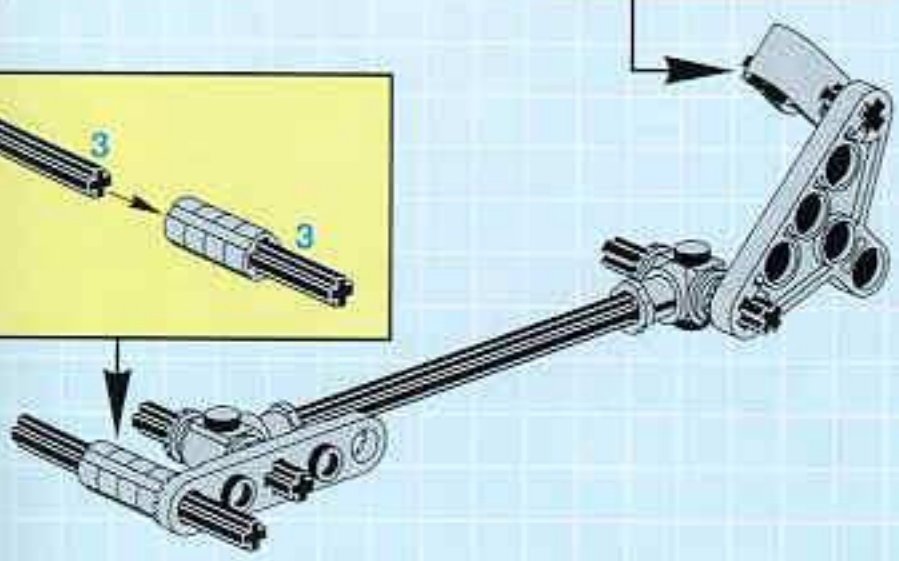

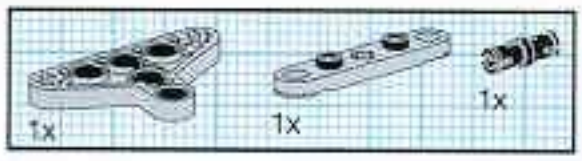

5

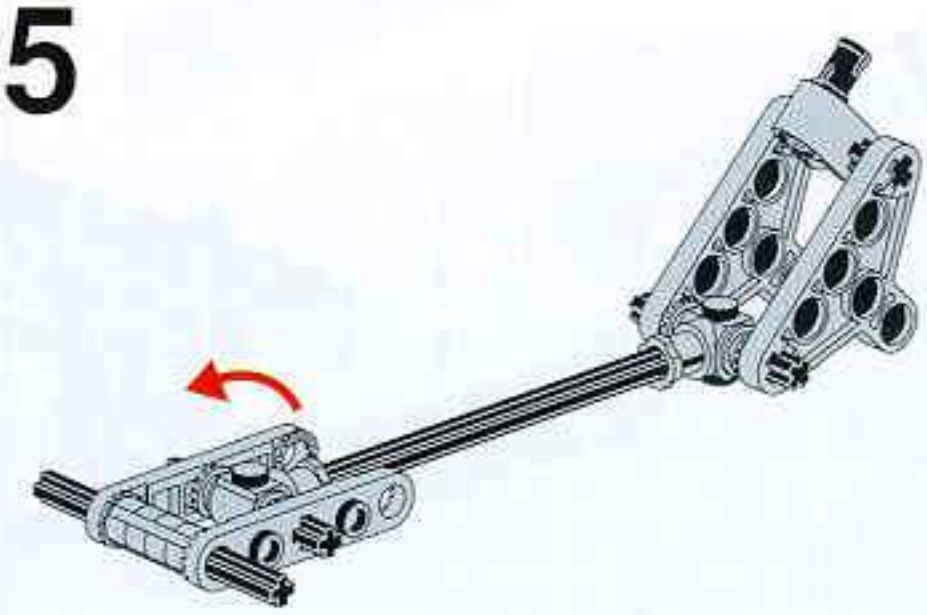

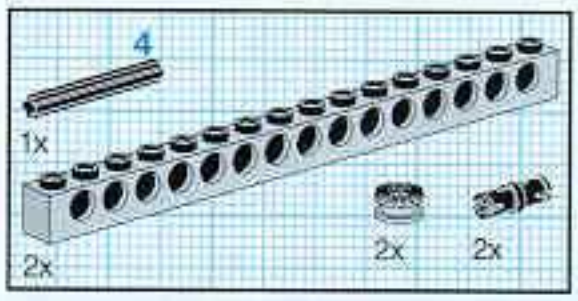

6

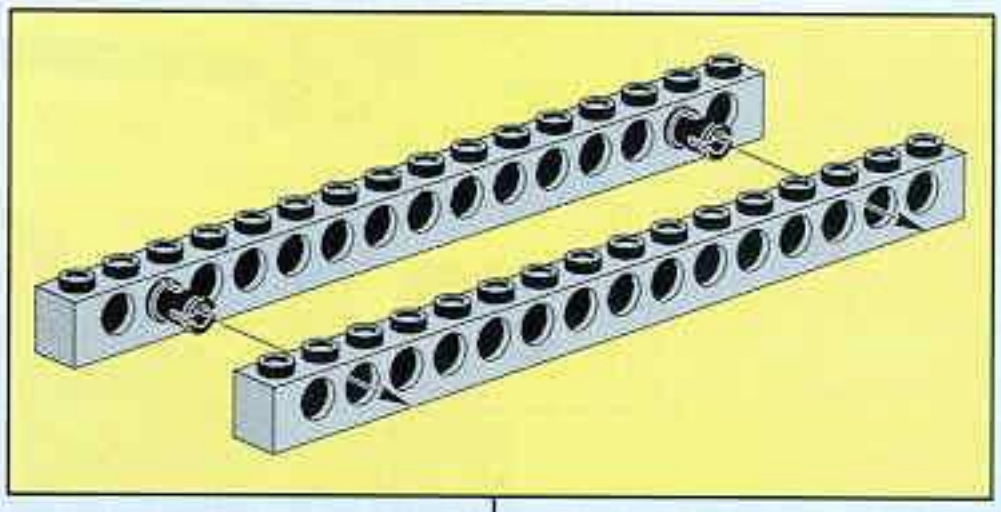

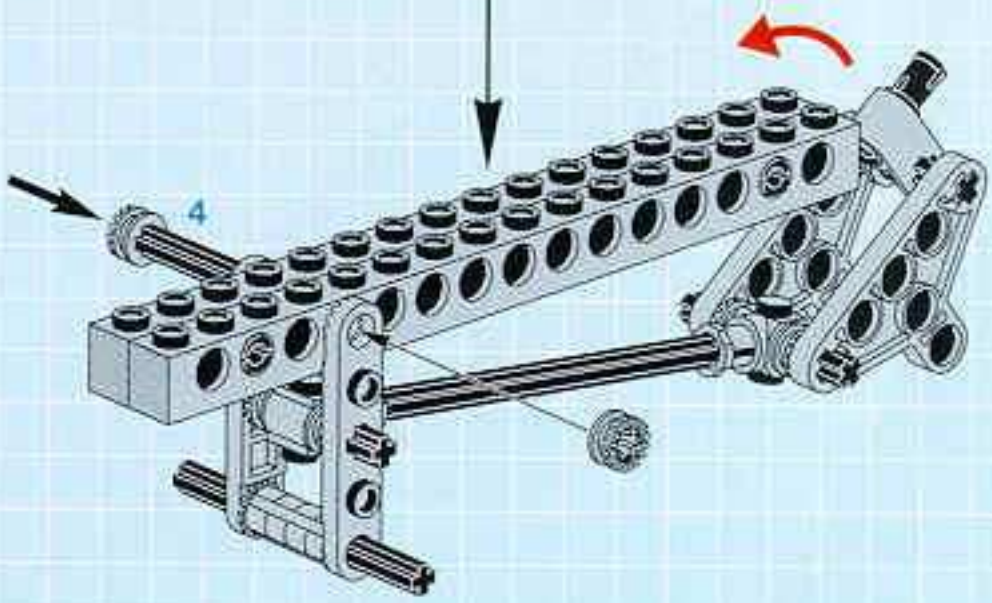

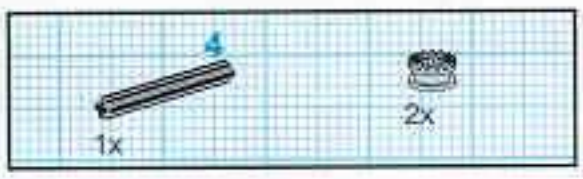

7

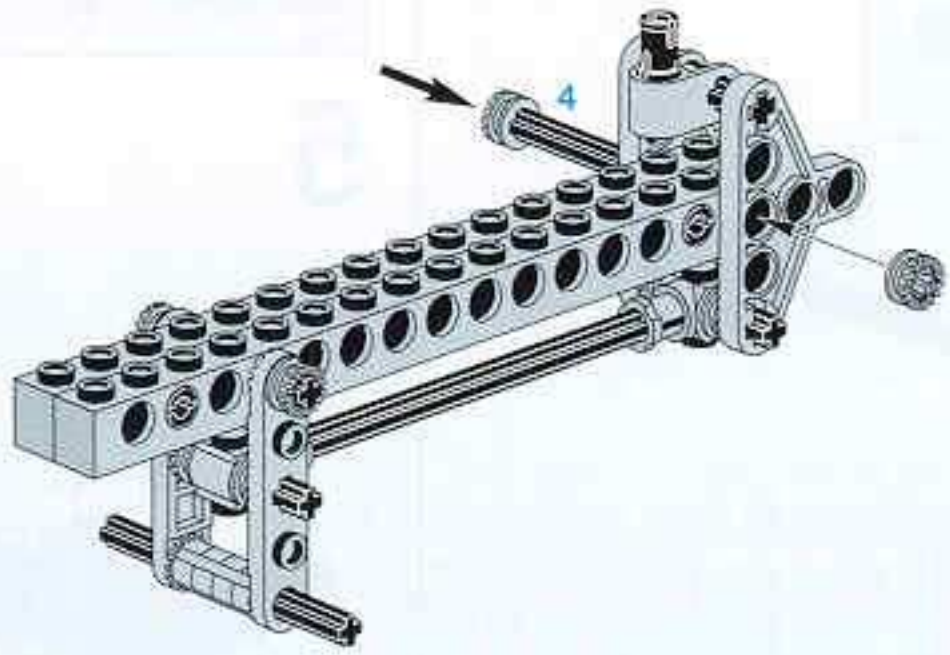

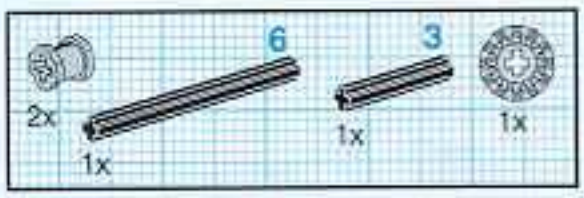

22

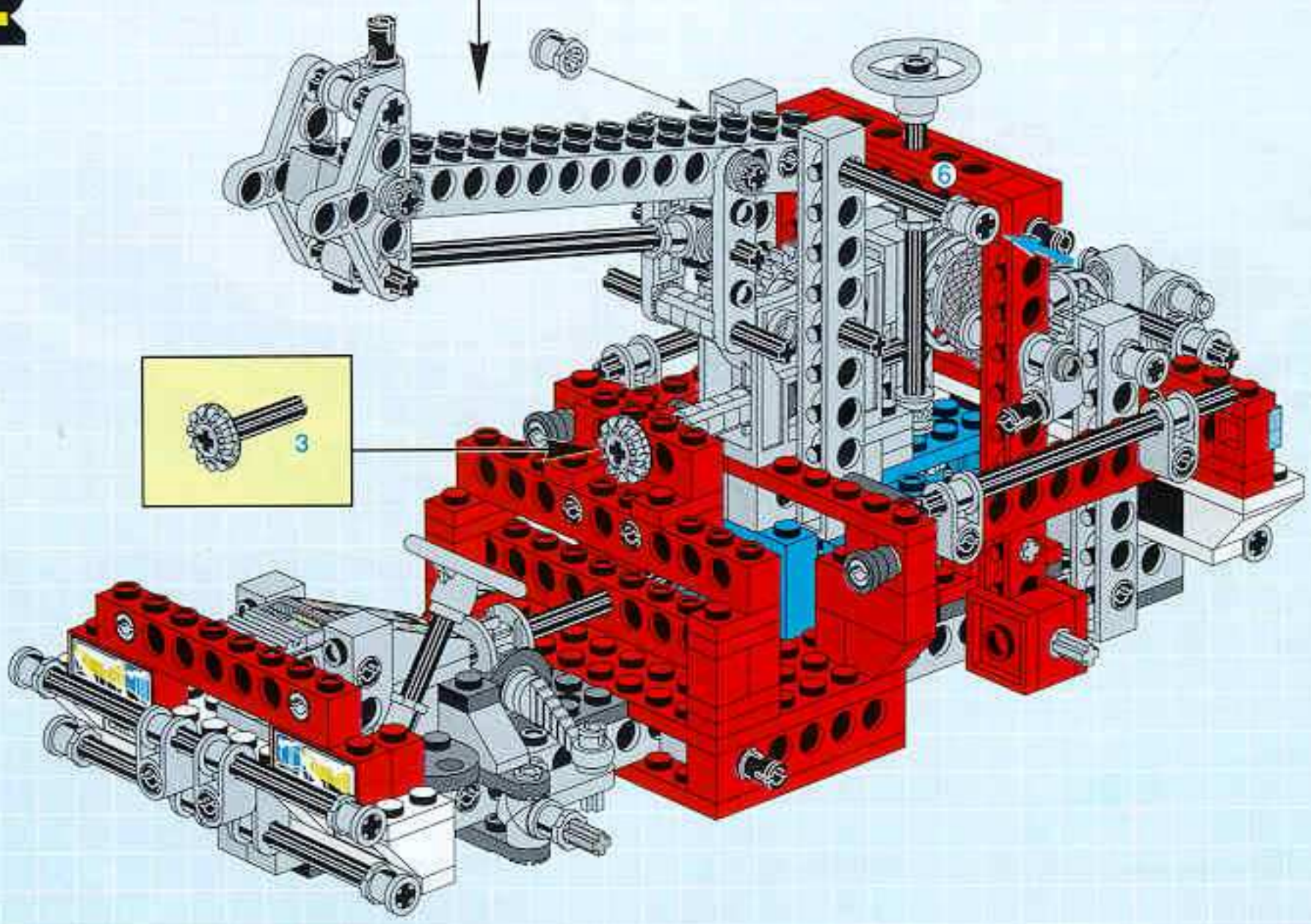

23

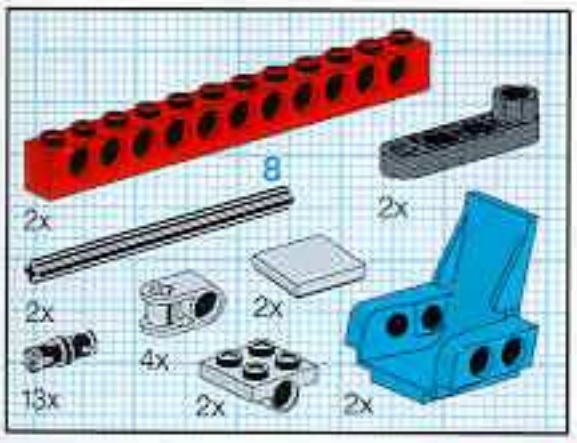

1

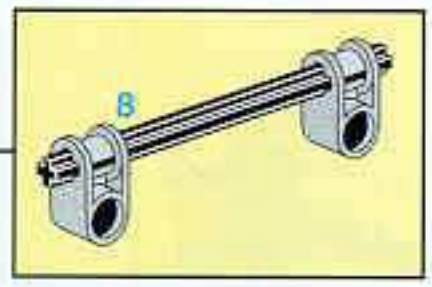

2

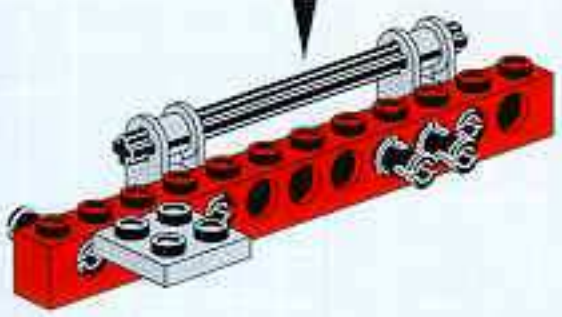

3

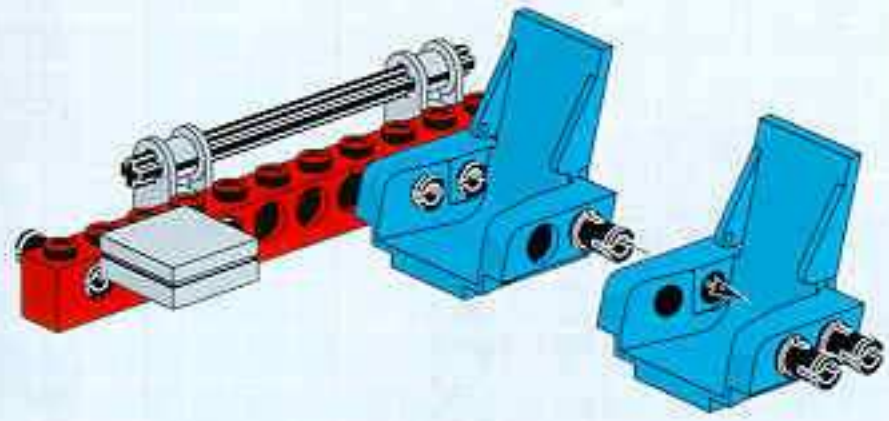

1

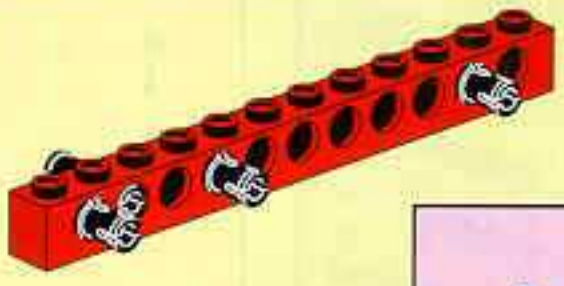

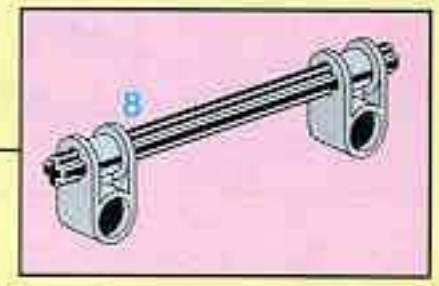

2

3

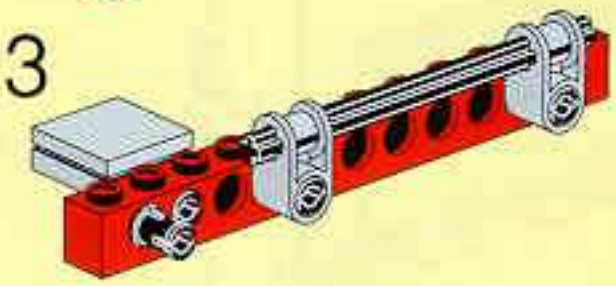

4

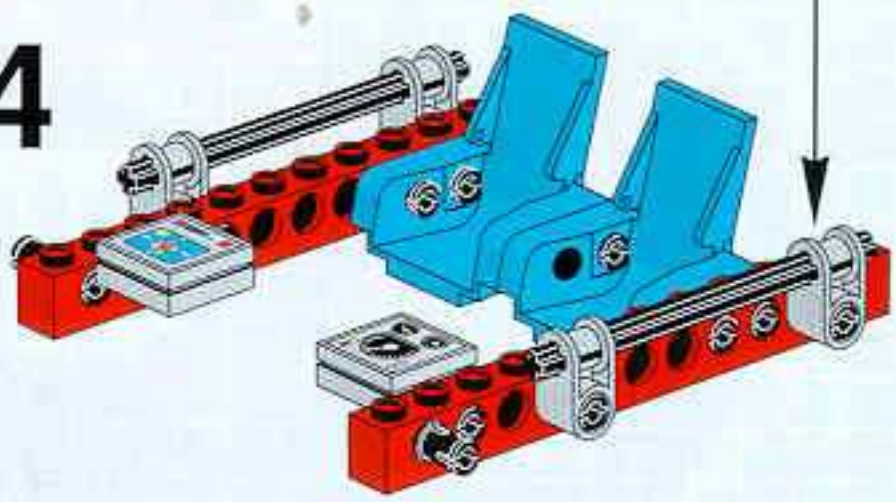

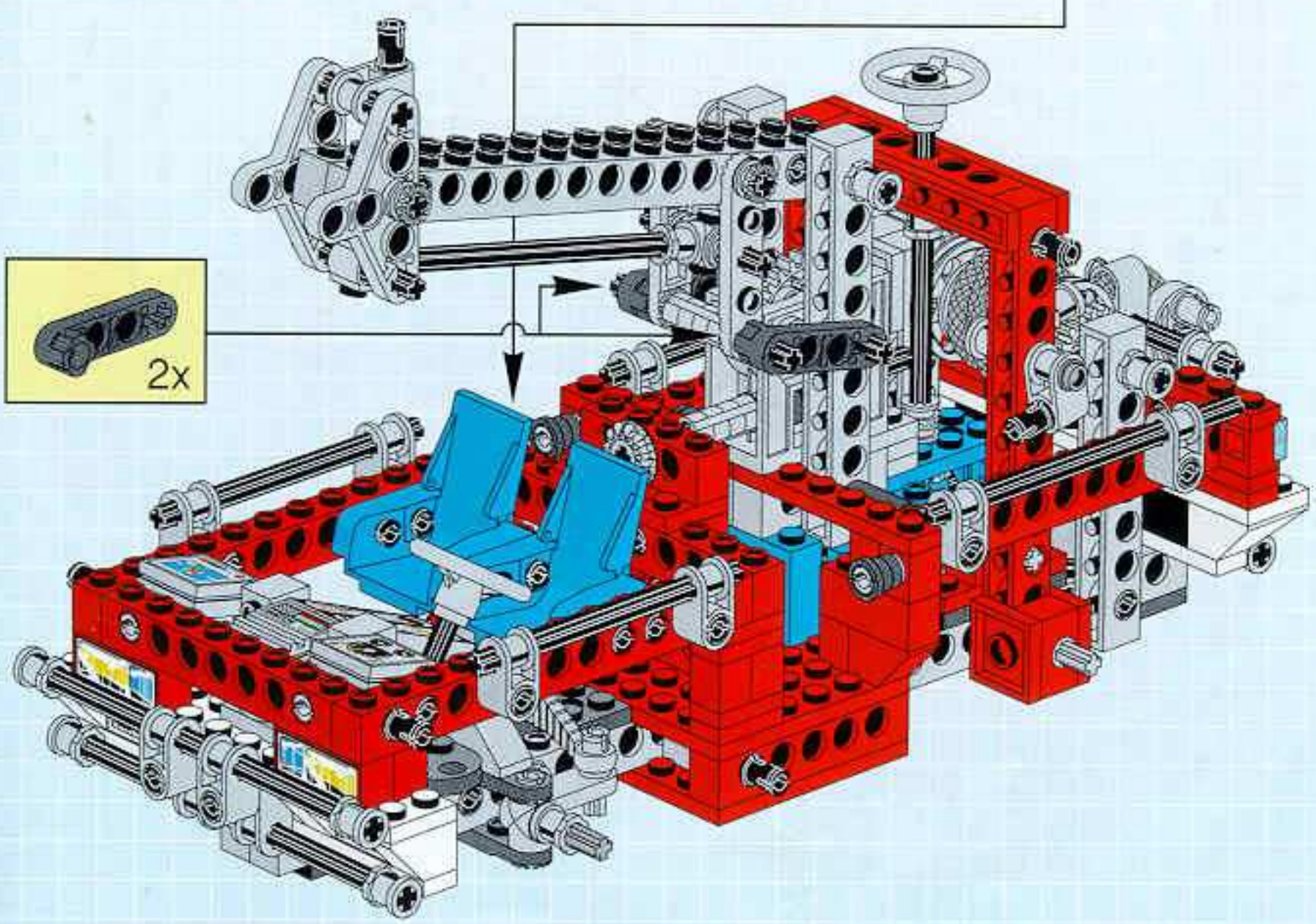

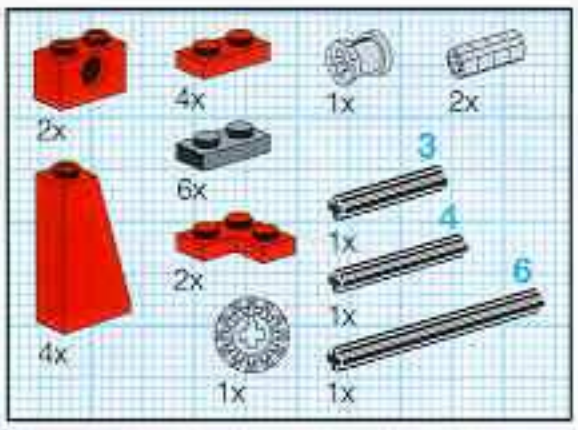

24

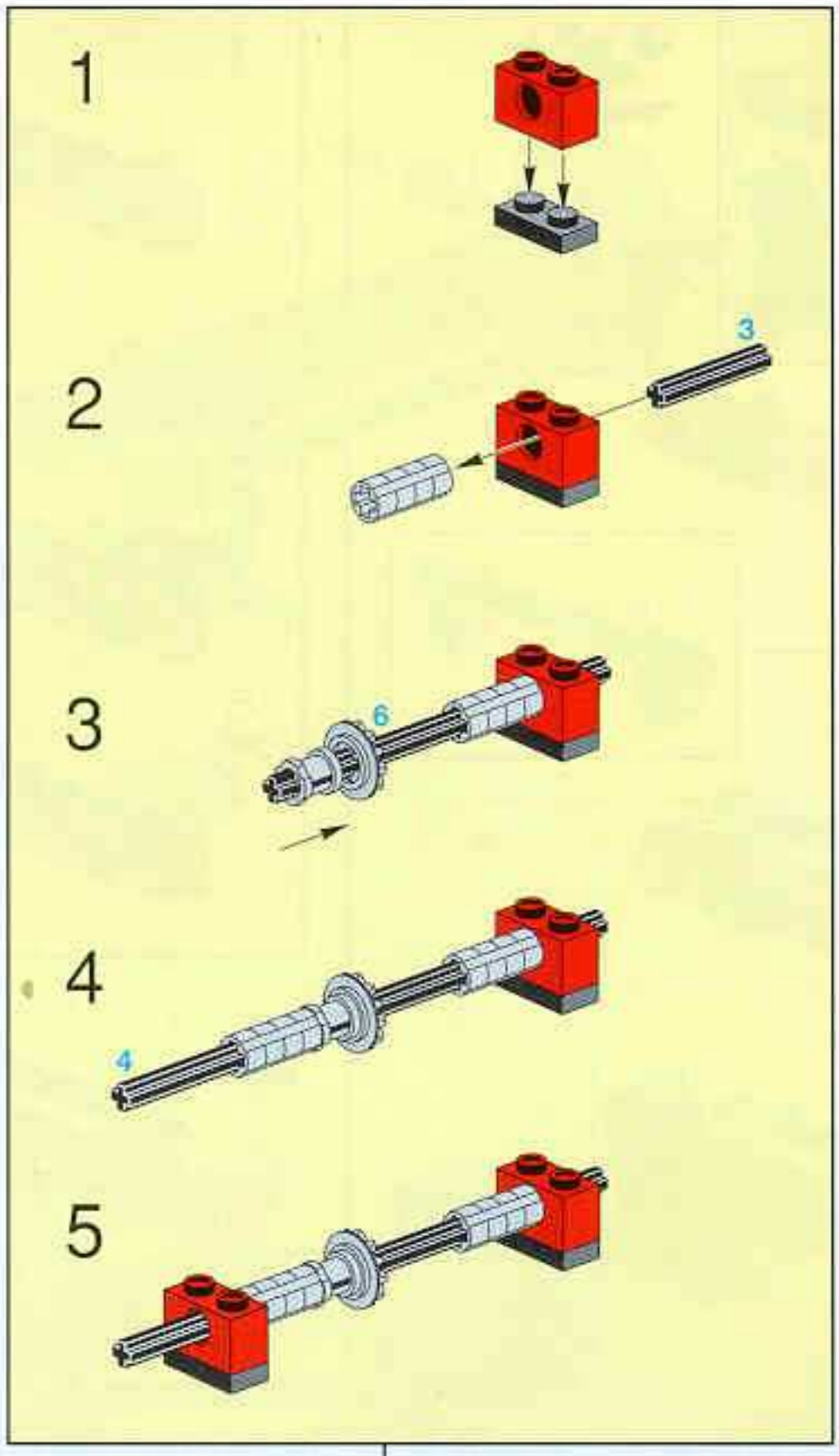

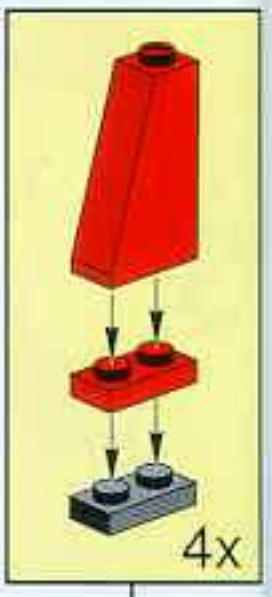

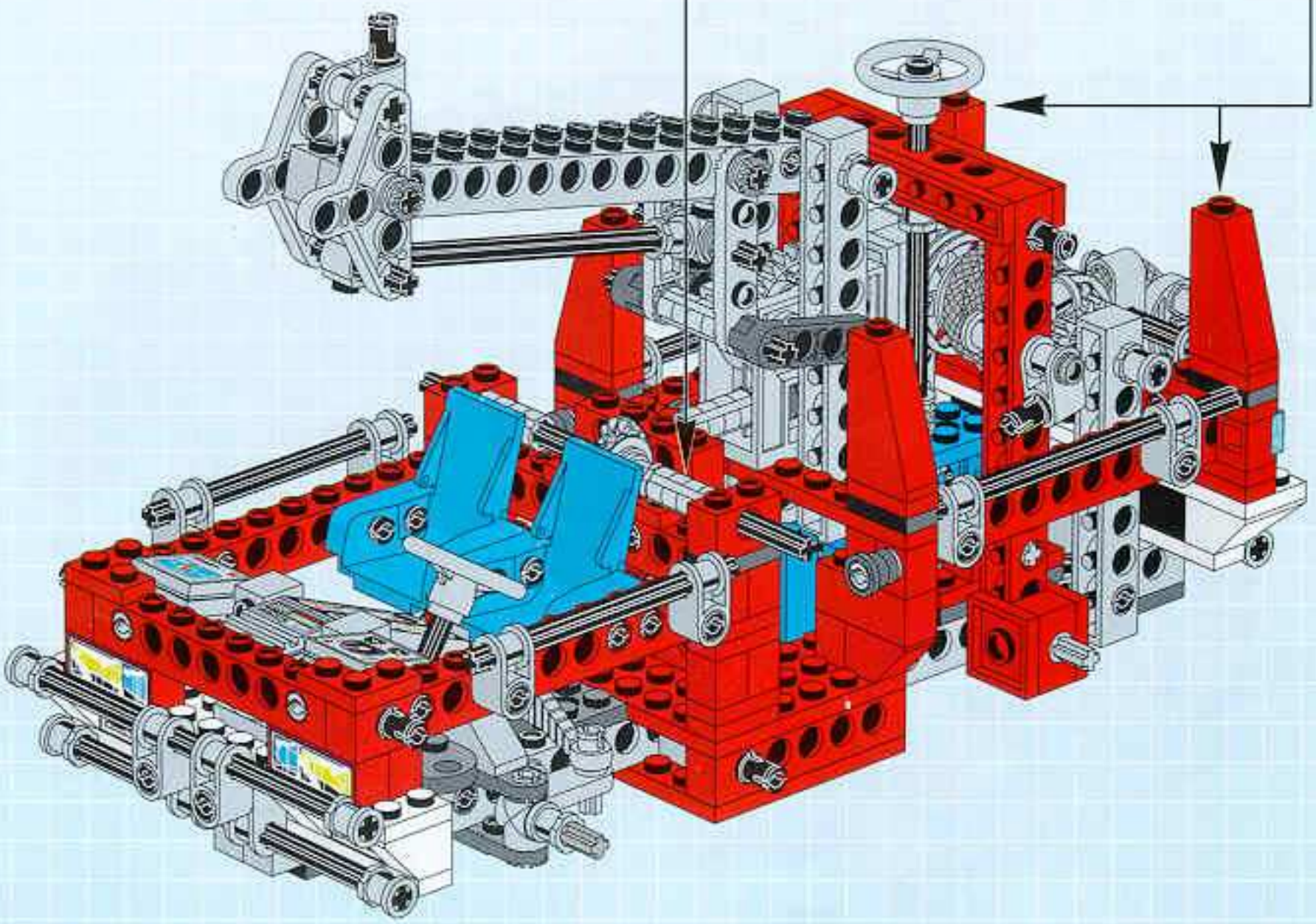

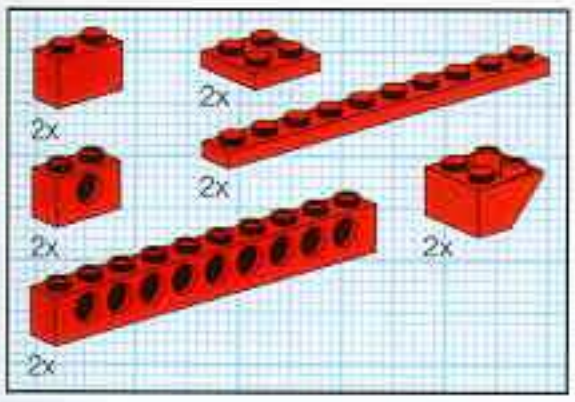

25

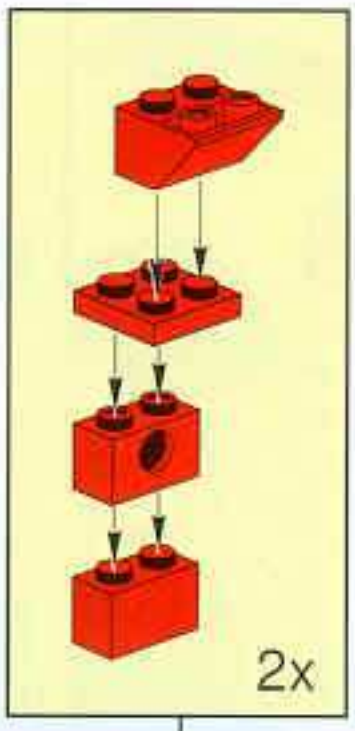

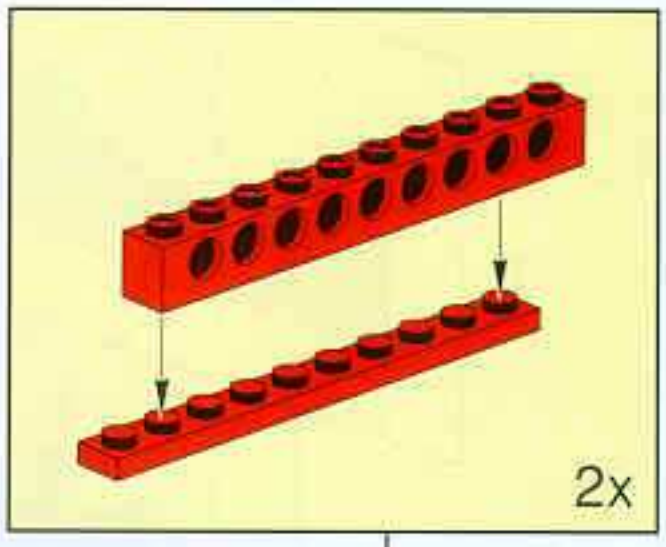

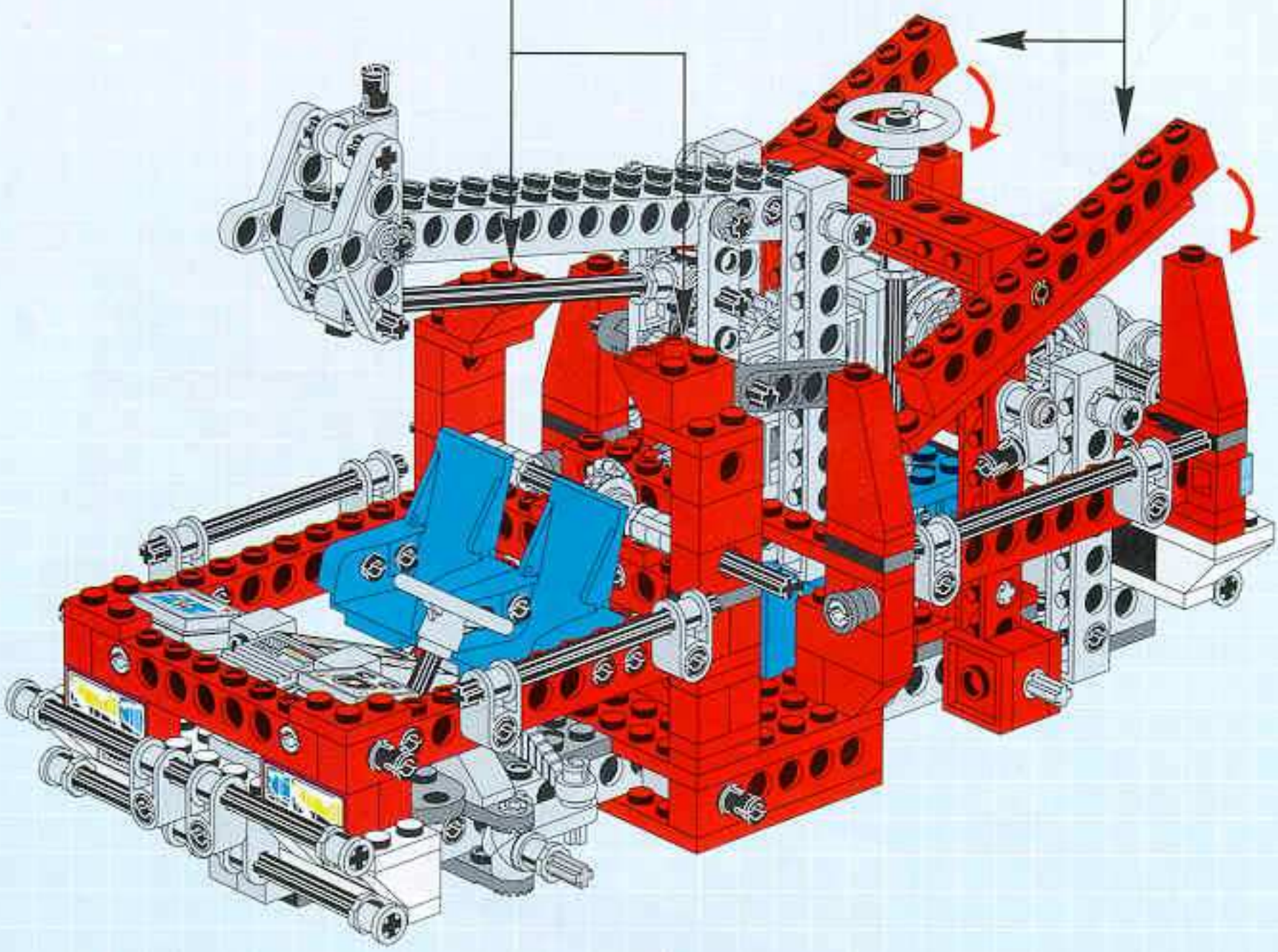

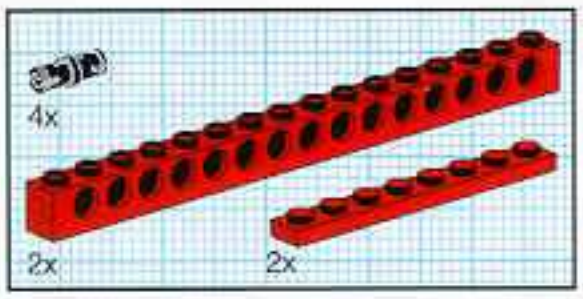

26

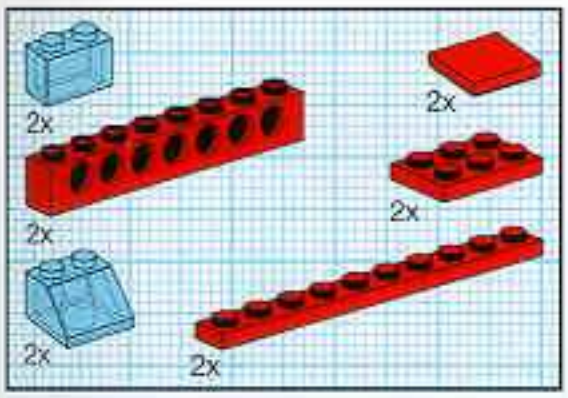

27

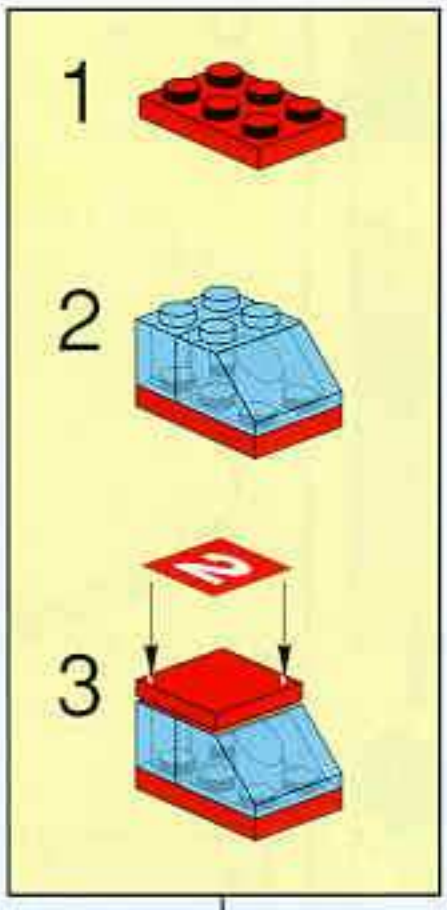

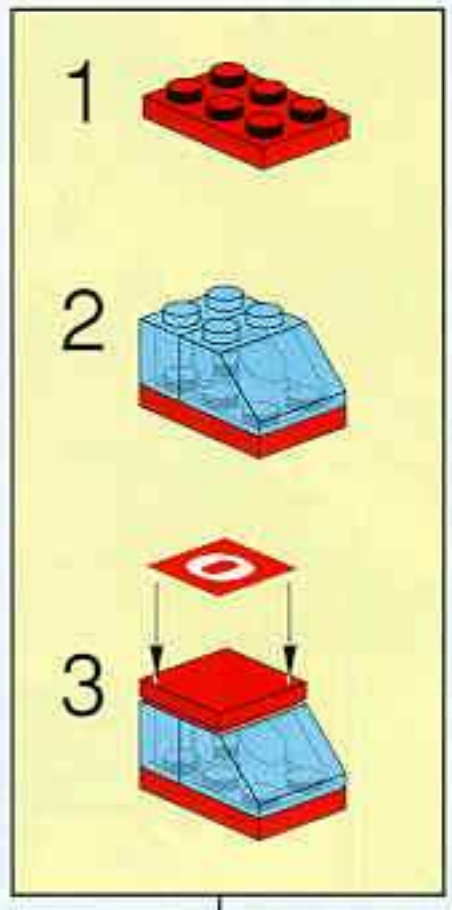

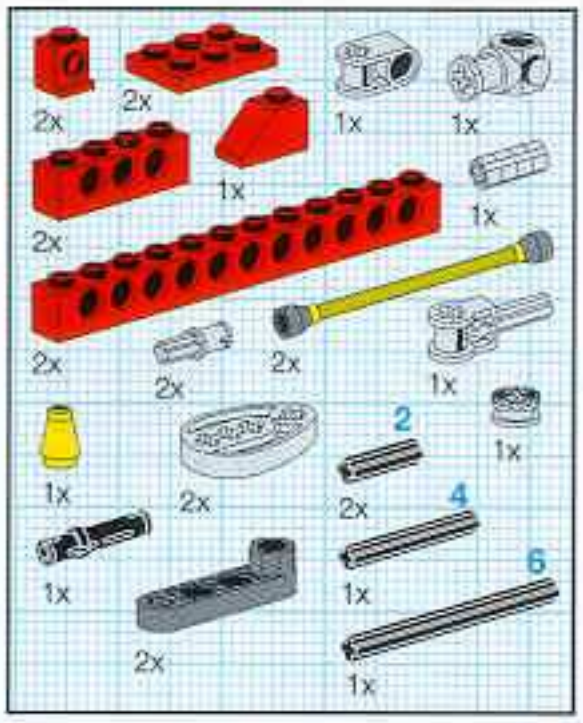
2x
2x
1x
1x
1x
2x
1x
2x
2x
2x
1x
1x
2x
2
2x
1x
4
1x
1x
6
2x
1x

28

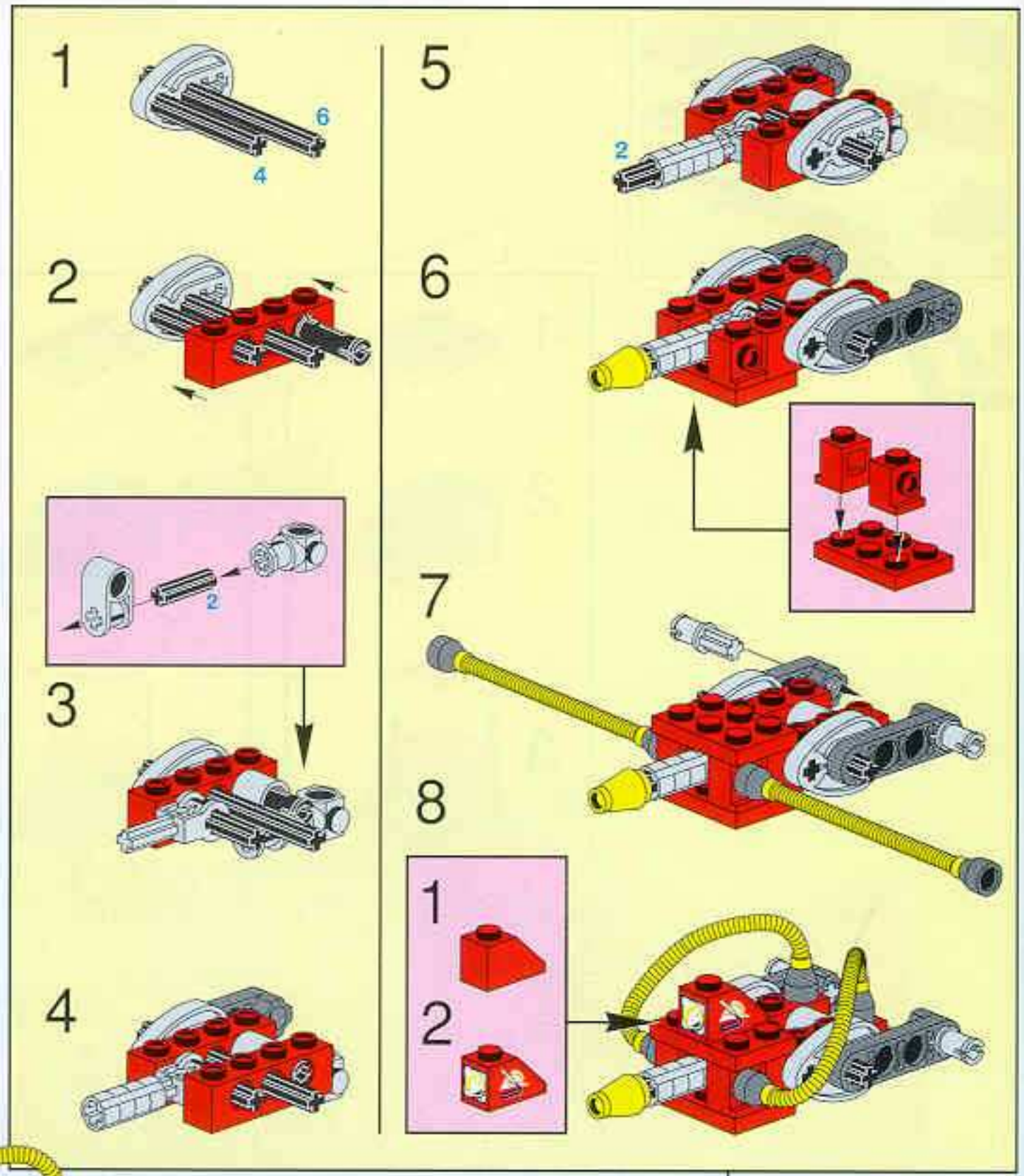
1
6
4
2
2
3
4
5
2
6
7
8
1
2

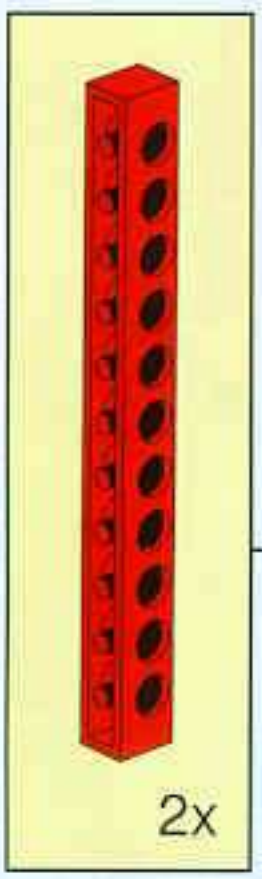
2x

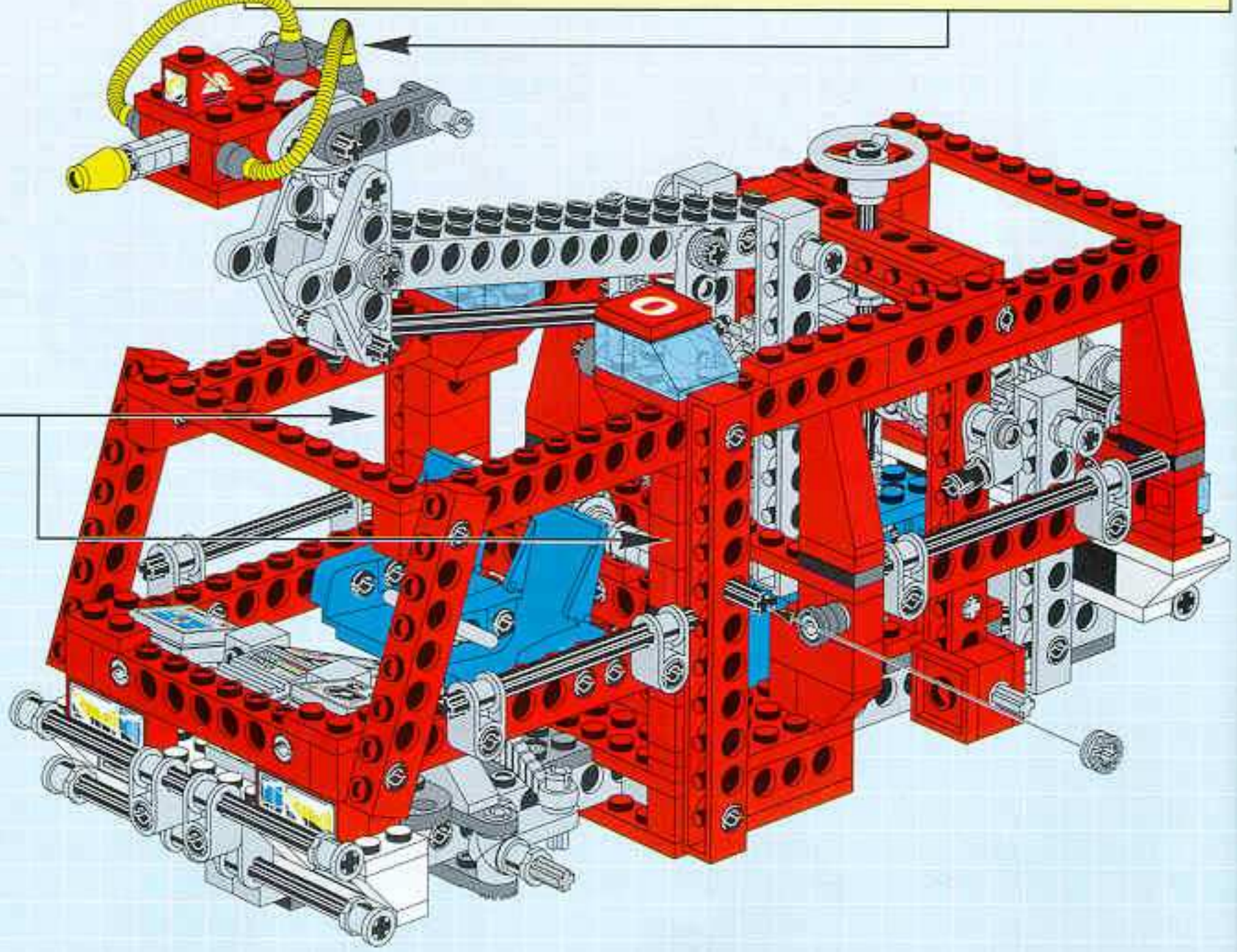

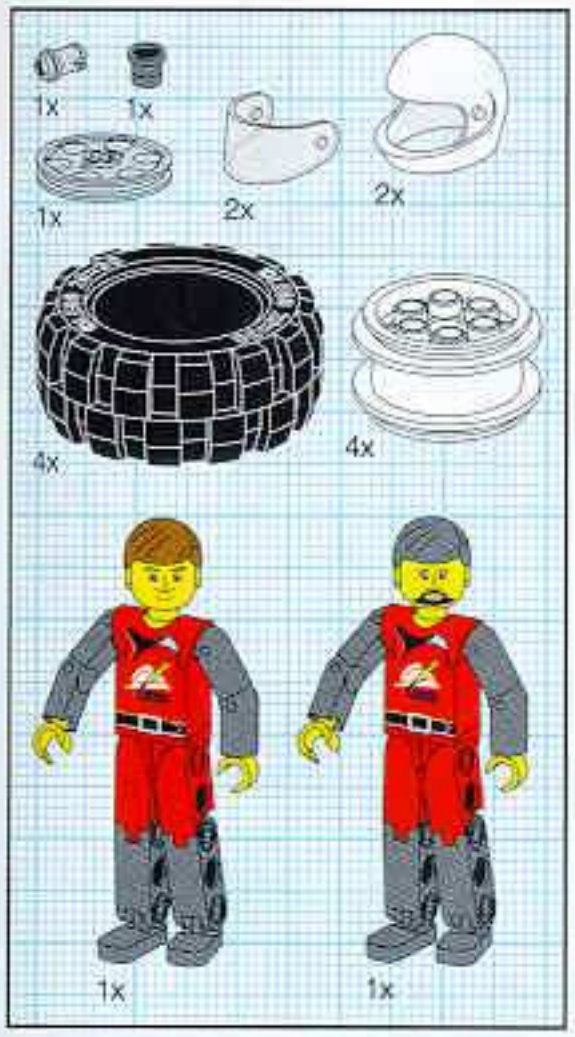

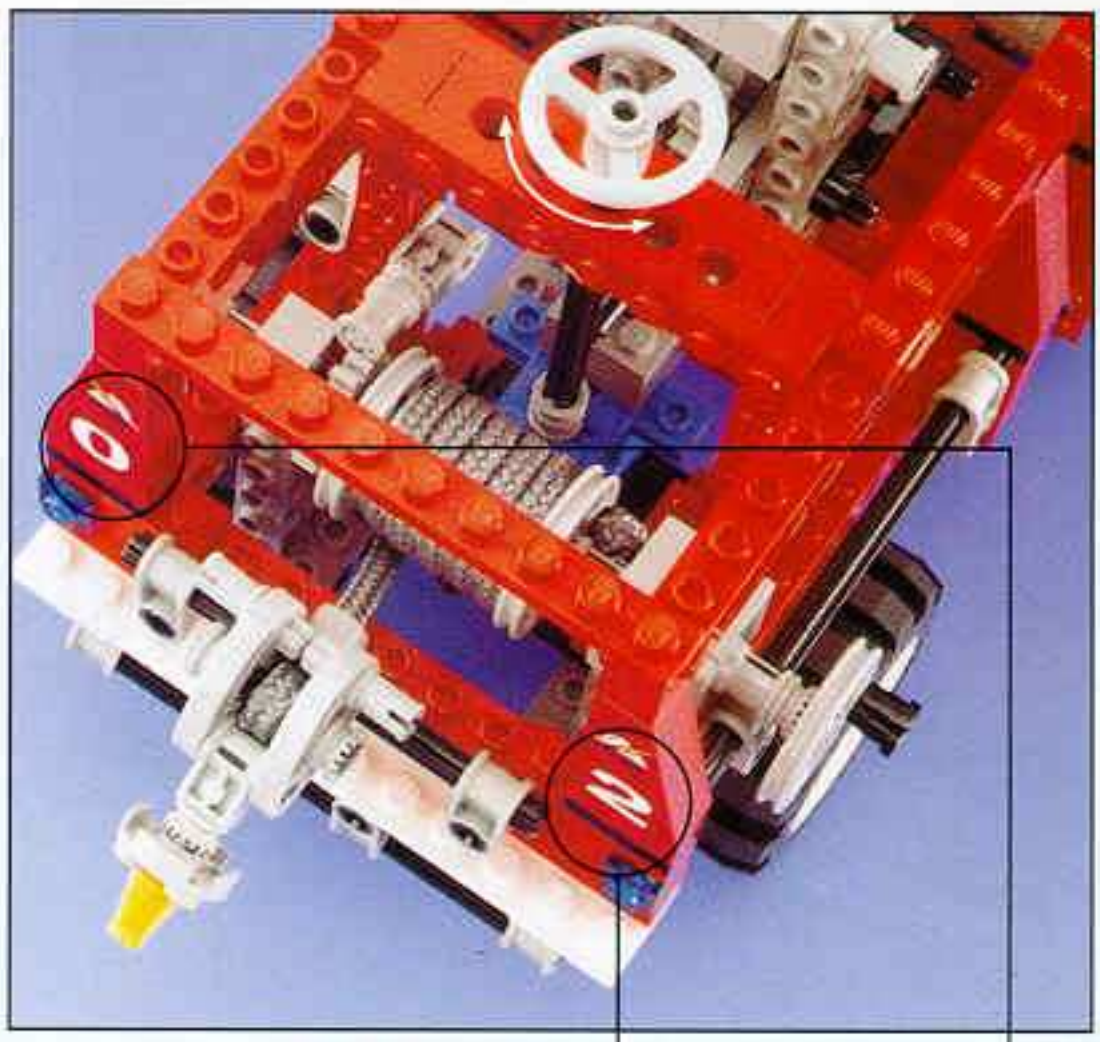

29

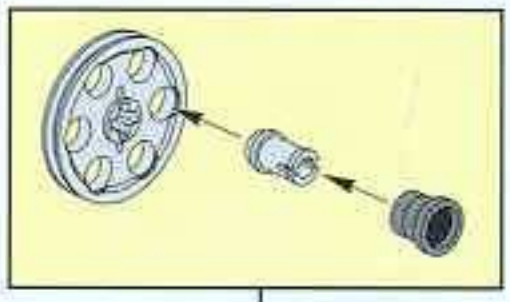

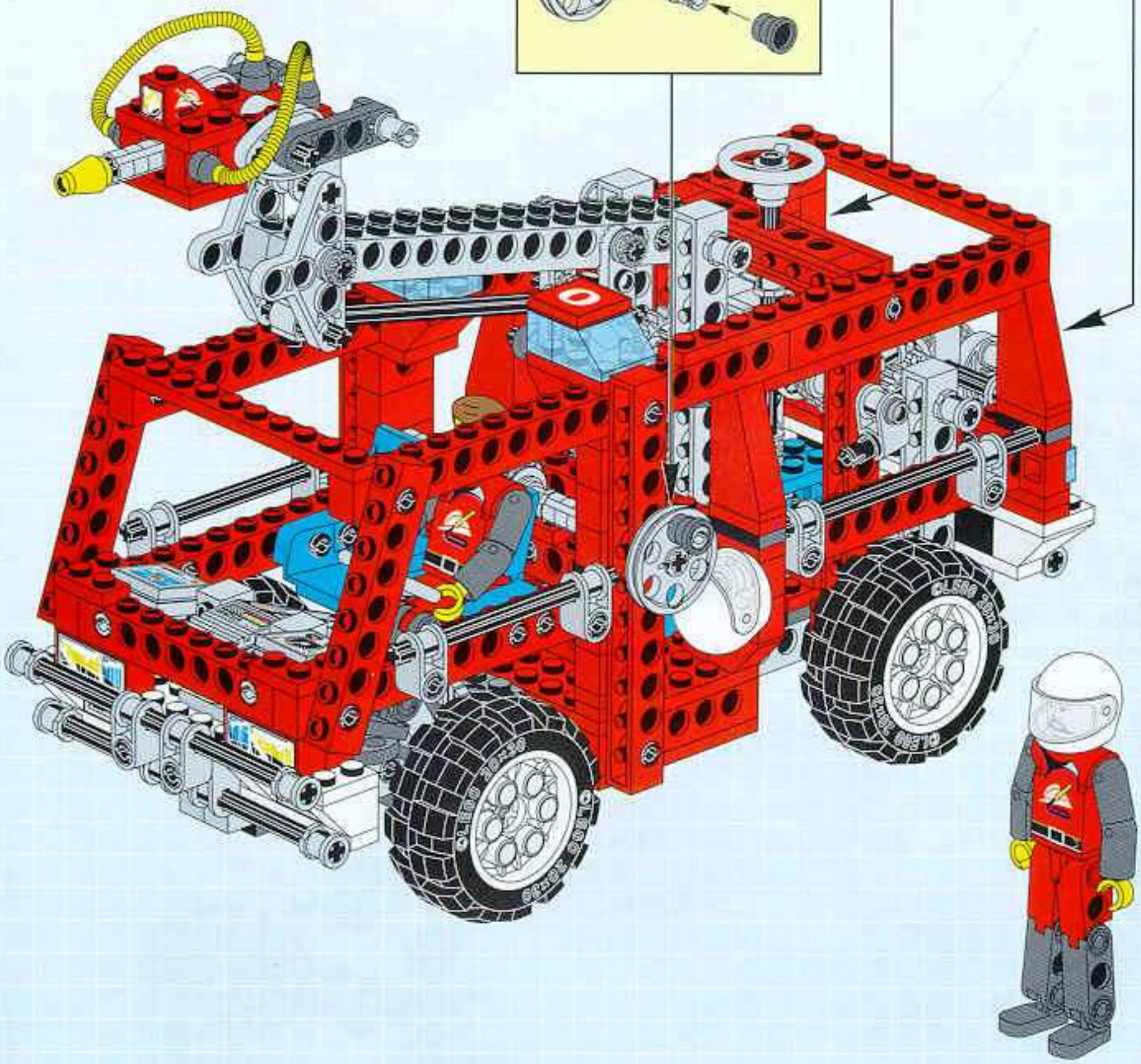

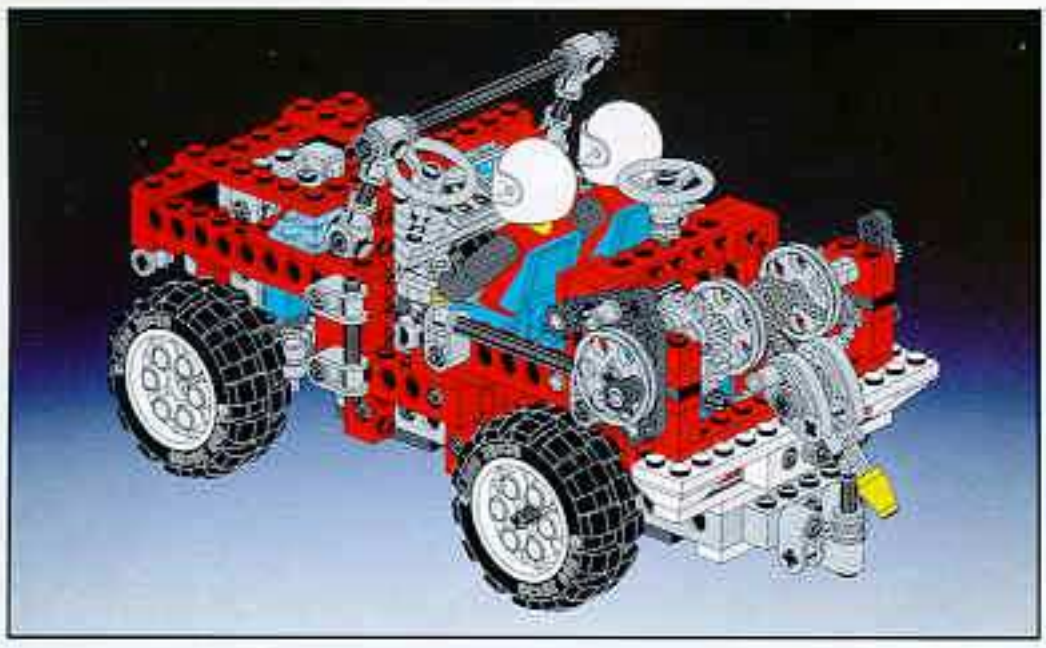

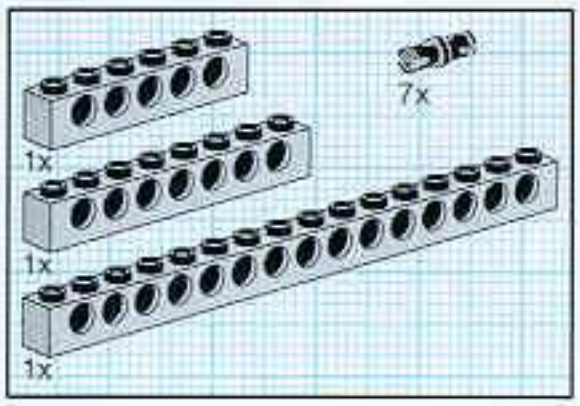

1

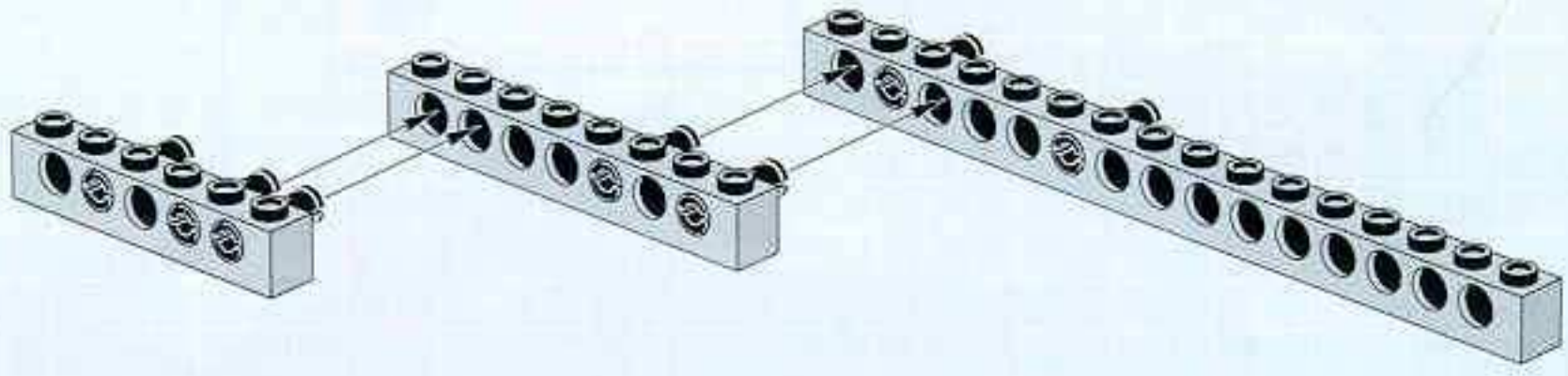

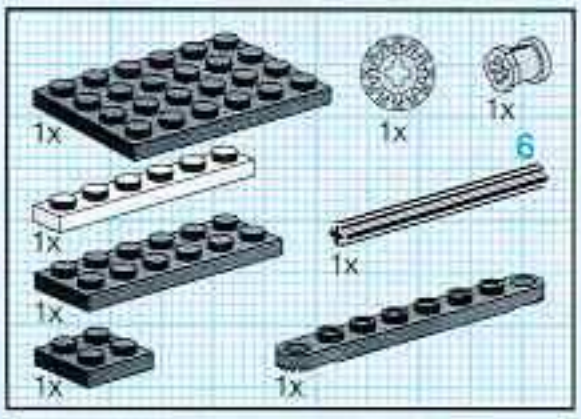

2

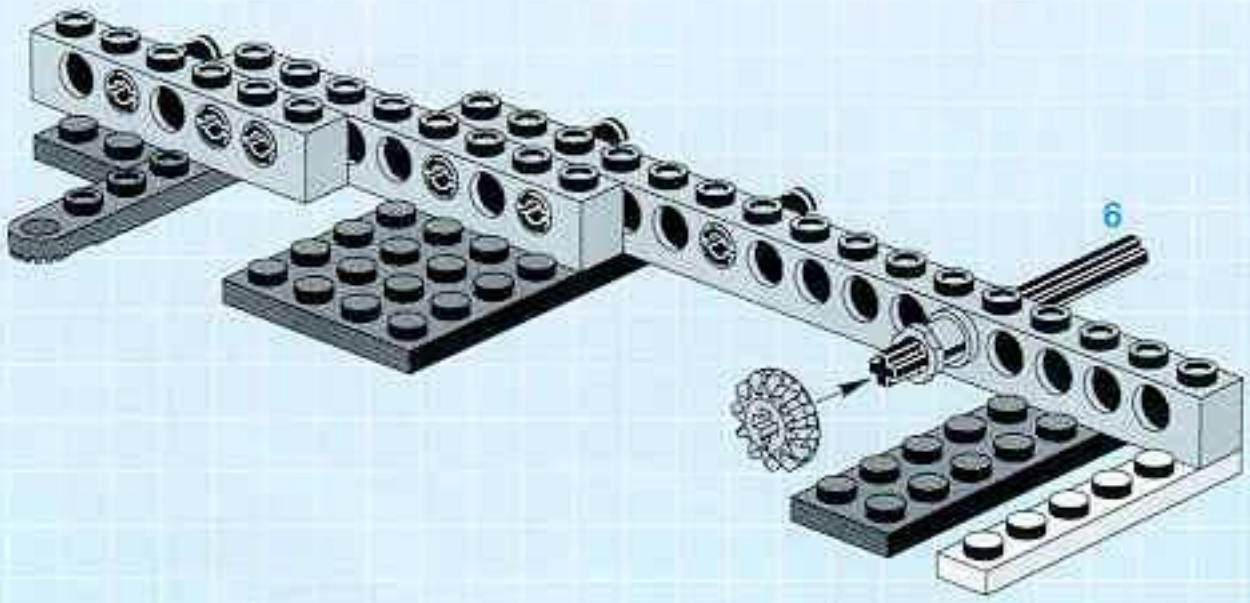

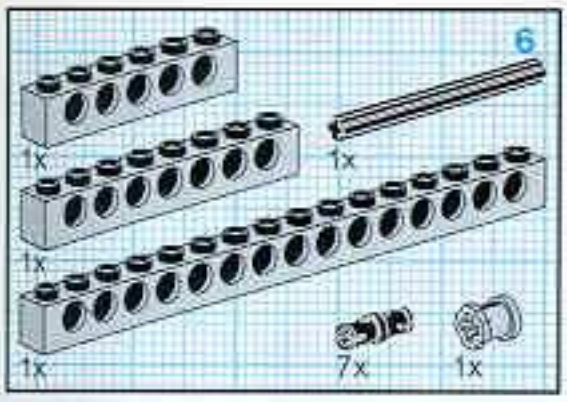

3

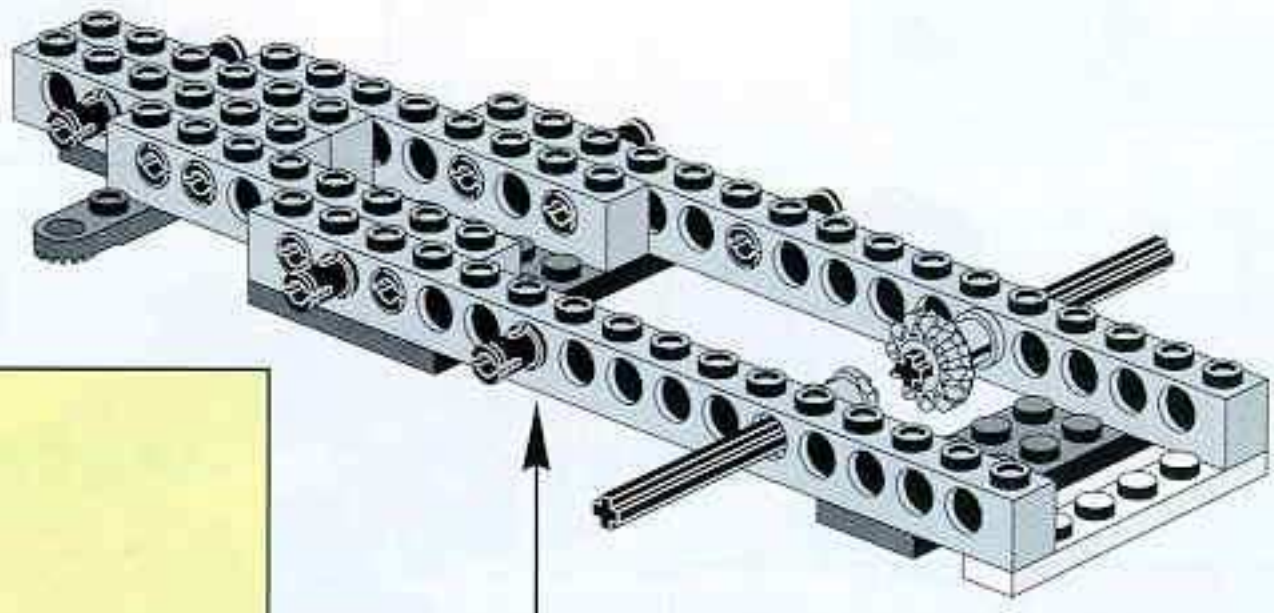

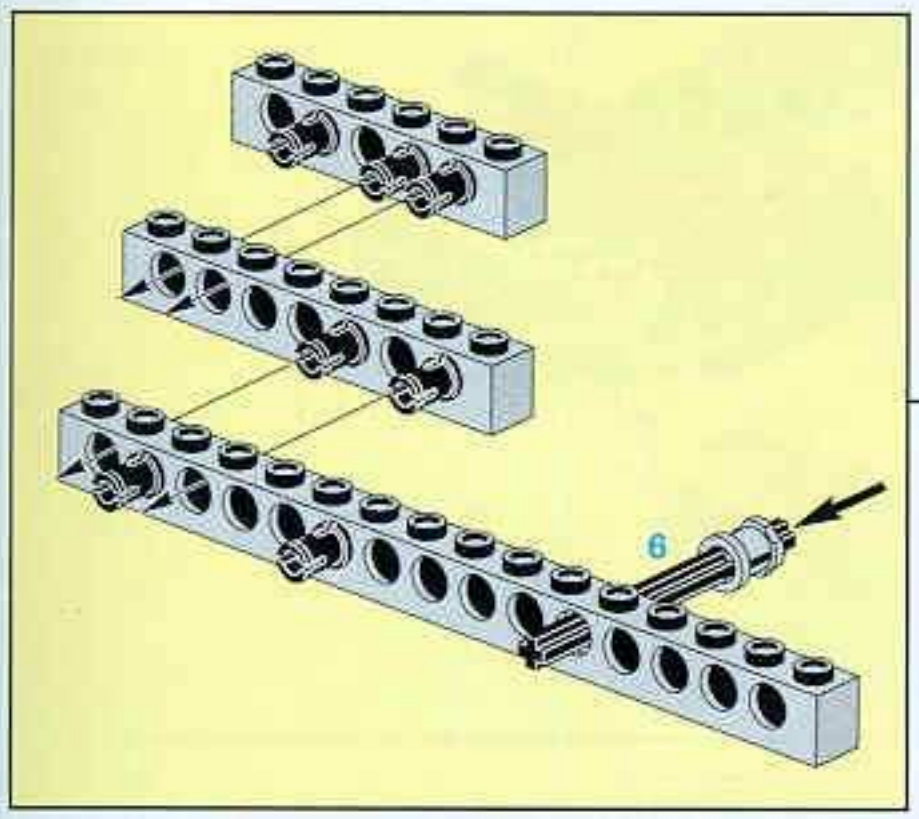

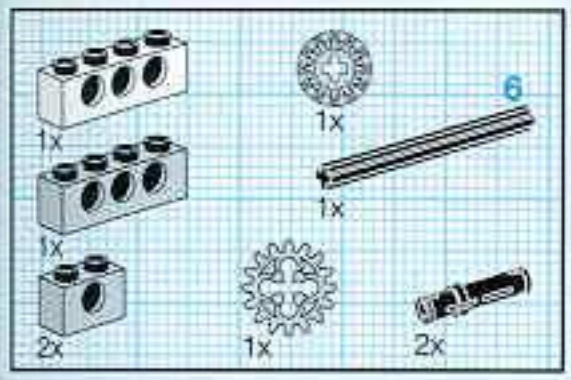

4

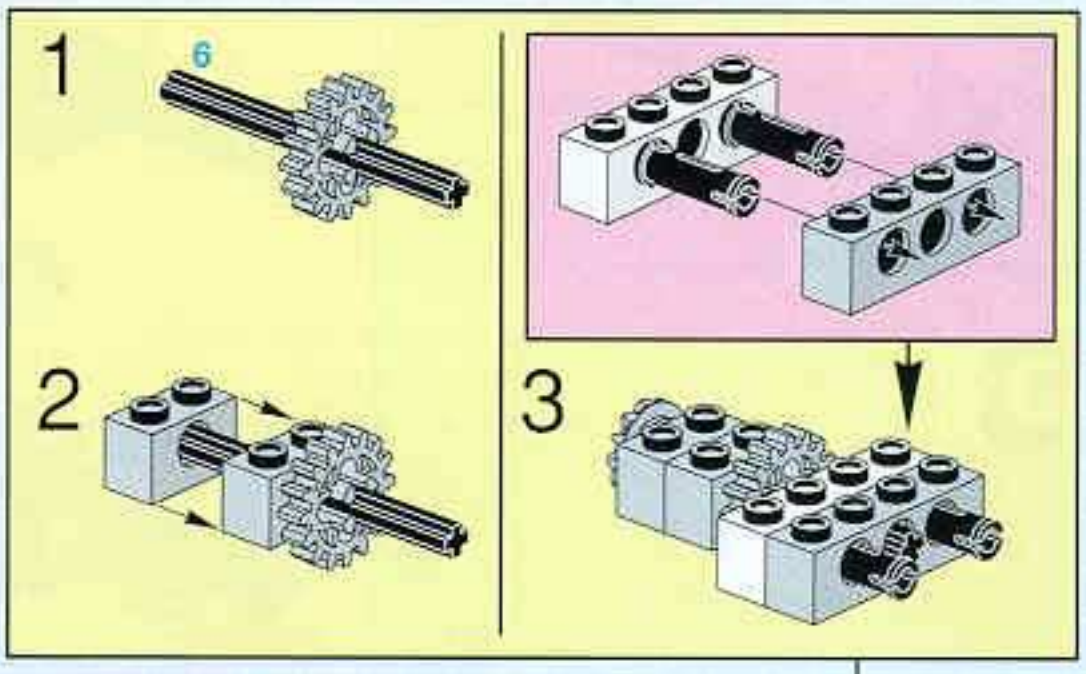

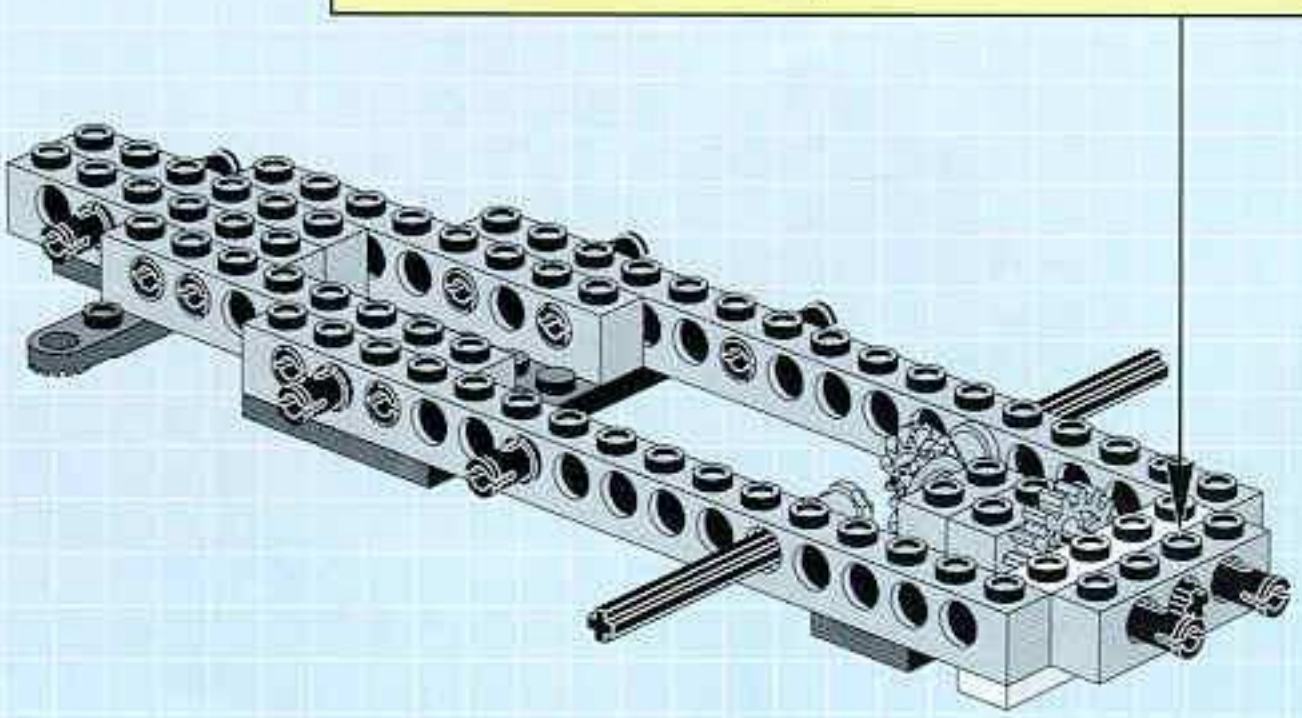

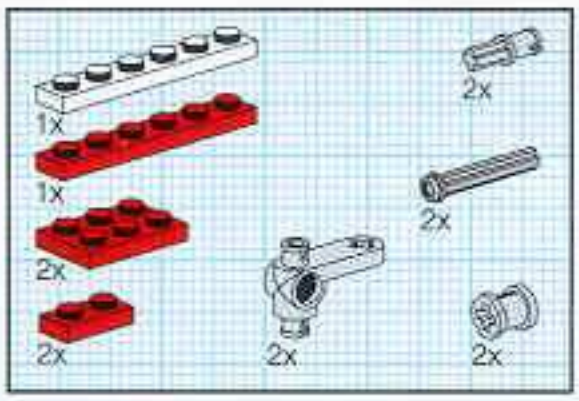

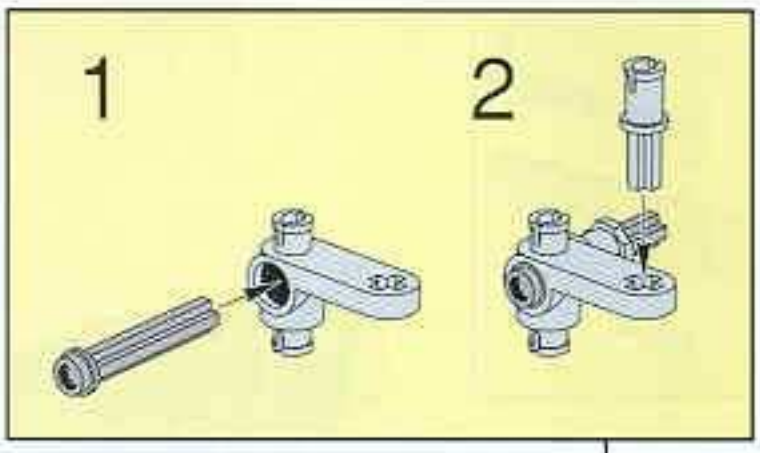

5

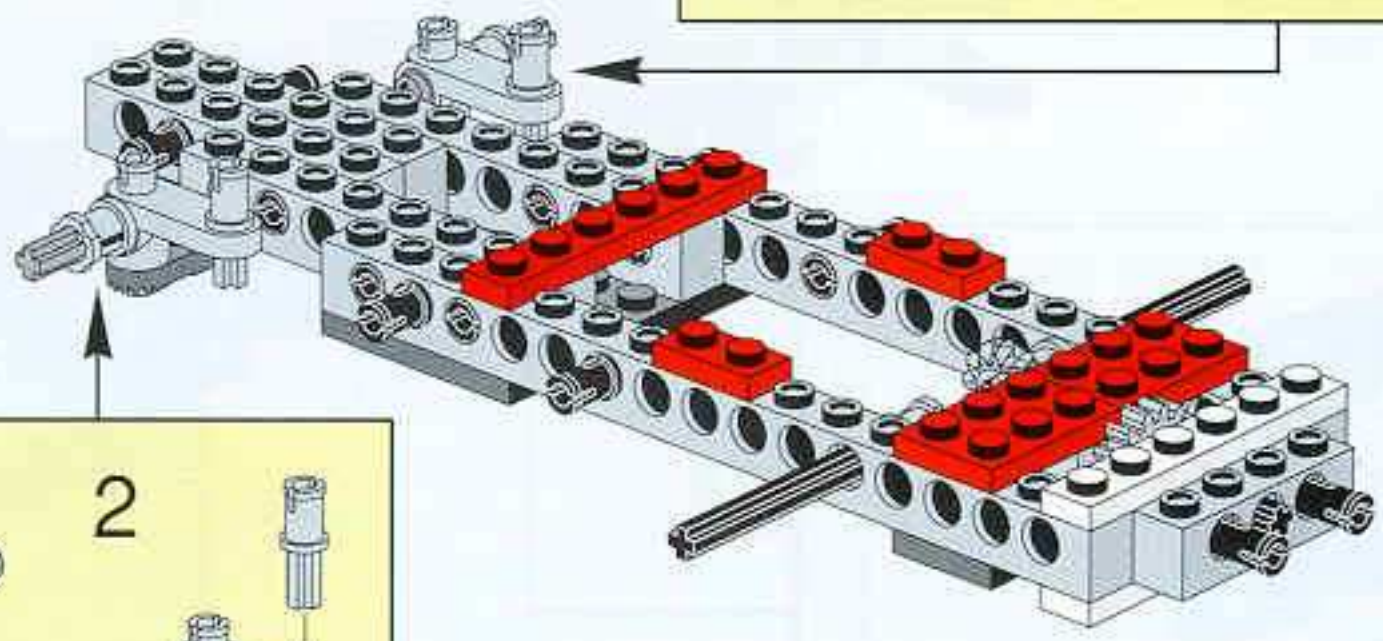

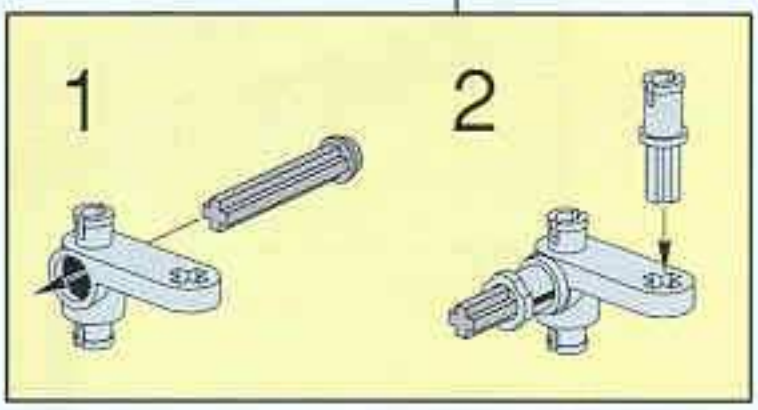

6

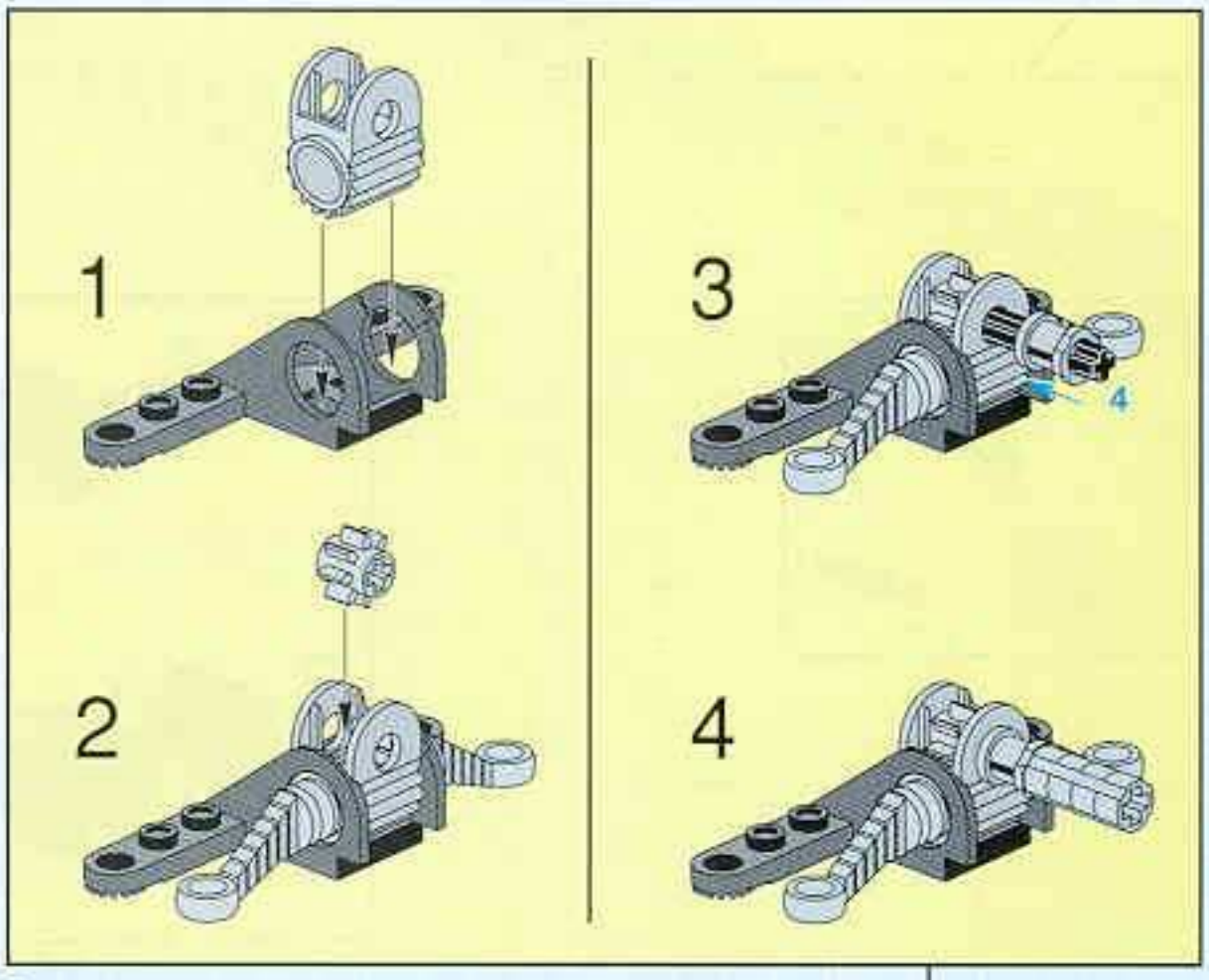

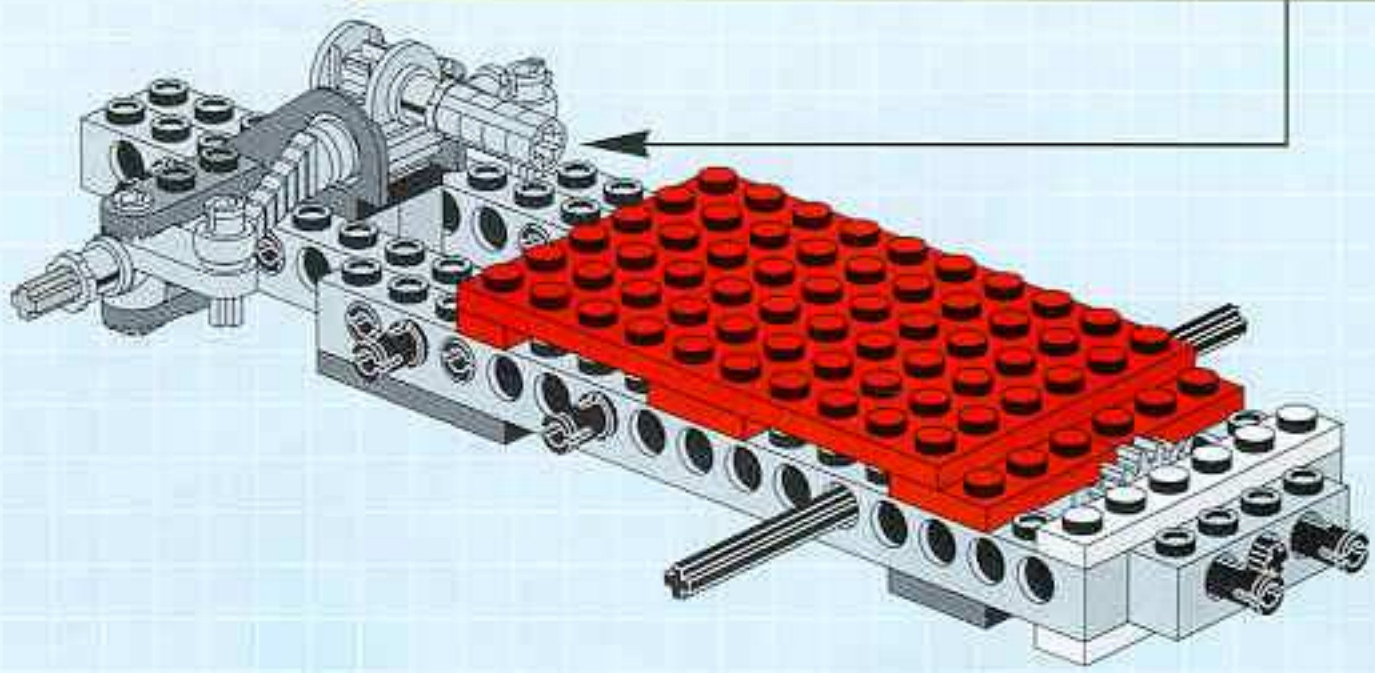

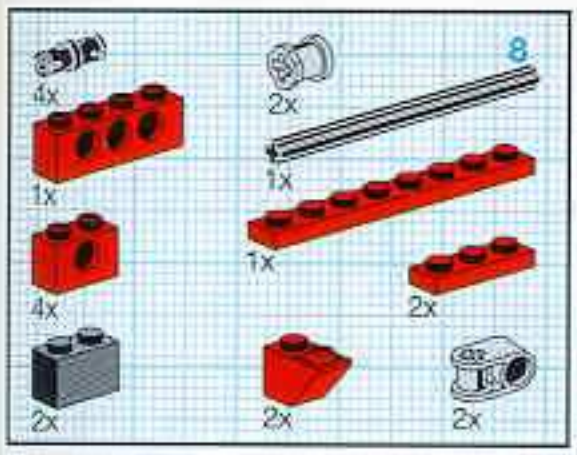

7

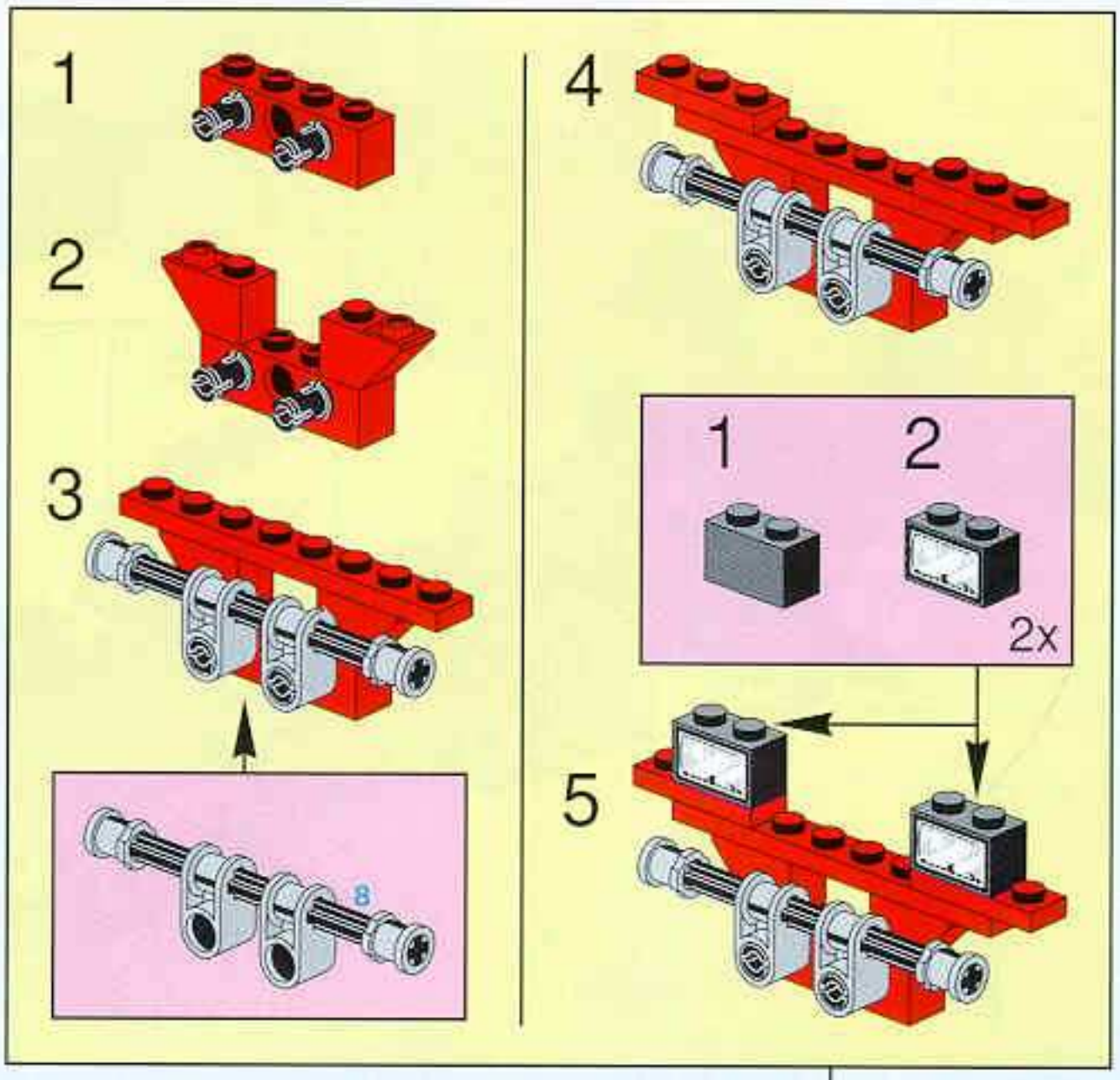

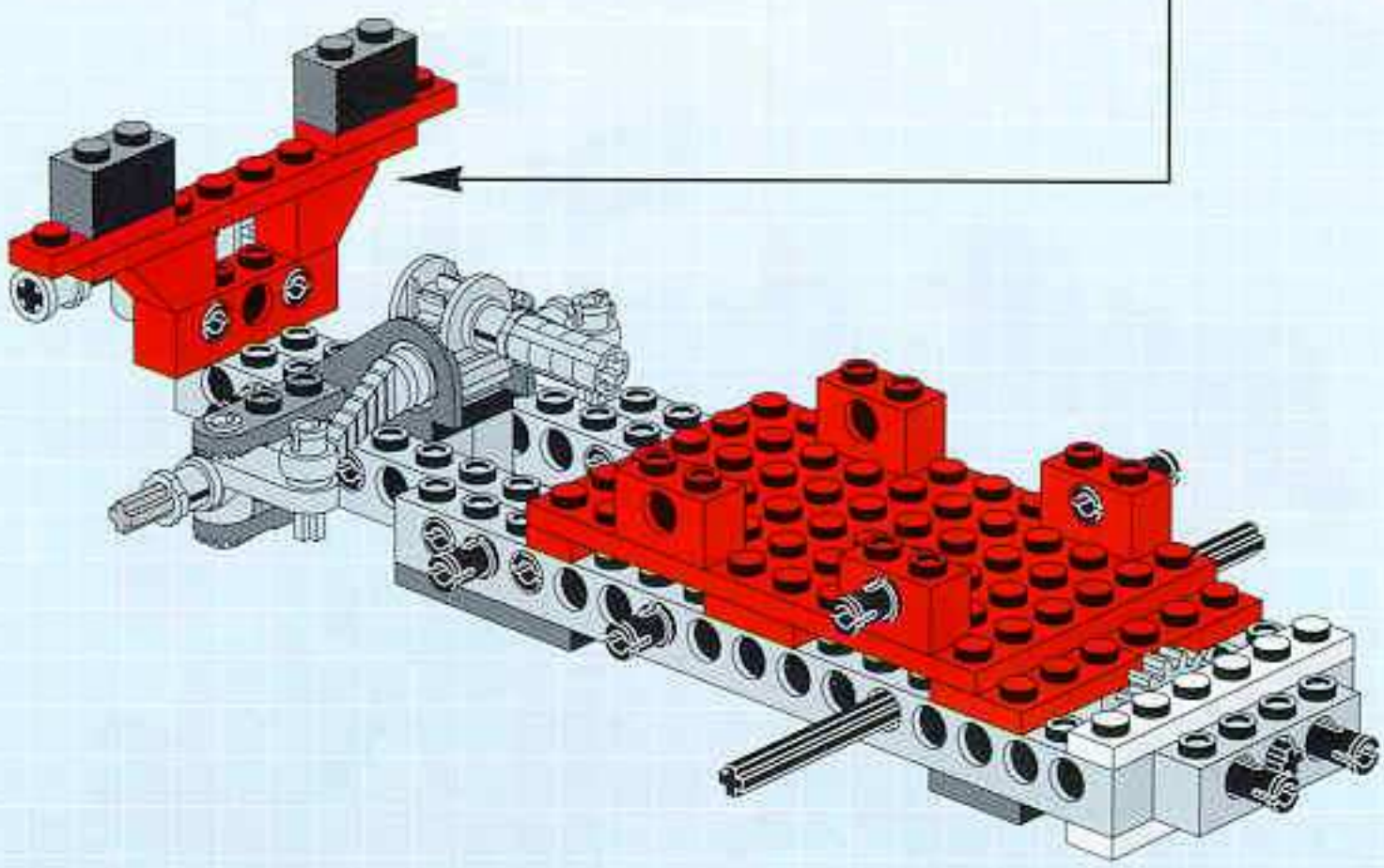

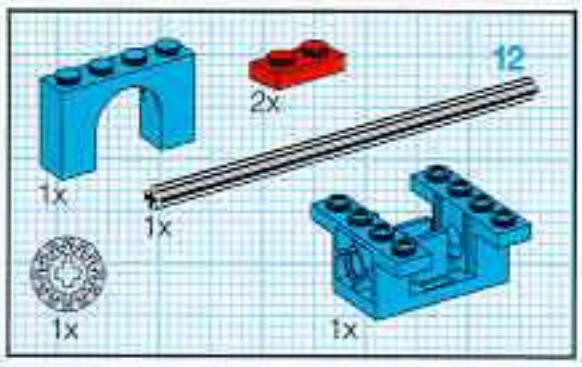

8

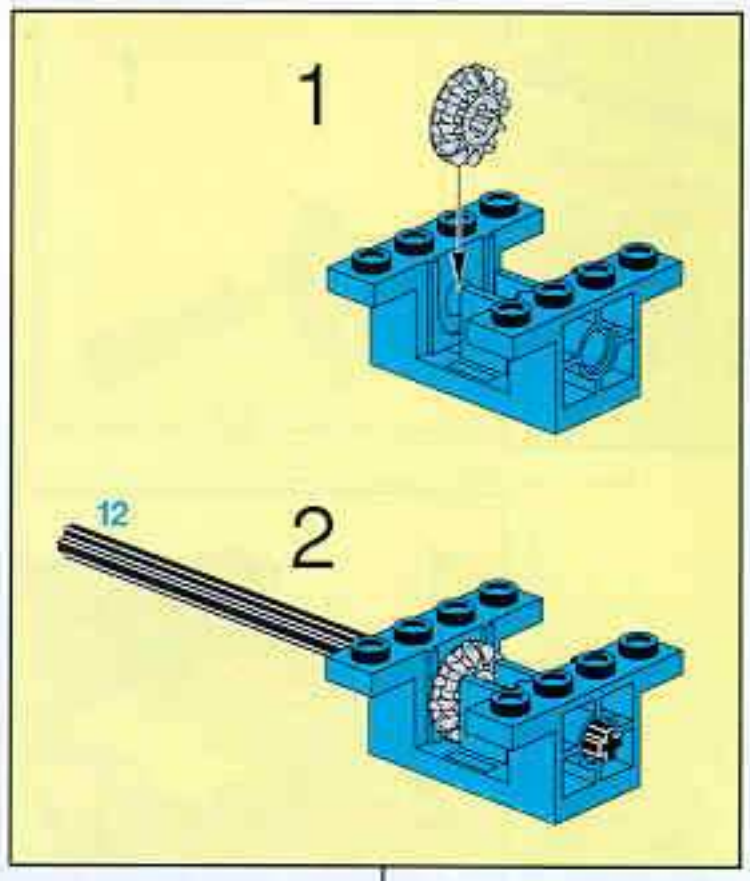

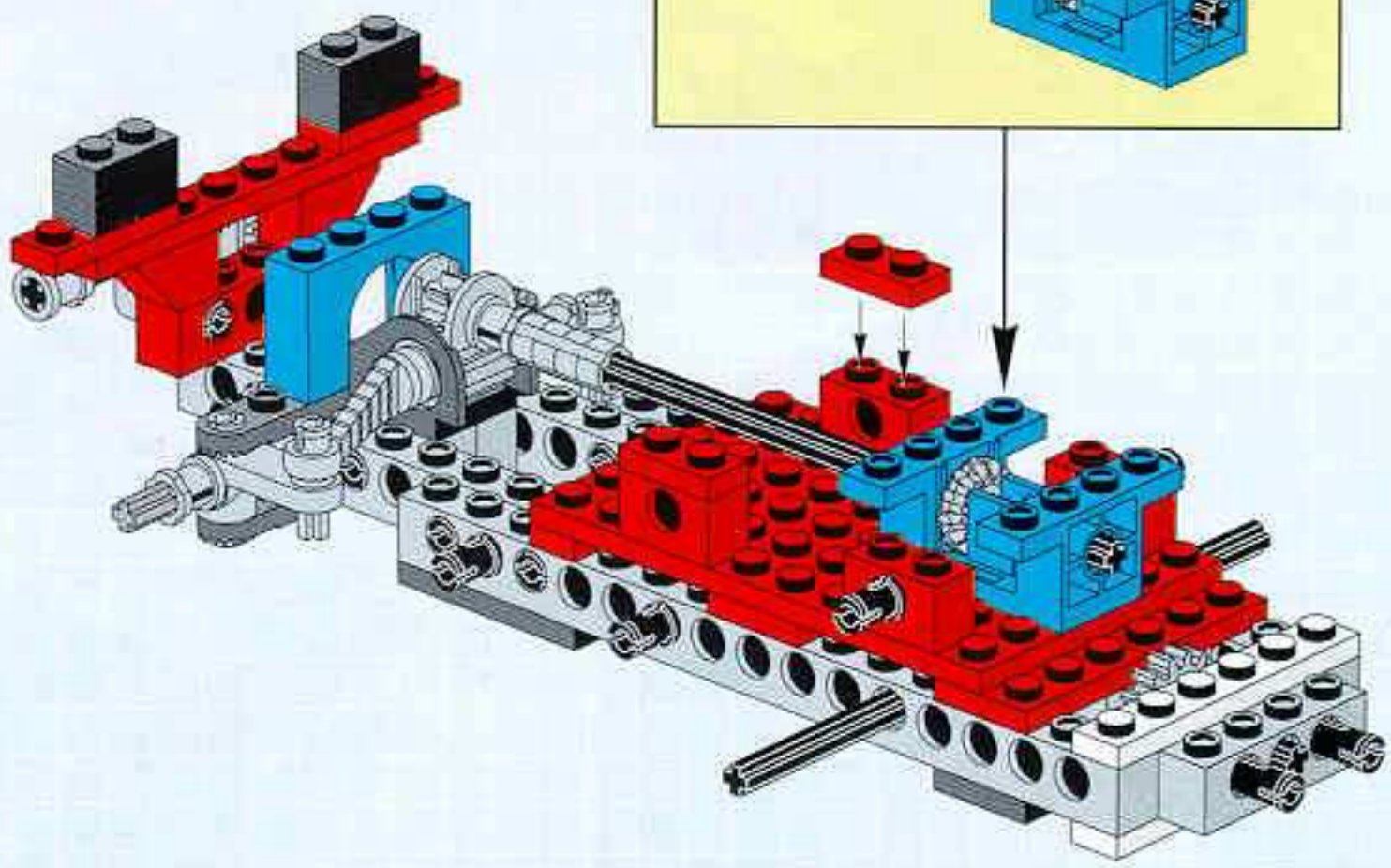

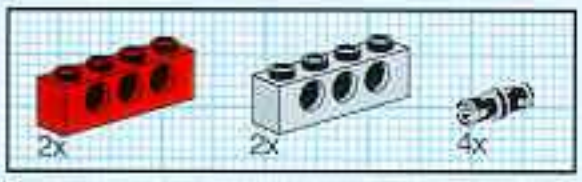

9

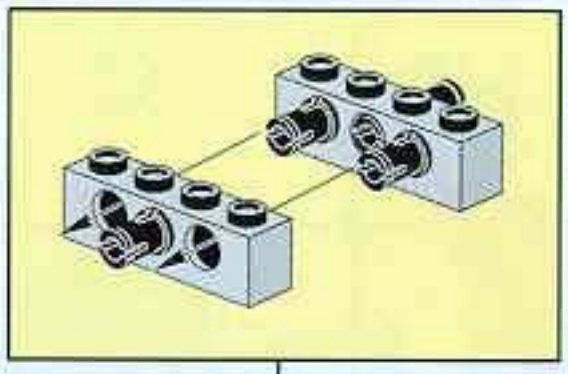

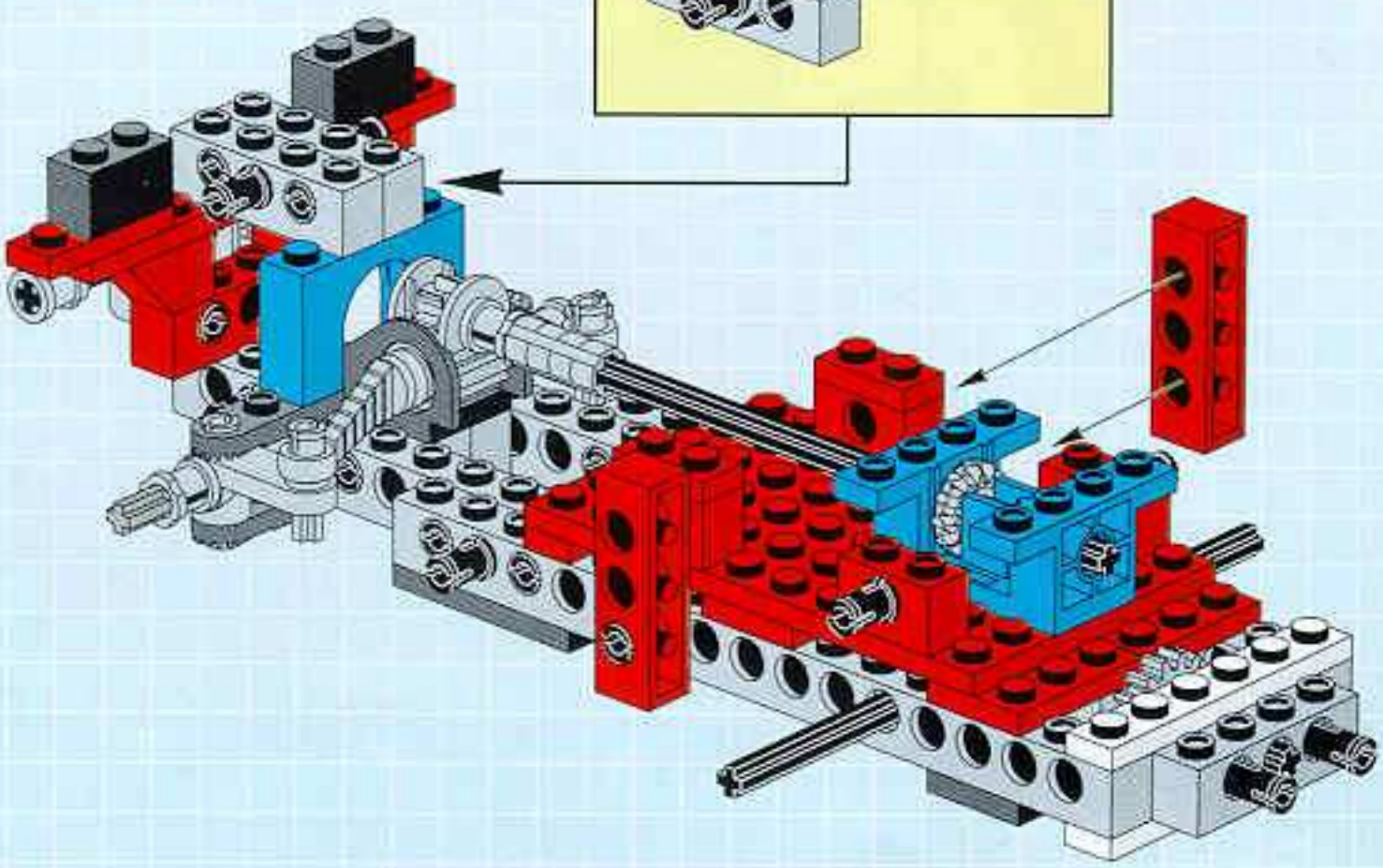

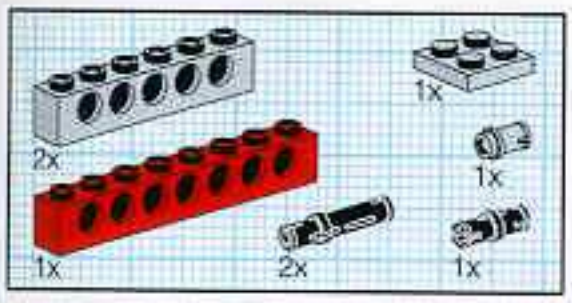

10

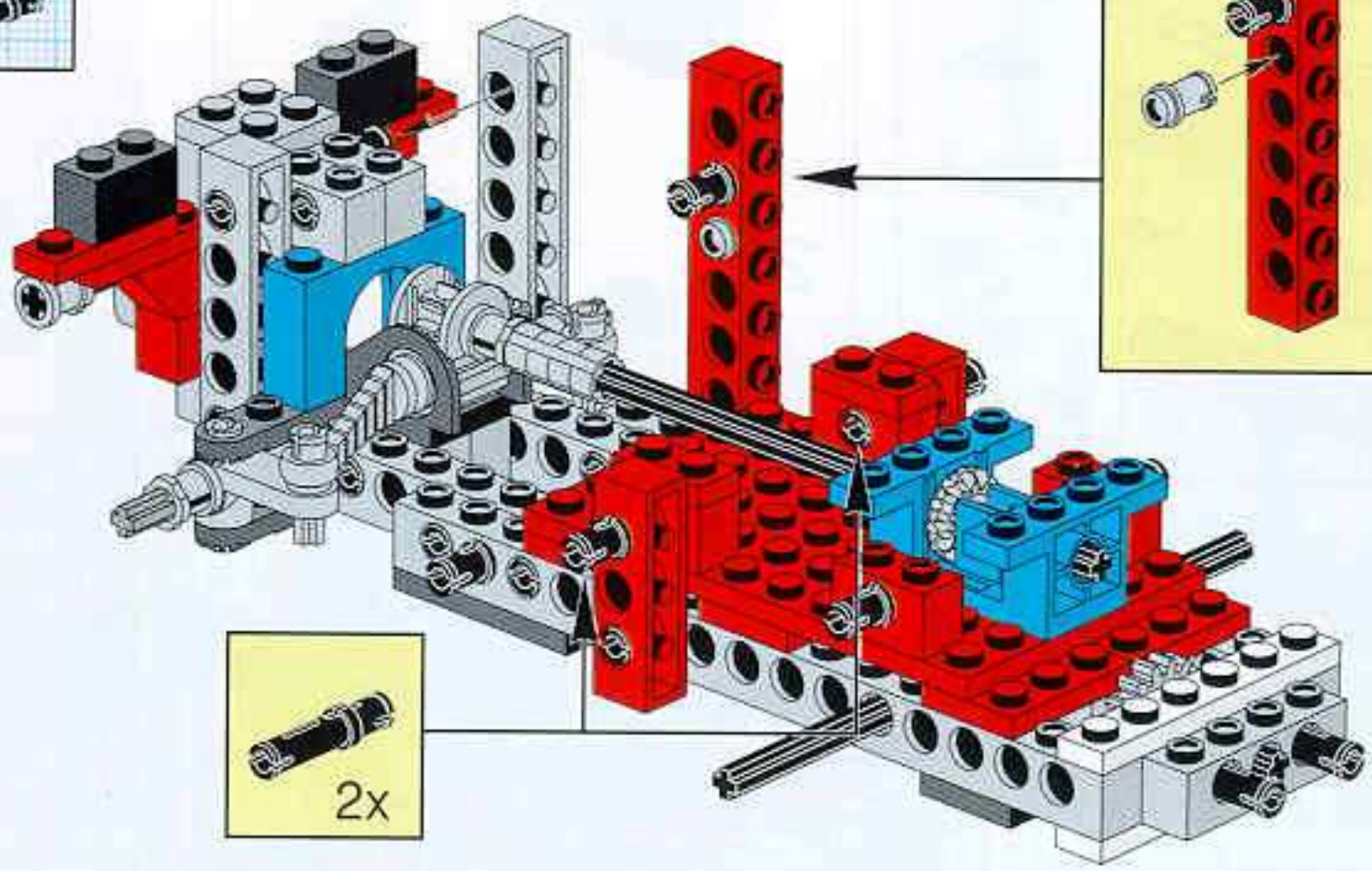

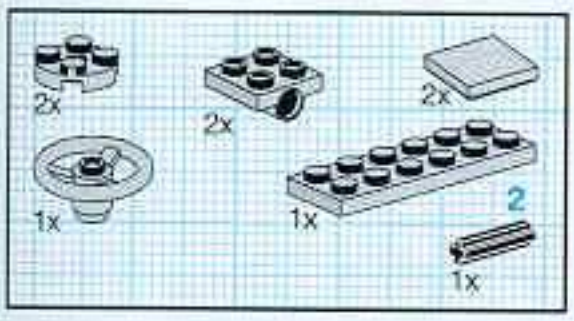

11

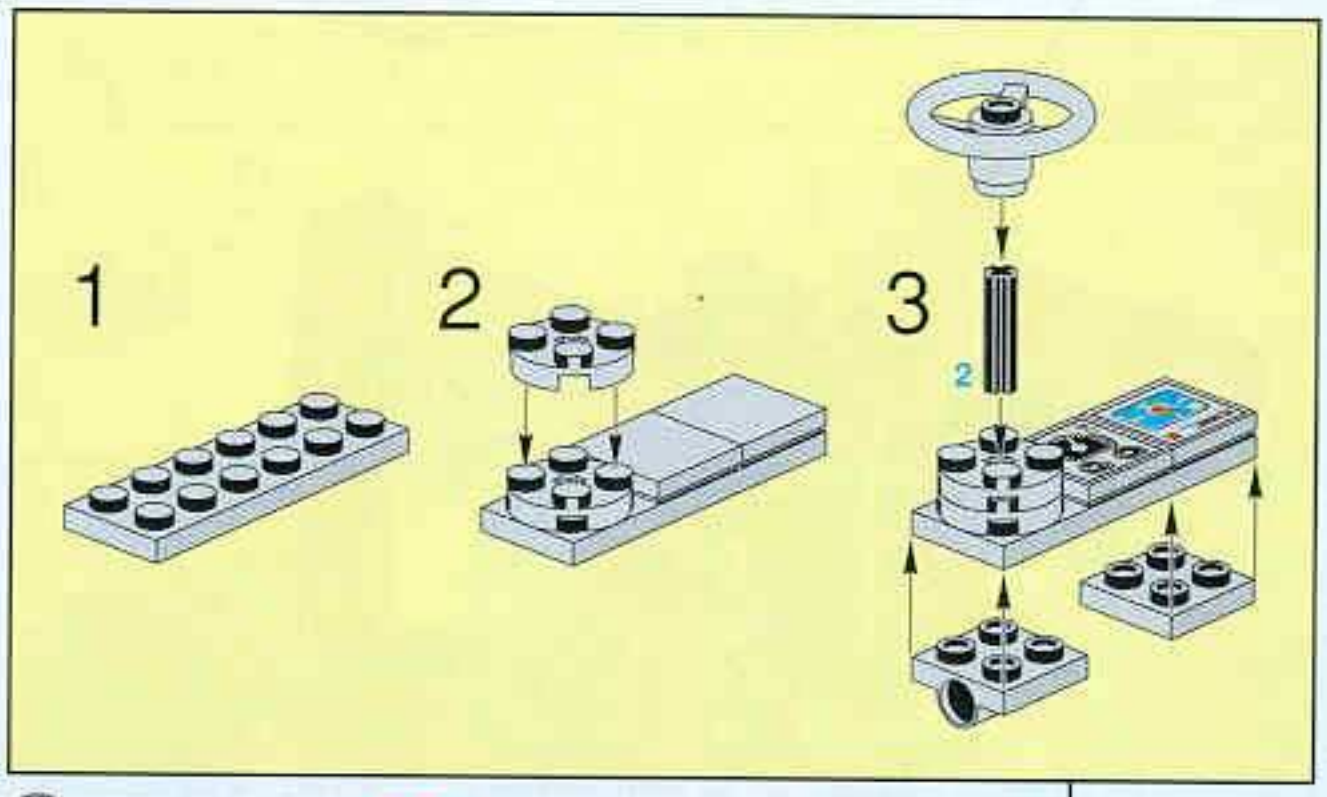

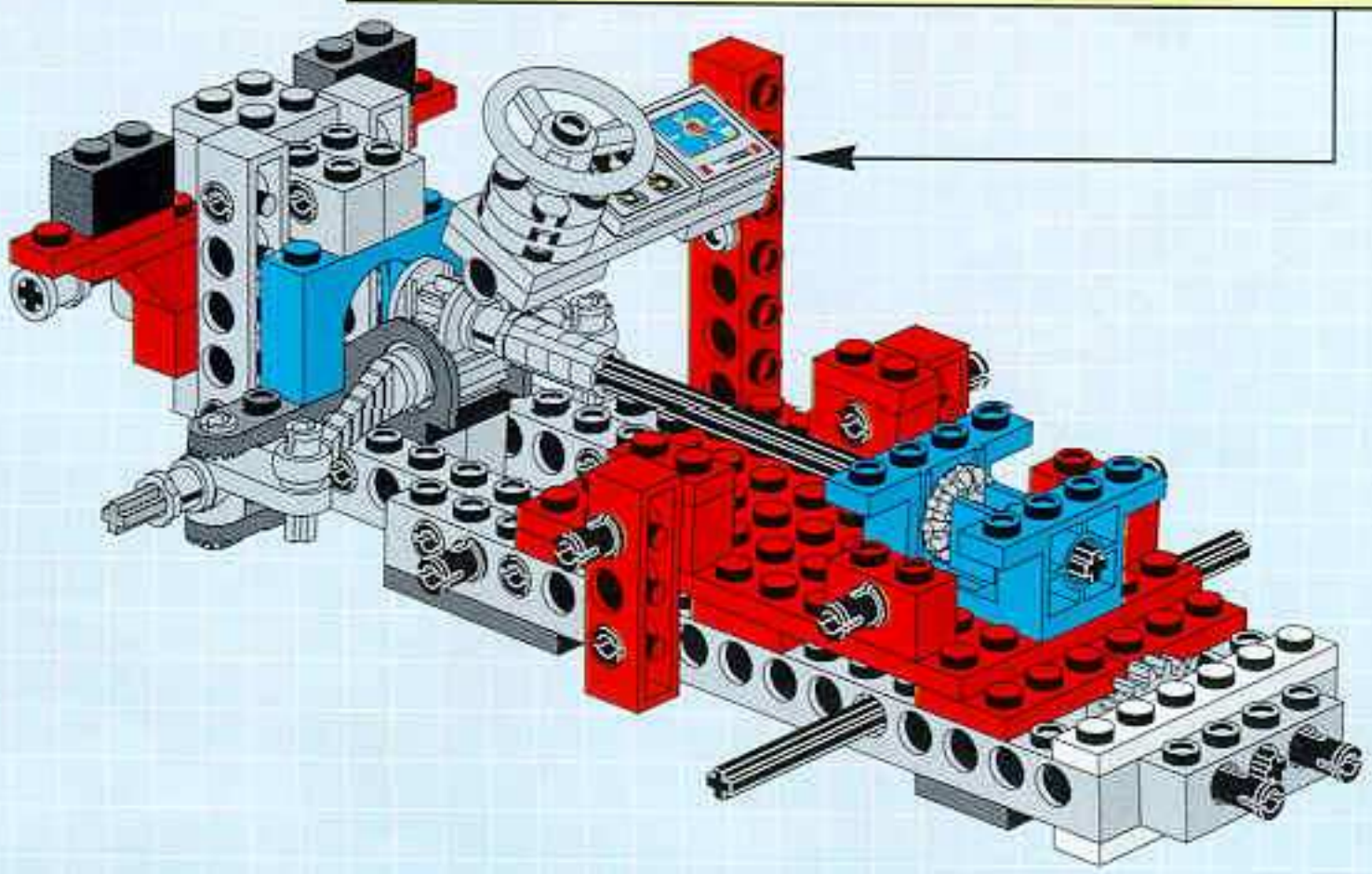

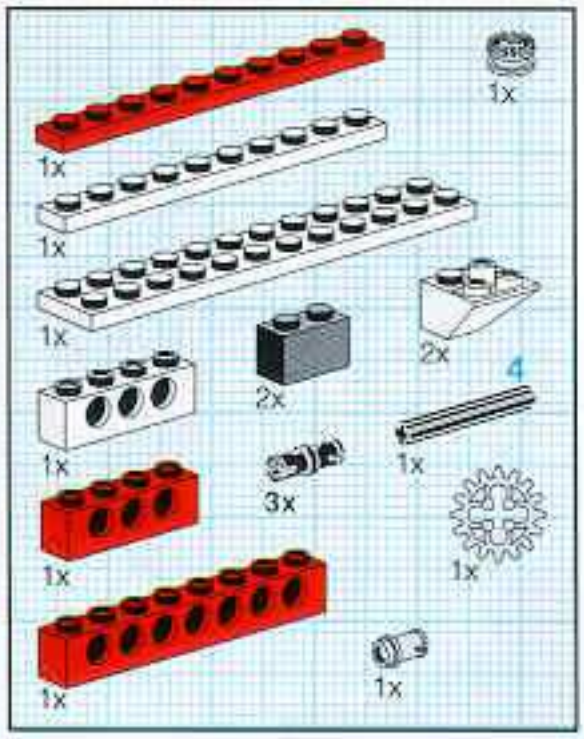

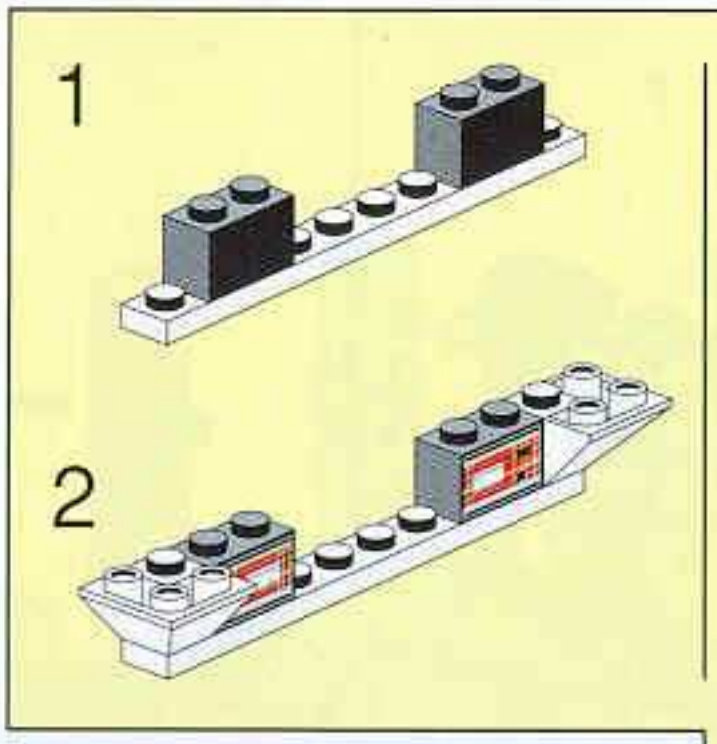

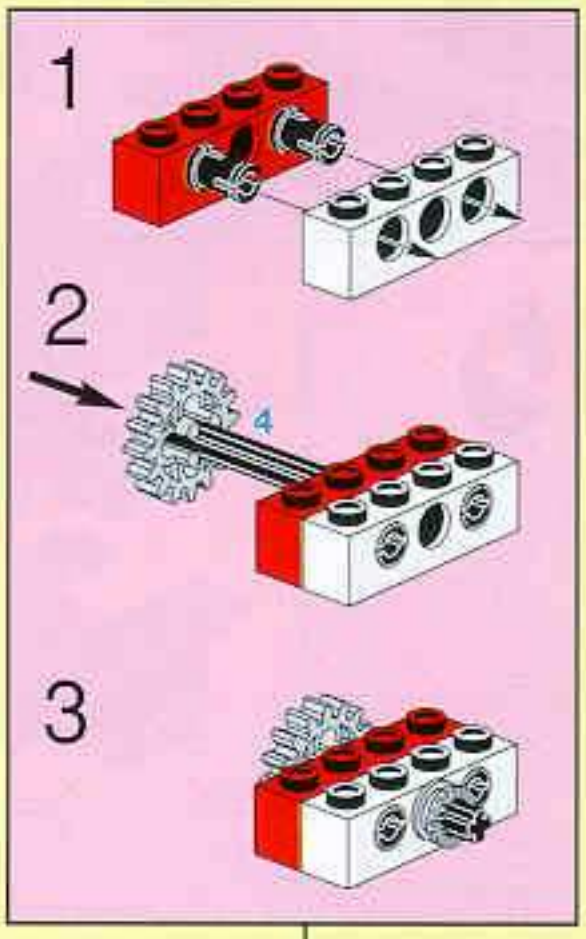

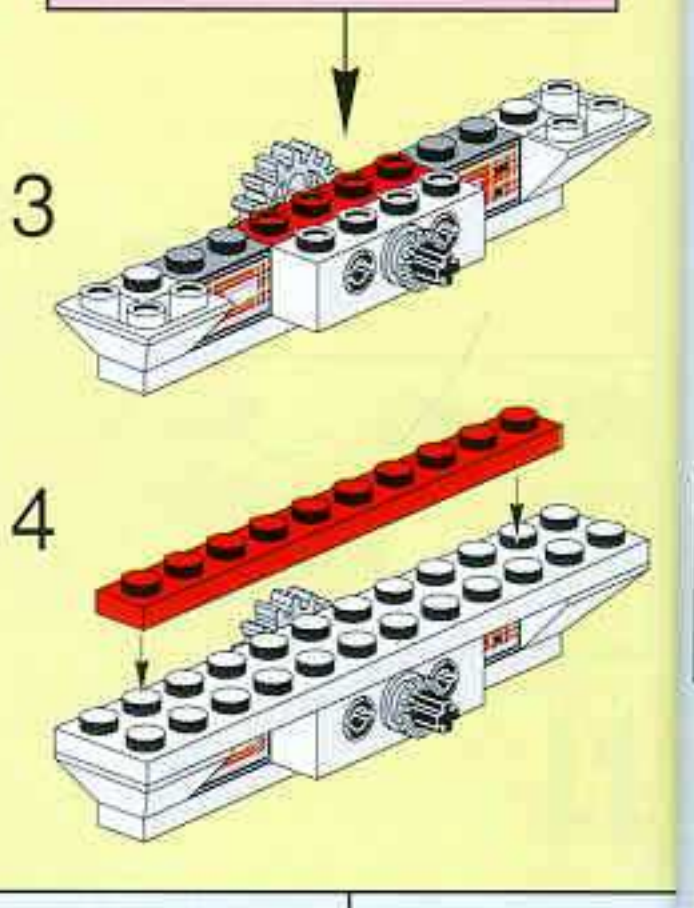

12

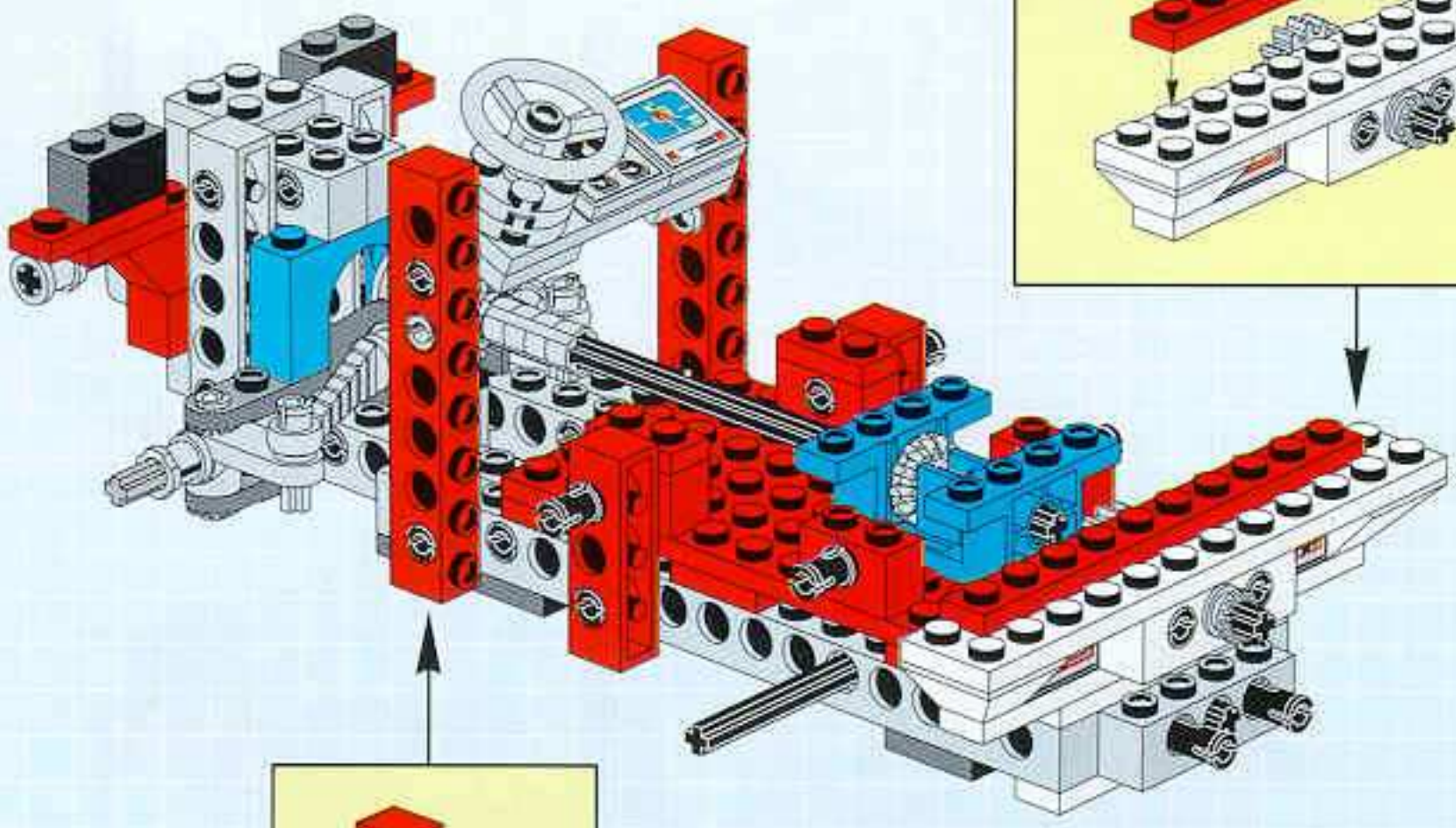

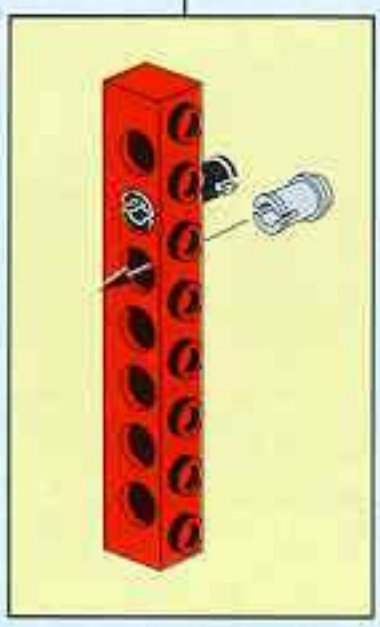

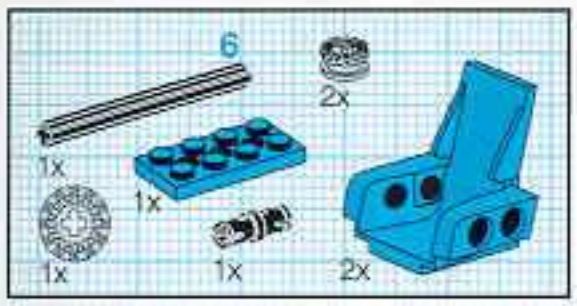

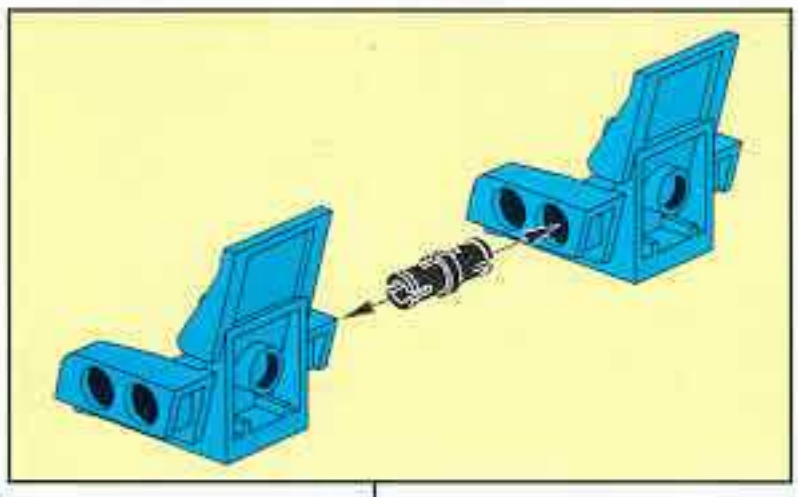

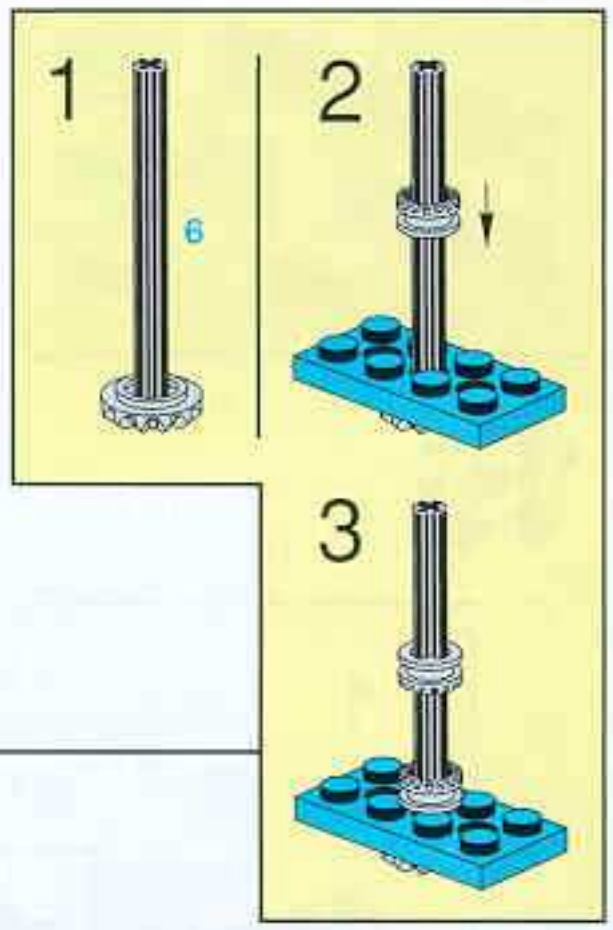

13

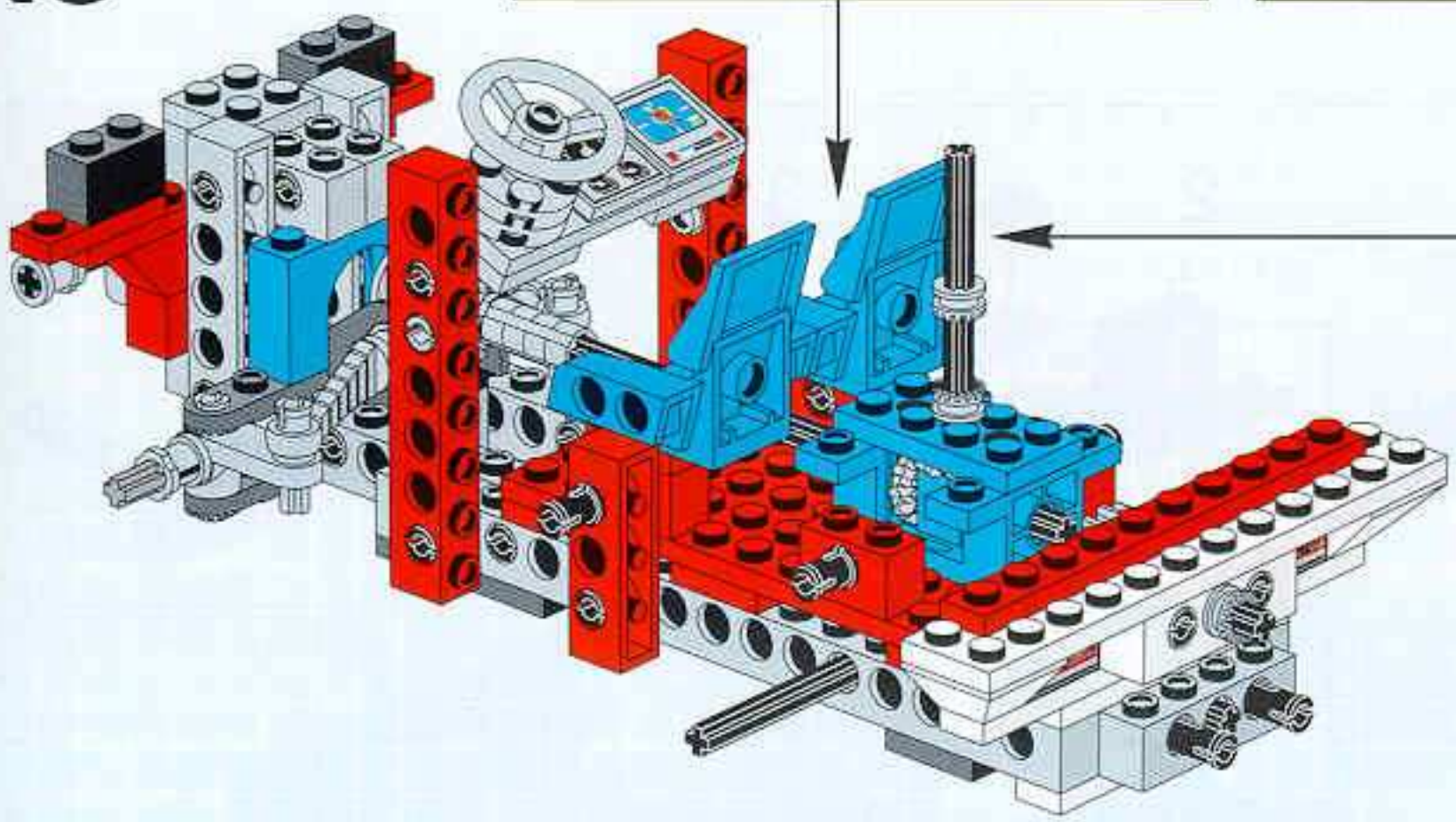

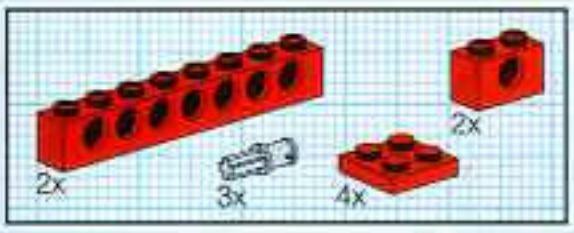

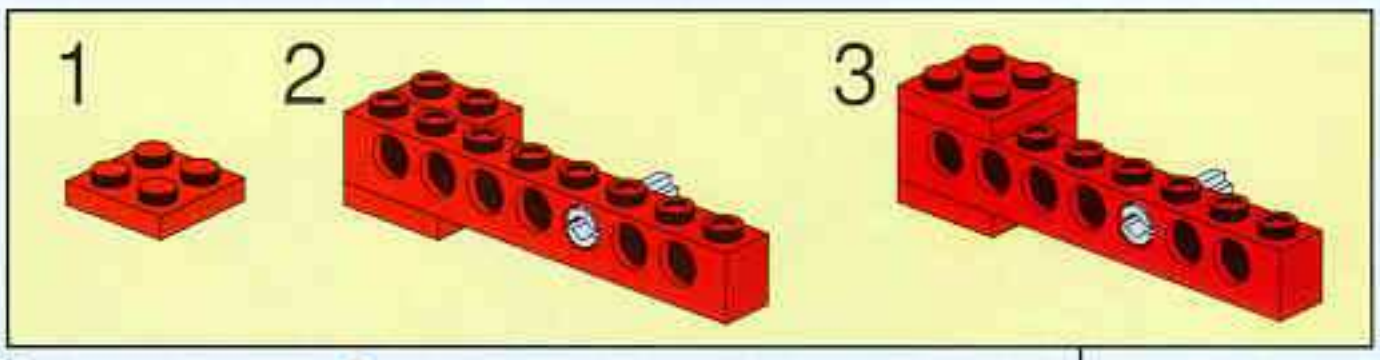

14

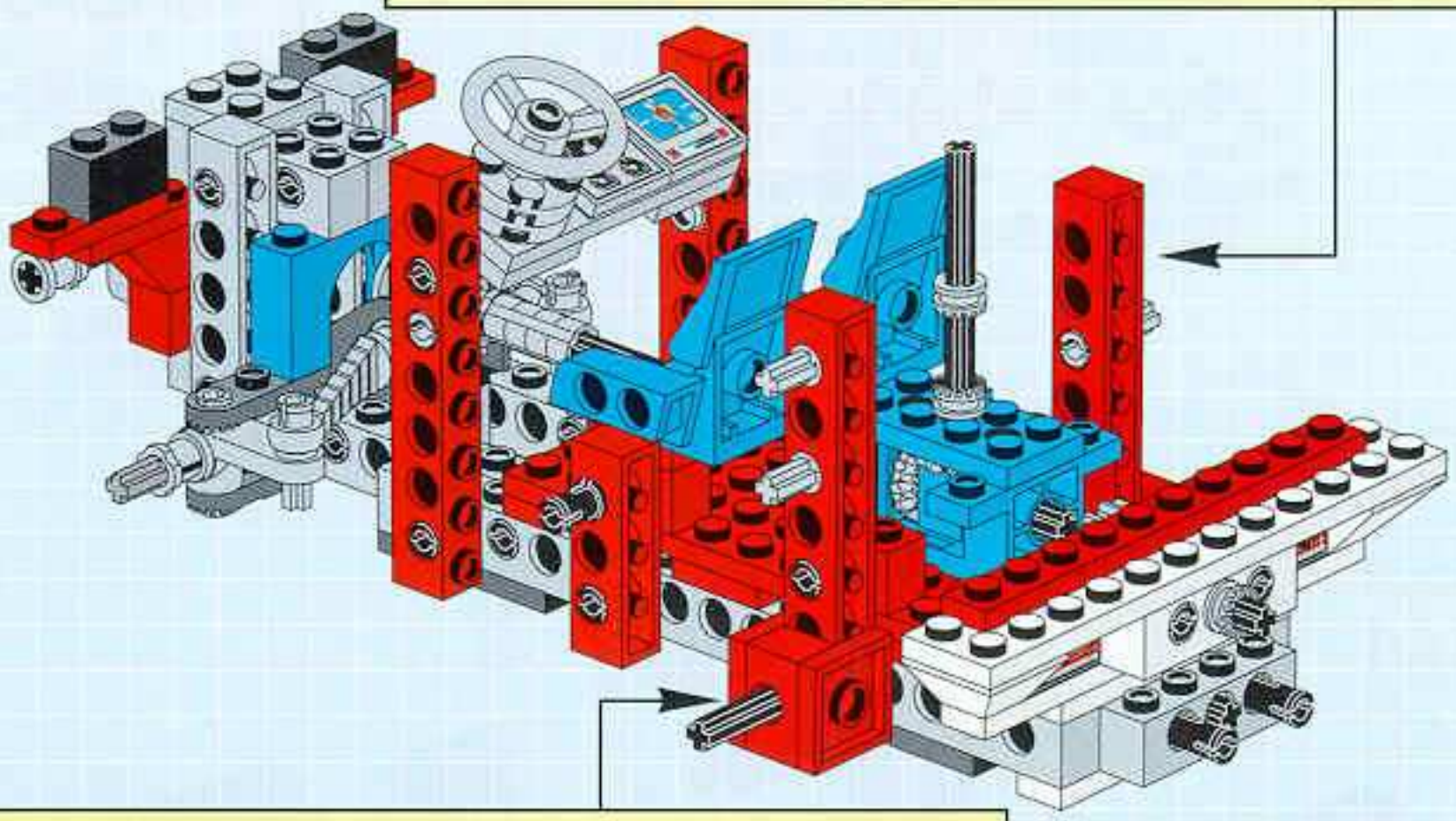

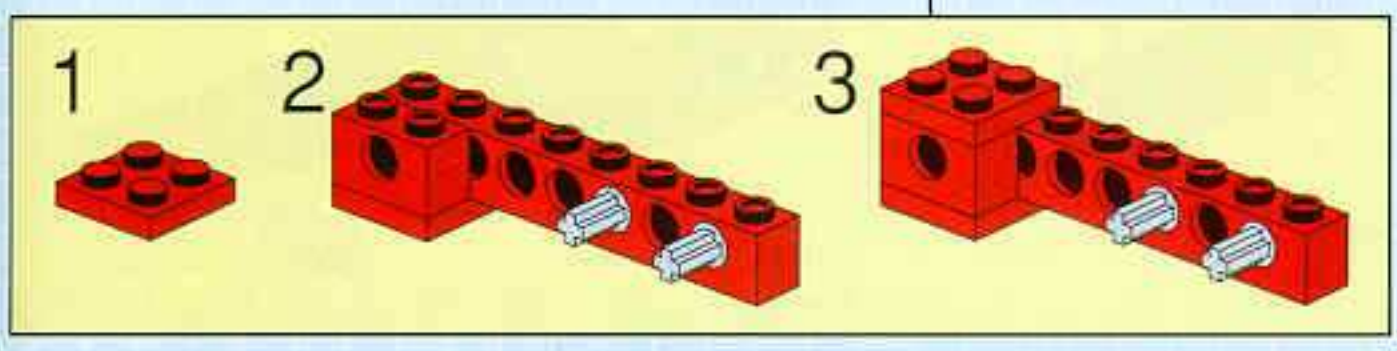

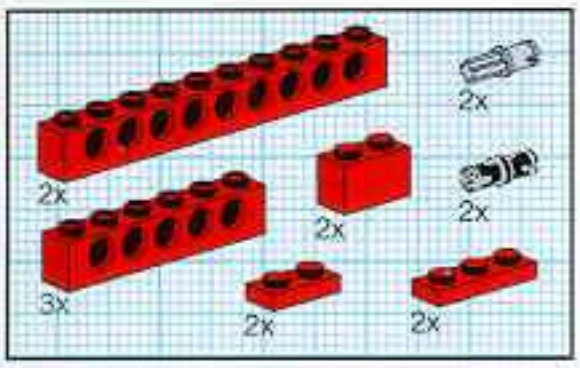

15

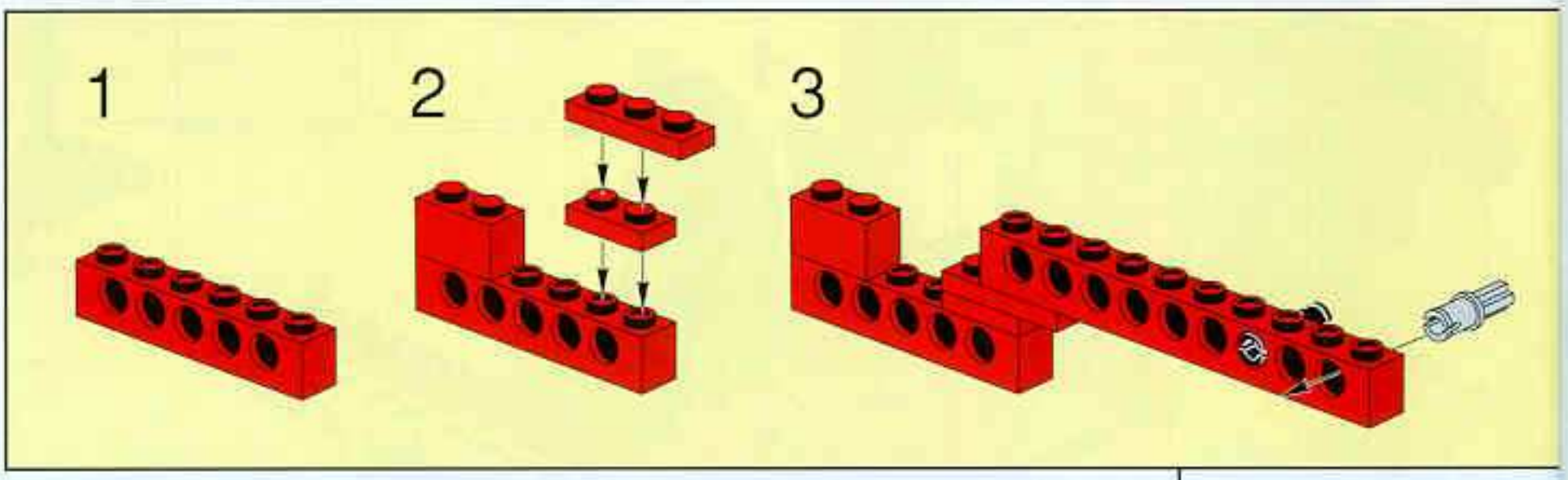

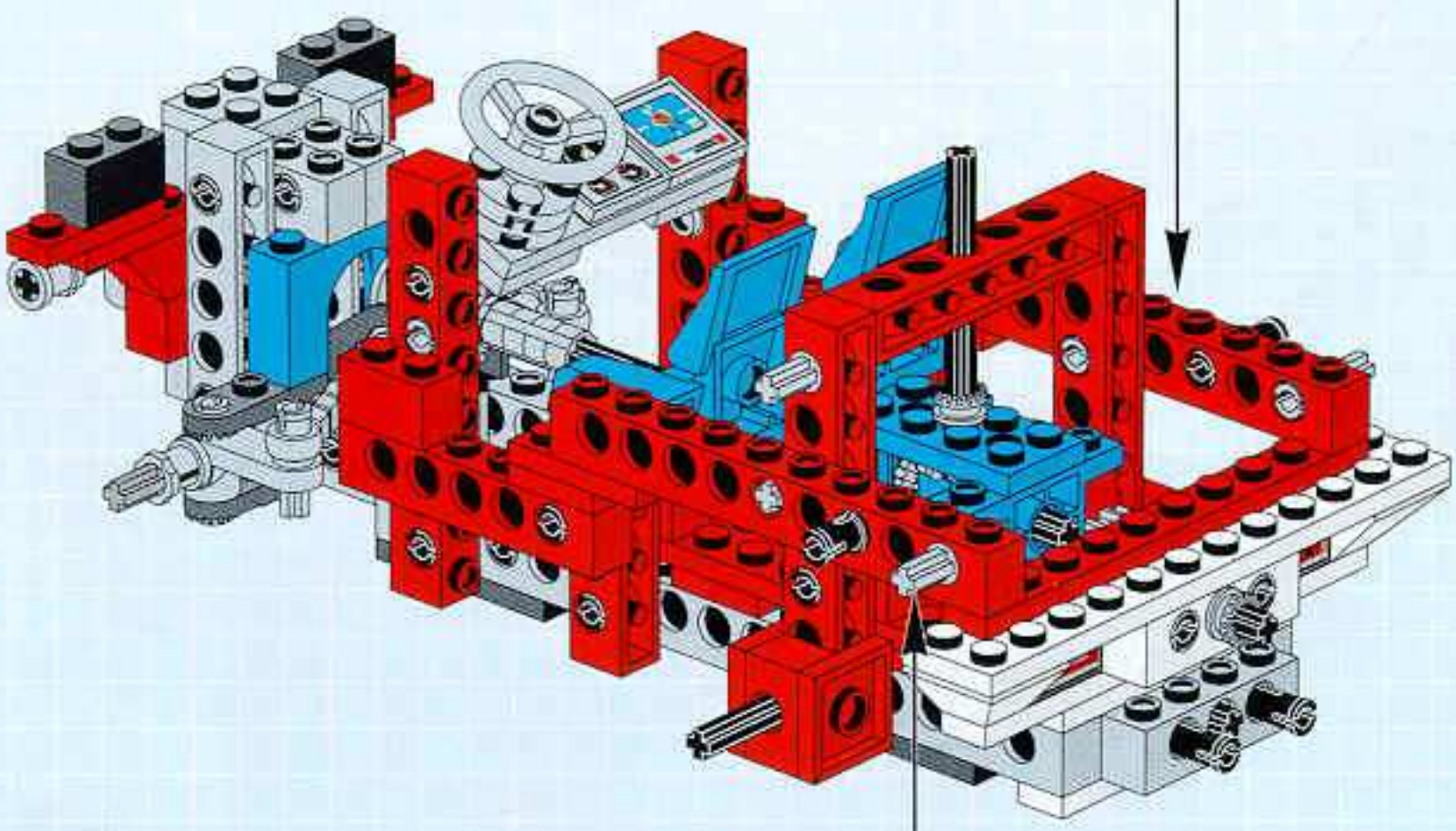

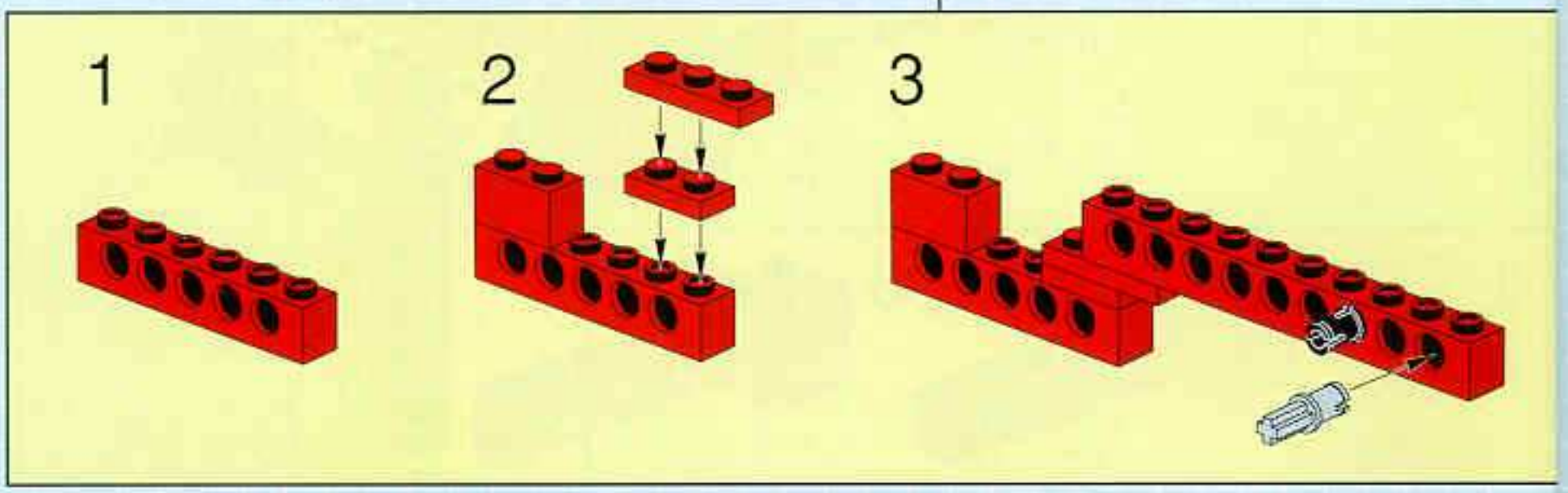

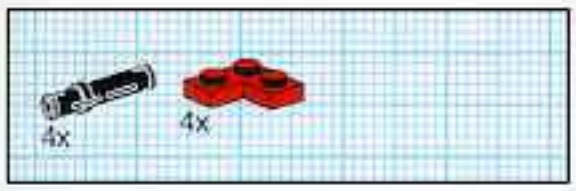

16

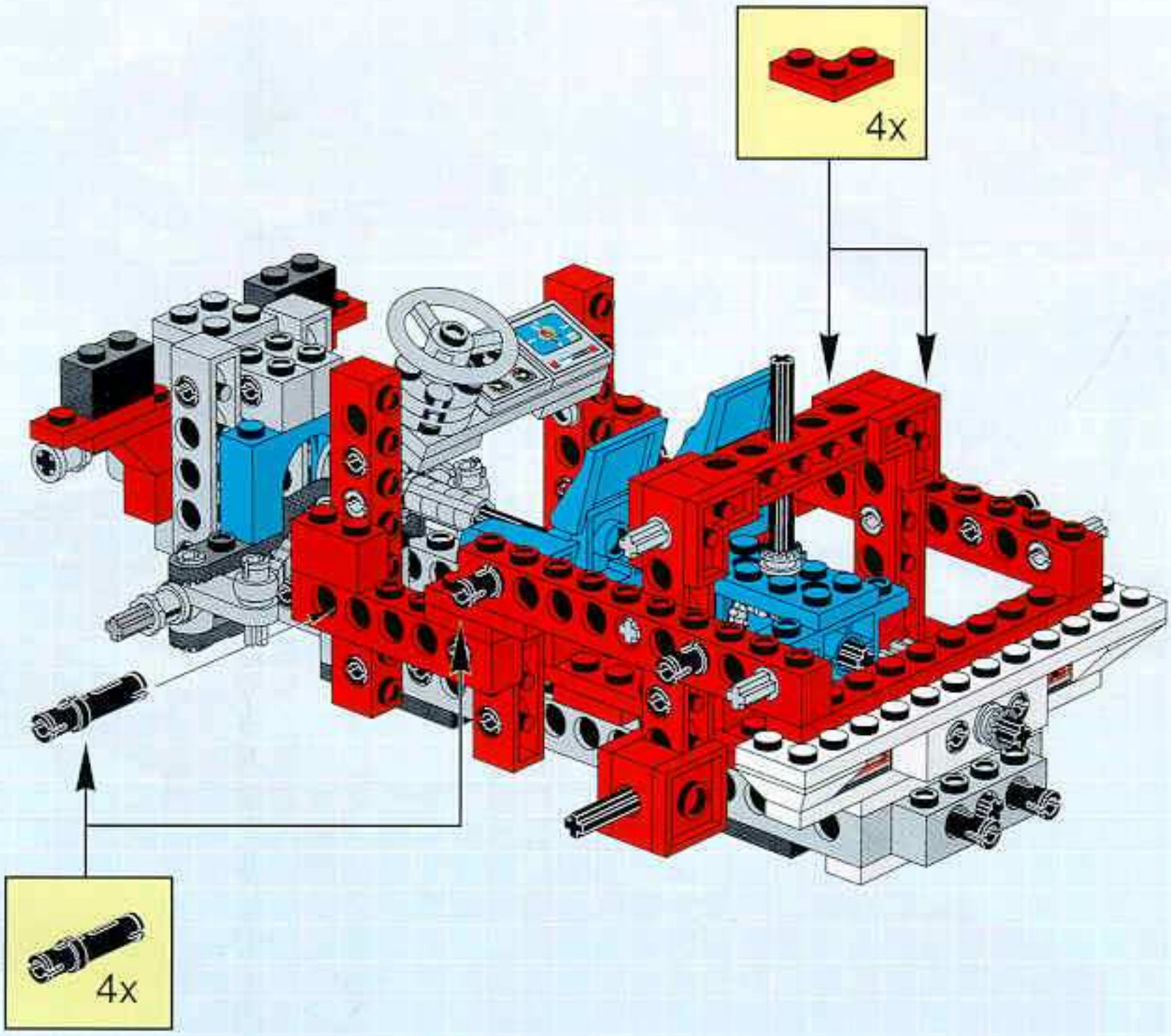

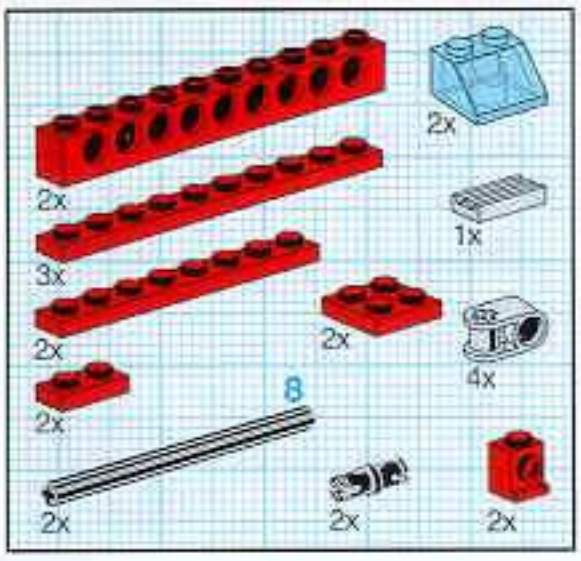

17

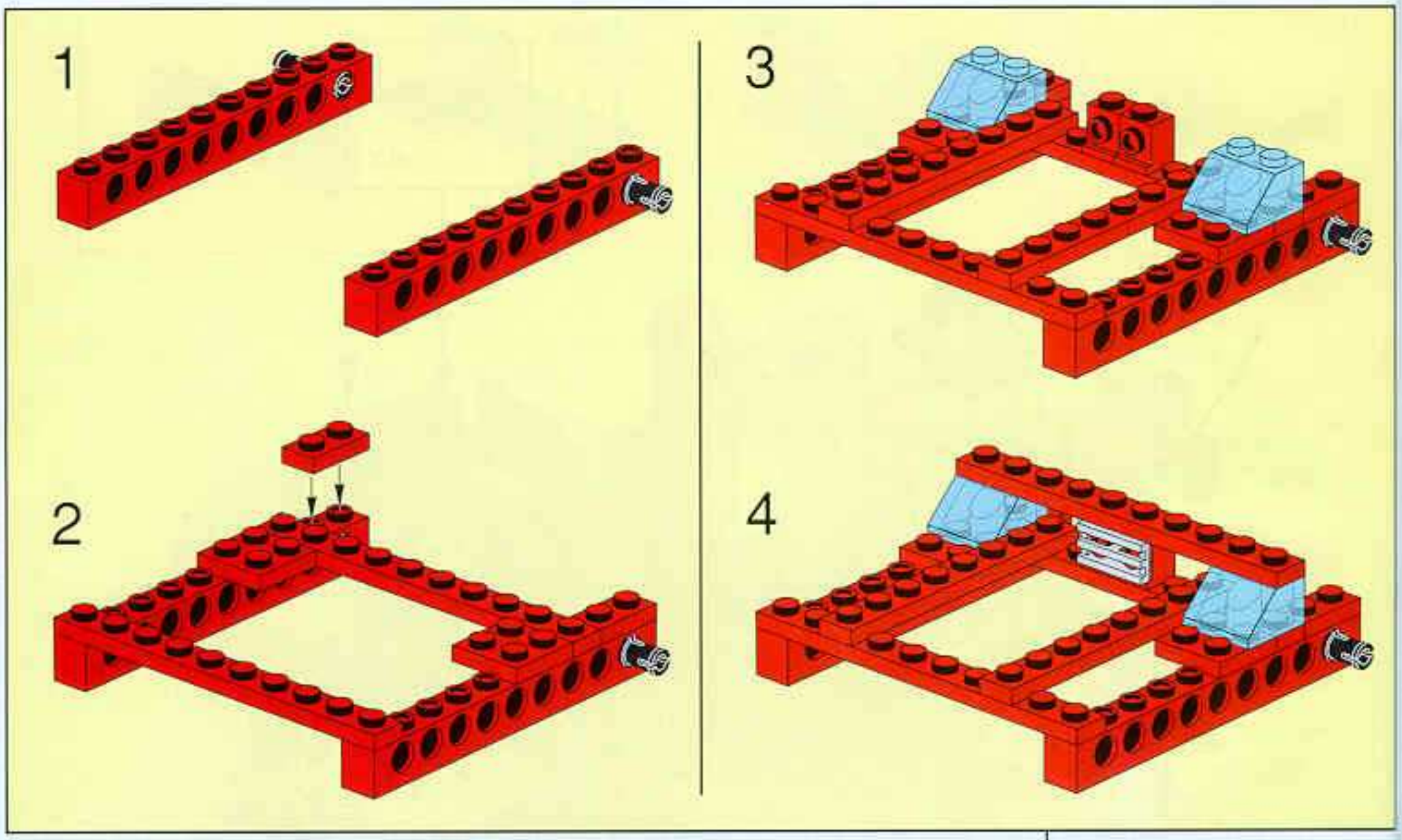

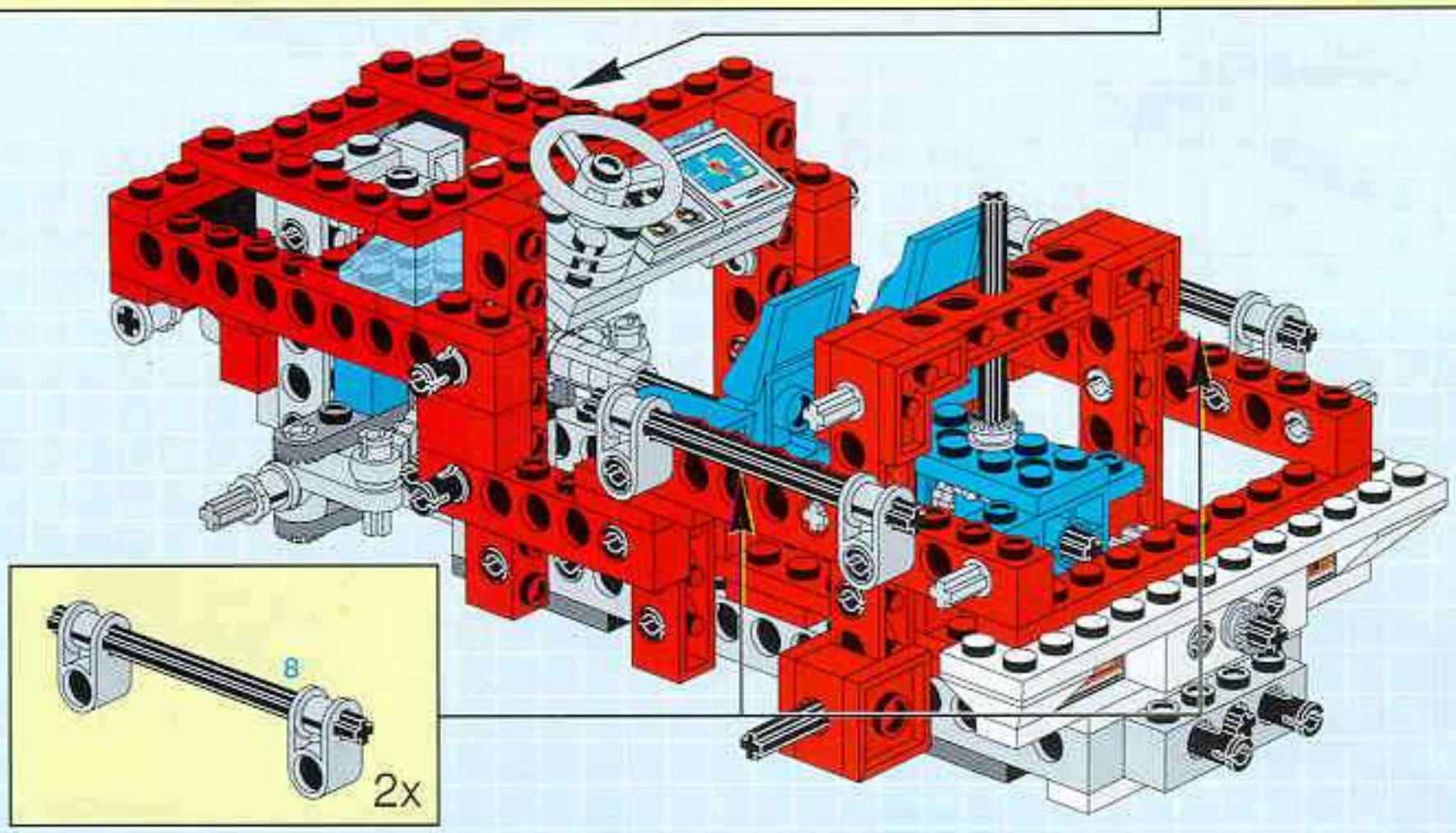

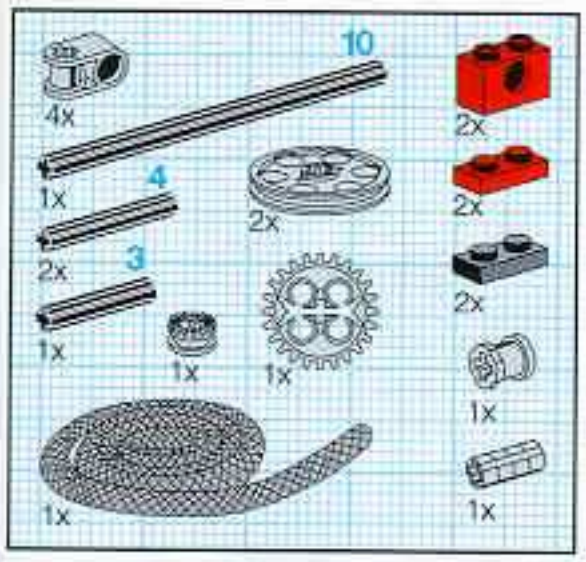

18

1

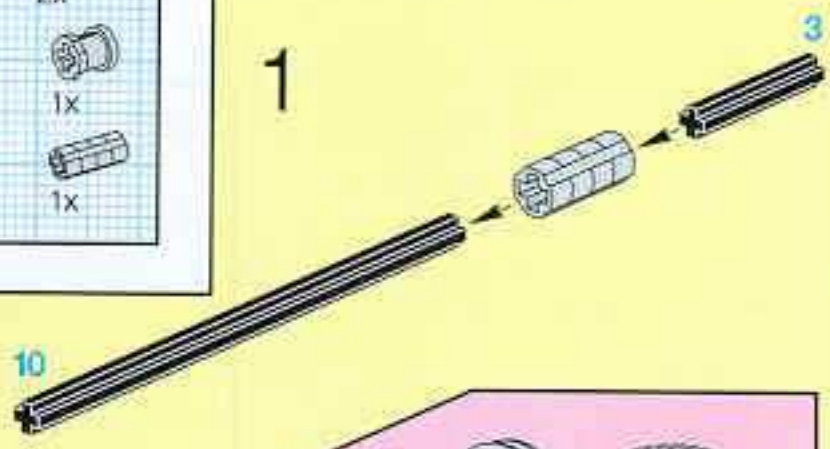

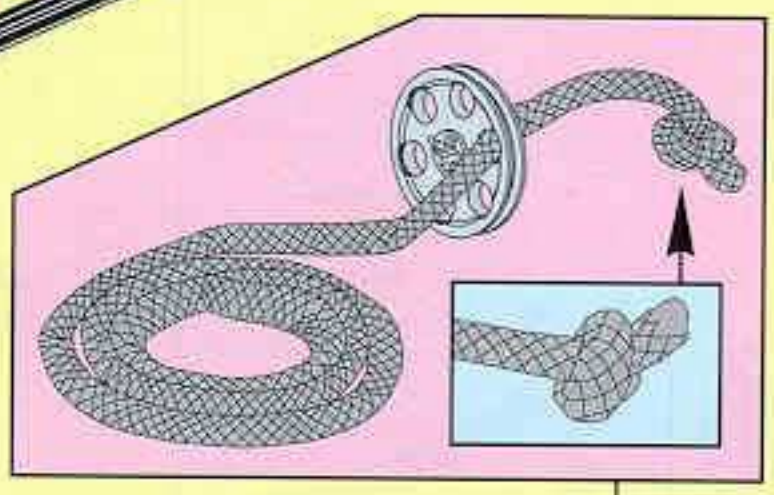

2

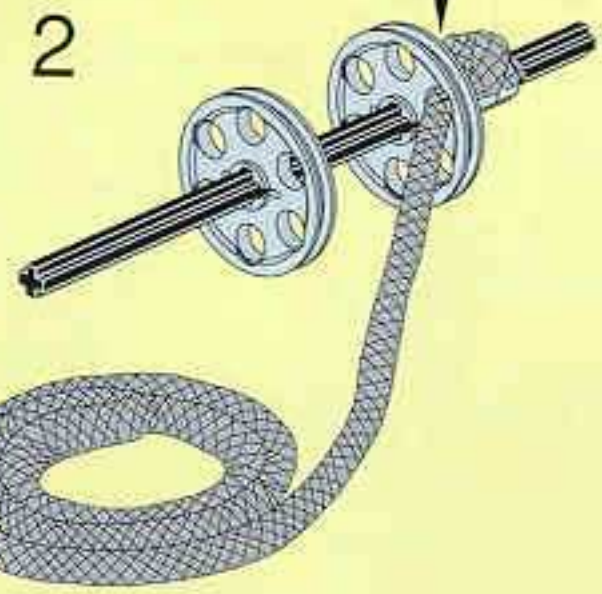

3

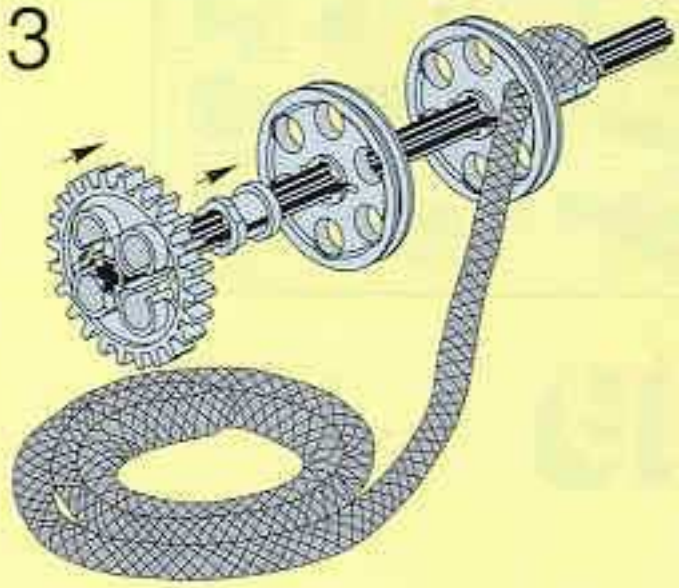

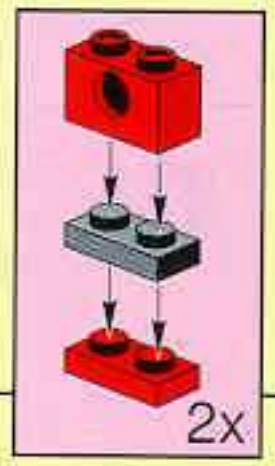

4

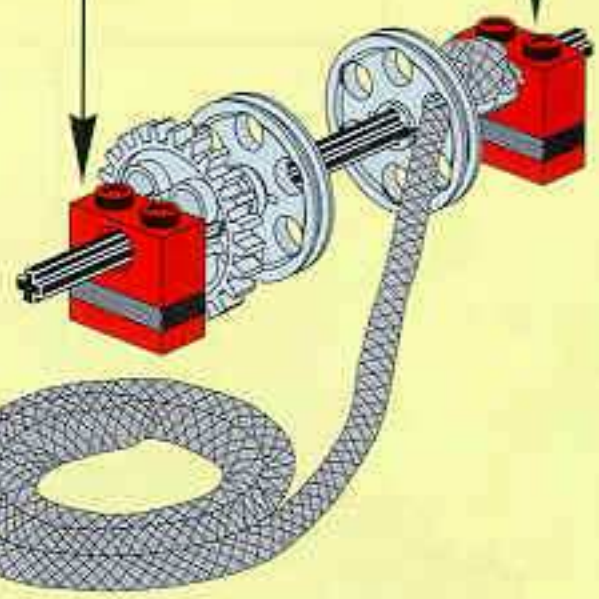

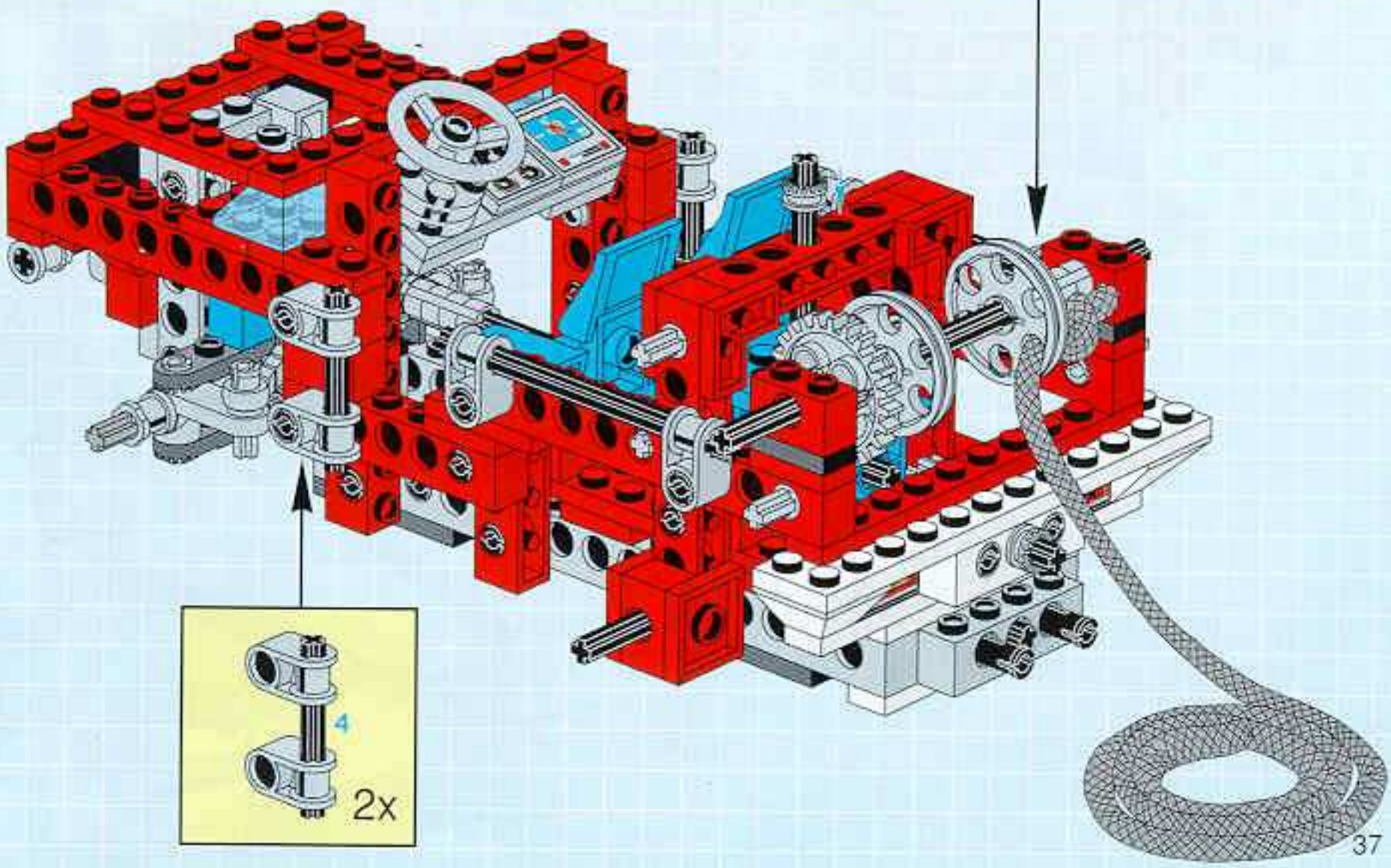

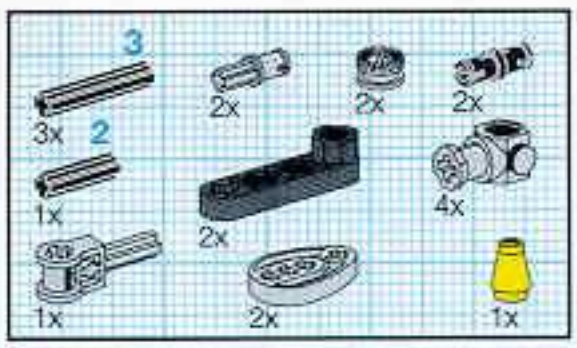

19

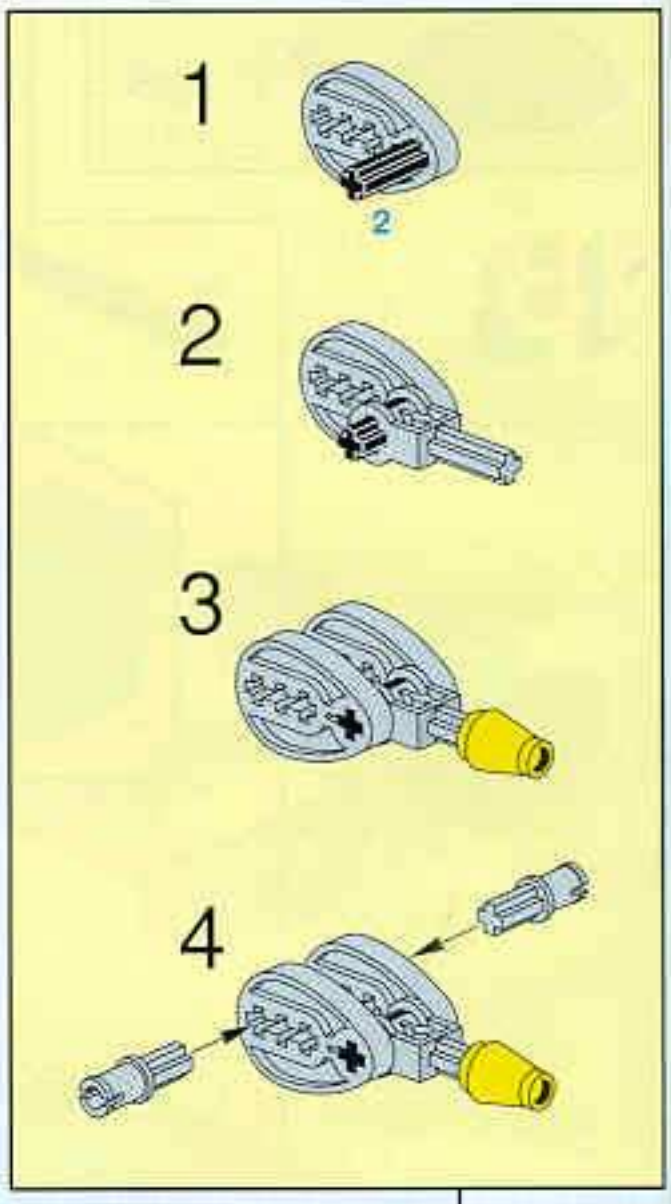

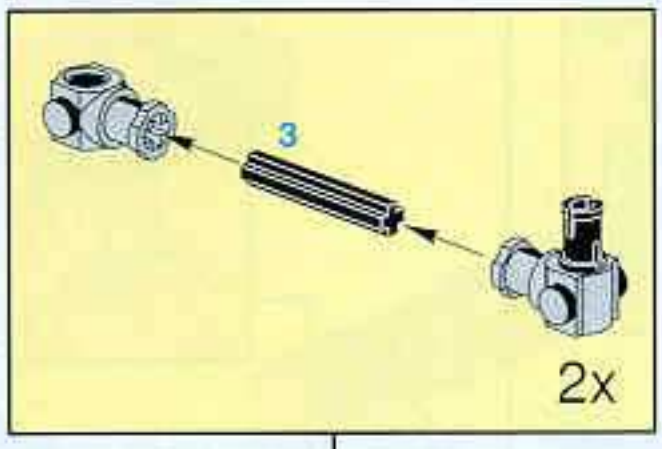

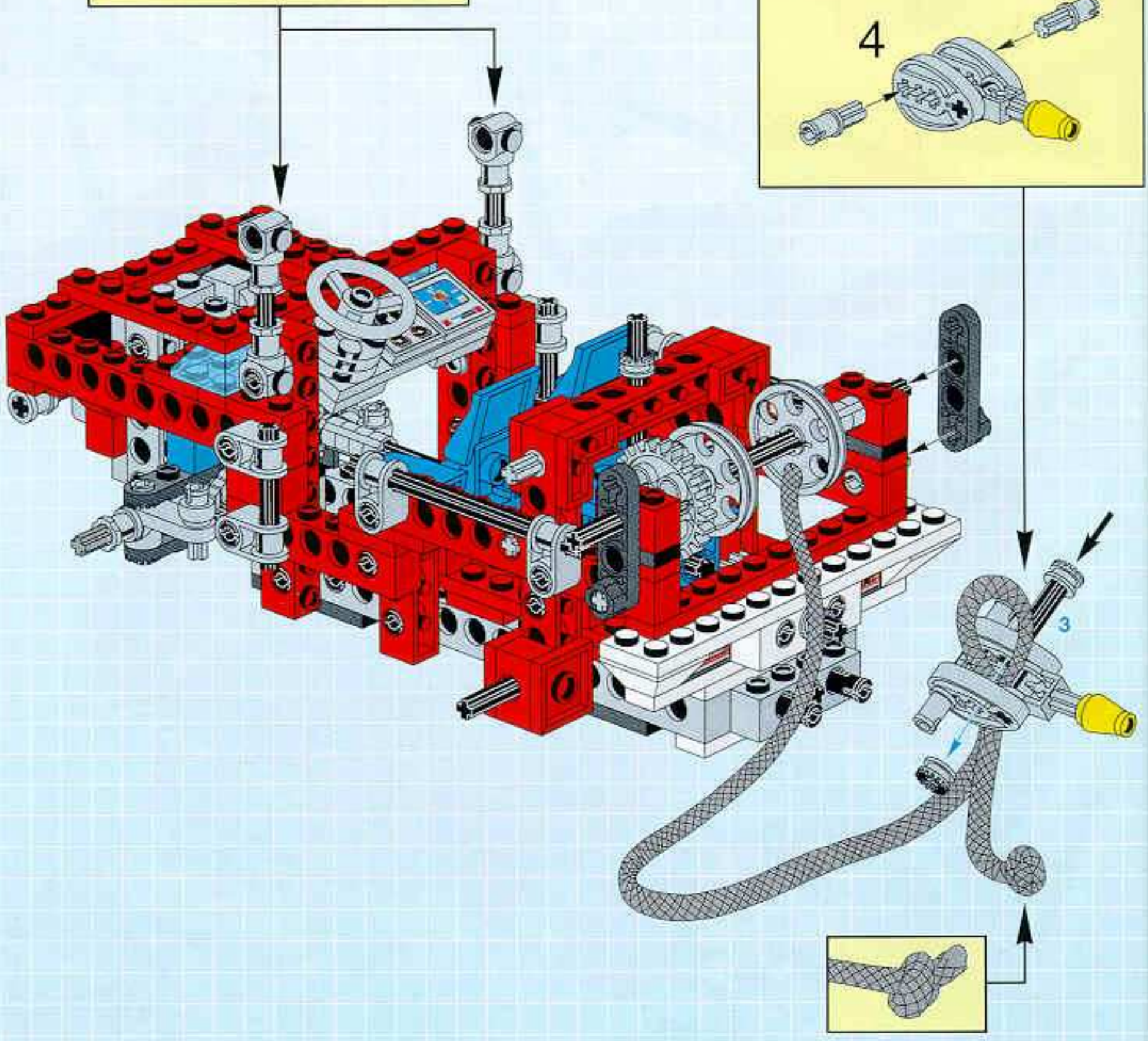

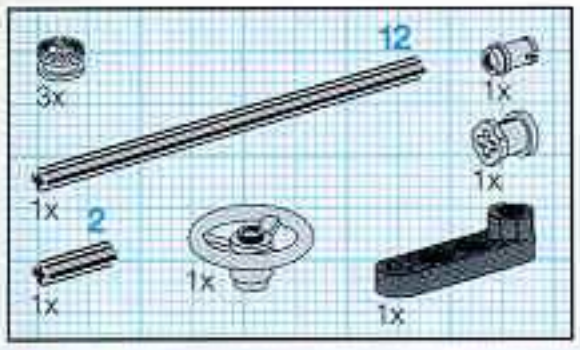

20

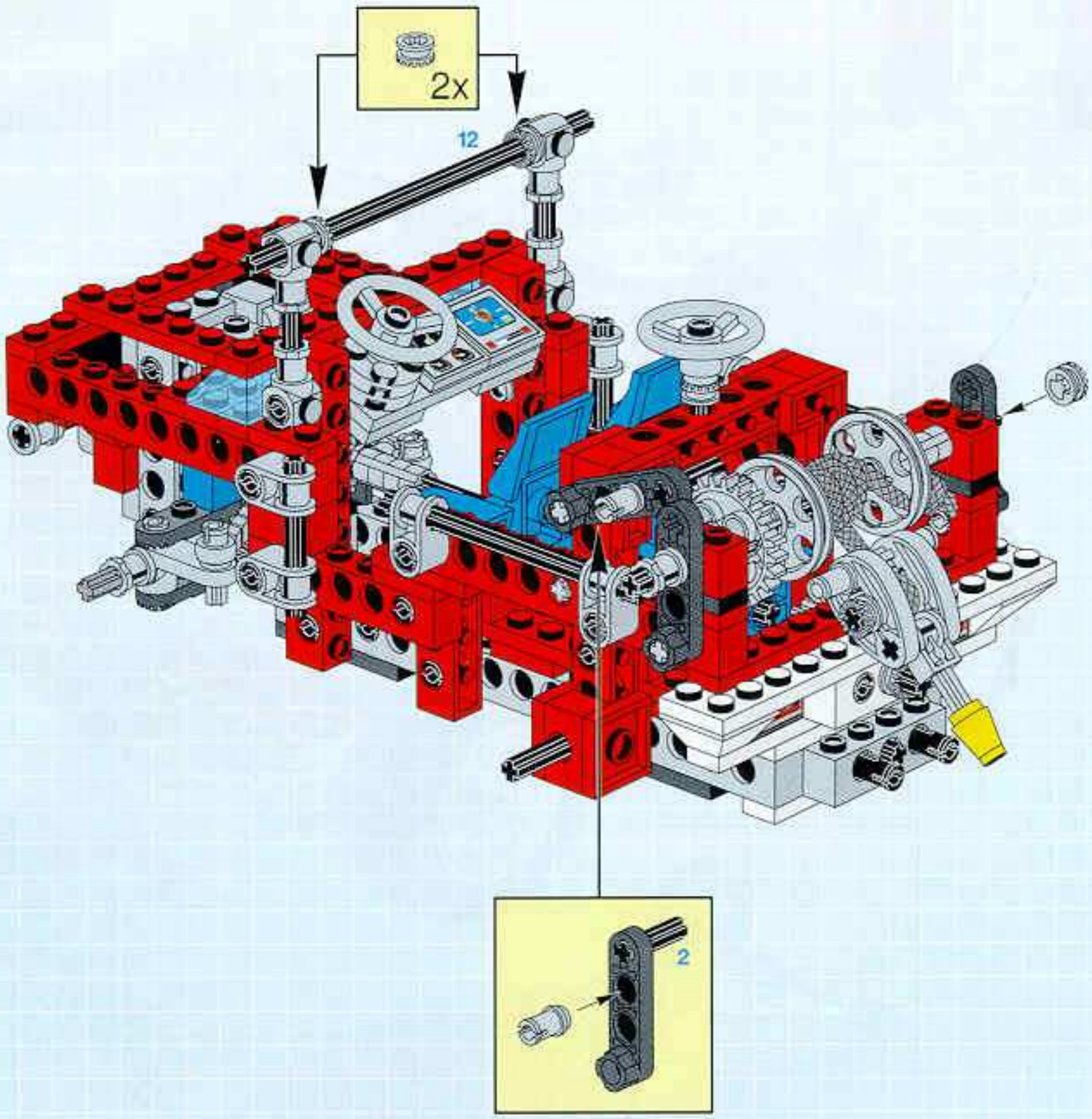

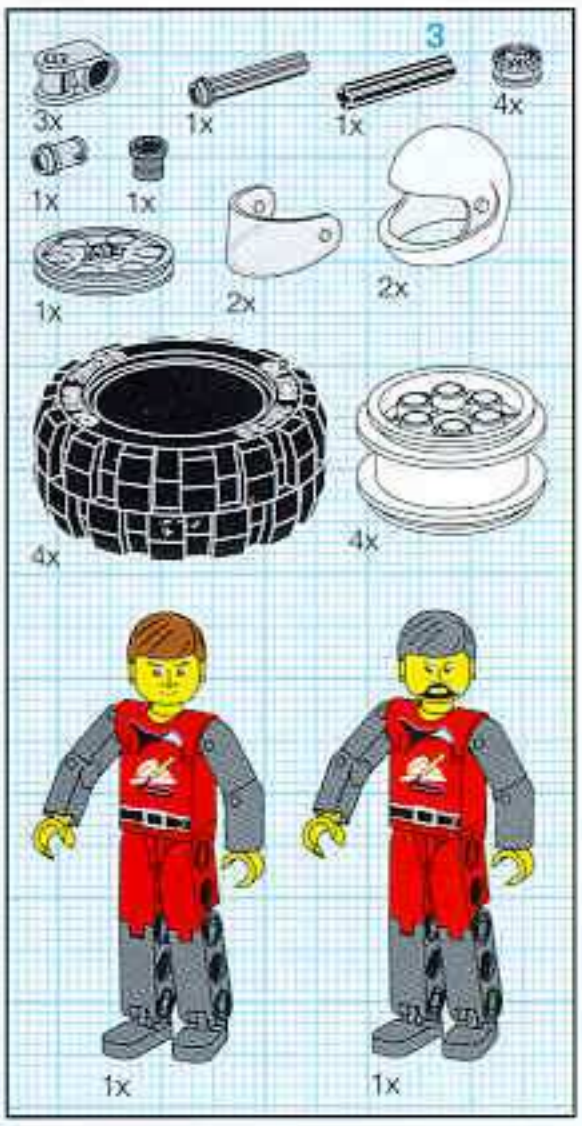

21

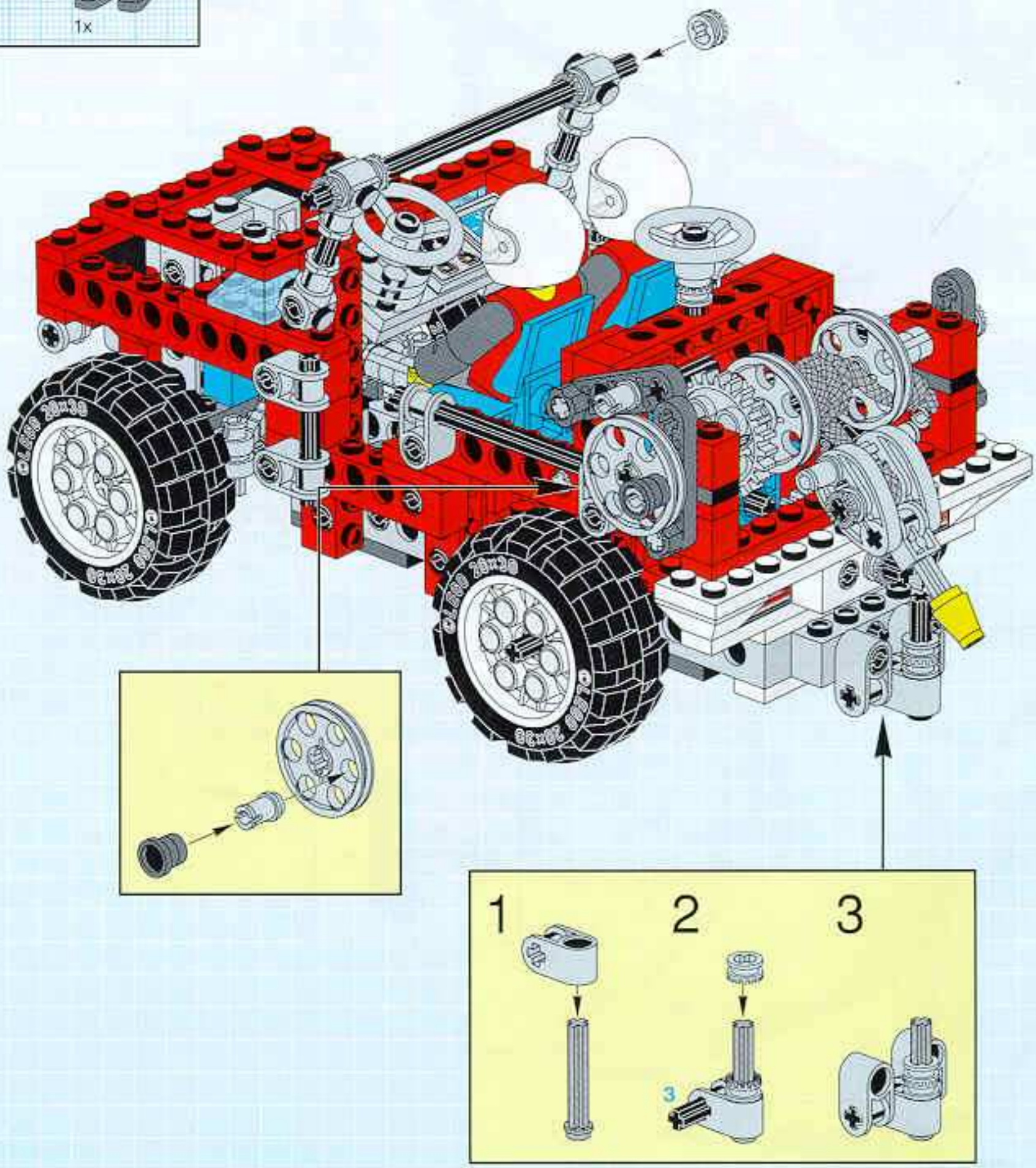

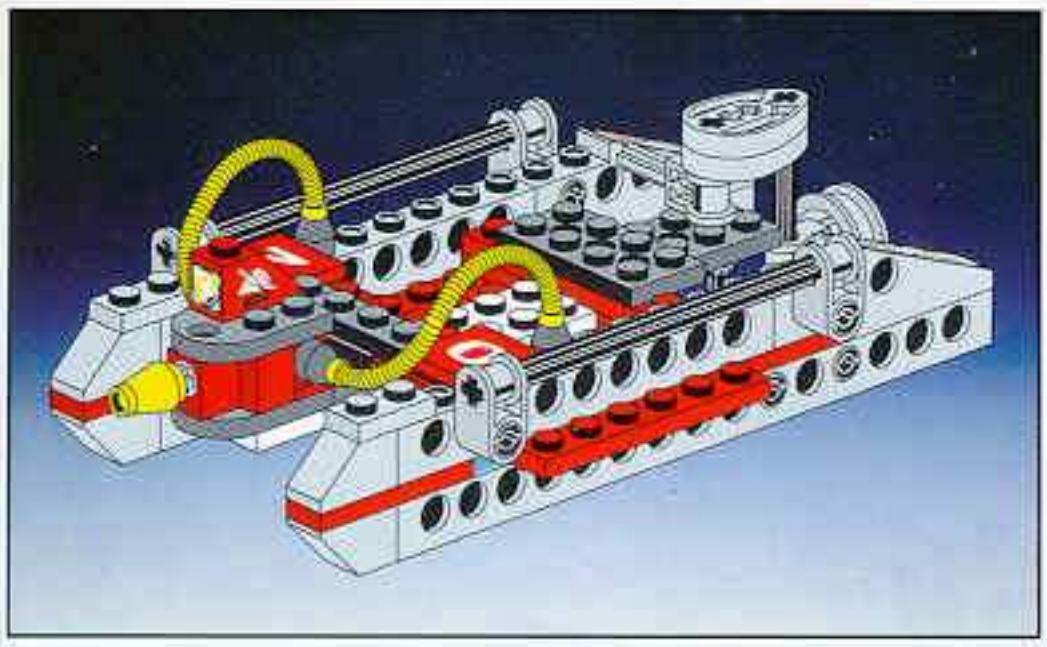

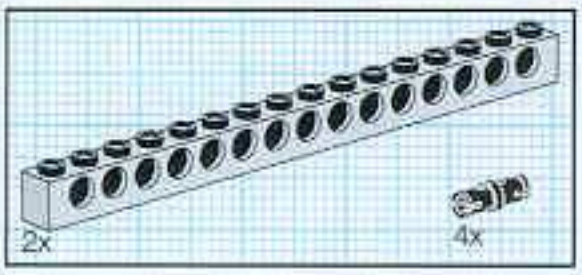

1

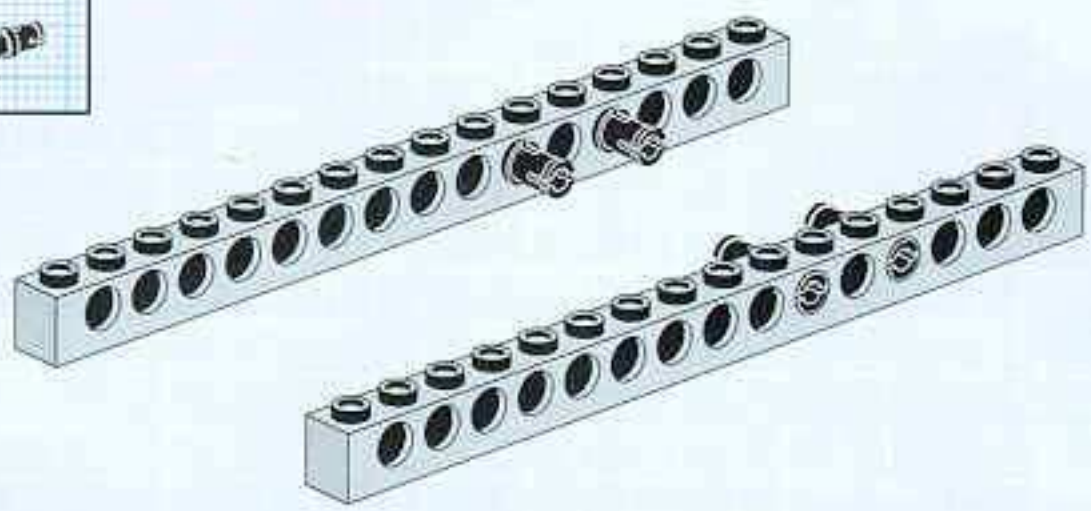

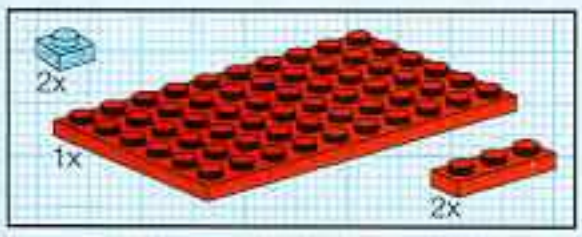

2

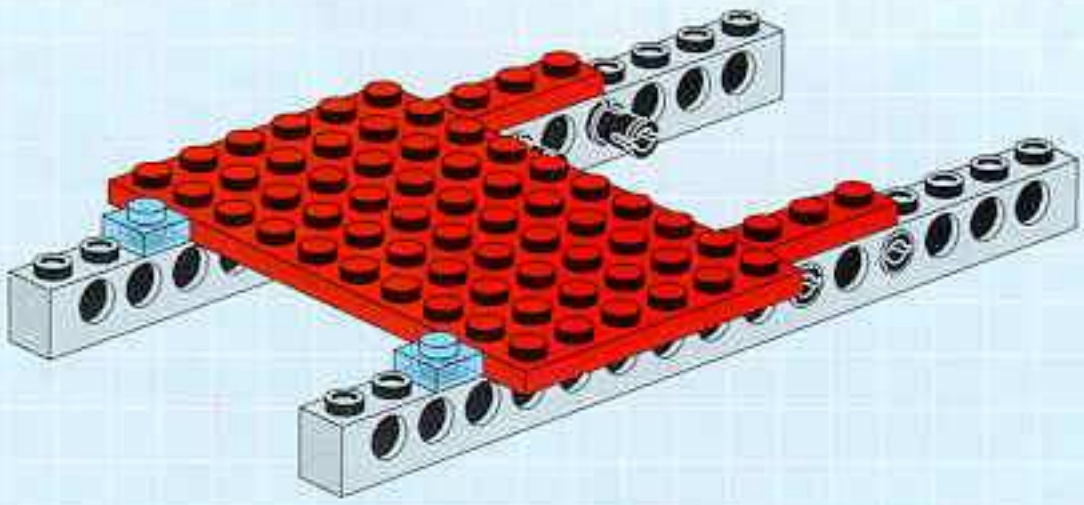

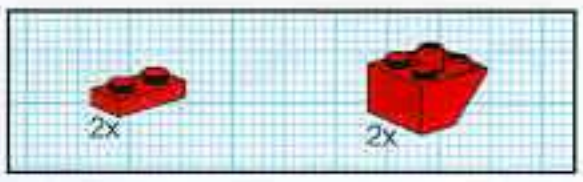

3

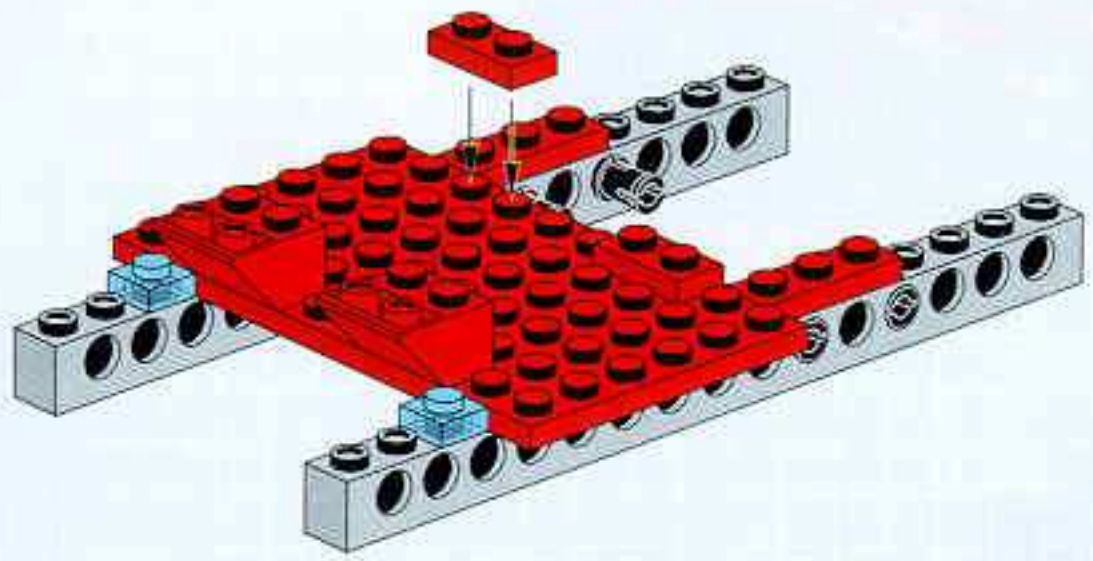

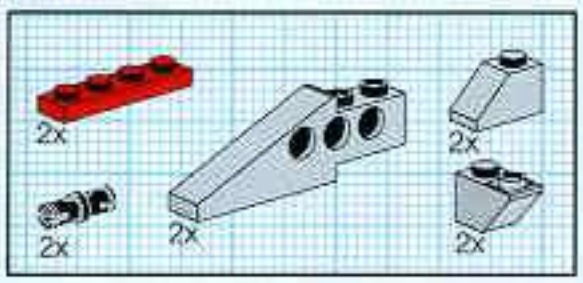

4

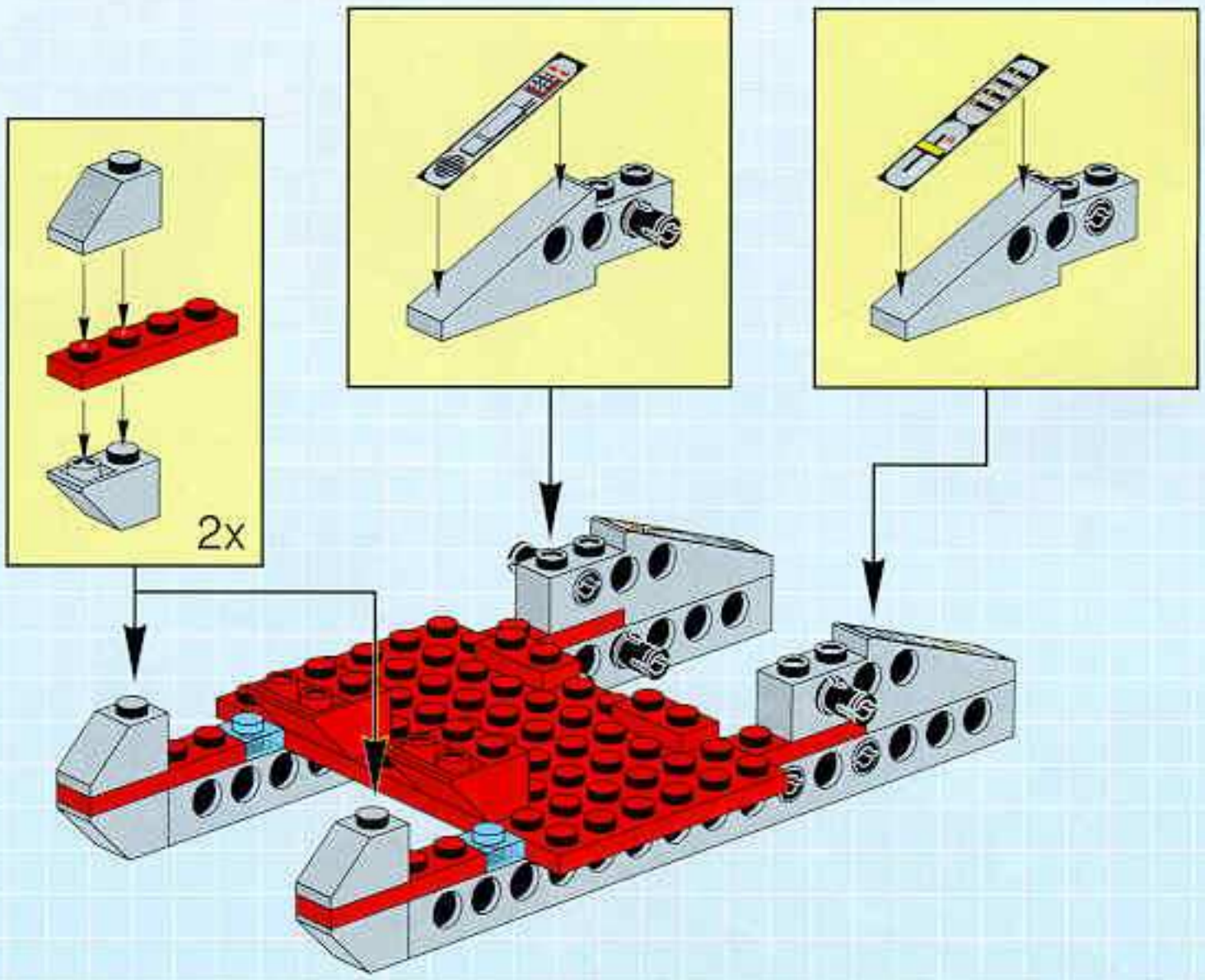

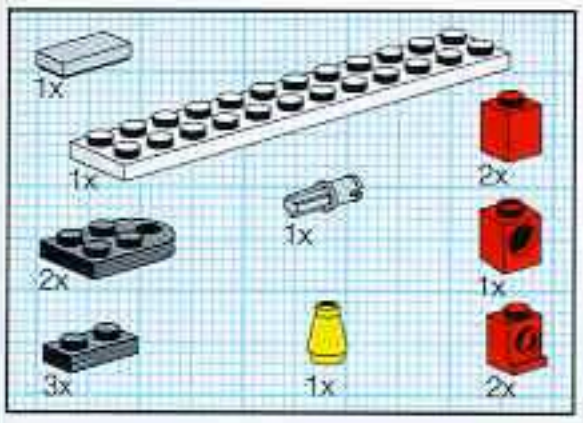
1x
1x
2x
1x
2x
1x
3x
1x
2x

5

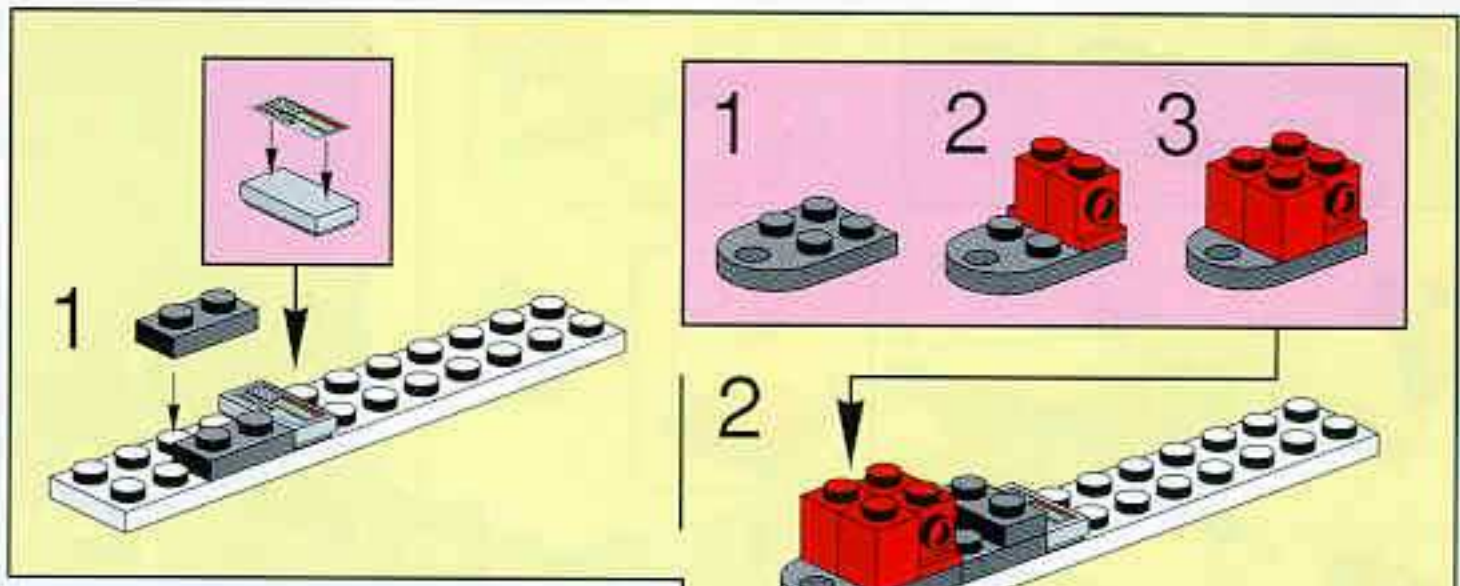
1
1
2
3
2

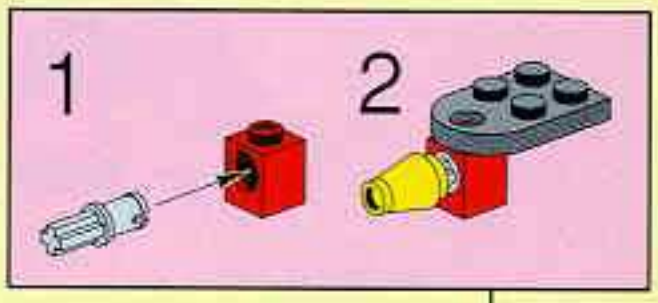
1
2

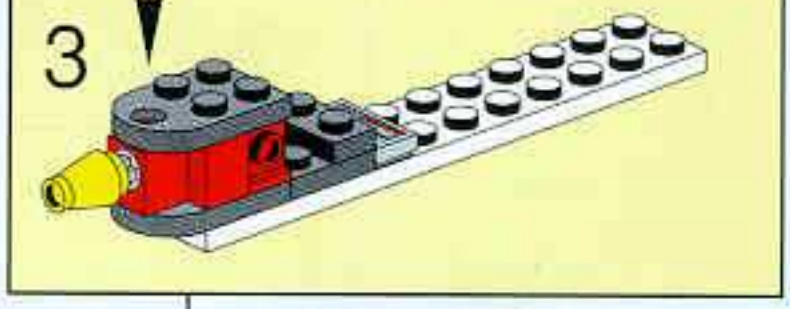
3

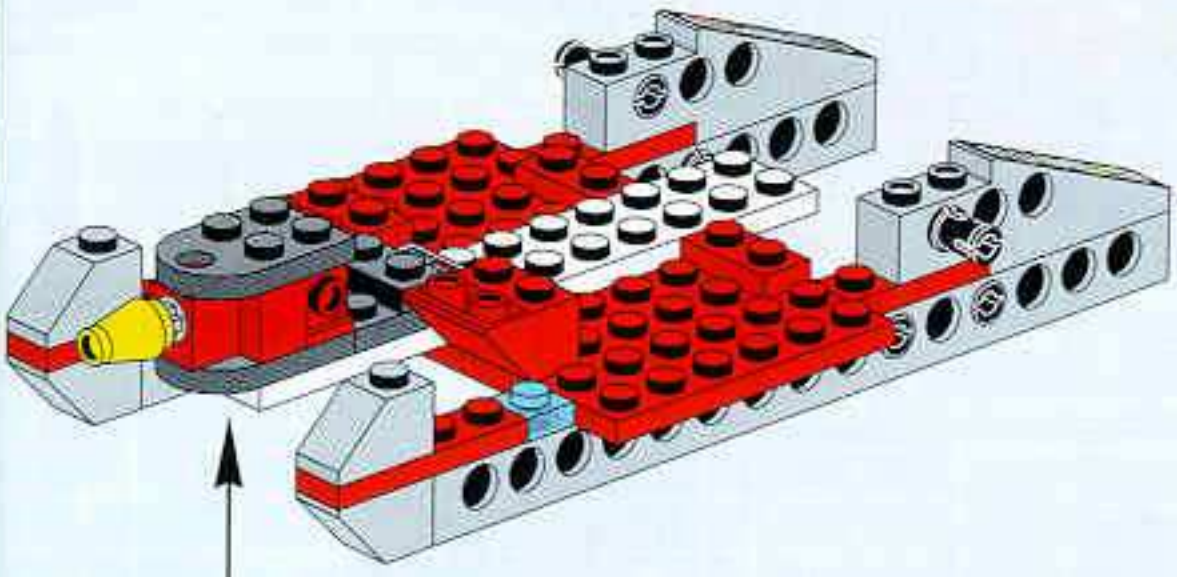

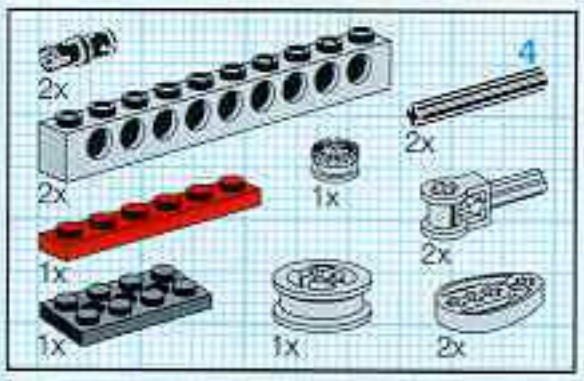
2x
4
2x
2x
1x
2x
1x
1x
1x
2x

6

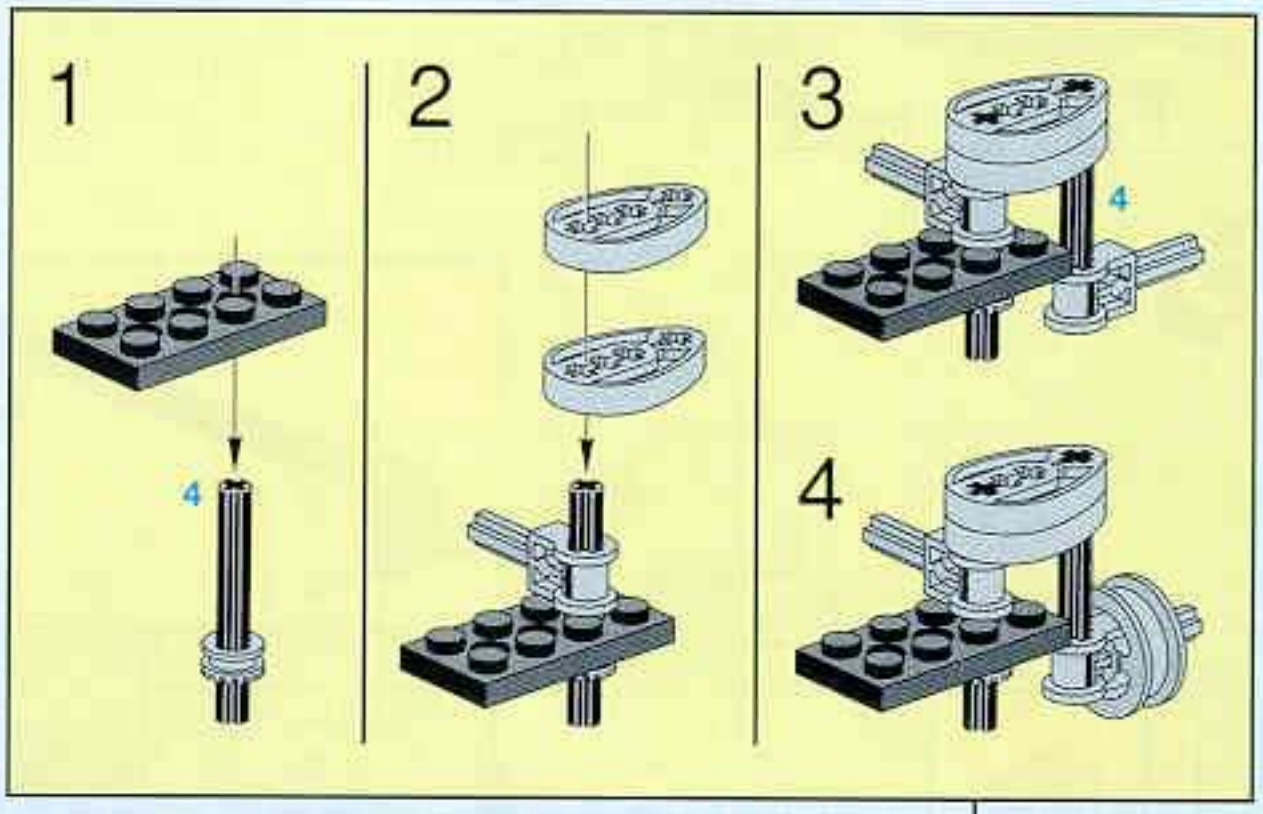
1
4
2
3
4
4

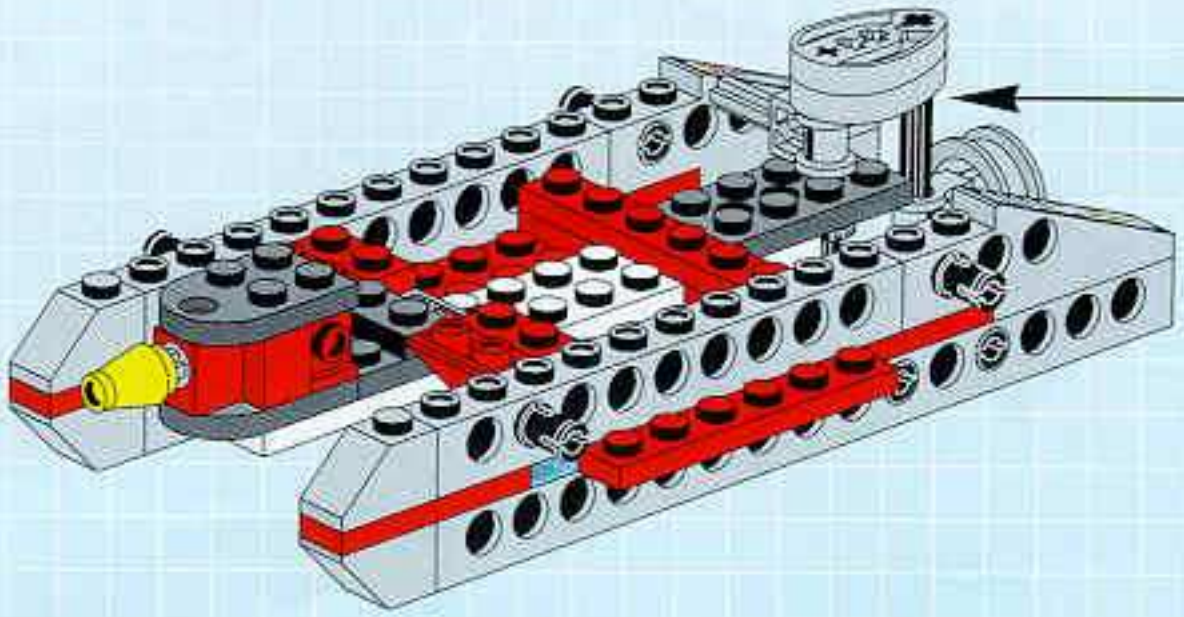

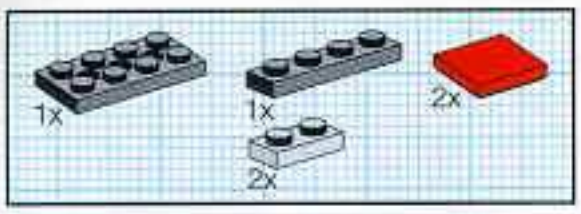

7

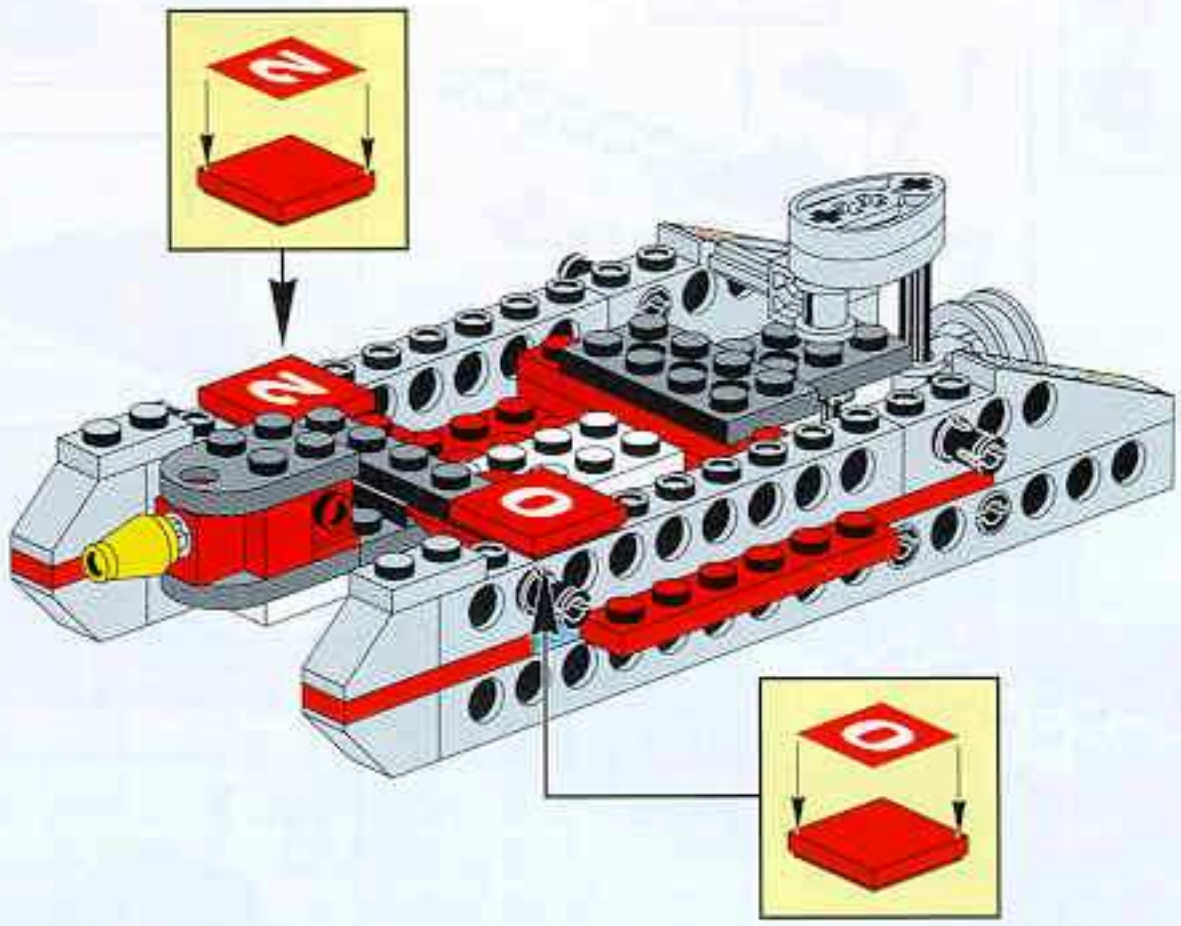

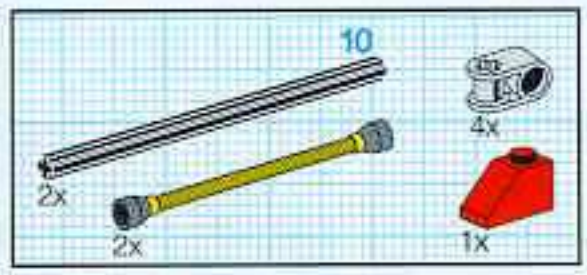

8

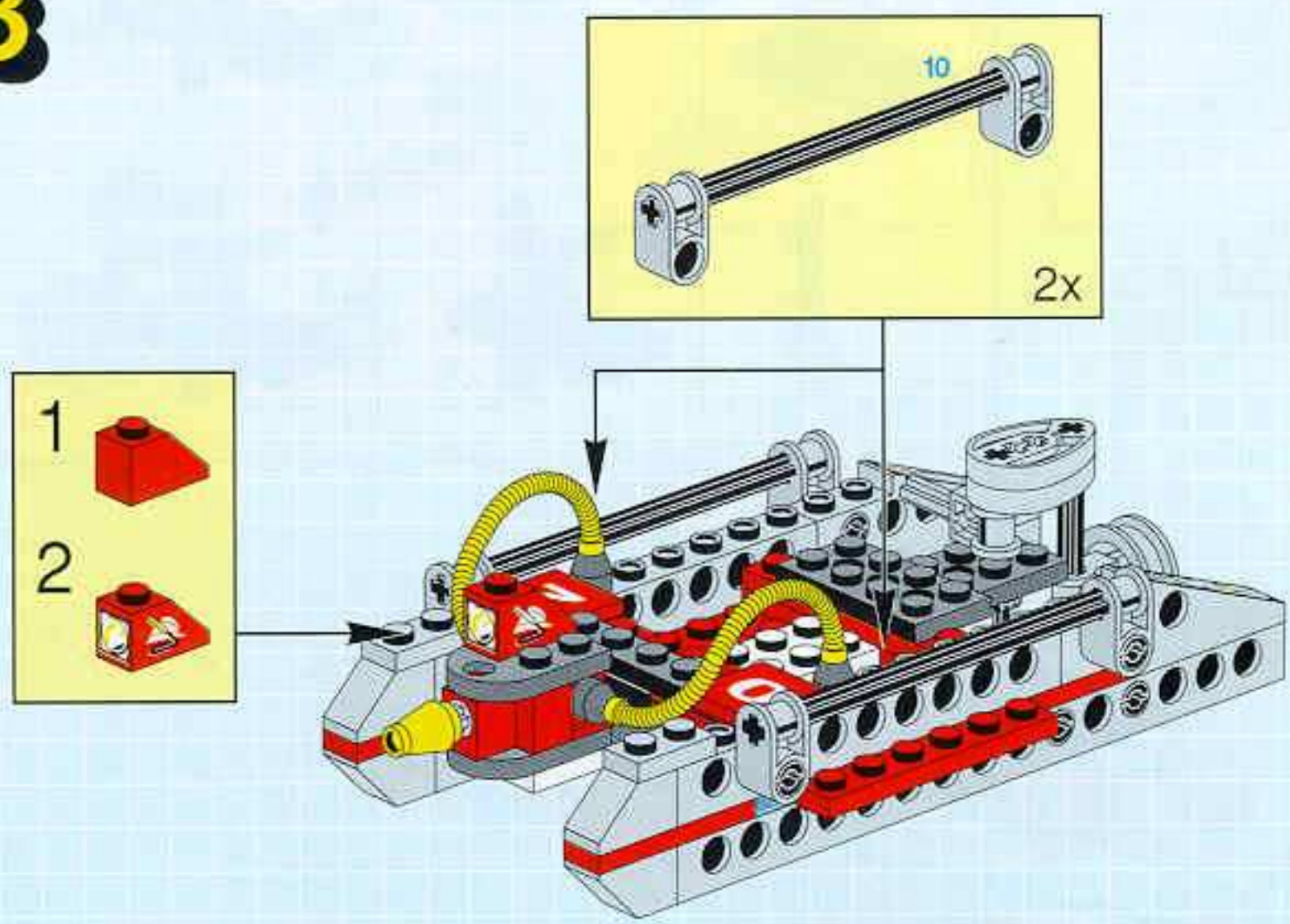

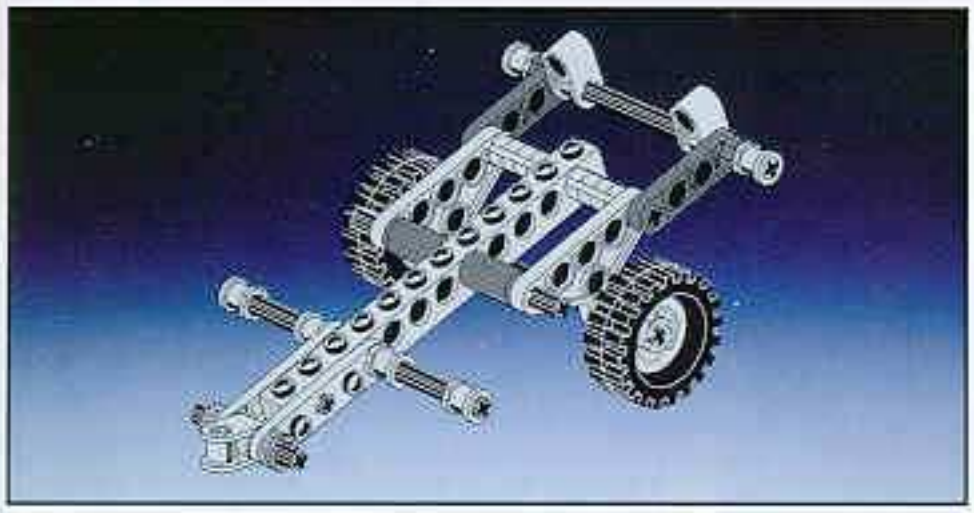

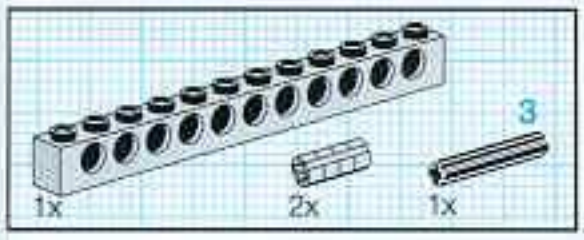
3
1x
2x
1x

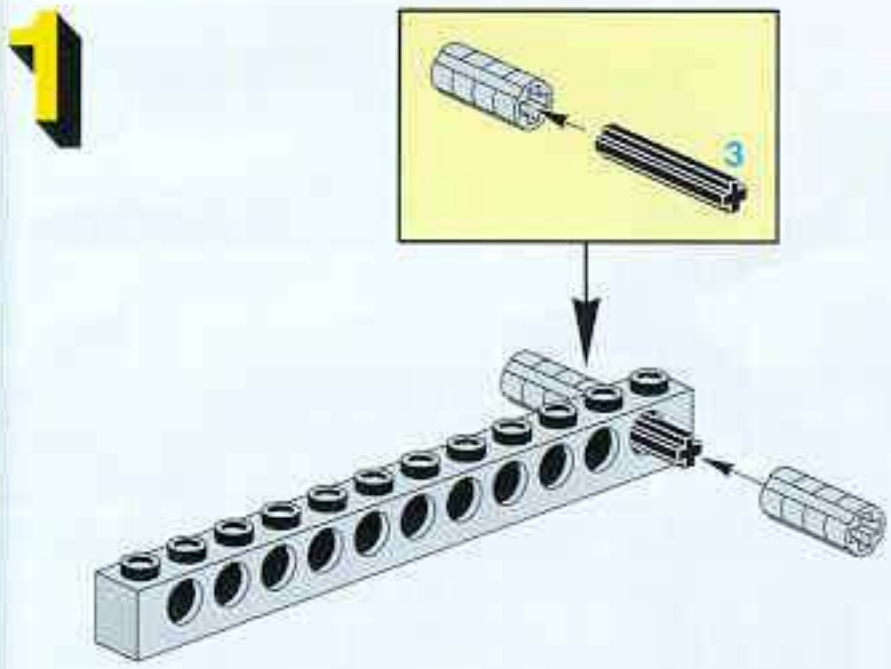
1
3

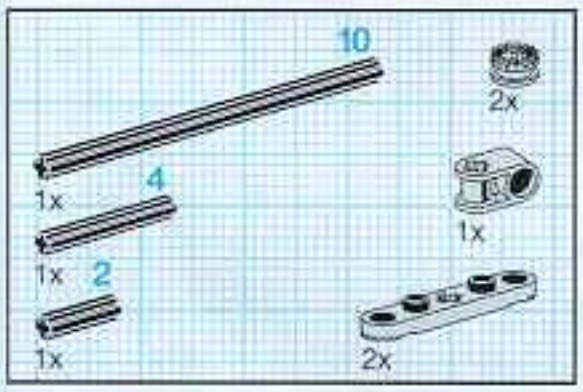
10
2x
4
1x
1x
2
1x
2x

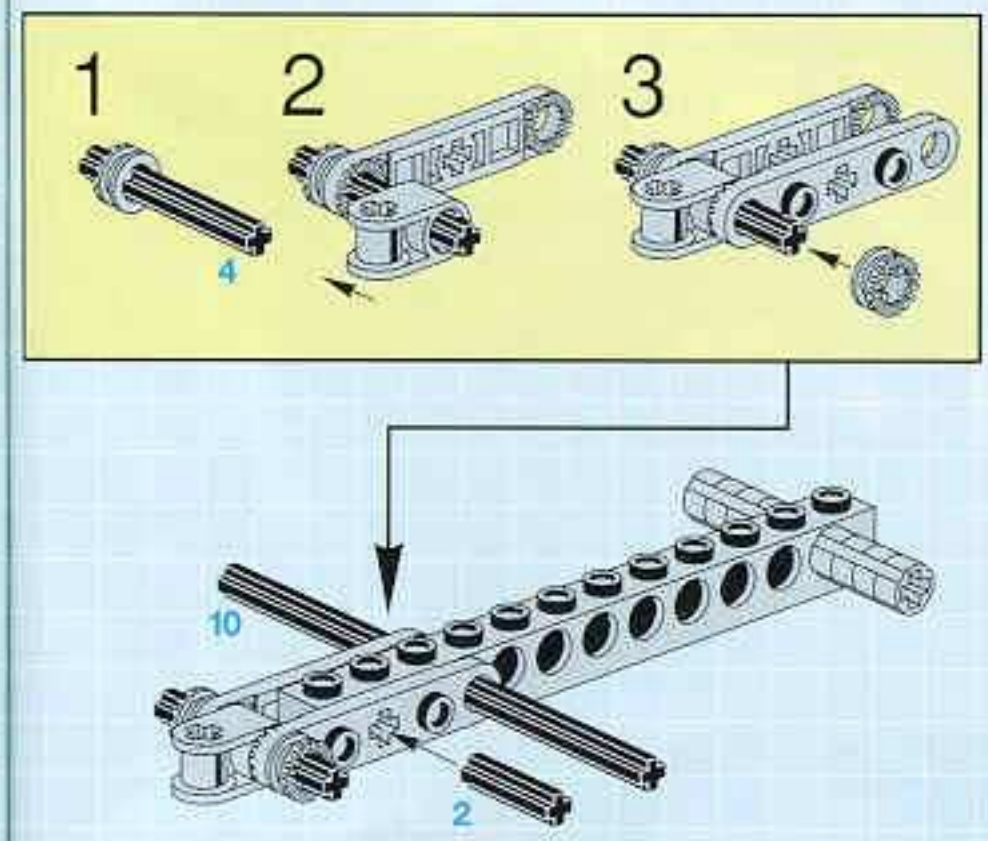
2
1
2
3
4
10
2

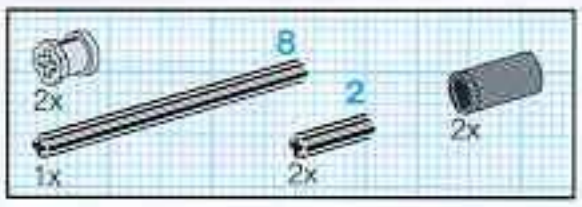
8
2x
2
1x
2x
2x

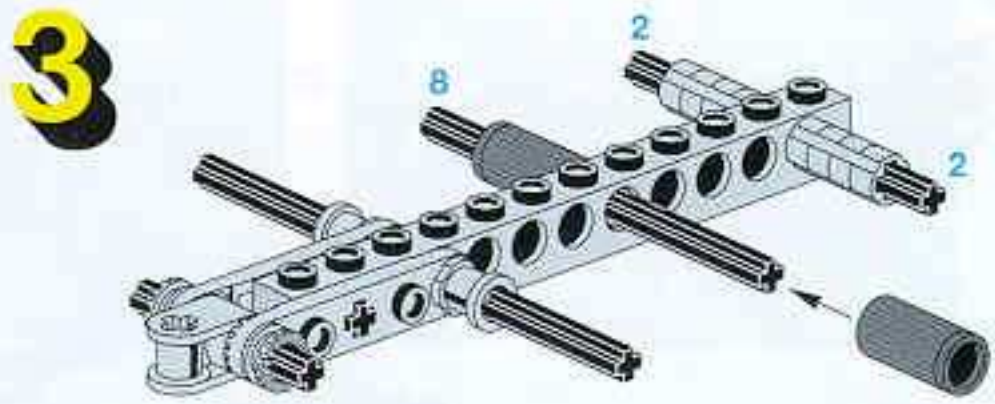
3
2
8
2

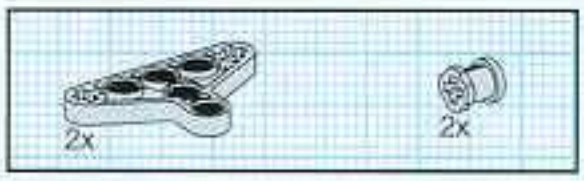
2x
2x

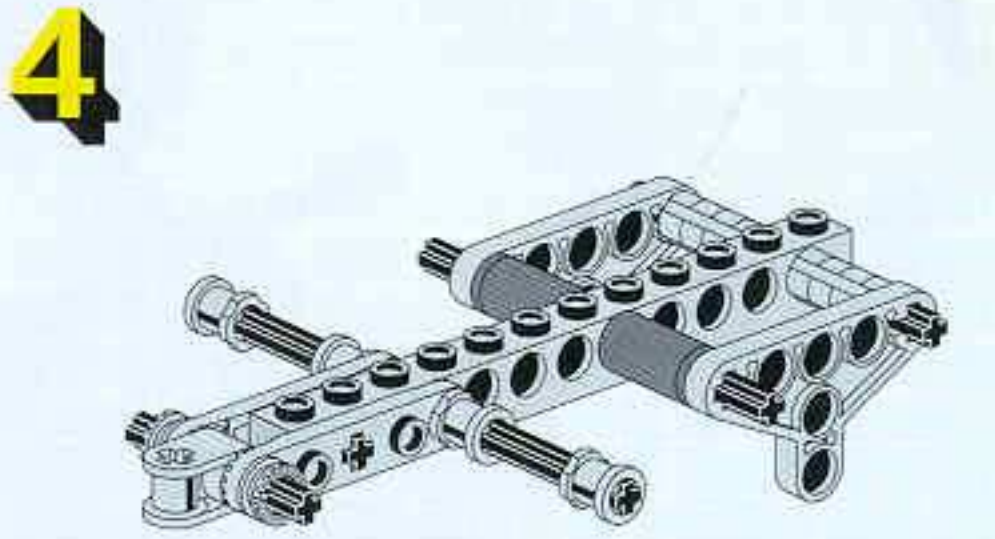
4

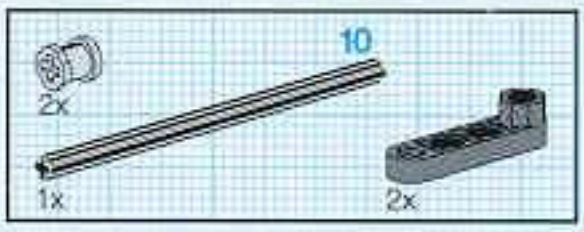
10
2x
1x
2x

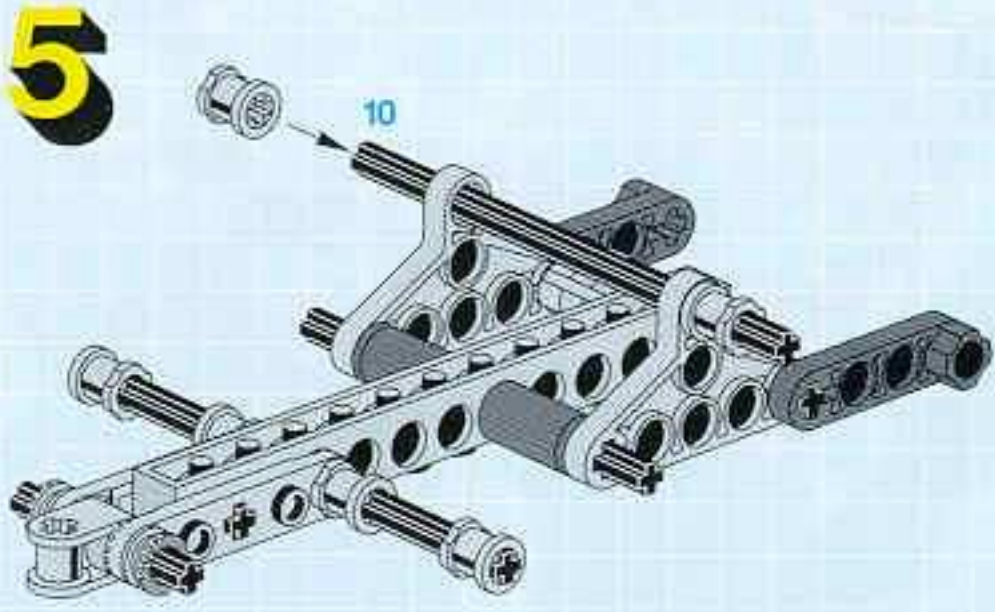
5
10

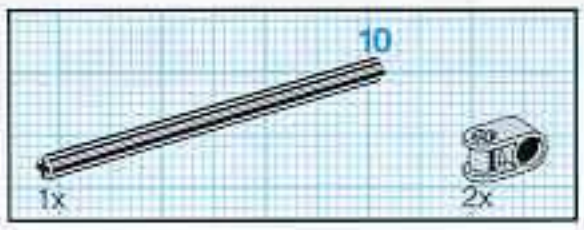

6

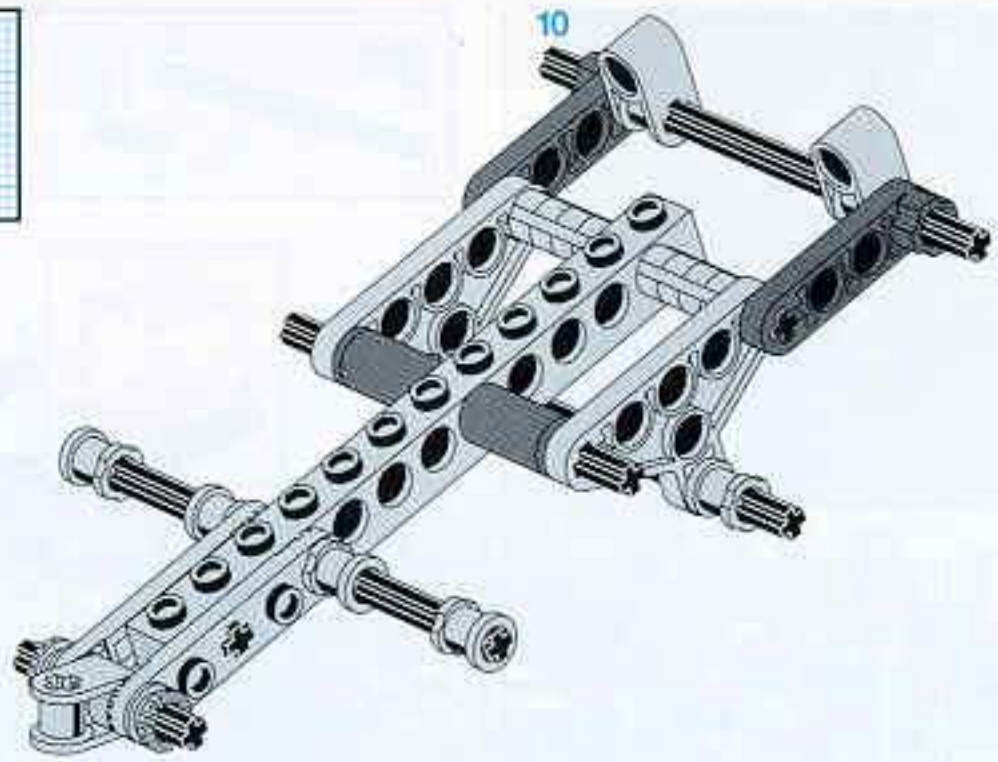

7

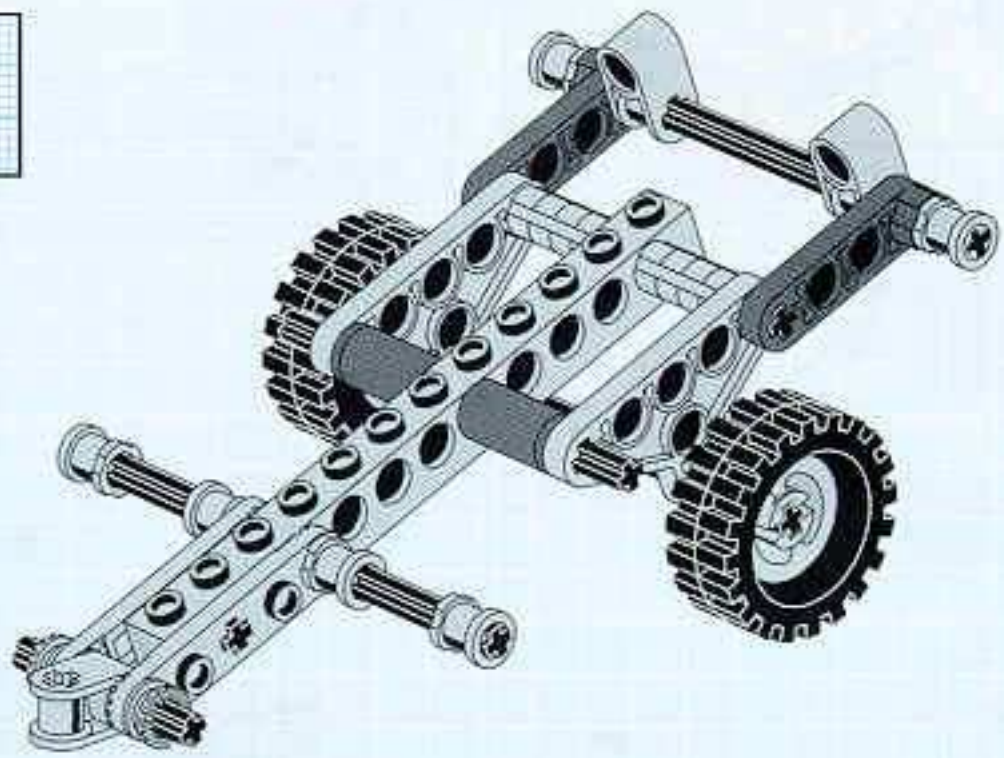

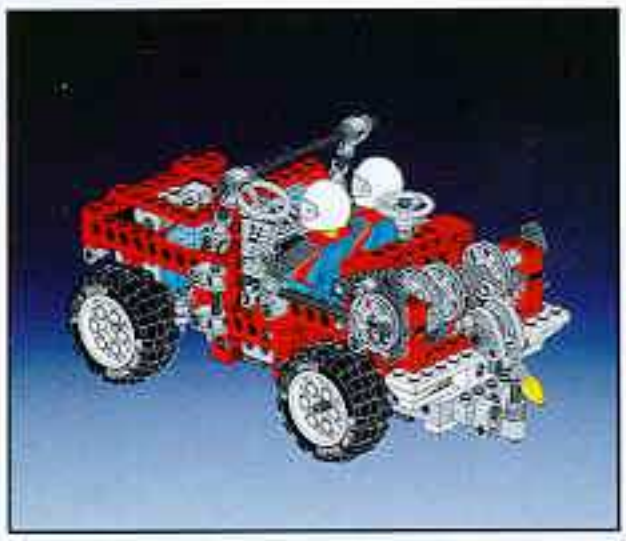

+

=

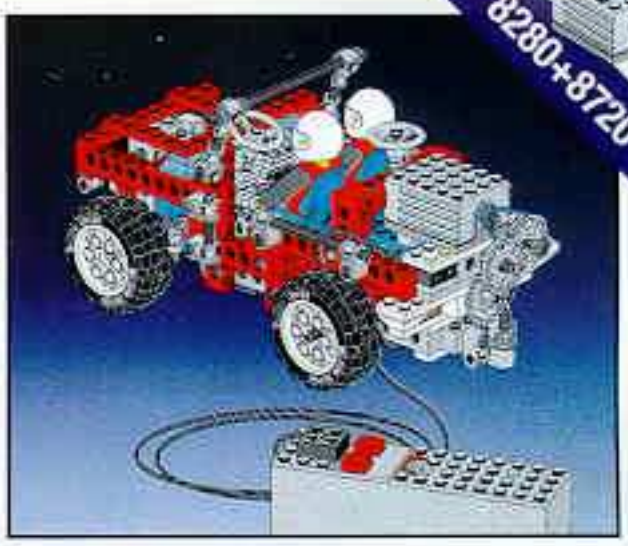

1

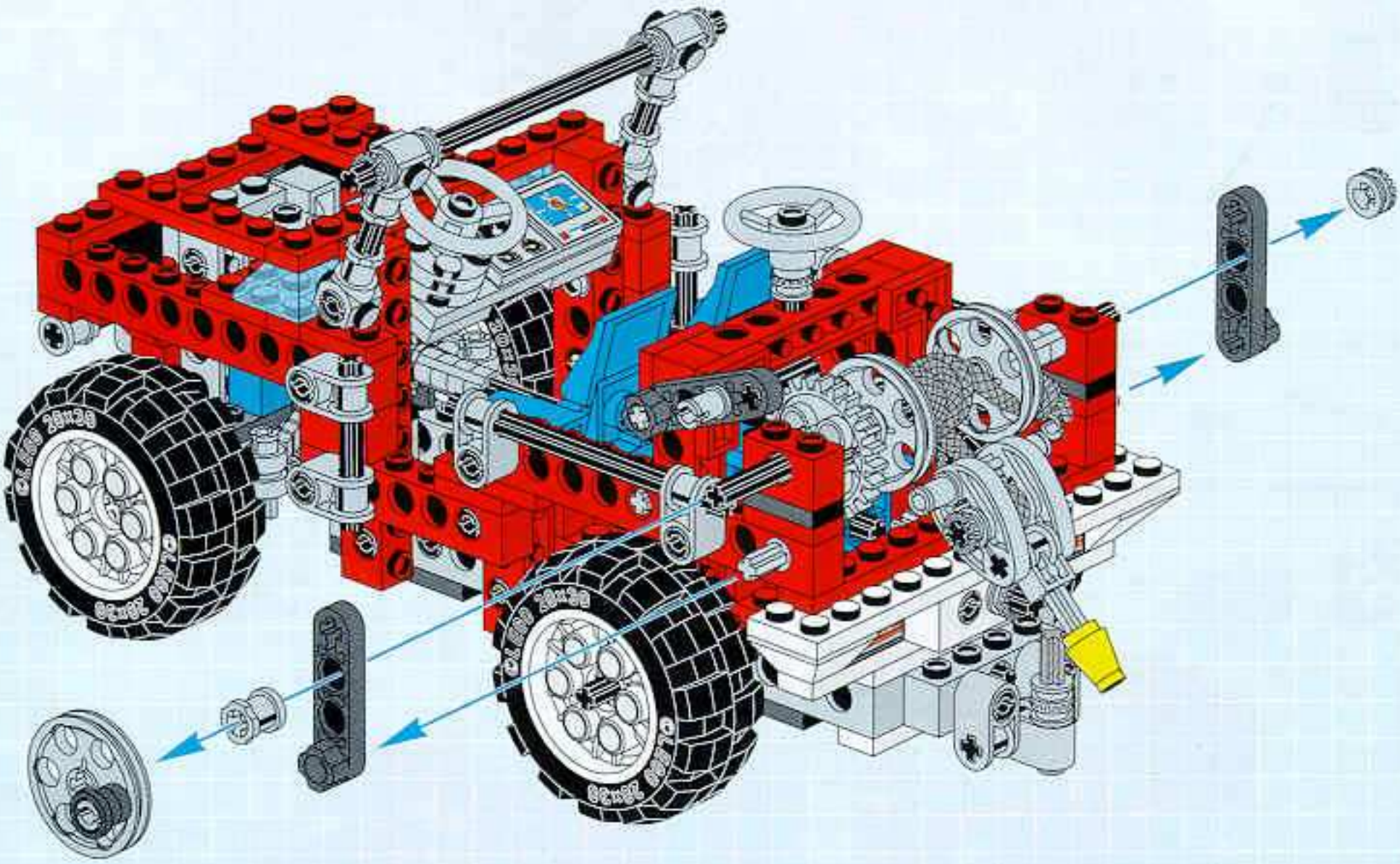

2

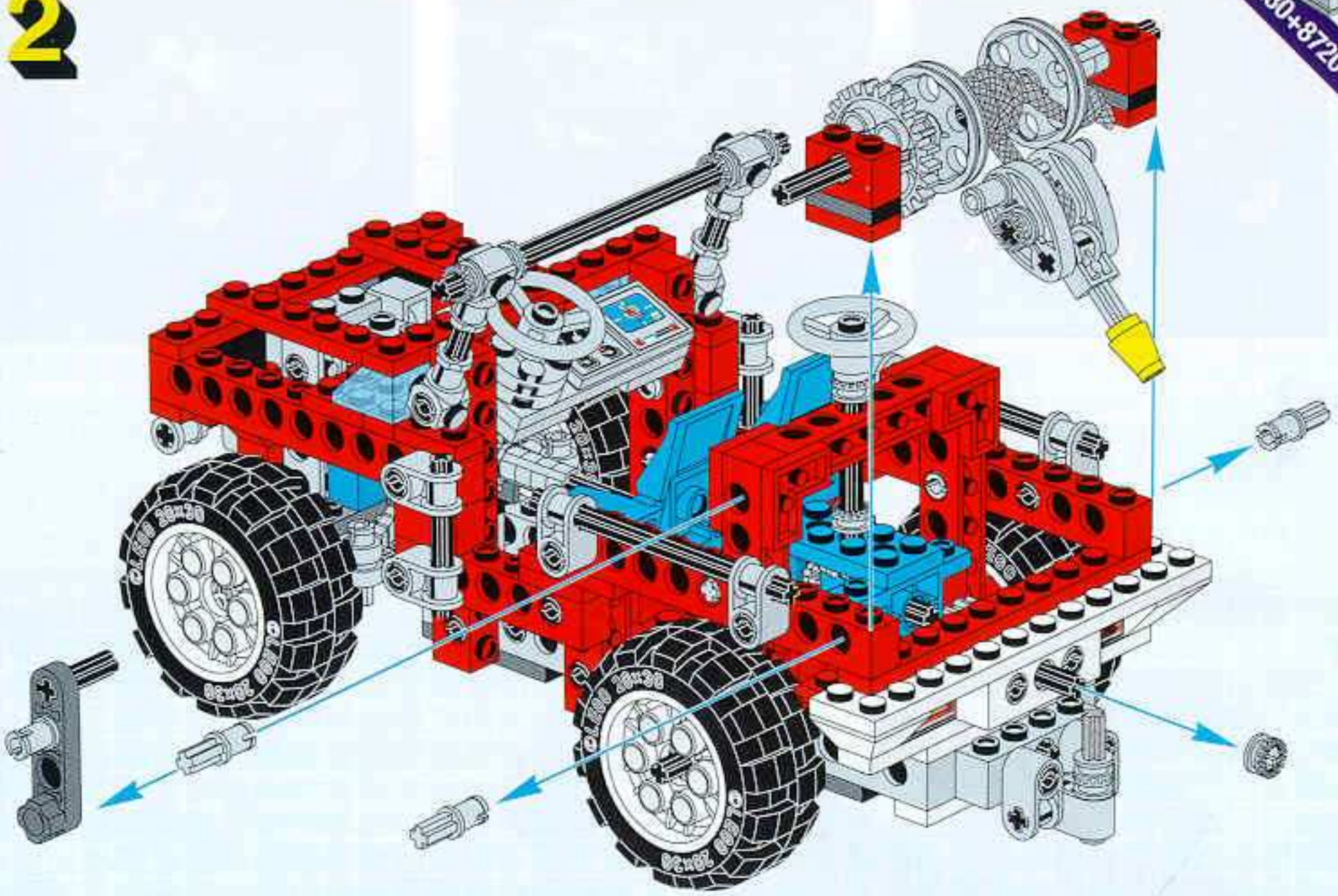

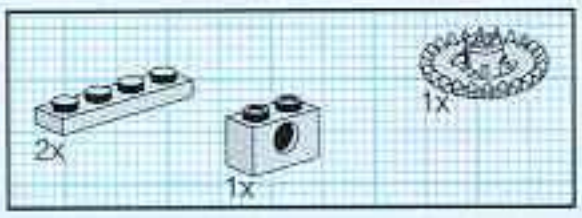

3

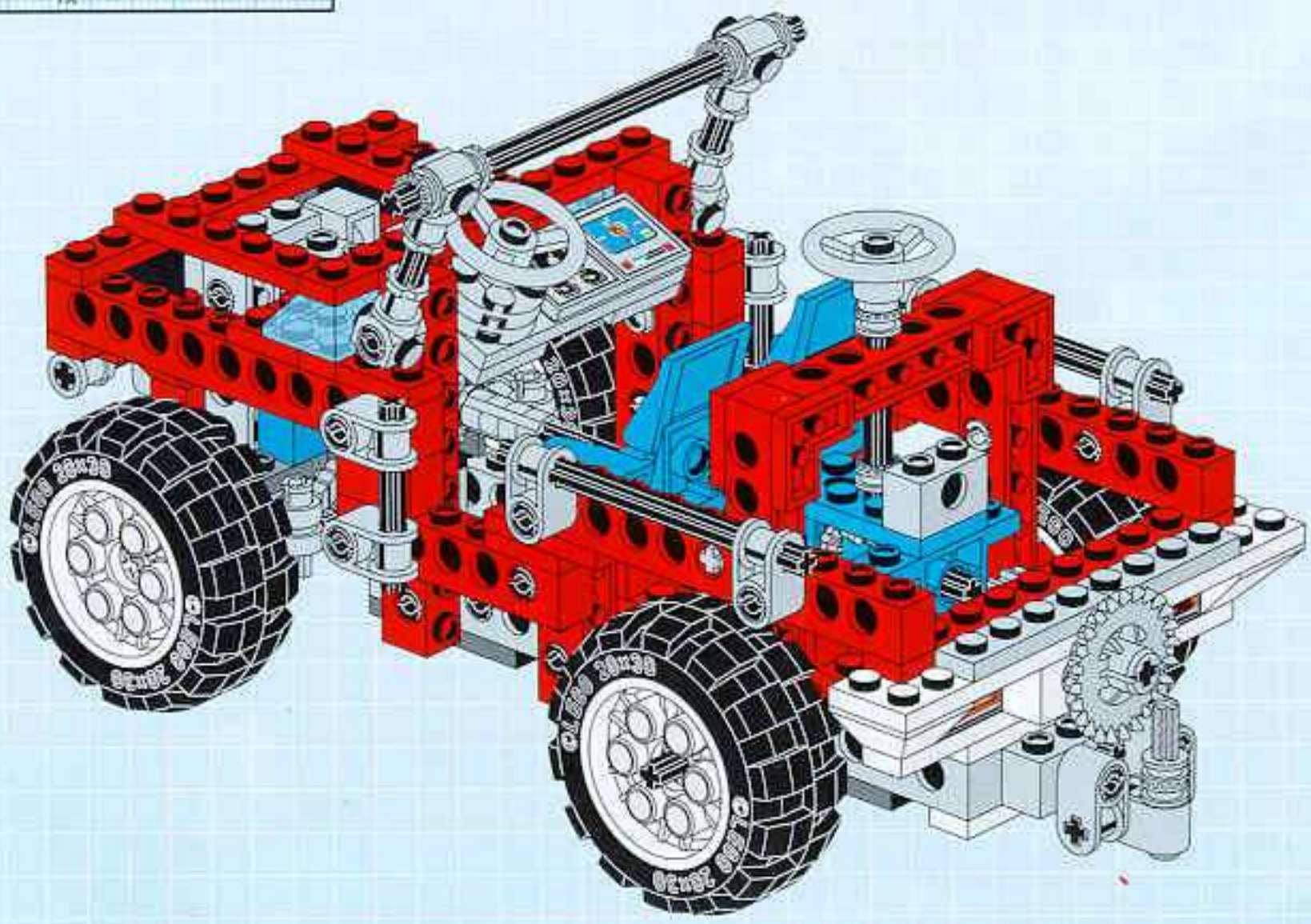

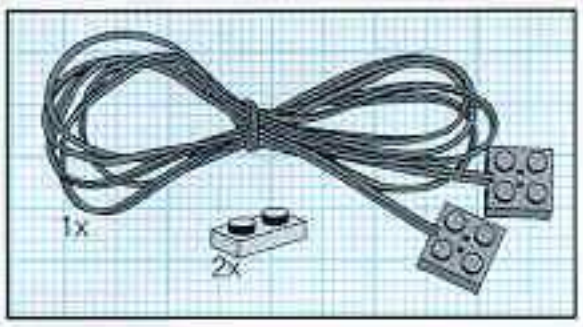

4

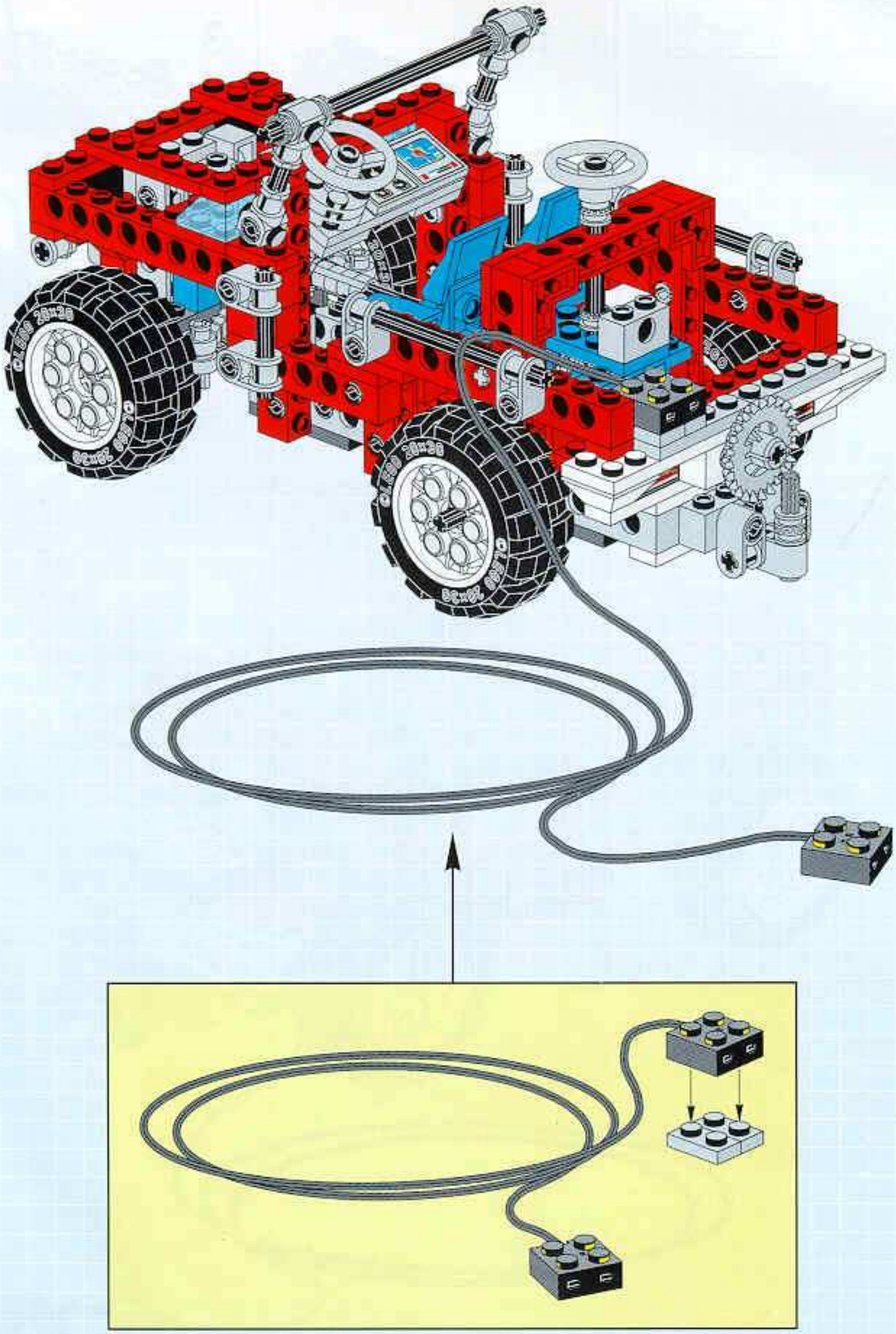

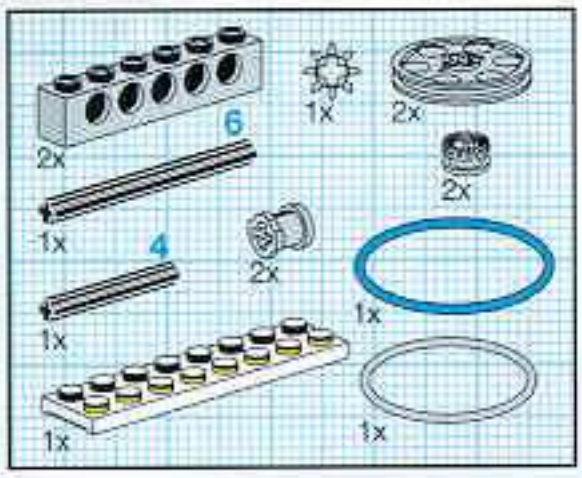

5

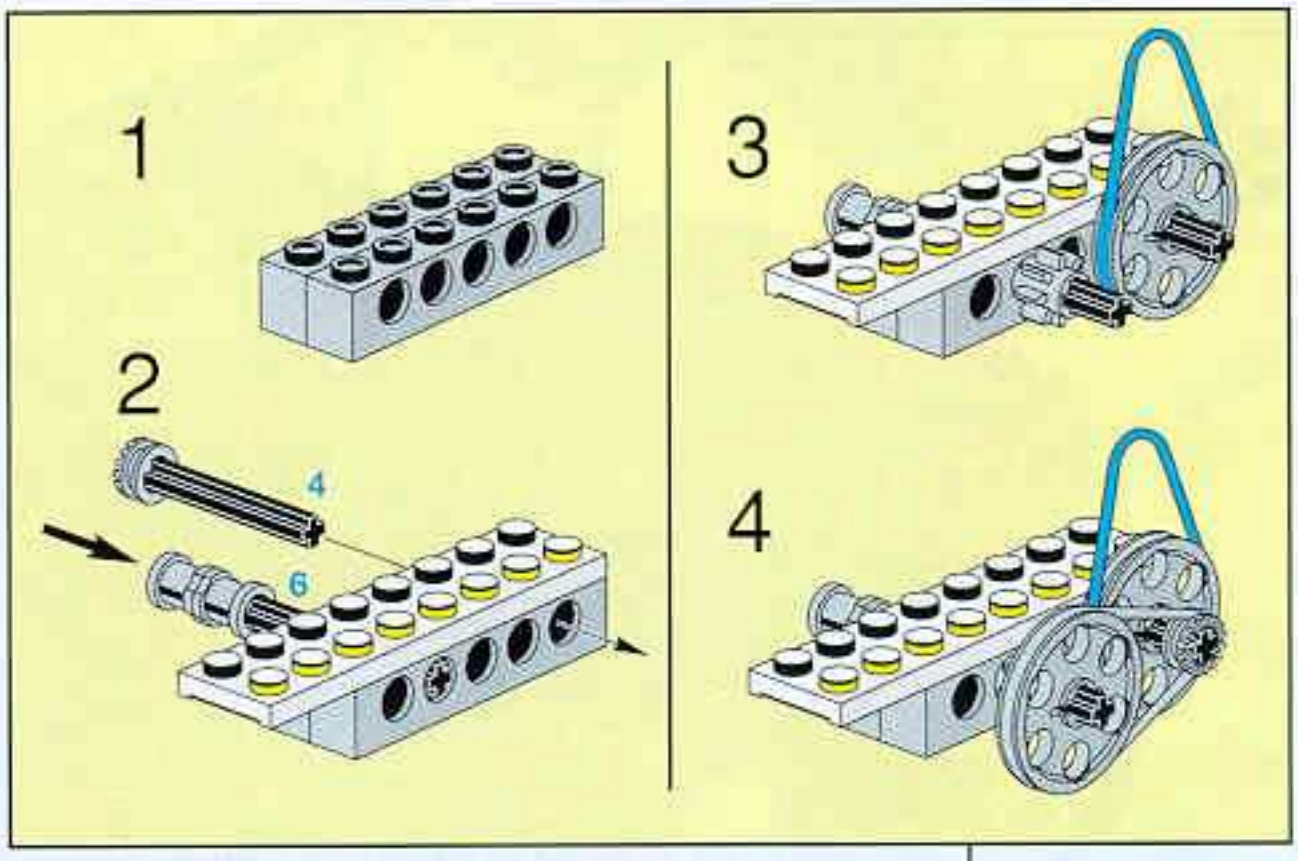

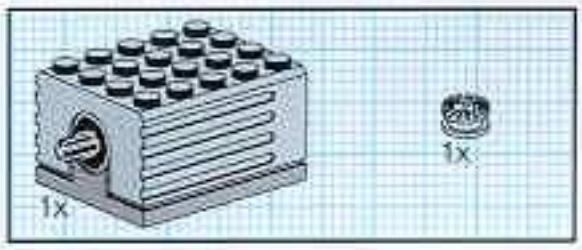

6

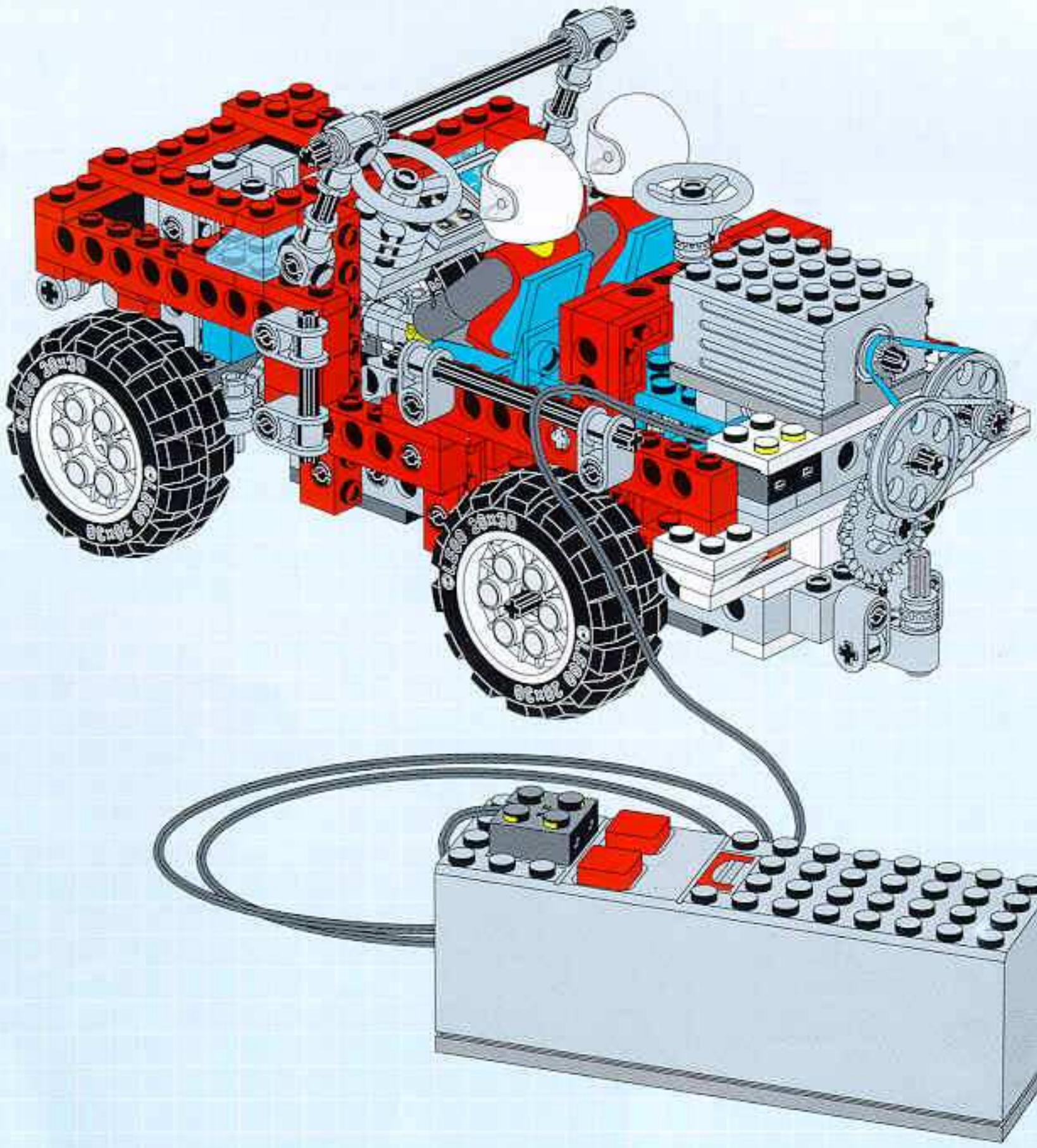

Printed in Switzerland by Colour Printing Weber Ltd., Bienne

© 1995 LEGO Group