LEGO Technic

Electric
SYSTEM
9V

MULTI CONTROL
MOTOR
MOTOR

8082

120734

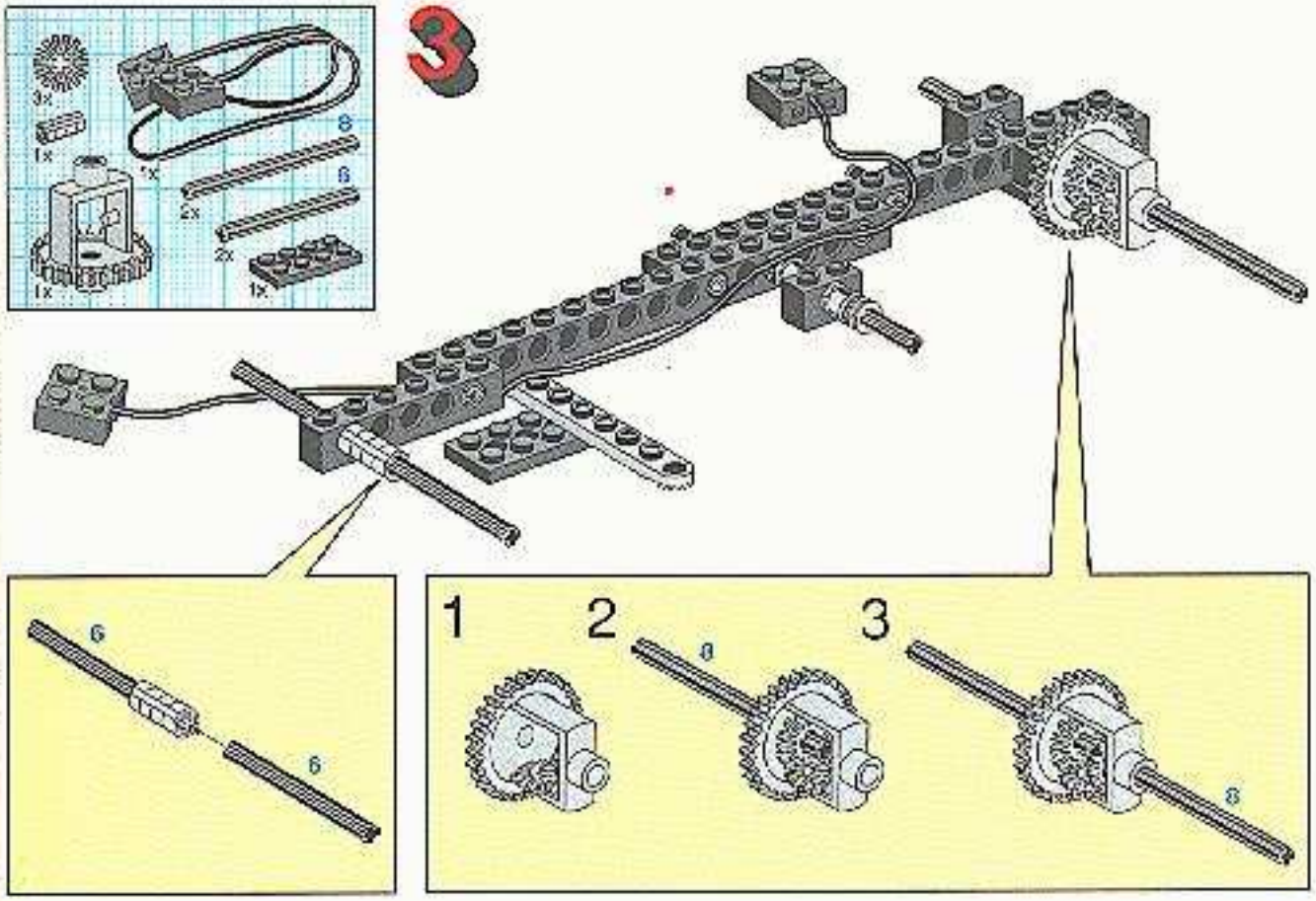
3
3x
1x
1x
8
6
2x
2x
1x
1x
6
6
1
2
3
8
8

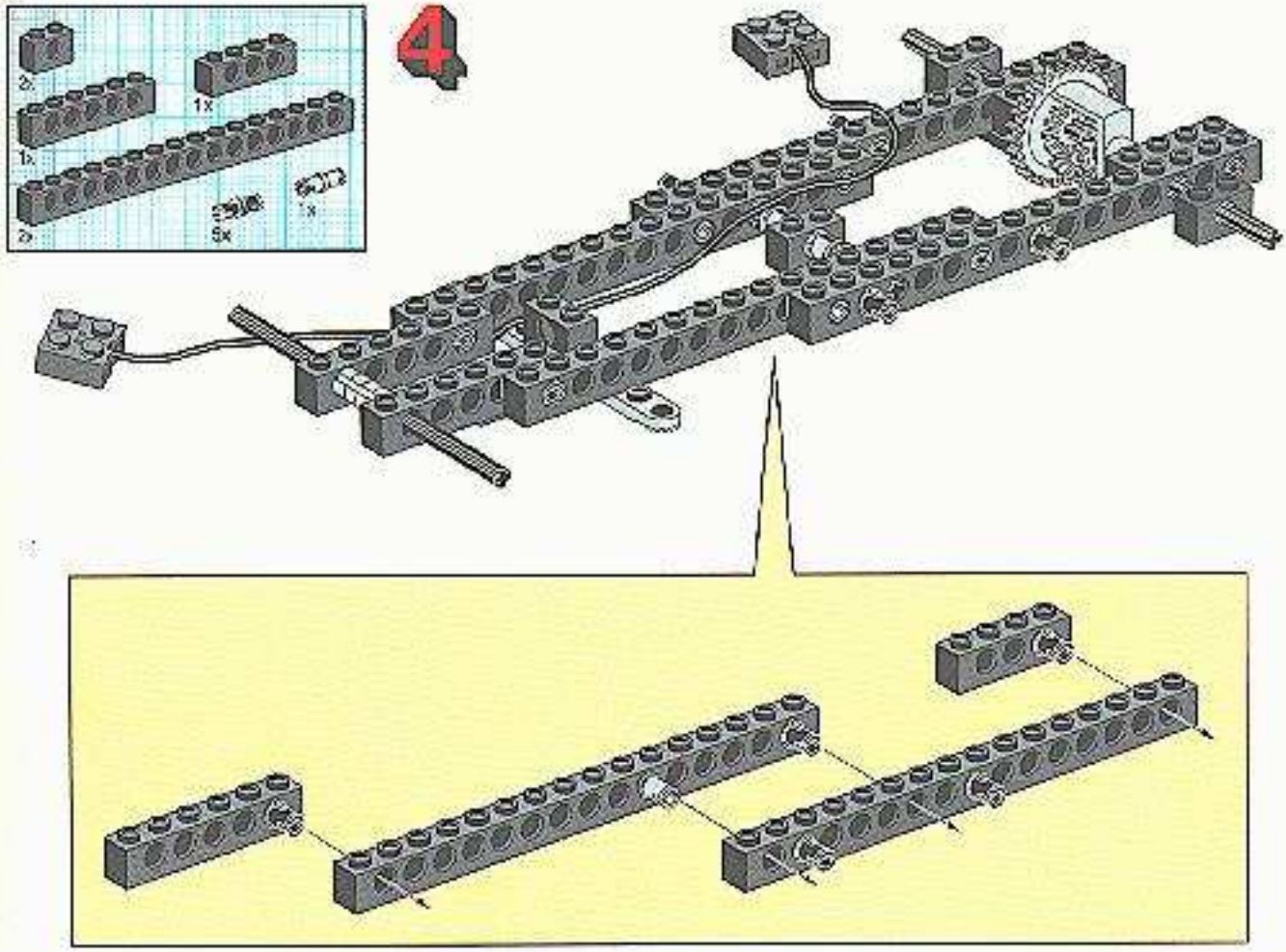
4
2x
1x
1x
2x
5x
1x

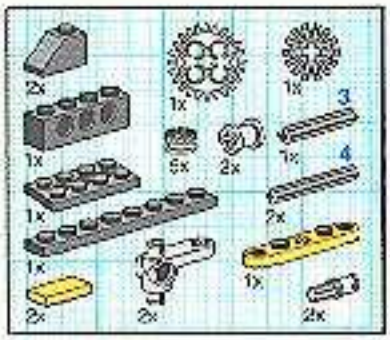
2x
1x
1x
3
1x
6x
2x
1x
4
1x
2x
1x
1x
2x
2x
2x

5

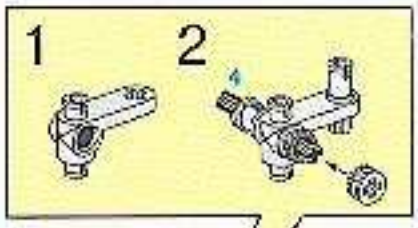
1
2
4

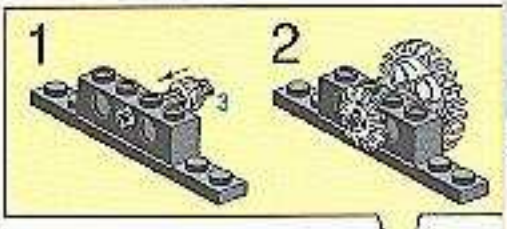
1
2
3

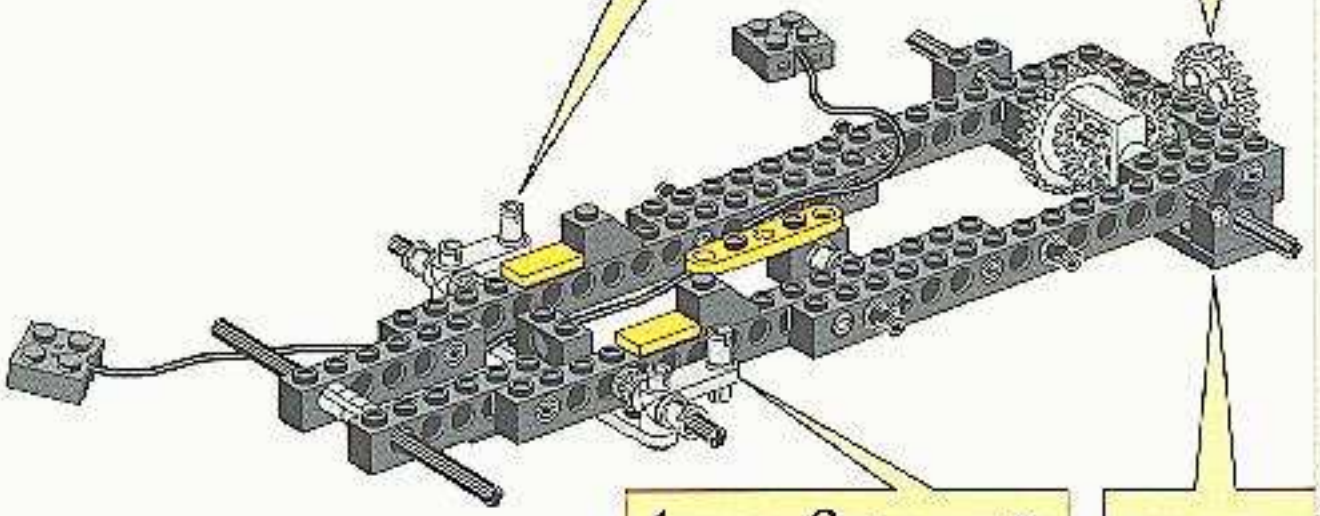

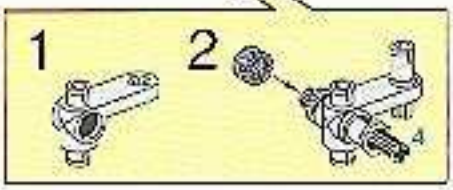
1
2
4

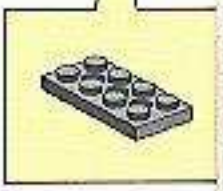

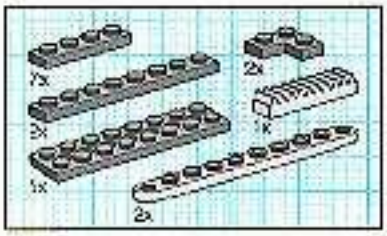
7x
2x
3x
1x
1x
2x

6

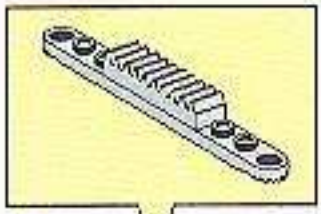

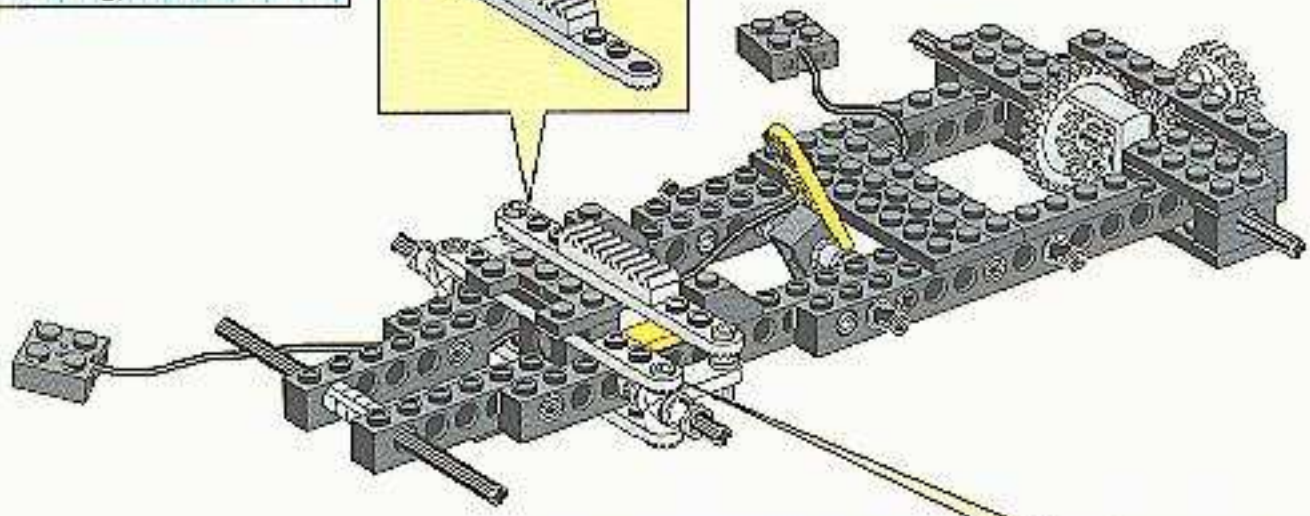

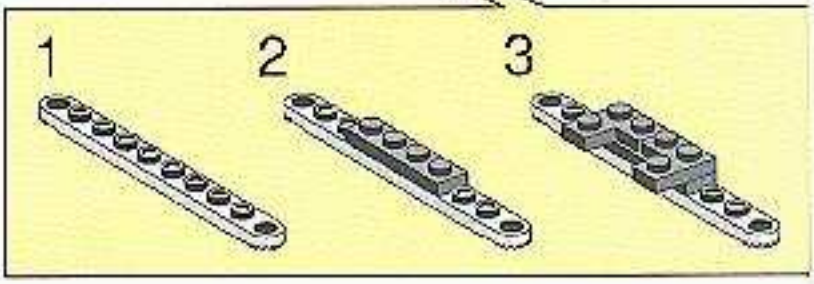
1
2
3

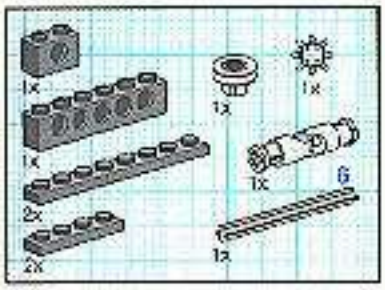
1x
1x
1x
1x
1x
6
2x
1x
2x

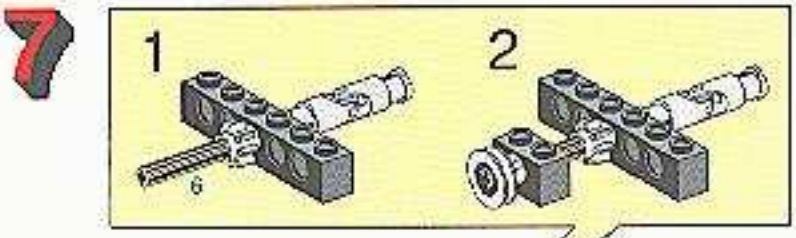
1
2
6

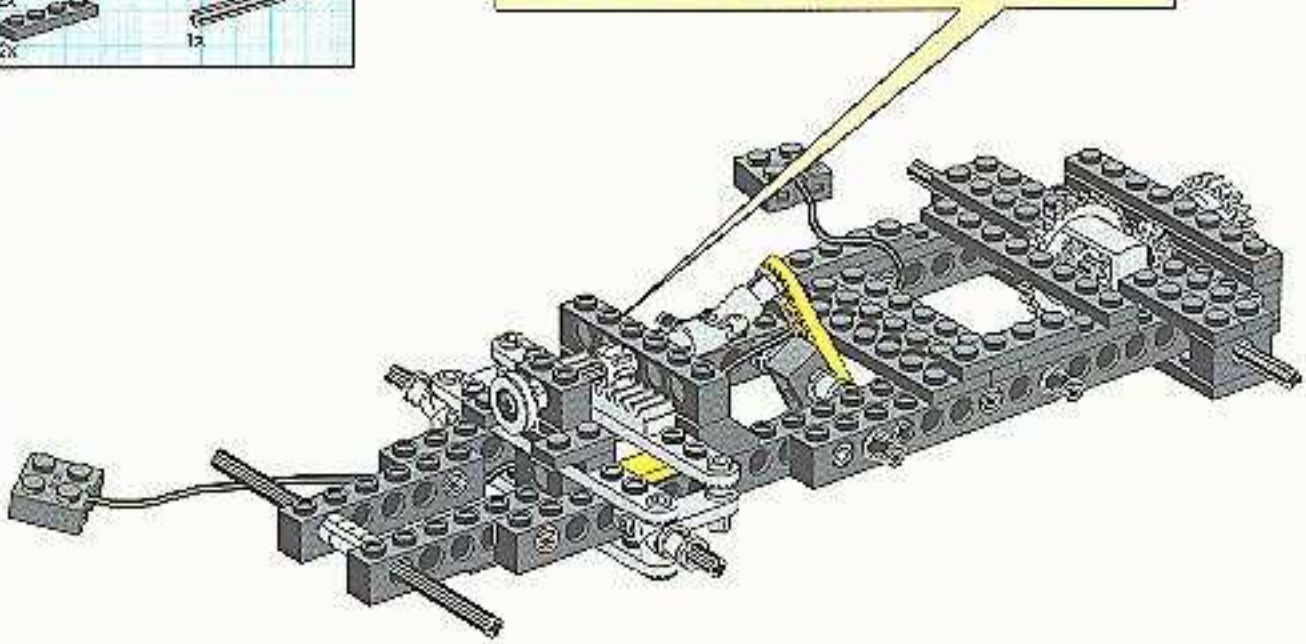

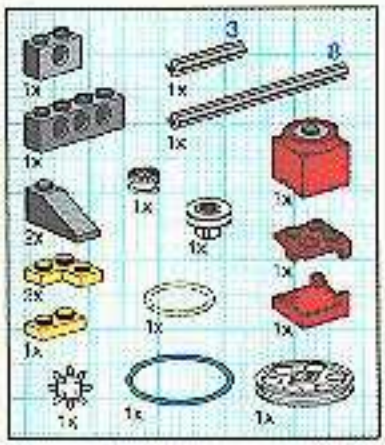
3
8
1x
1x
1x
1x
1x
1x
1x
2x
1x
1x
2x
1x
1x
1x
1x
1x
1x

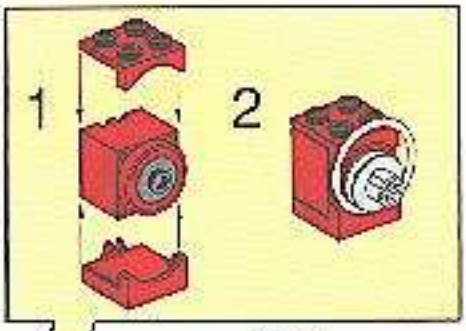
1
2

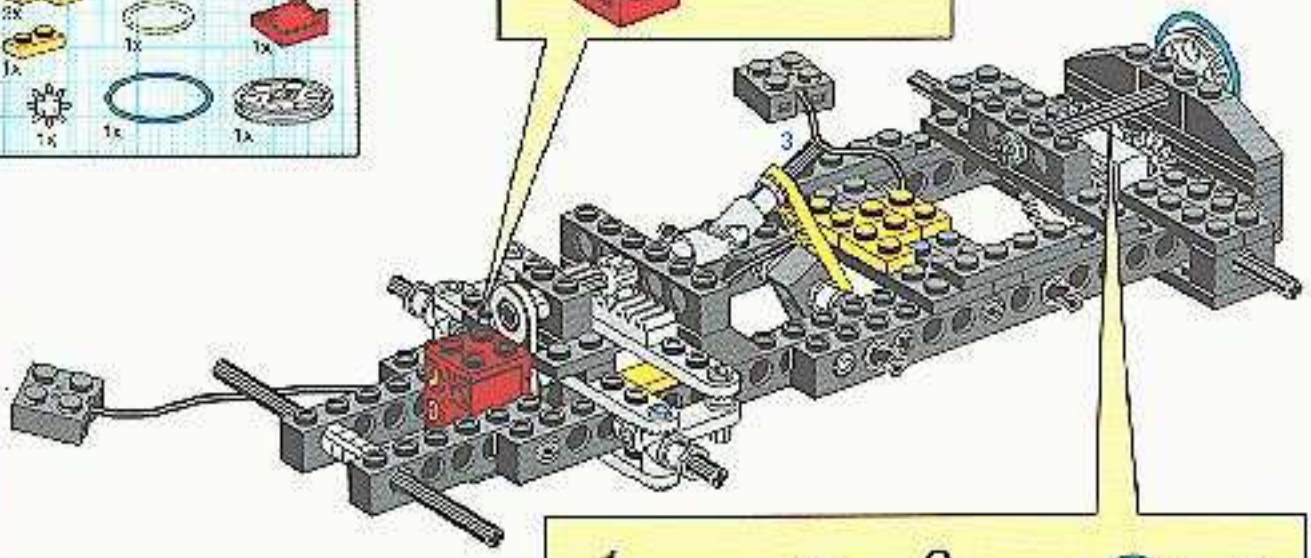
3

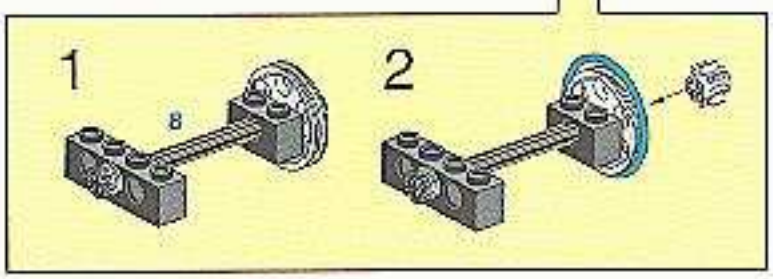
1
2
8

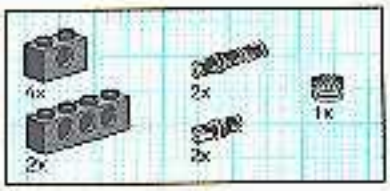

9

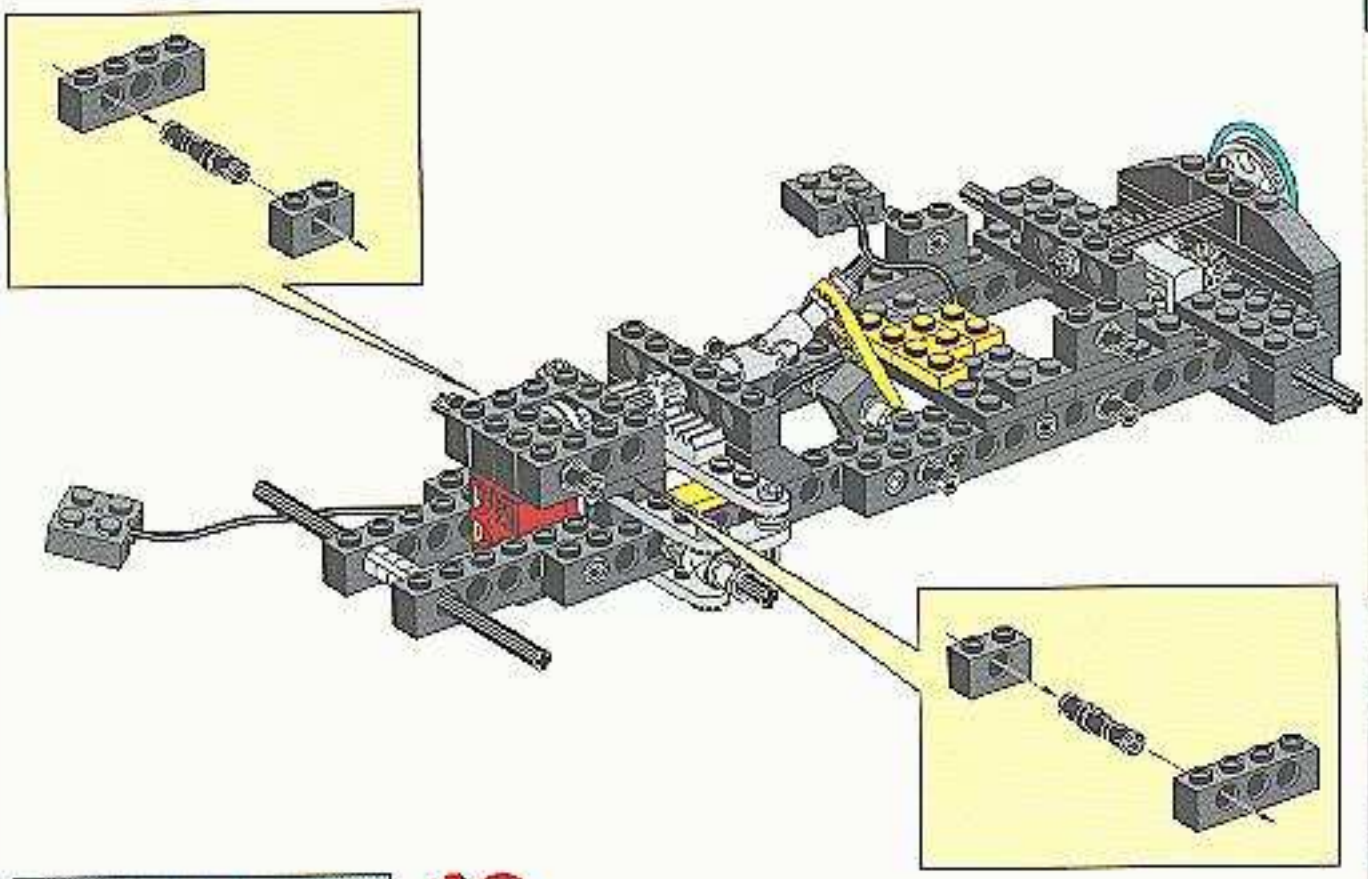

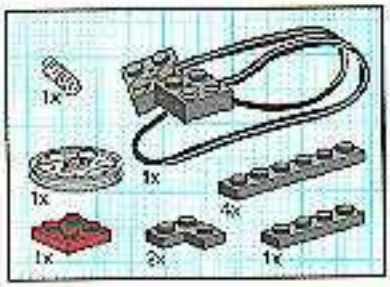

10

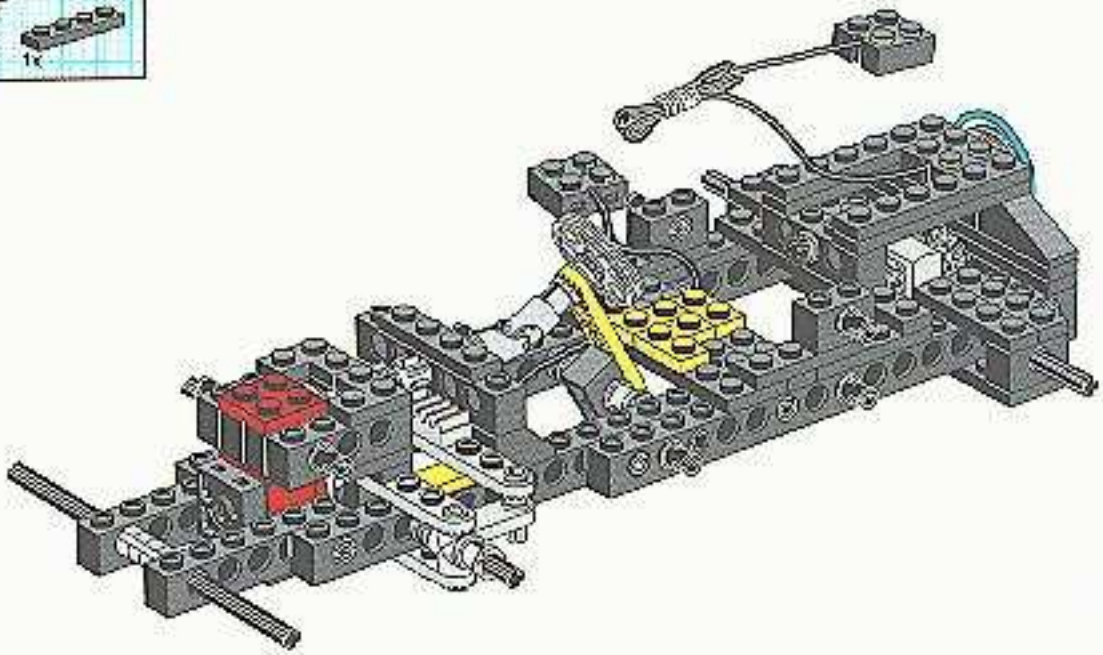

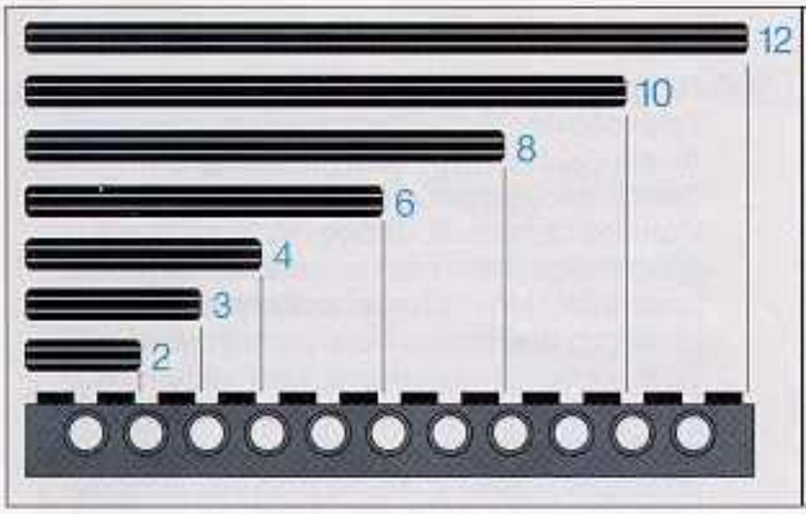

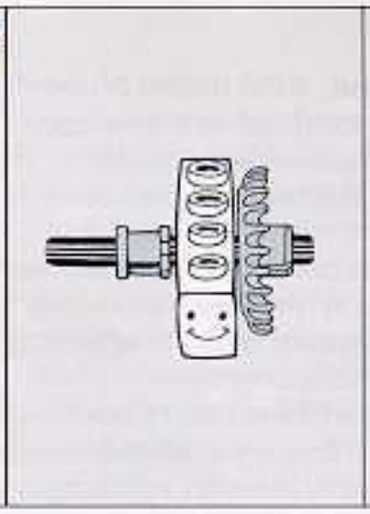

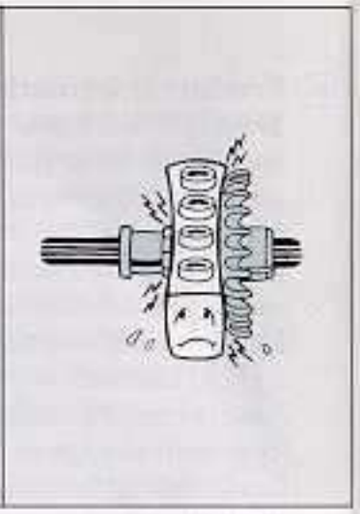

1

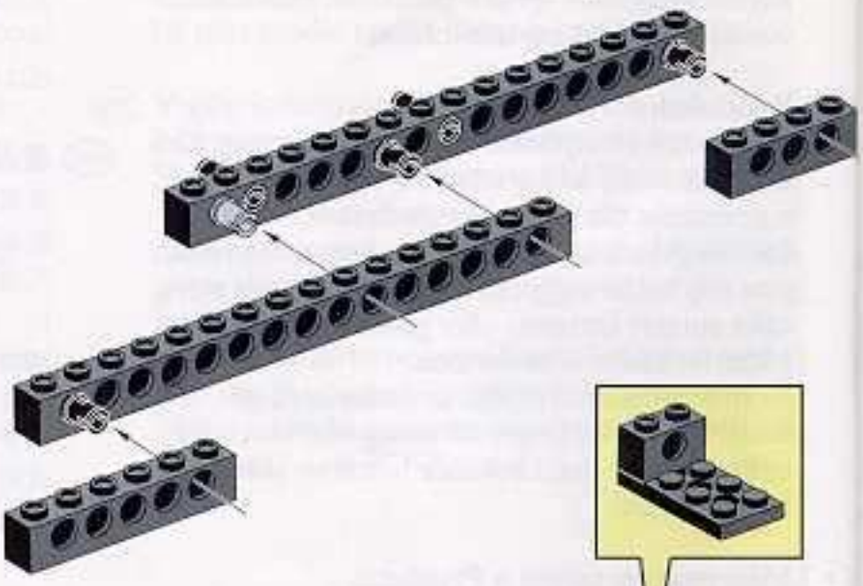

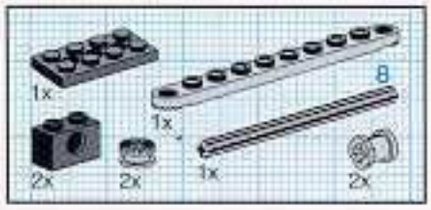

2

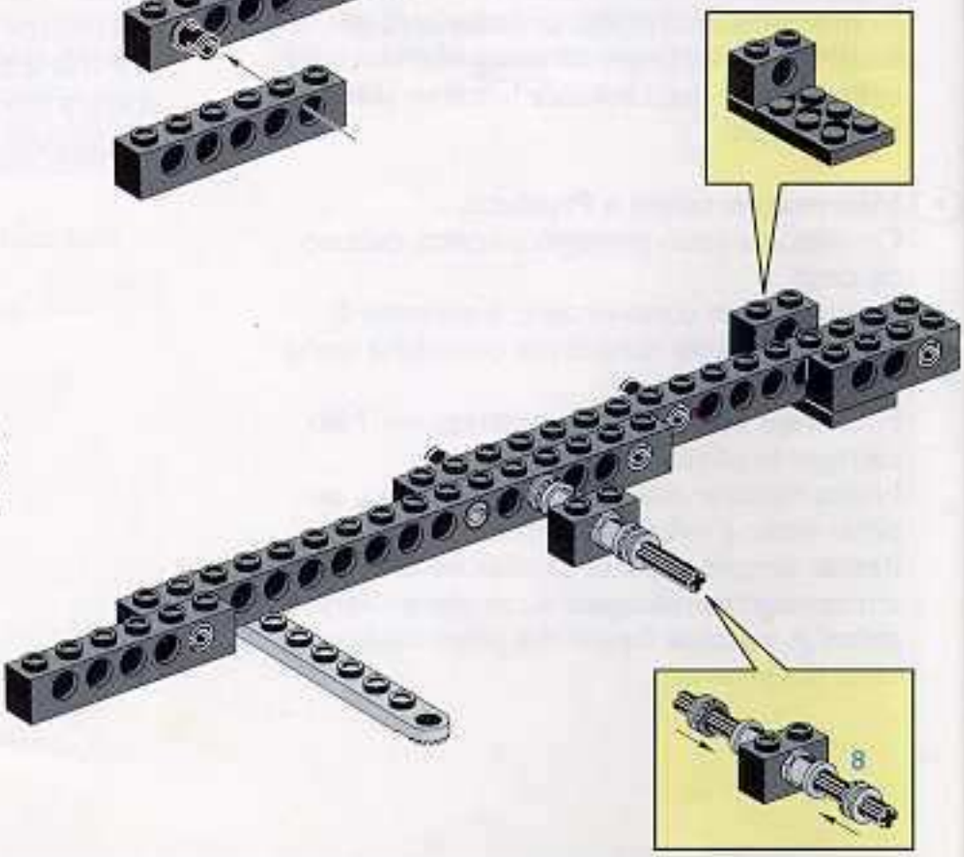

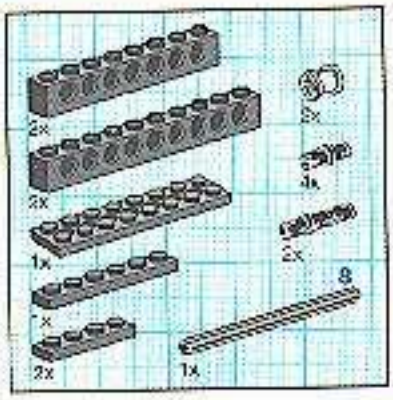

13

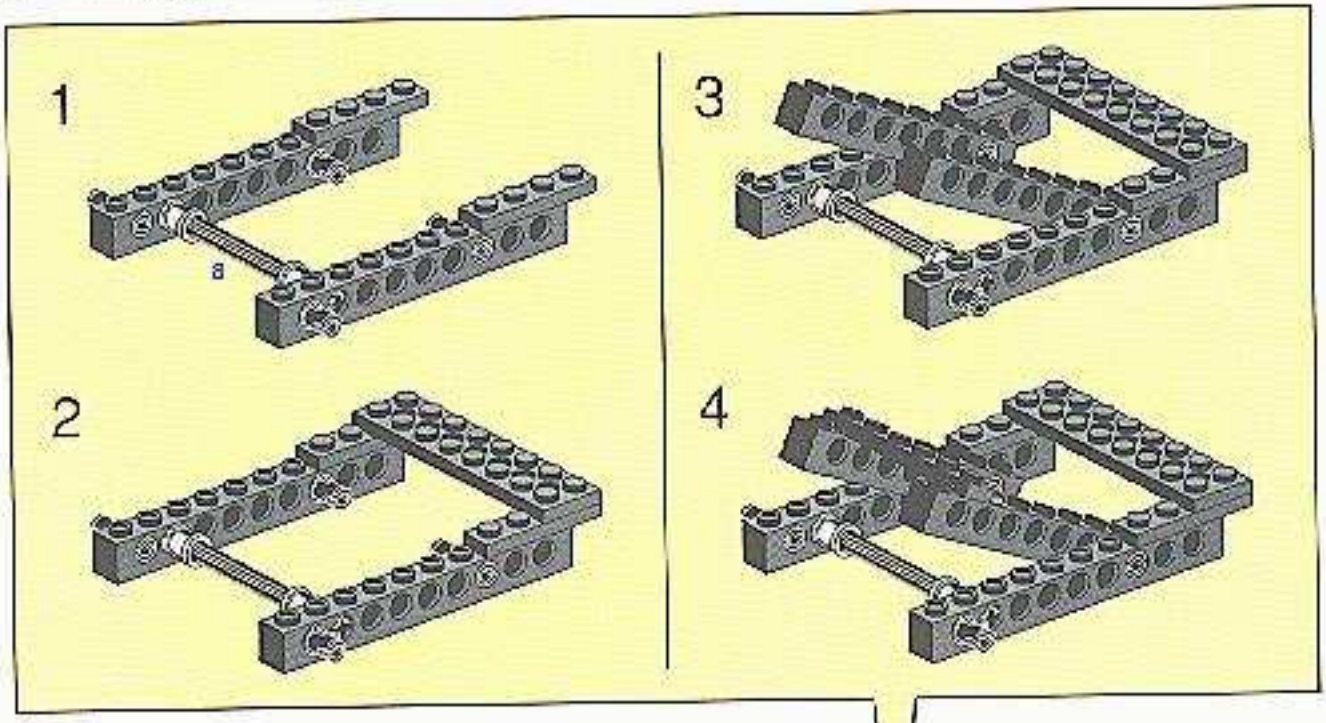

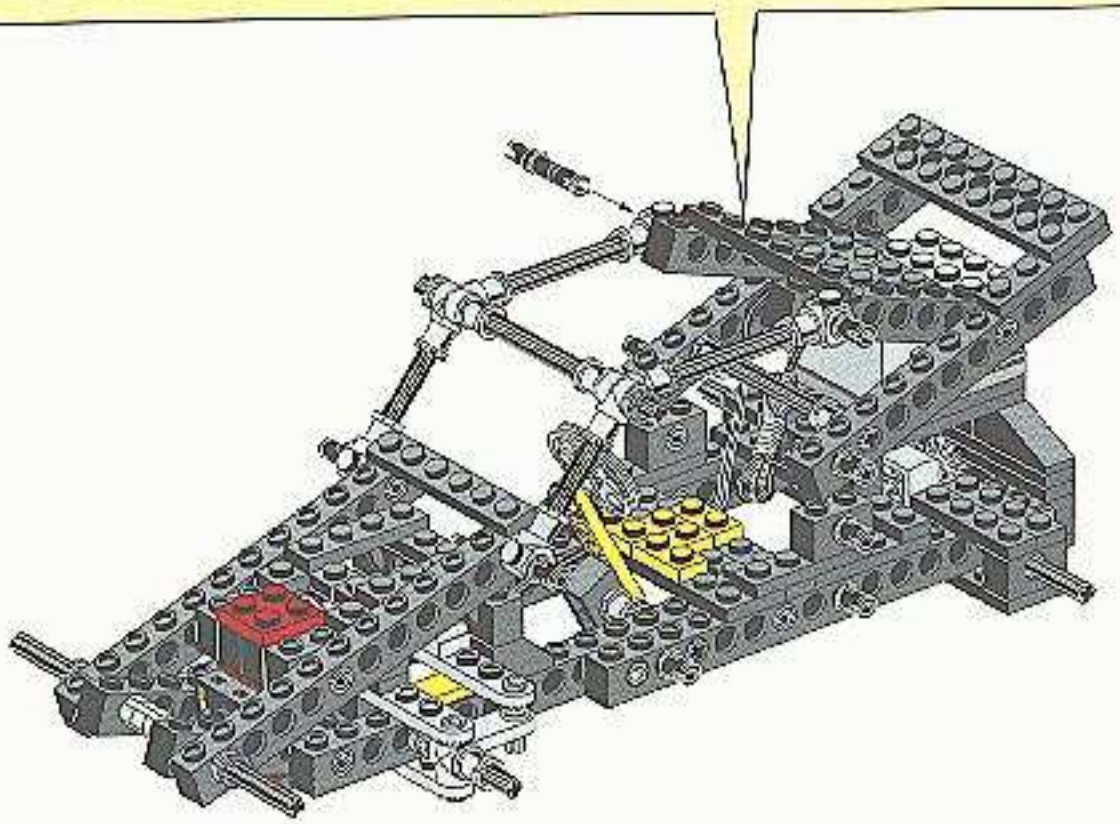

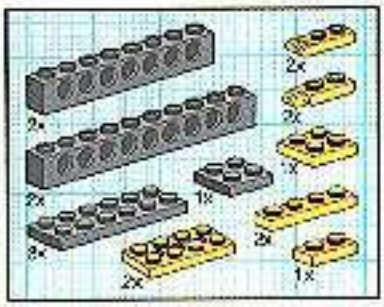

14

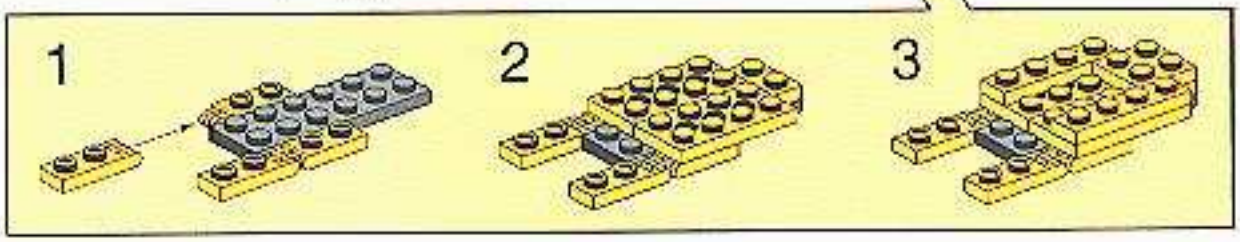

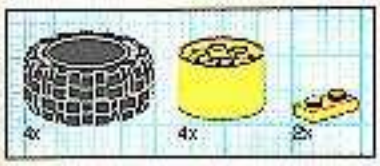

15

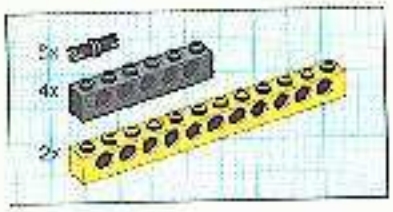

1

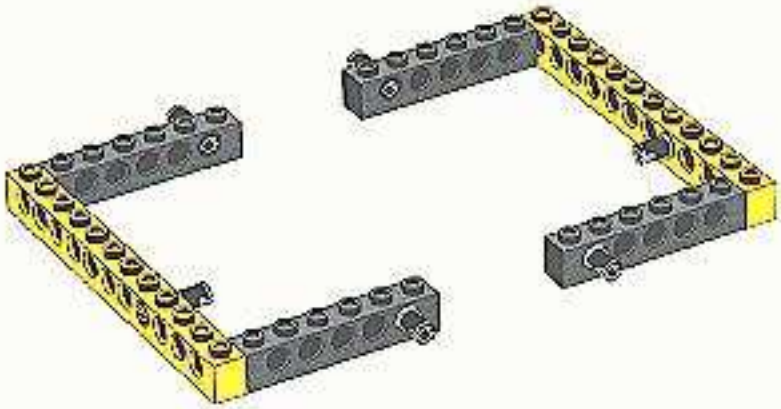

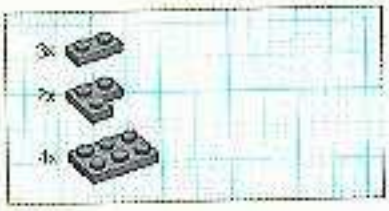

2

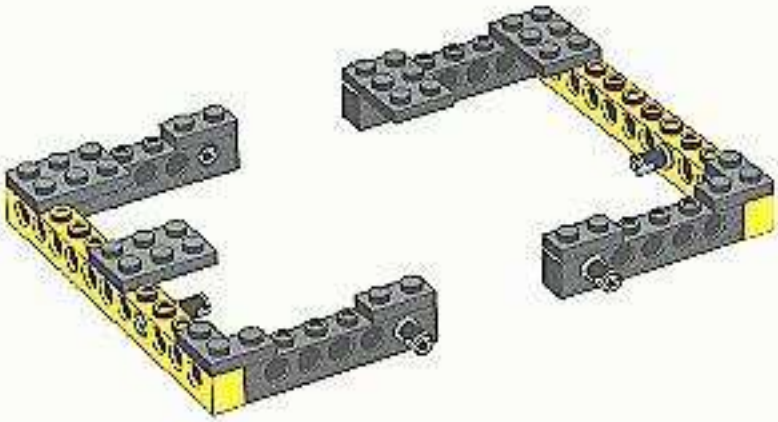

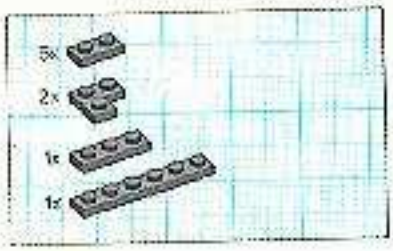

3

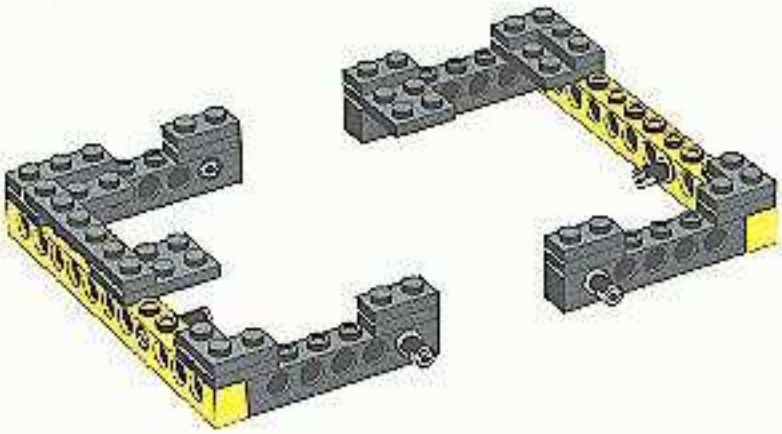

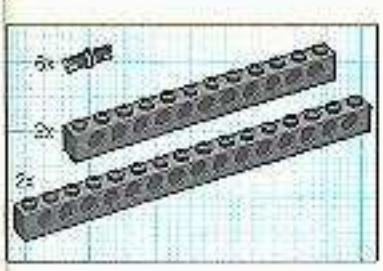

4

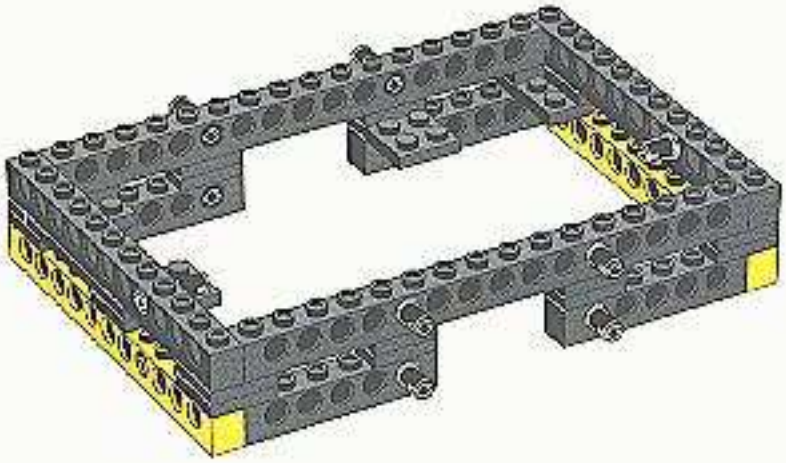

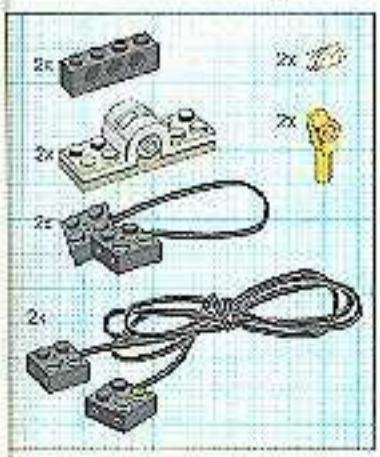

5

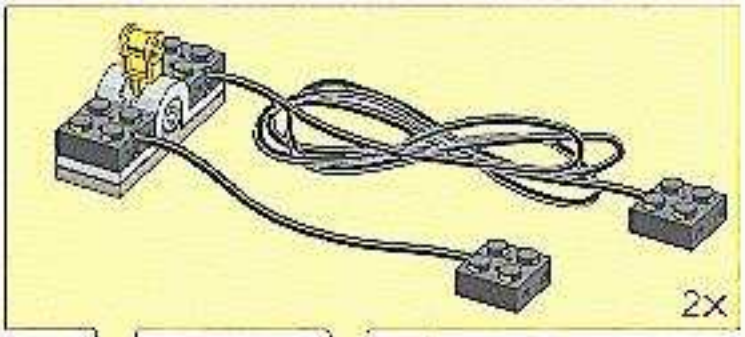

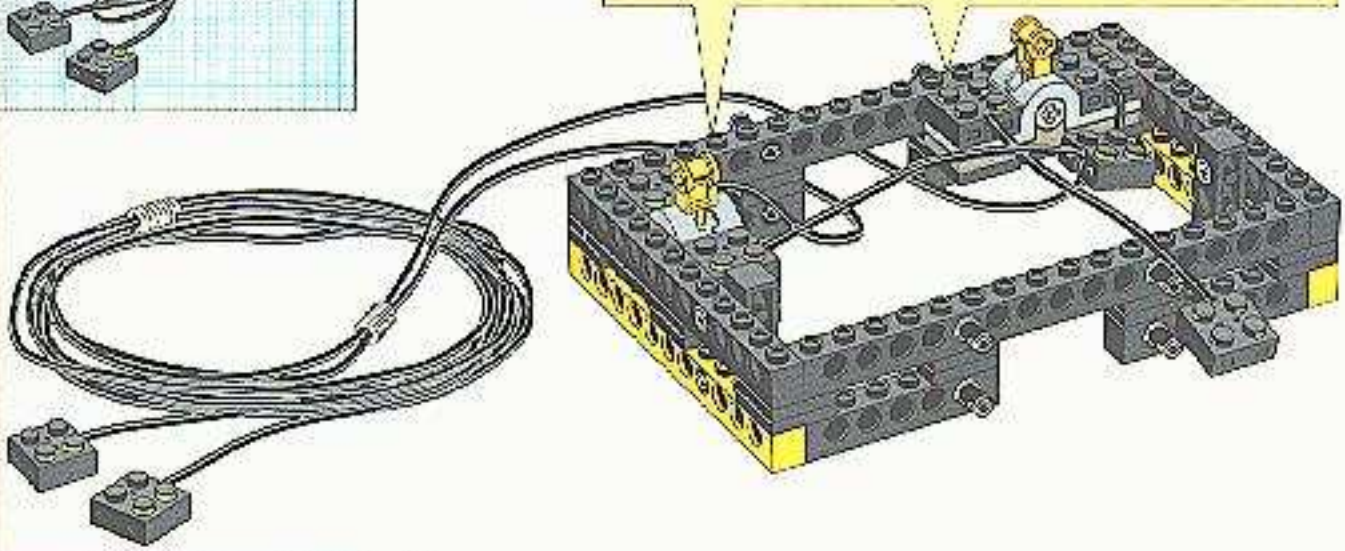

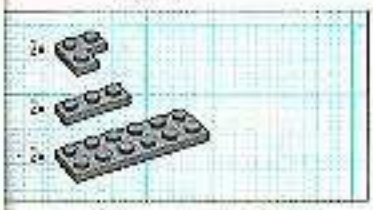

6

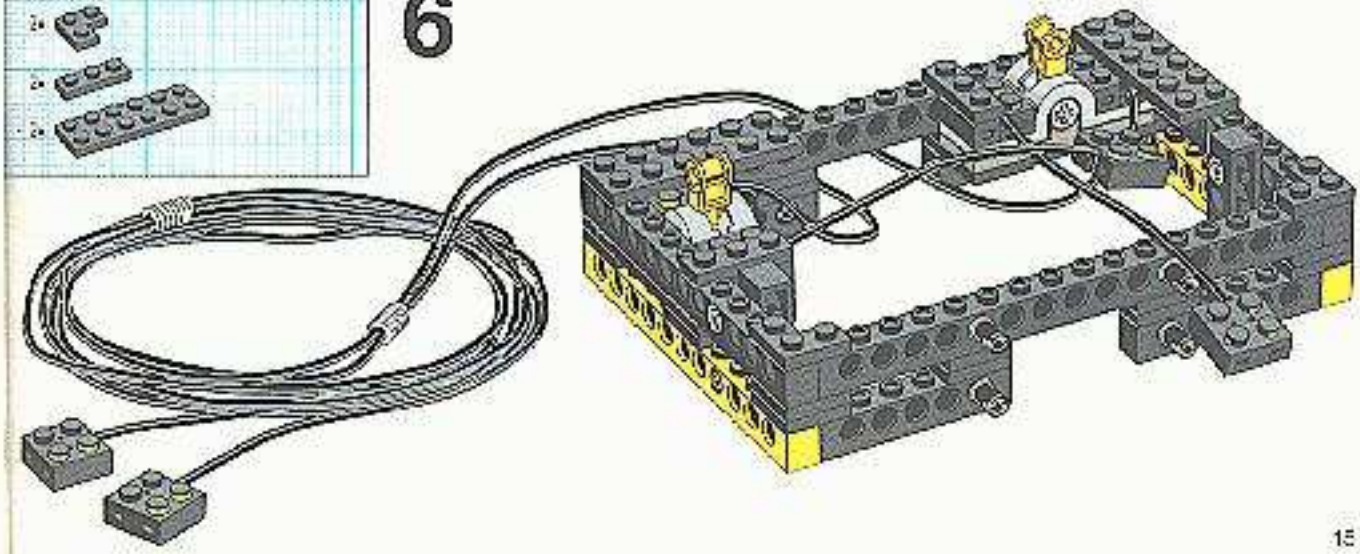

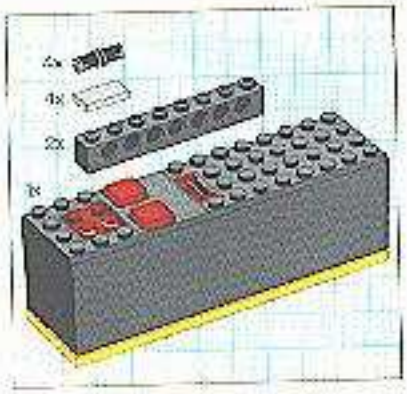

7

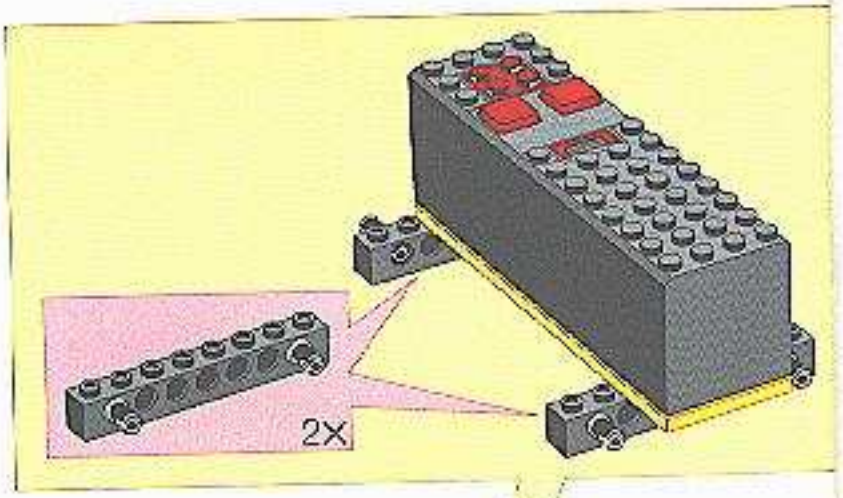

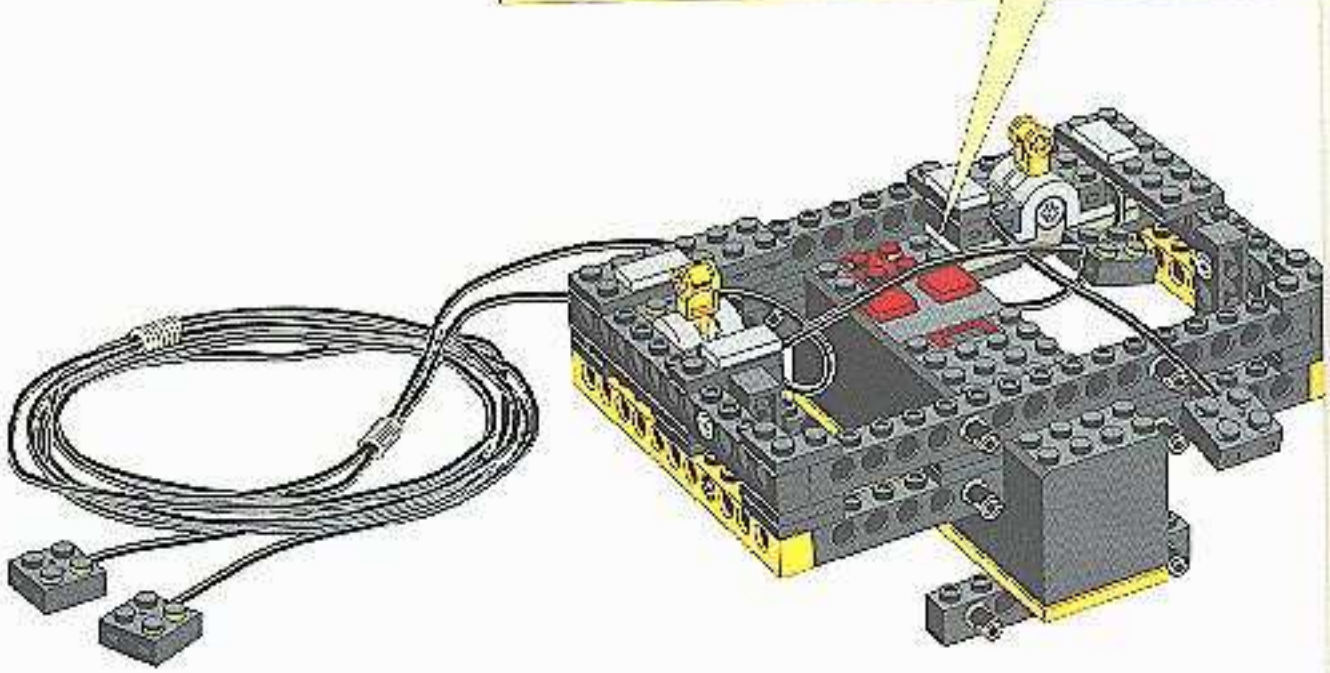

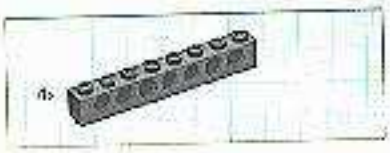

8

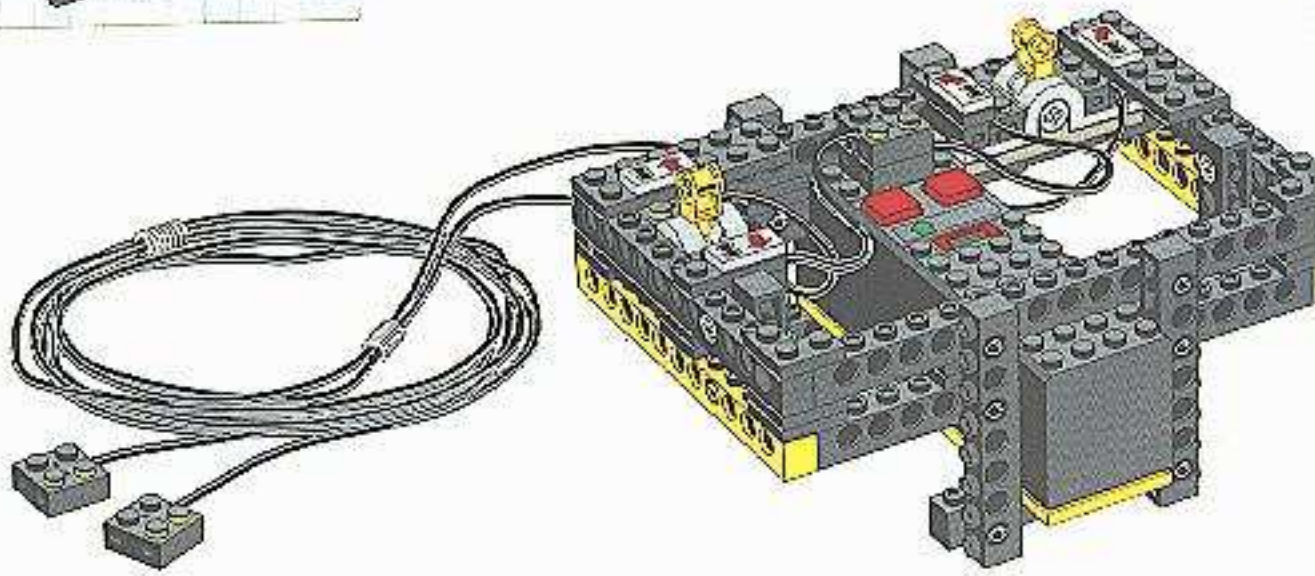

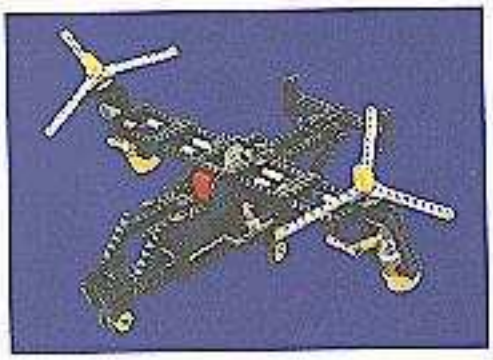

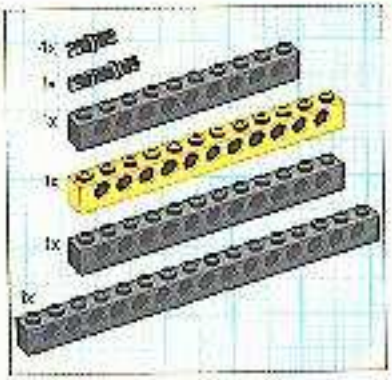

1

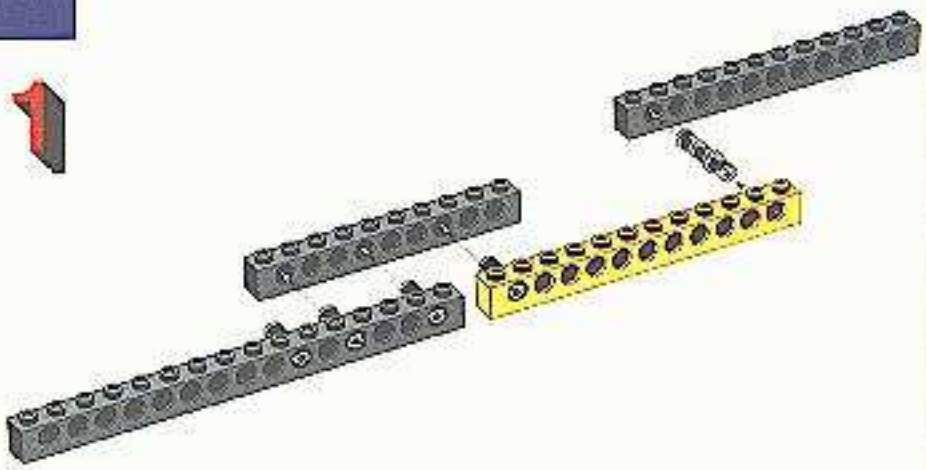

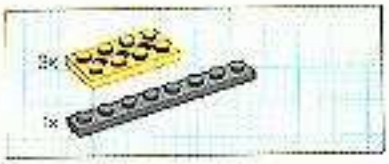

2

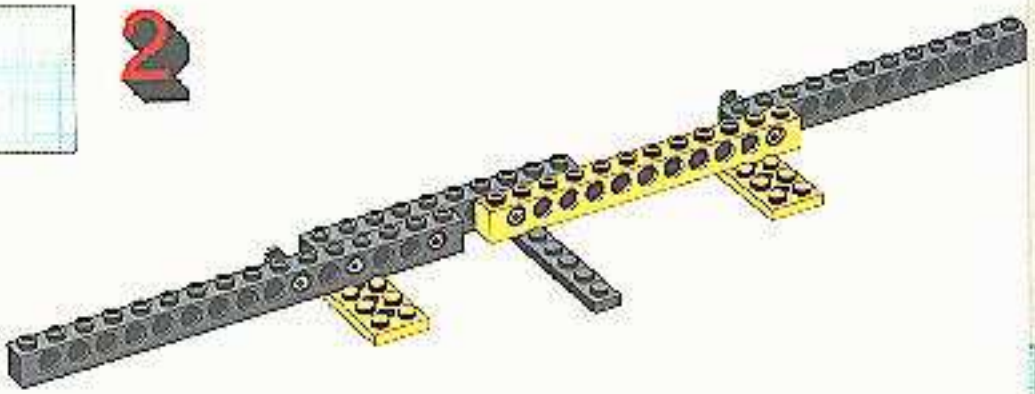

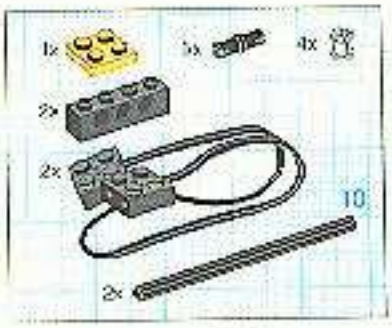

3

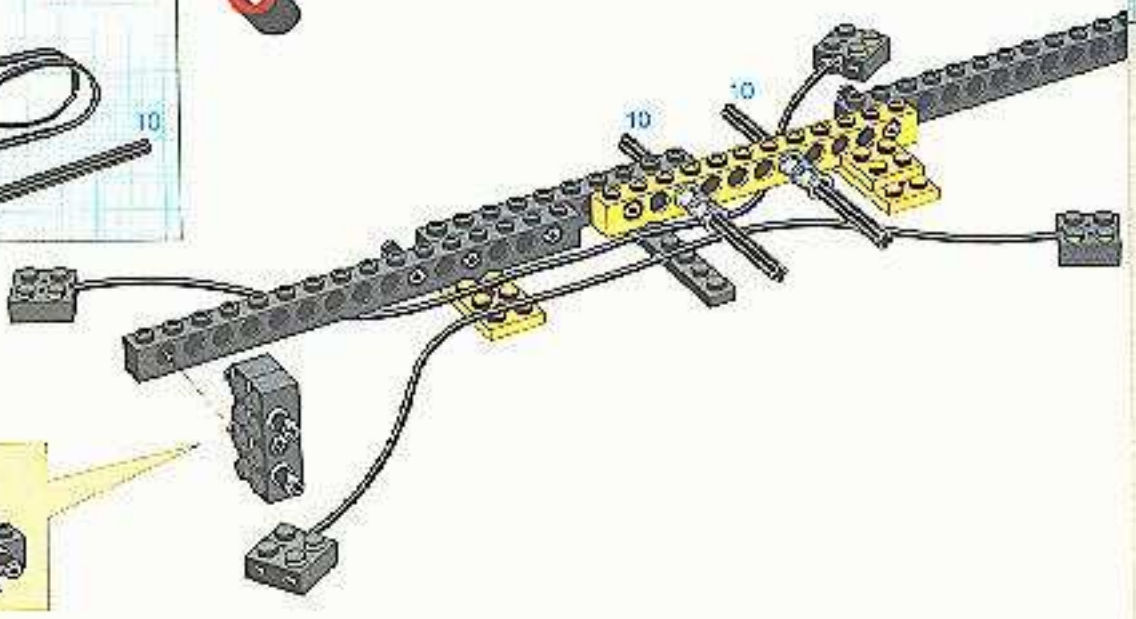

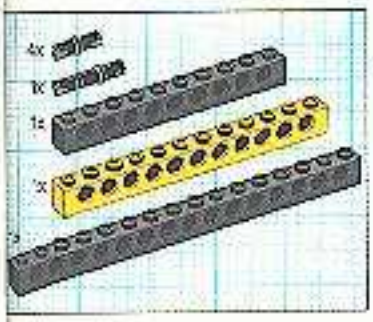

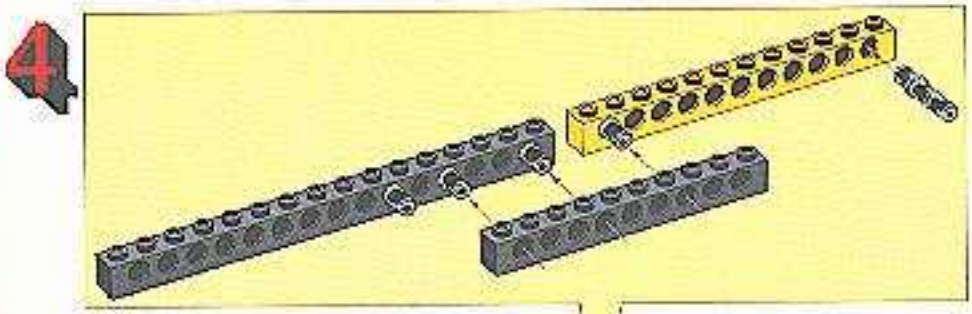

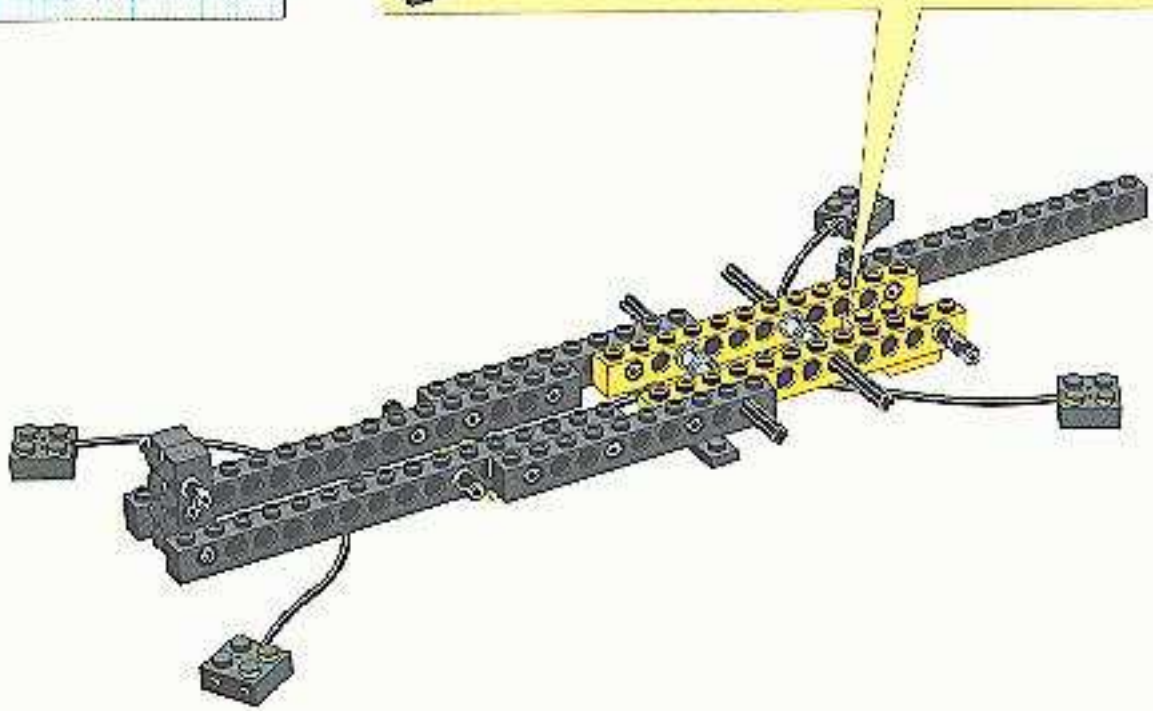

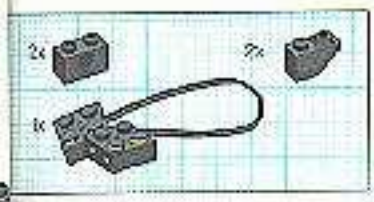

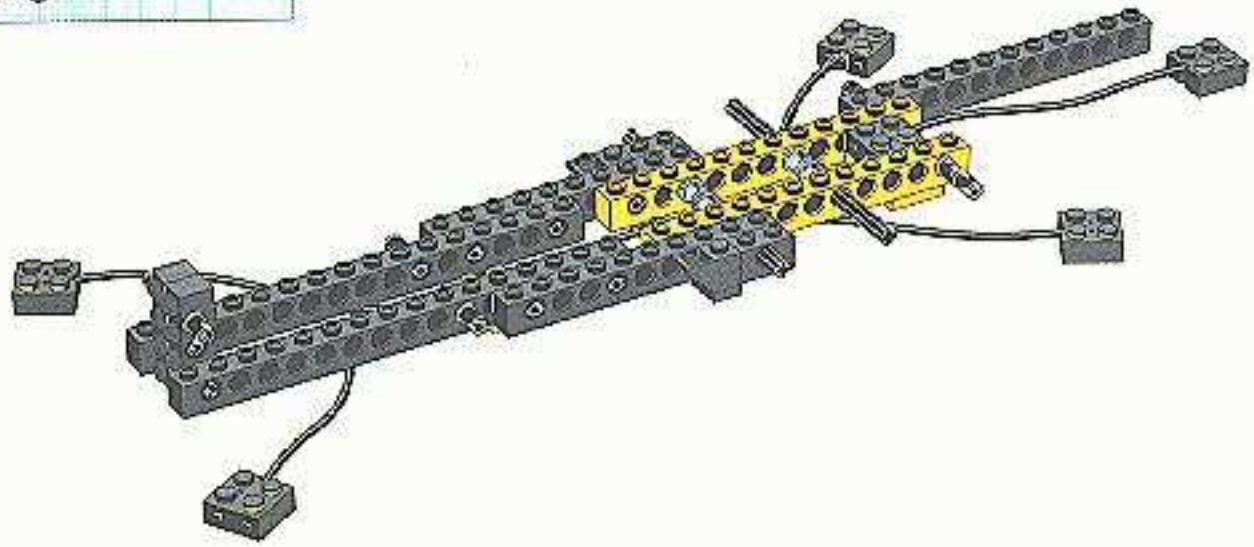

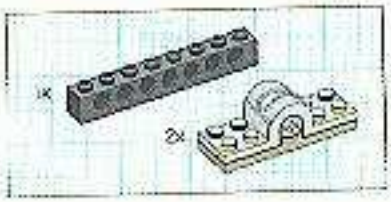

6

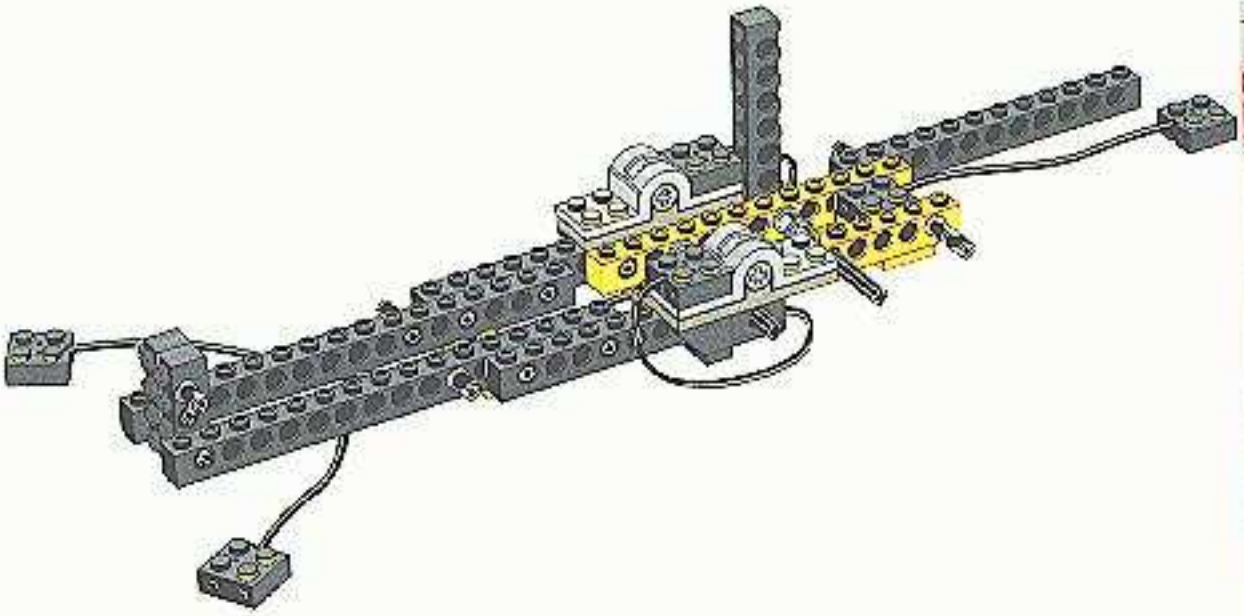

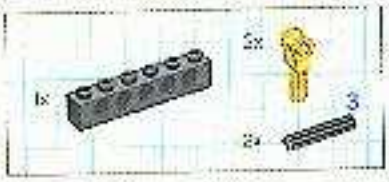

7

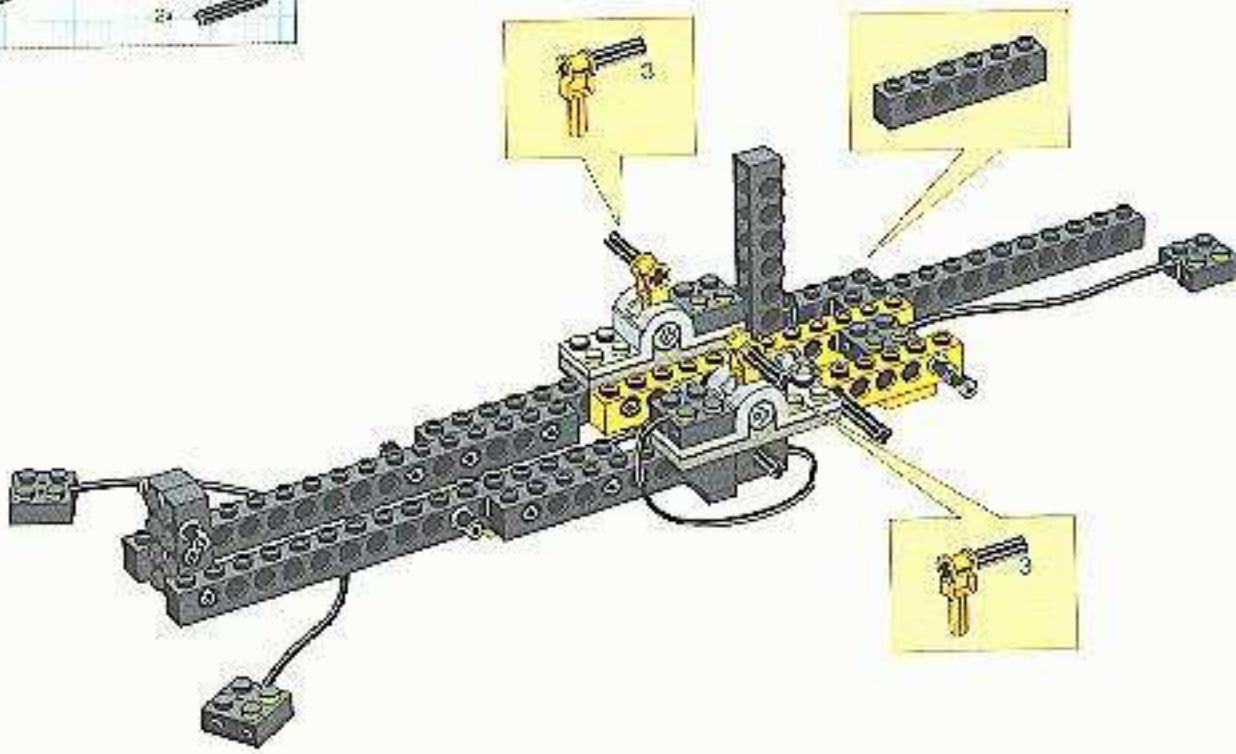

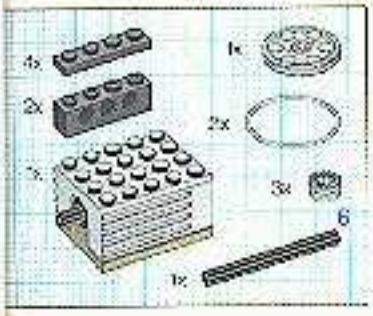

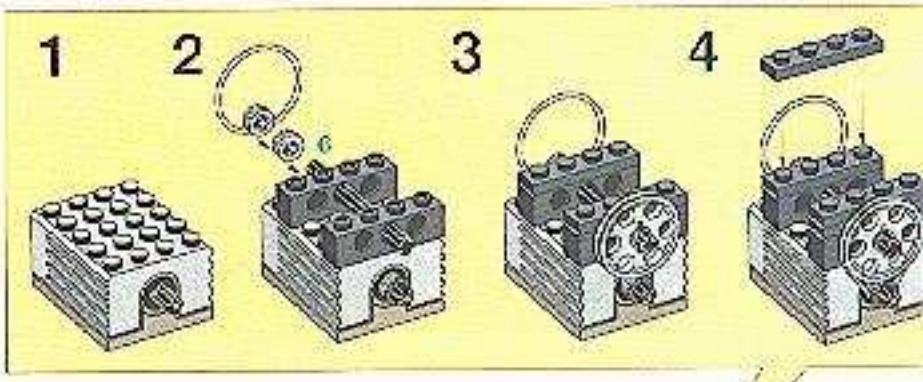

8

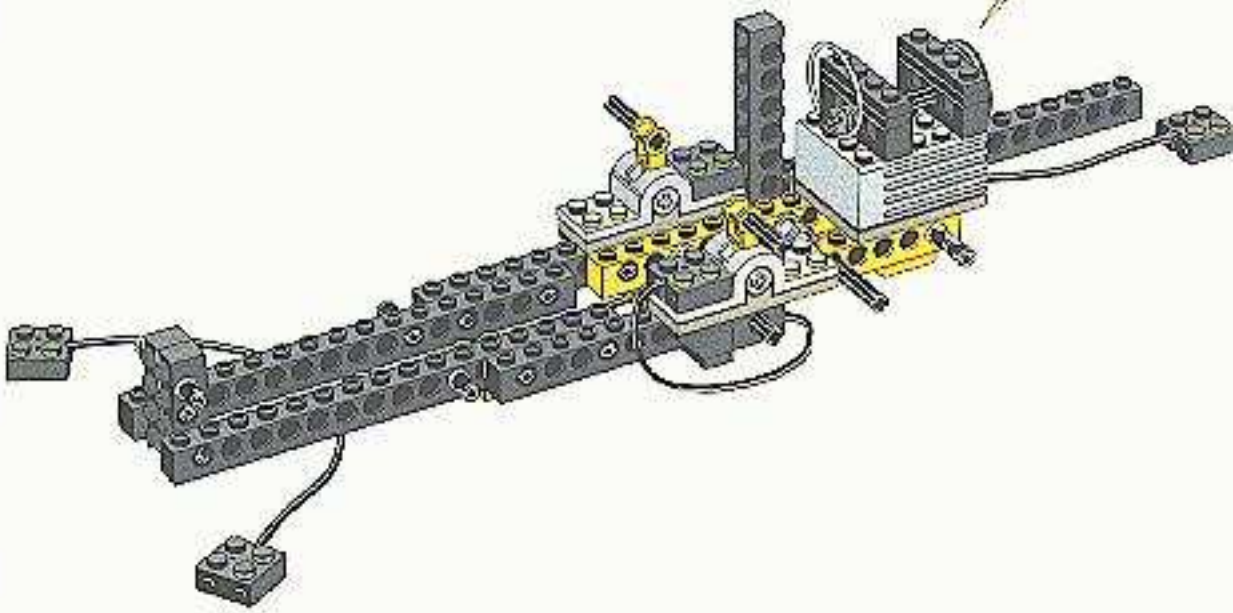

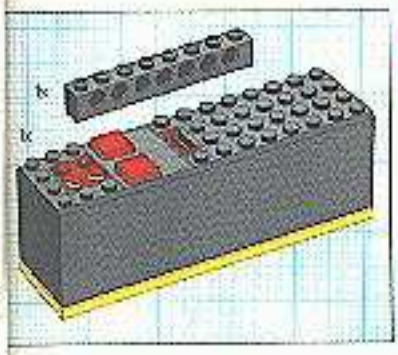

9

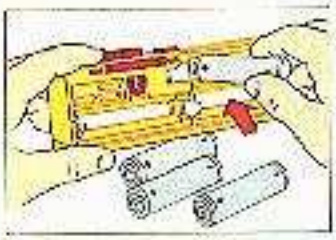

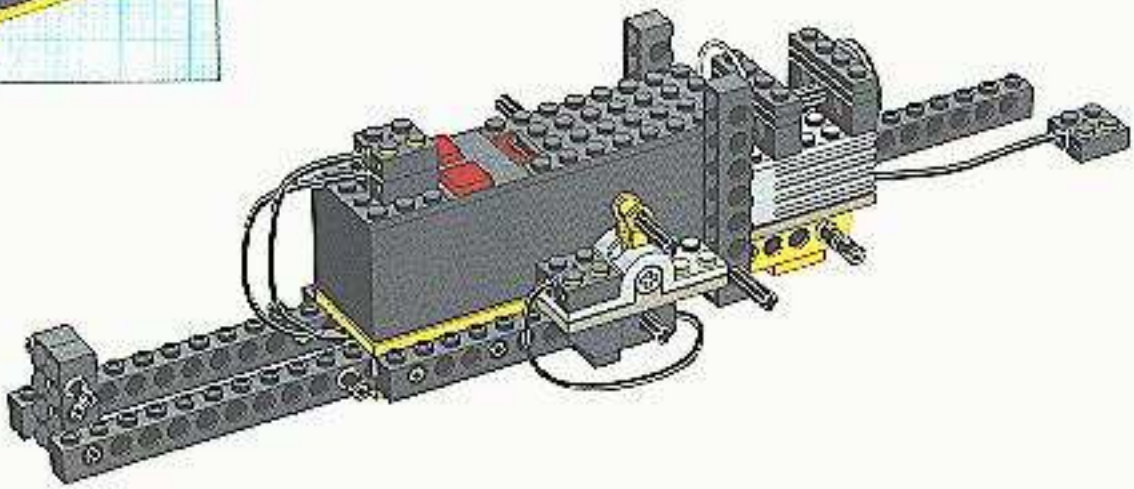

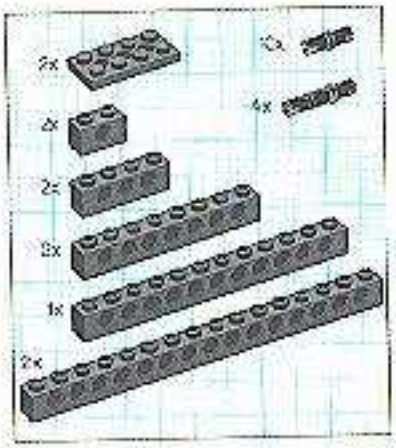

10

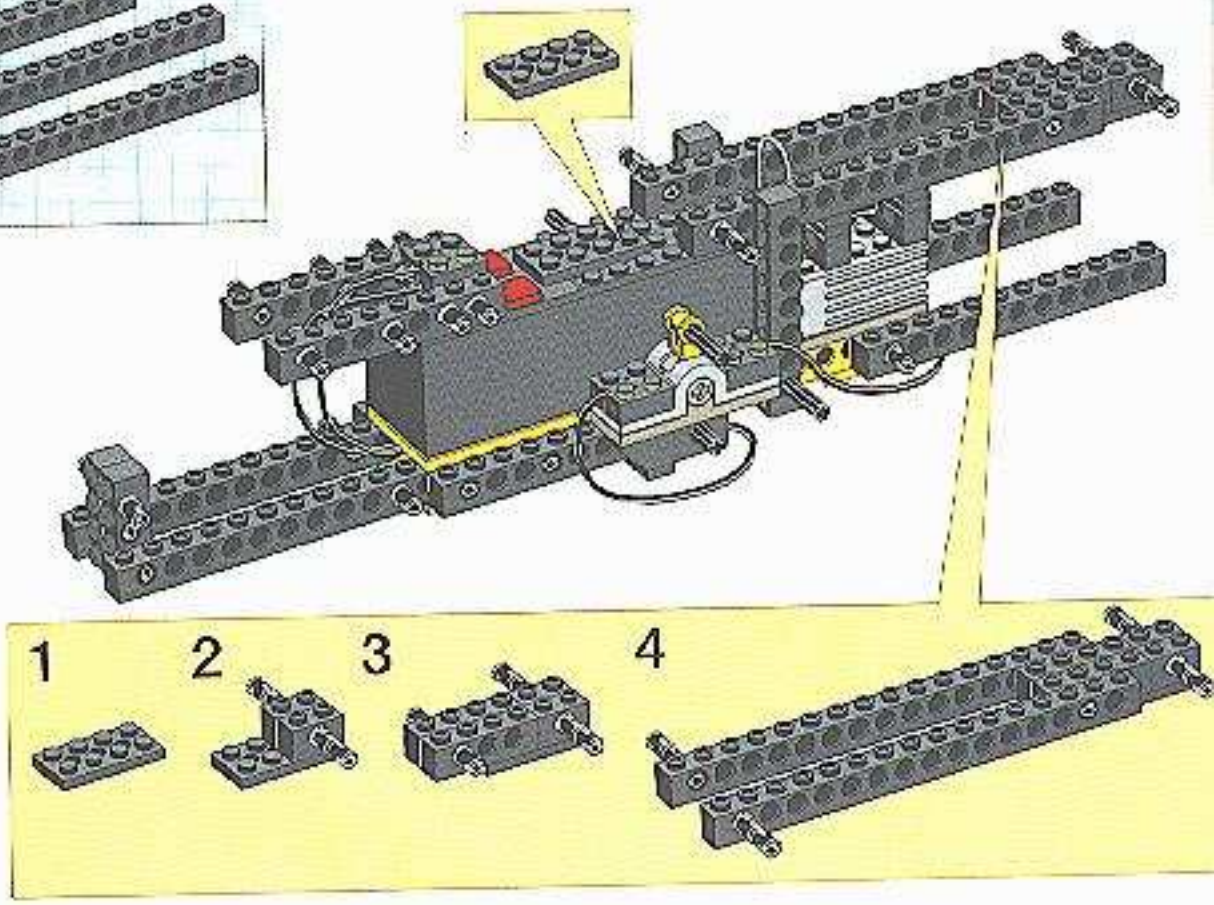

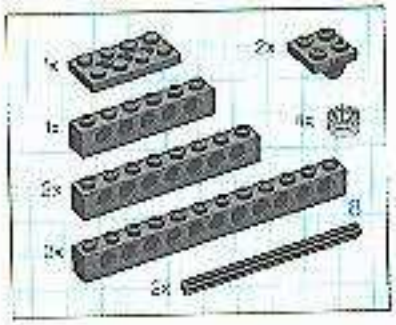

11

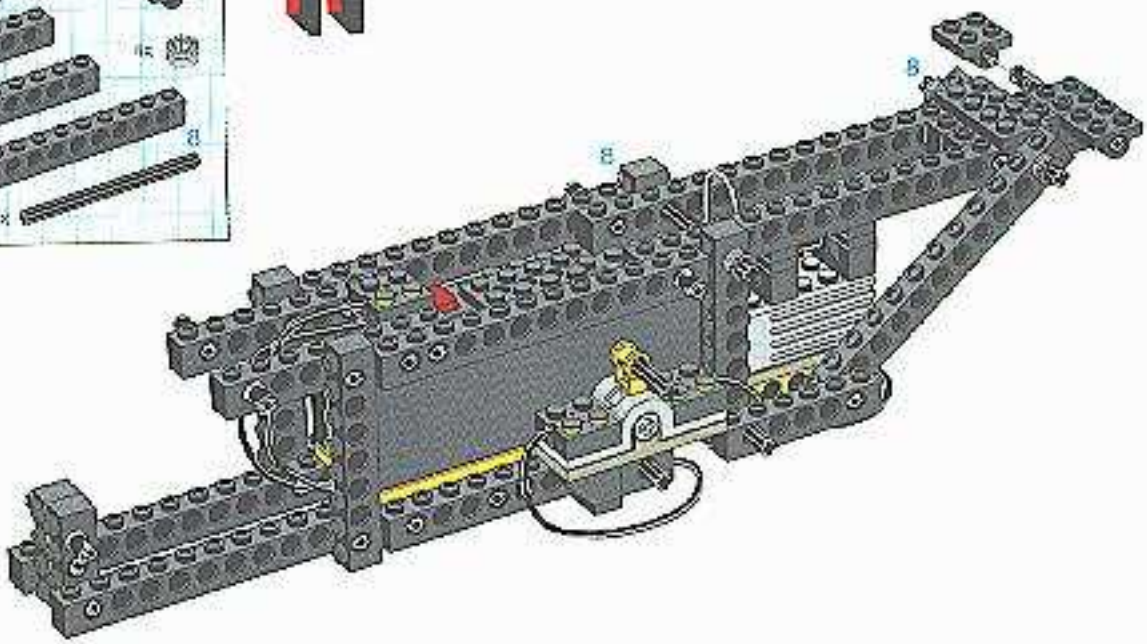

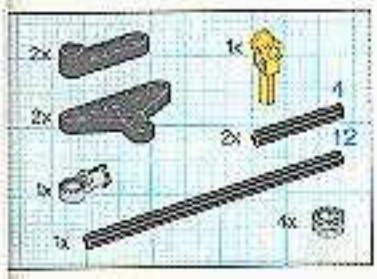

12

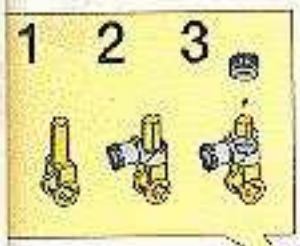

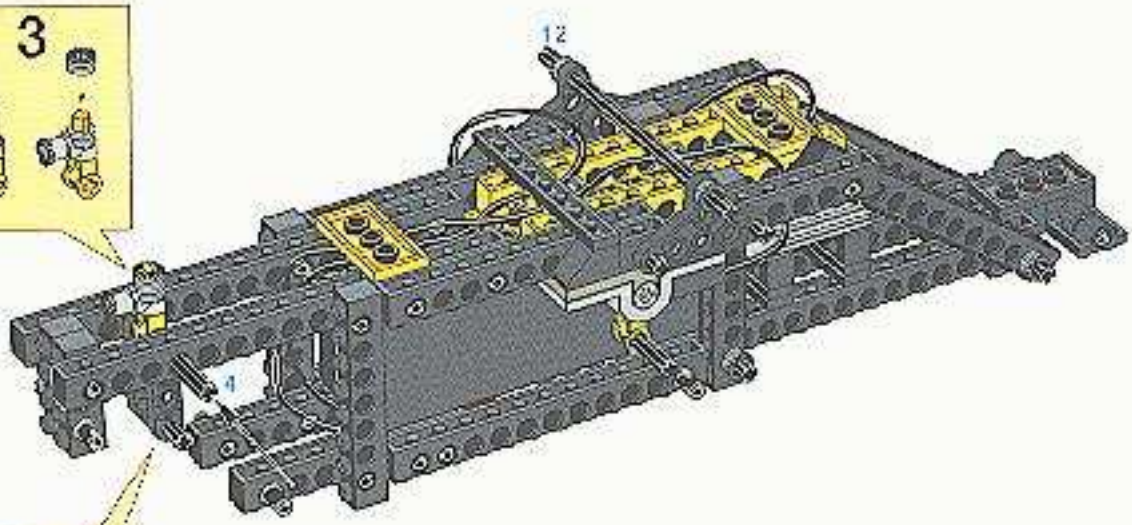

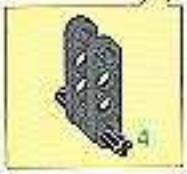

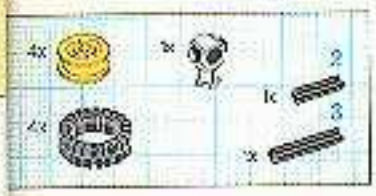

13

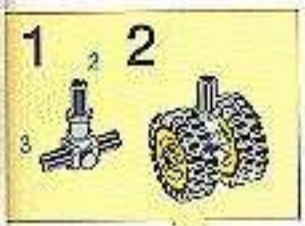

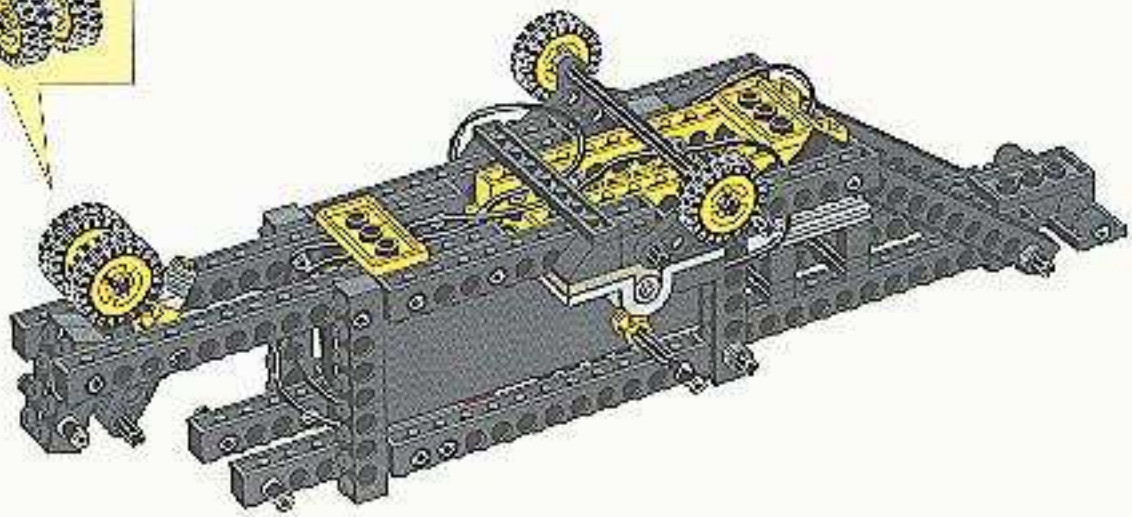

1

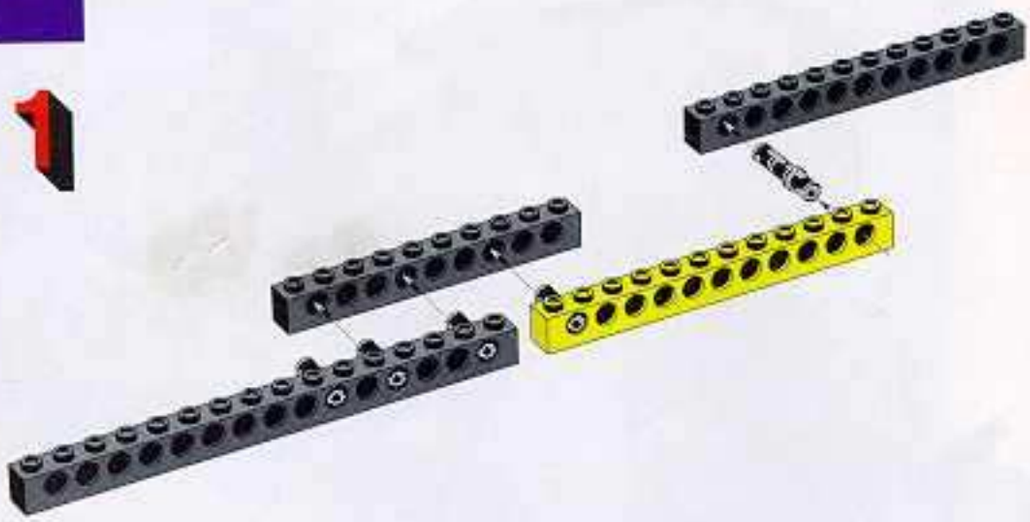

2

3

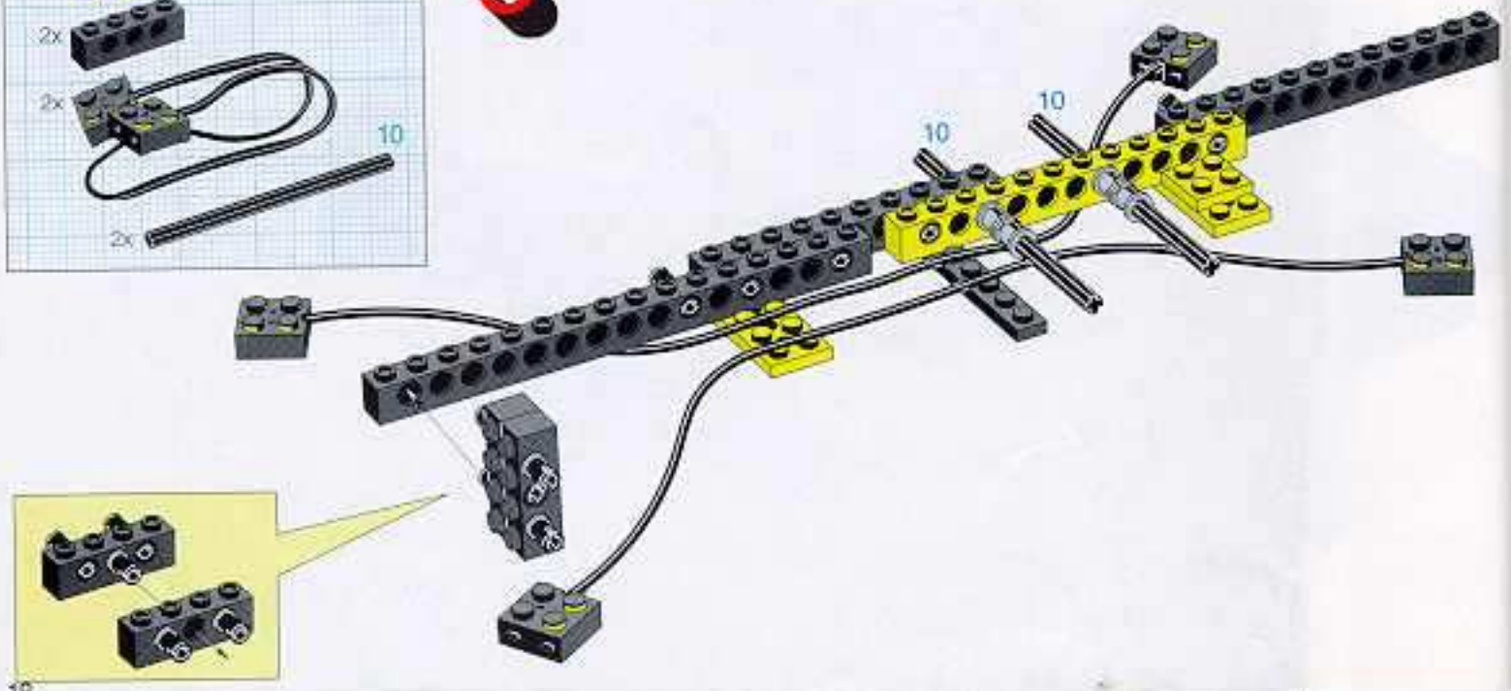

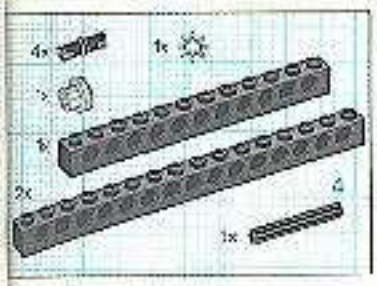

16

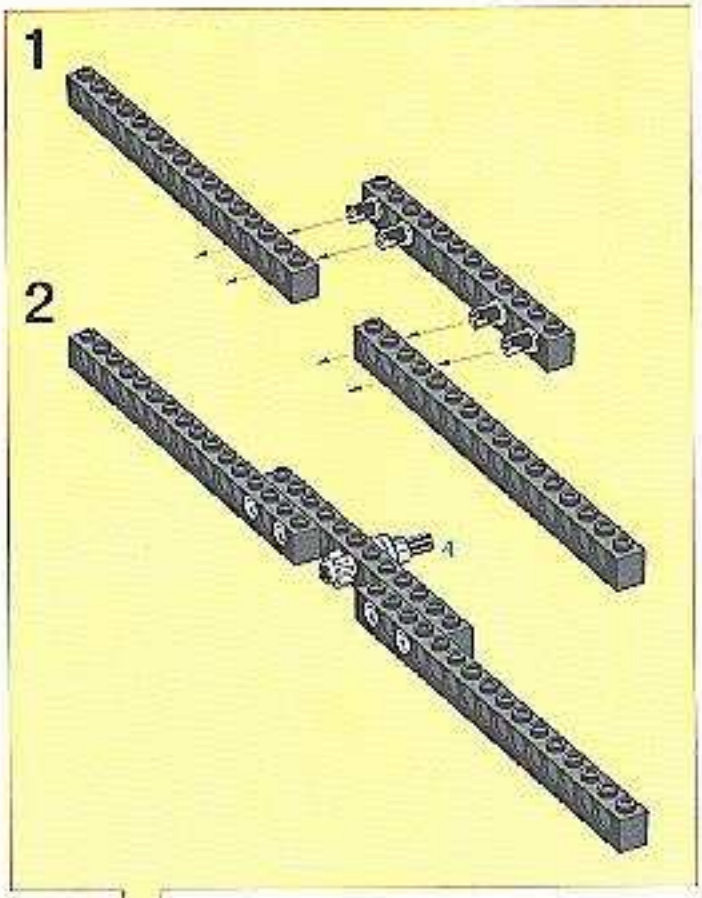

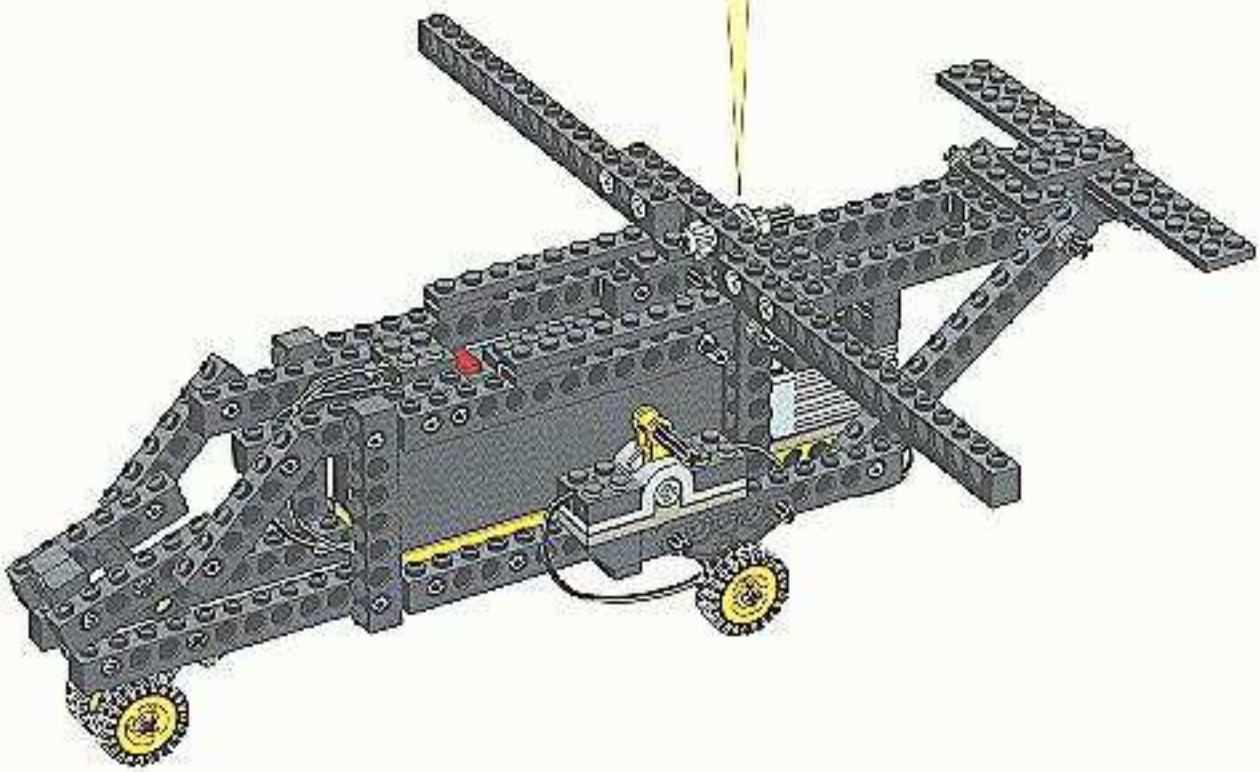

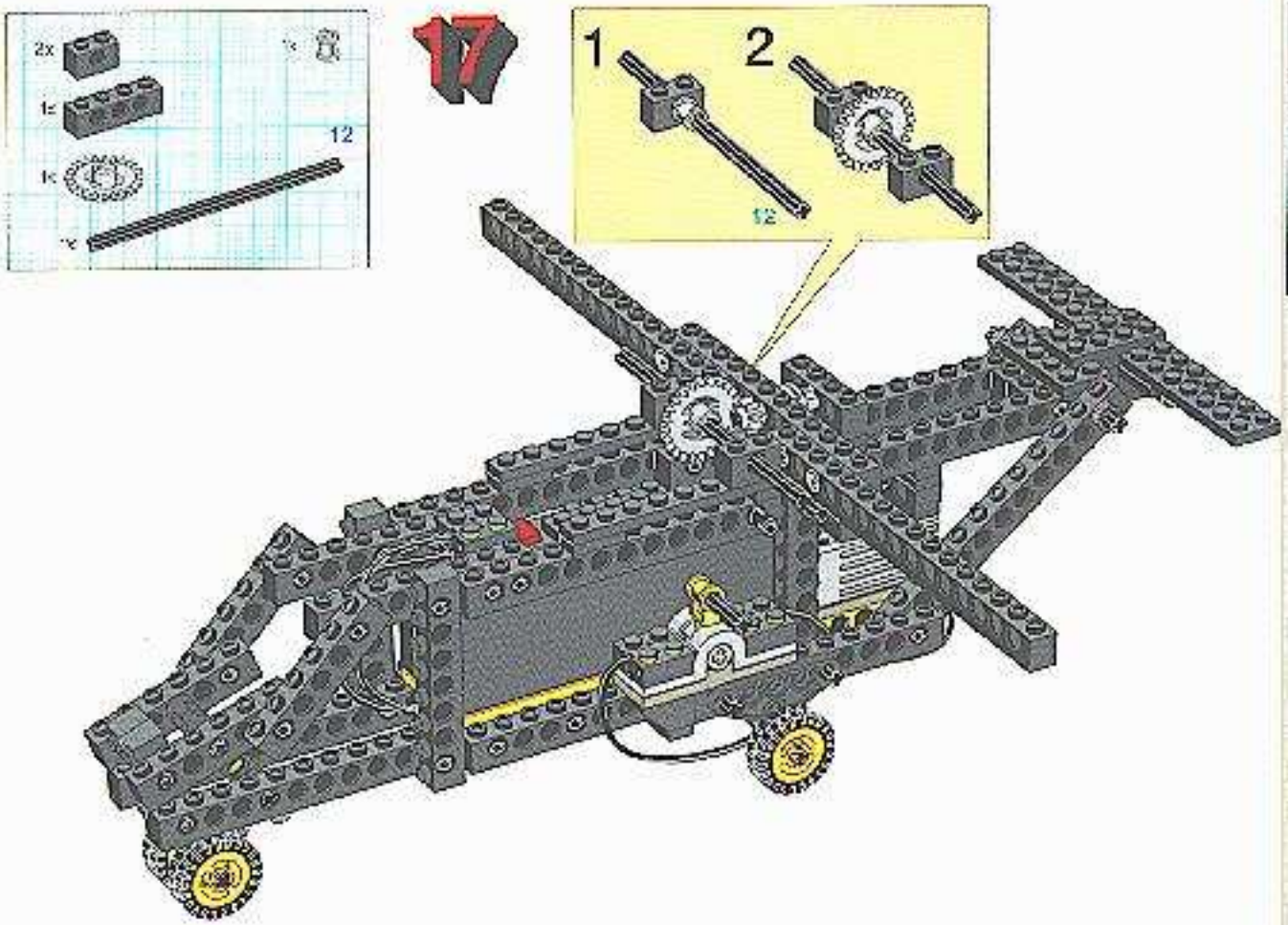
17
2x
1x
1x
1x
12
1
2
12

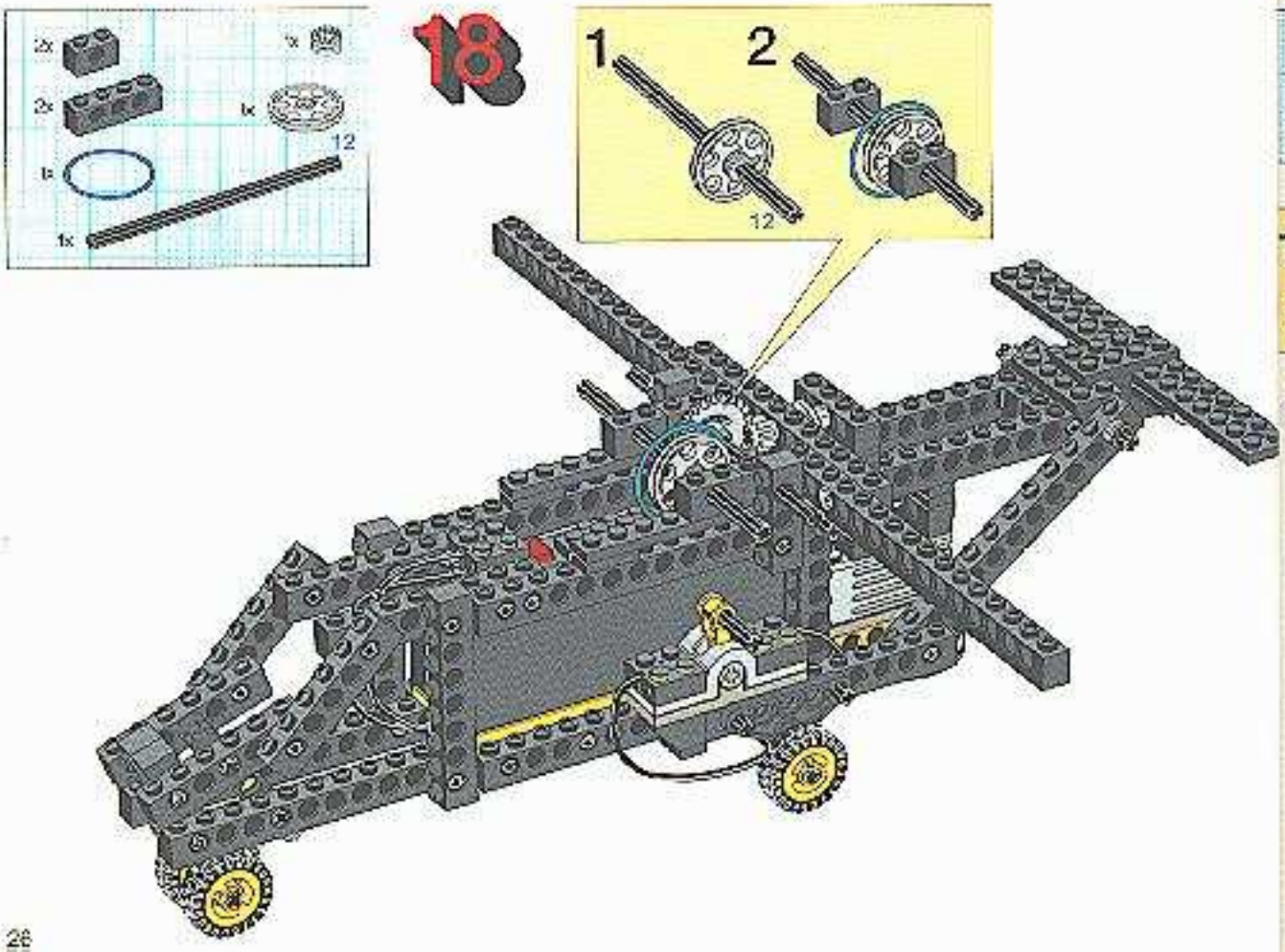
18
2x
2x
1x
1x
1x
12
1
2
12

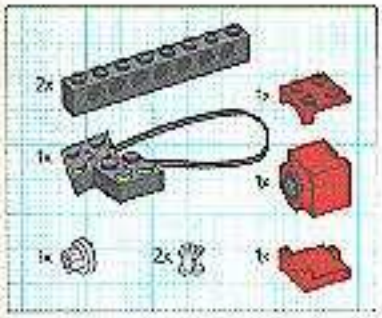

19

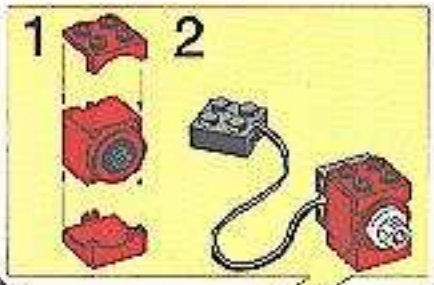

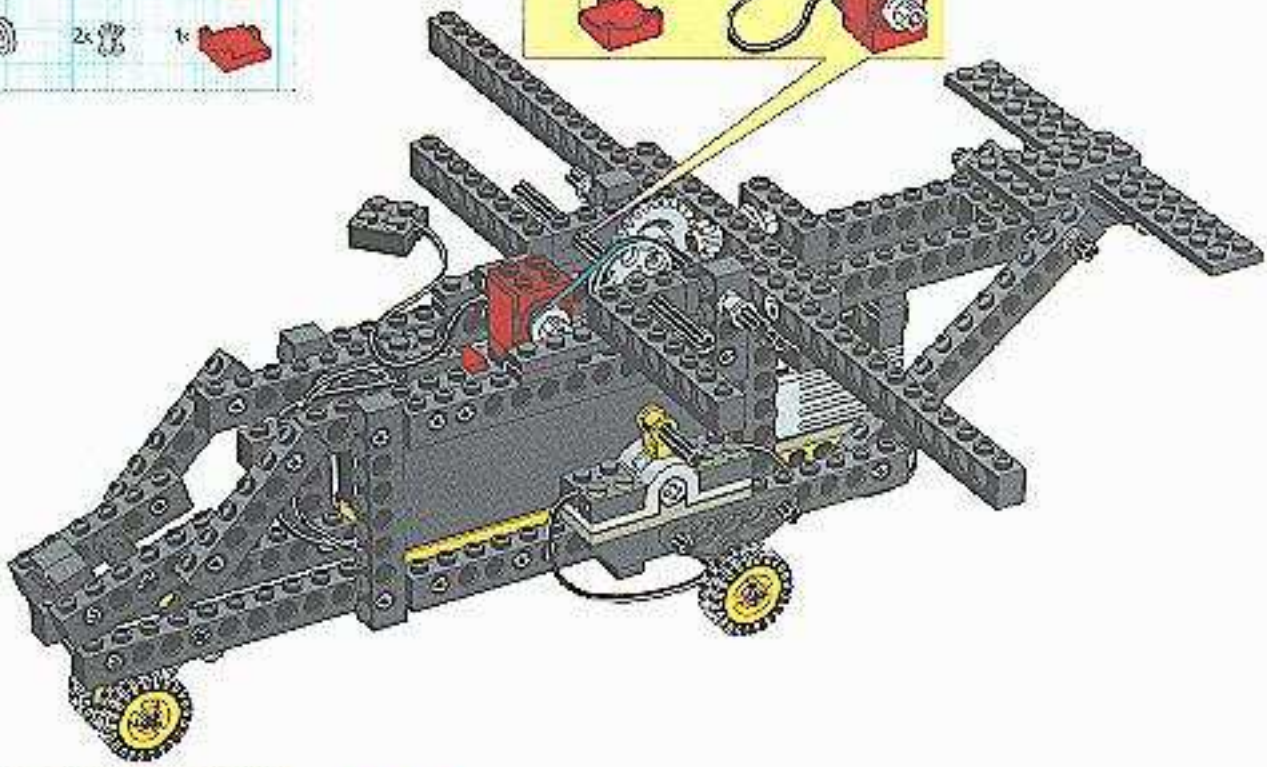

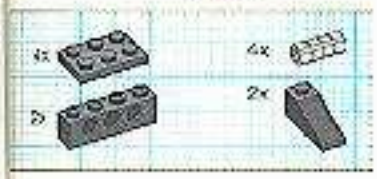

20

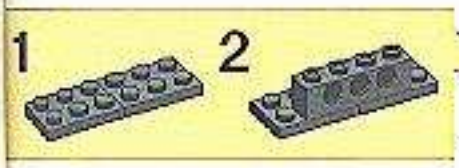

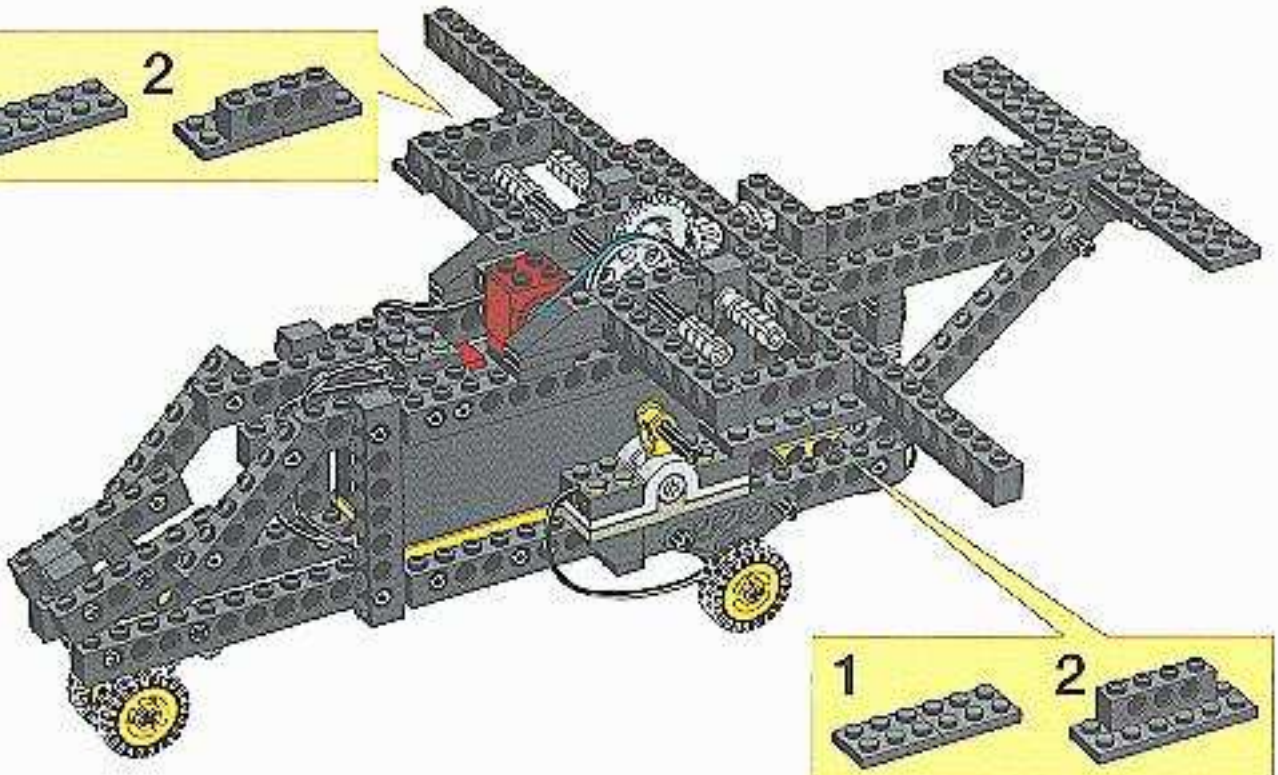

1x
2x
2x
2x
2x
2x
2x
4x
2x
2x
2x
4
8
12

21

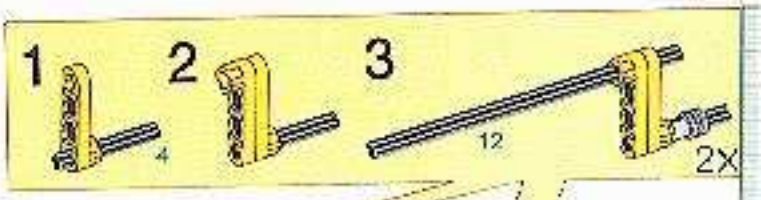
1
2
3
4
12
2X

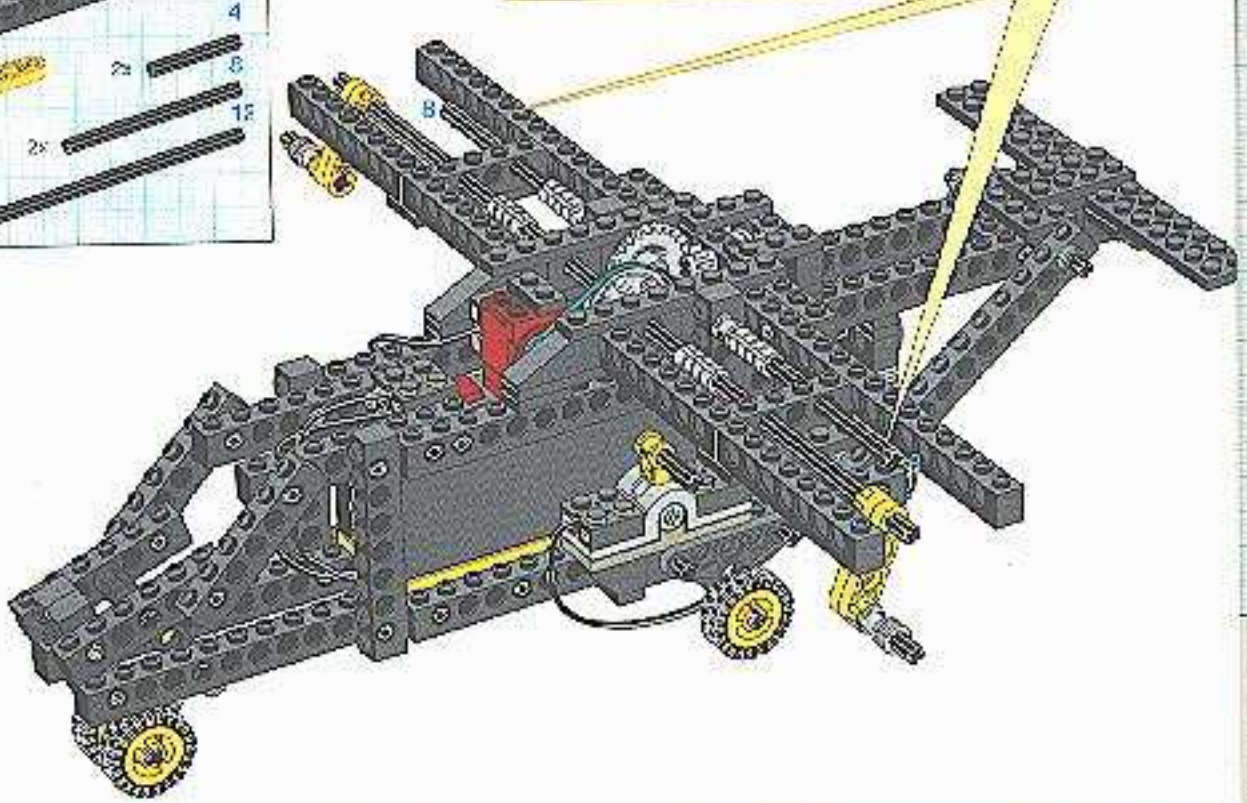
8

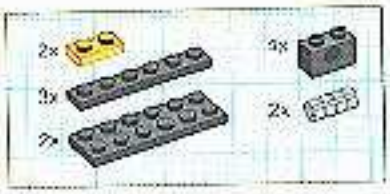
2x
3x
2x
4x
2x

22

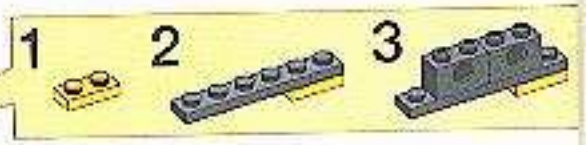
1
2
3

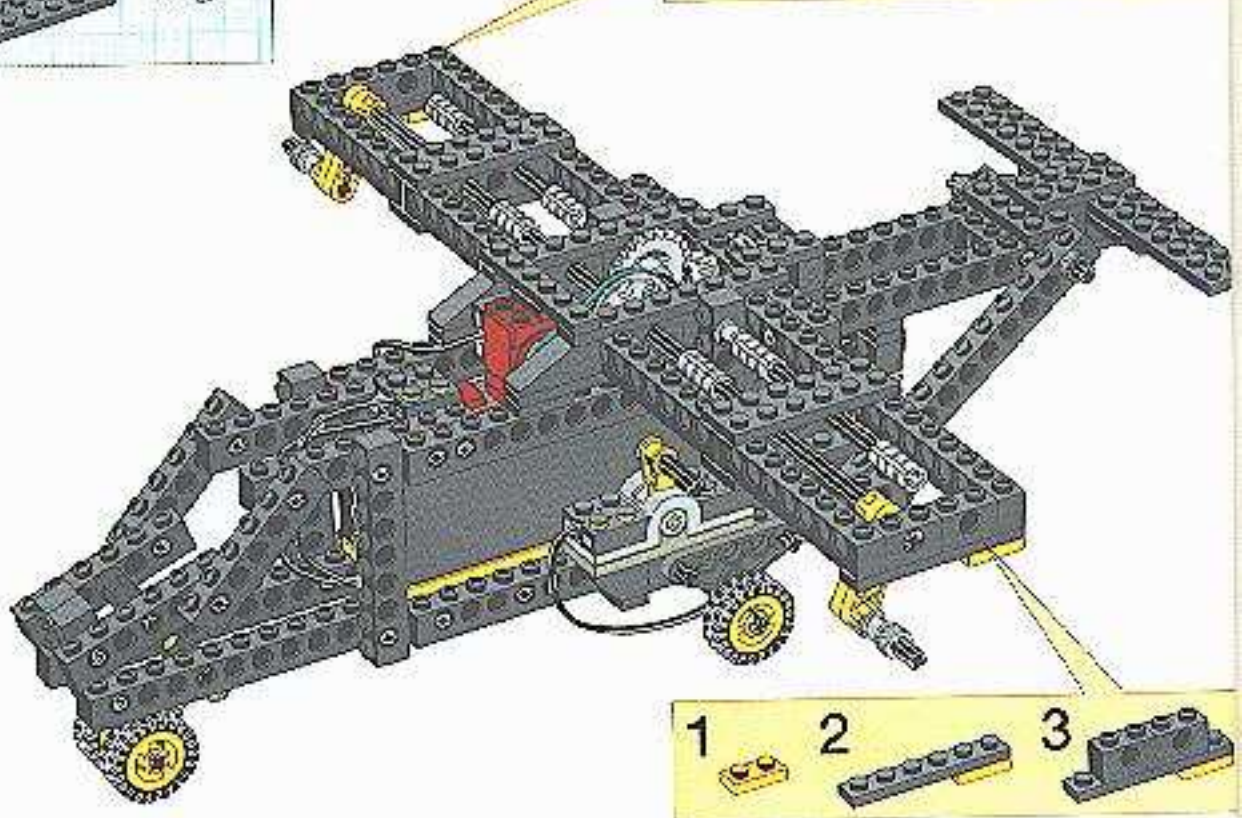

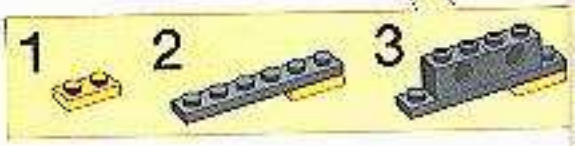
1
2
3

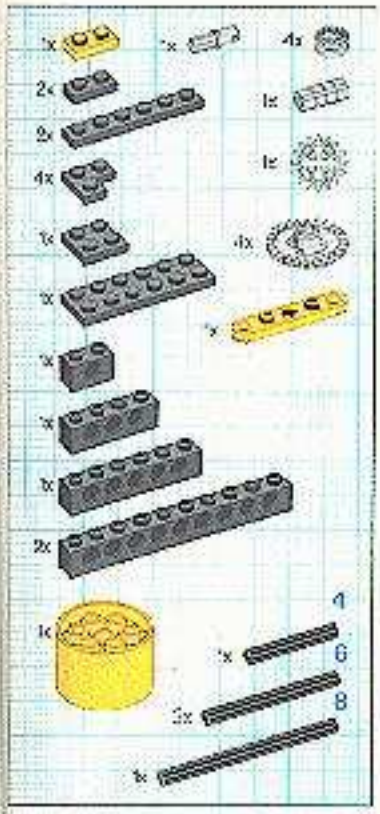
1x
1x
4x
2x
1x
2x
1x
4x
1x
4x
1x
1x
1x
1x
2x
1x
4
1x
6
2x
8
1x

23

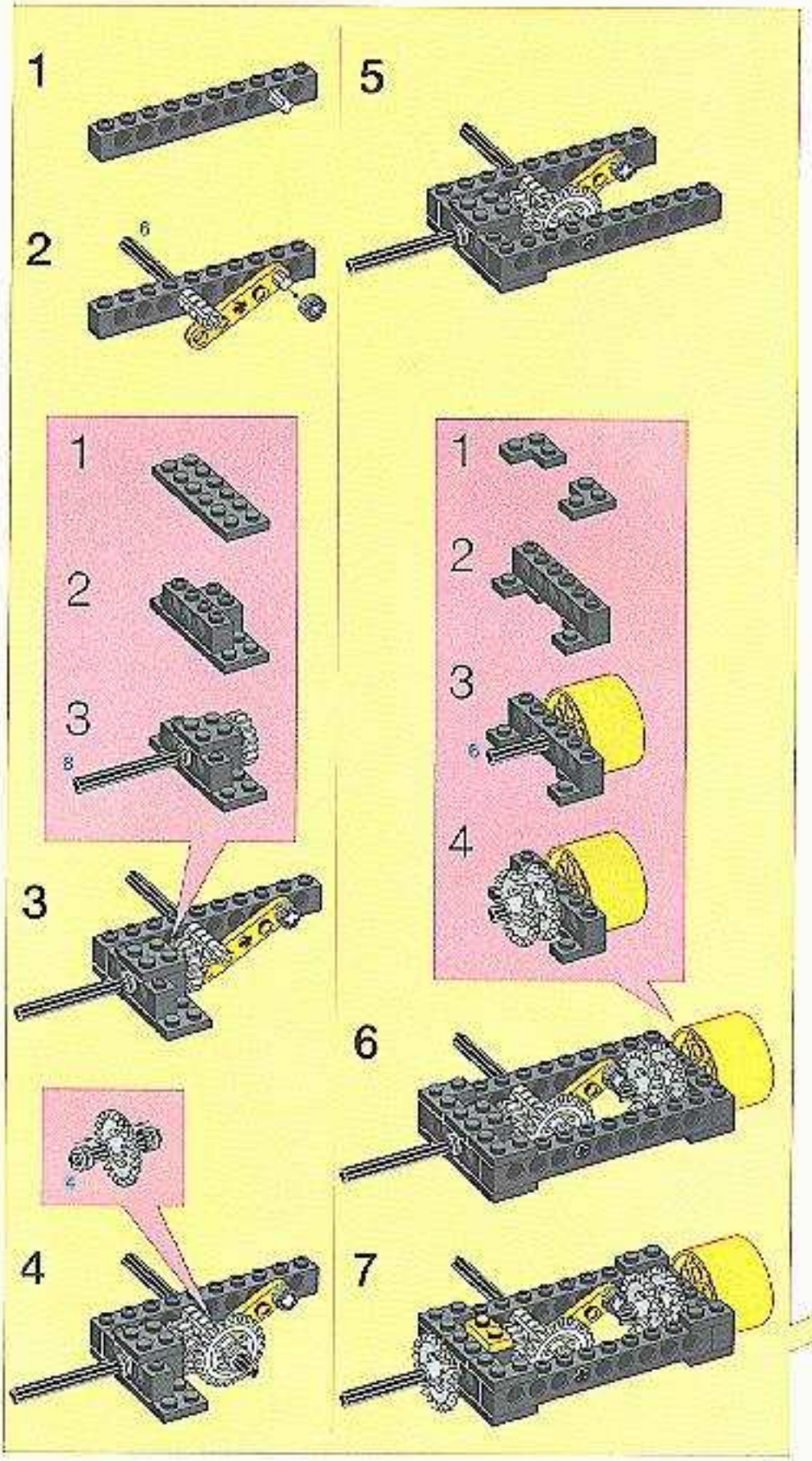
1
2
6
3
1
2
3
8
4
5
1
2
3
6
4
6
4
7

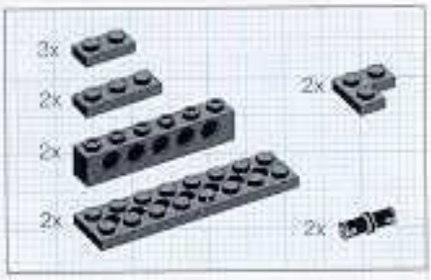

14

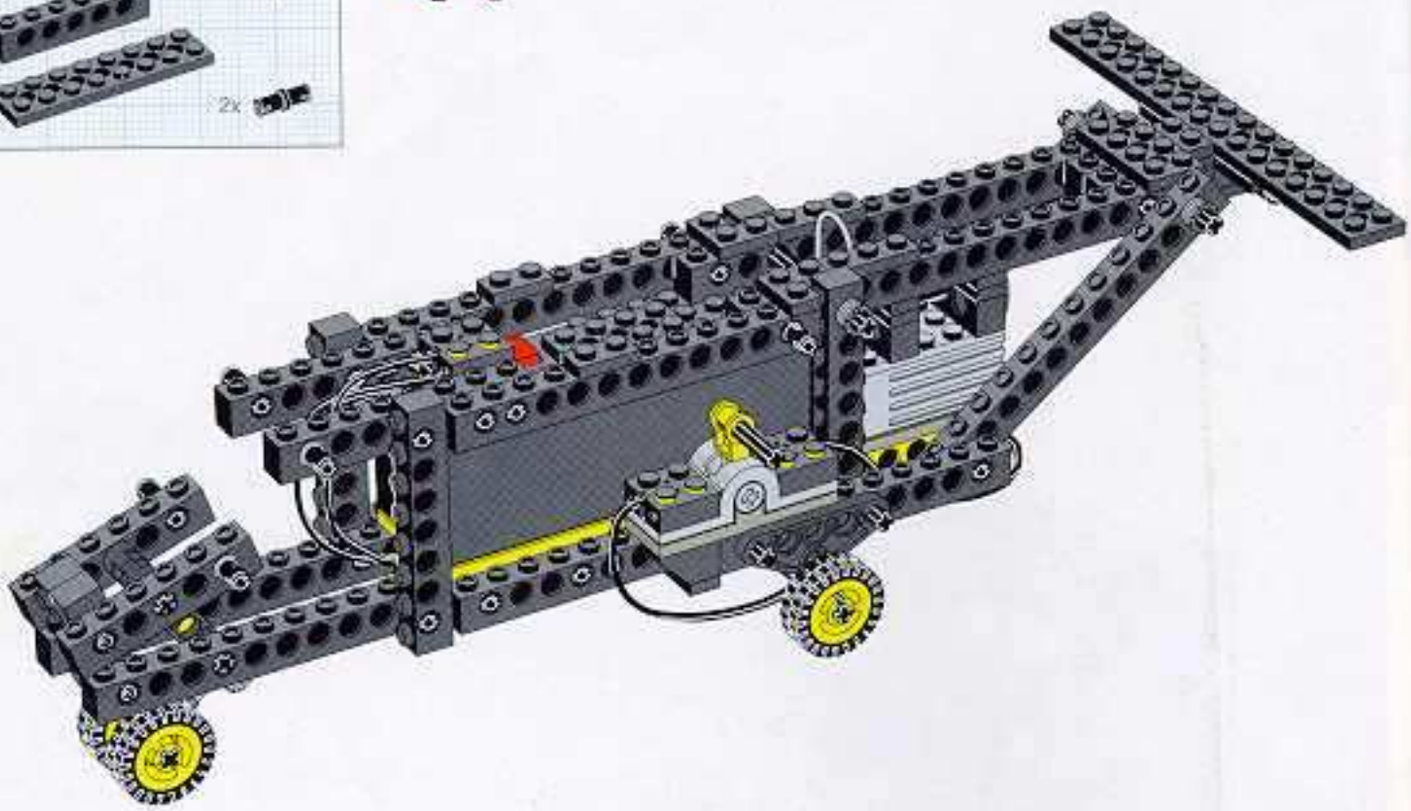

15

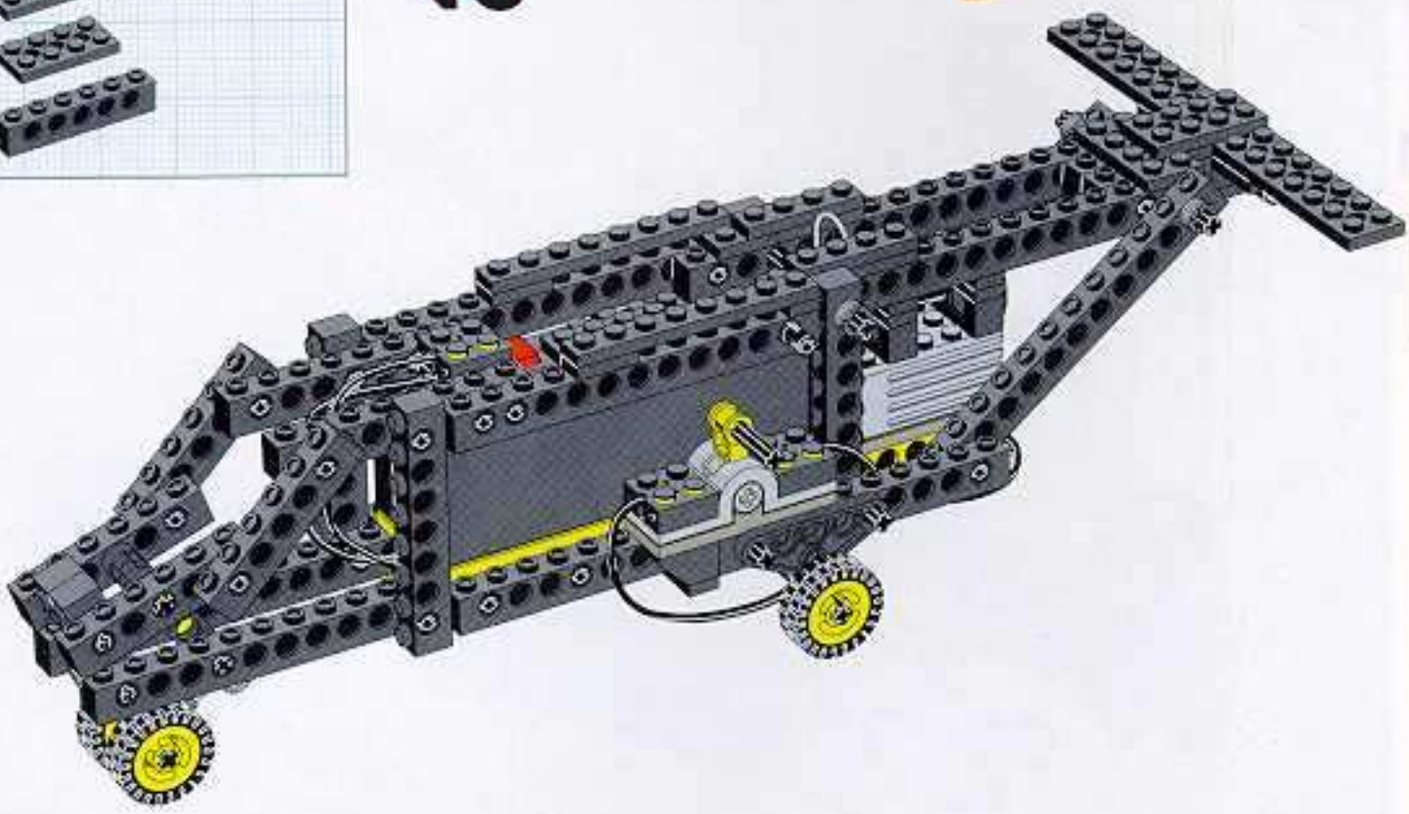

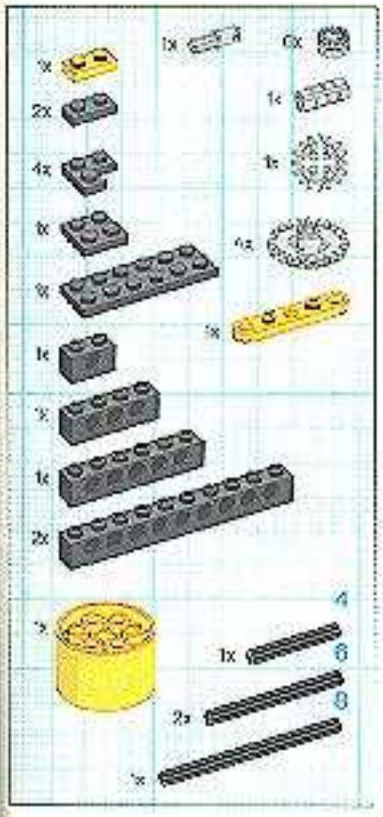

24

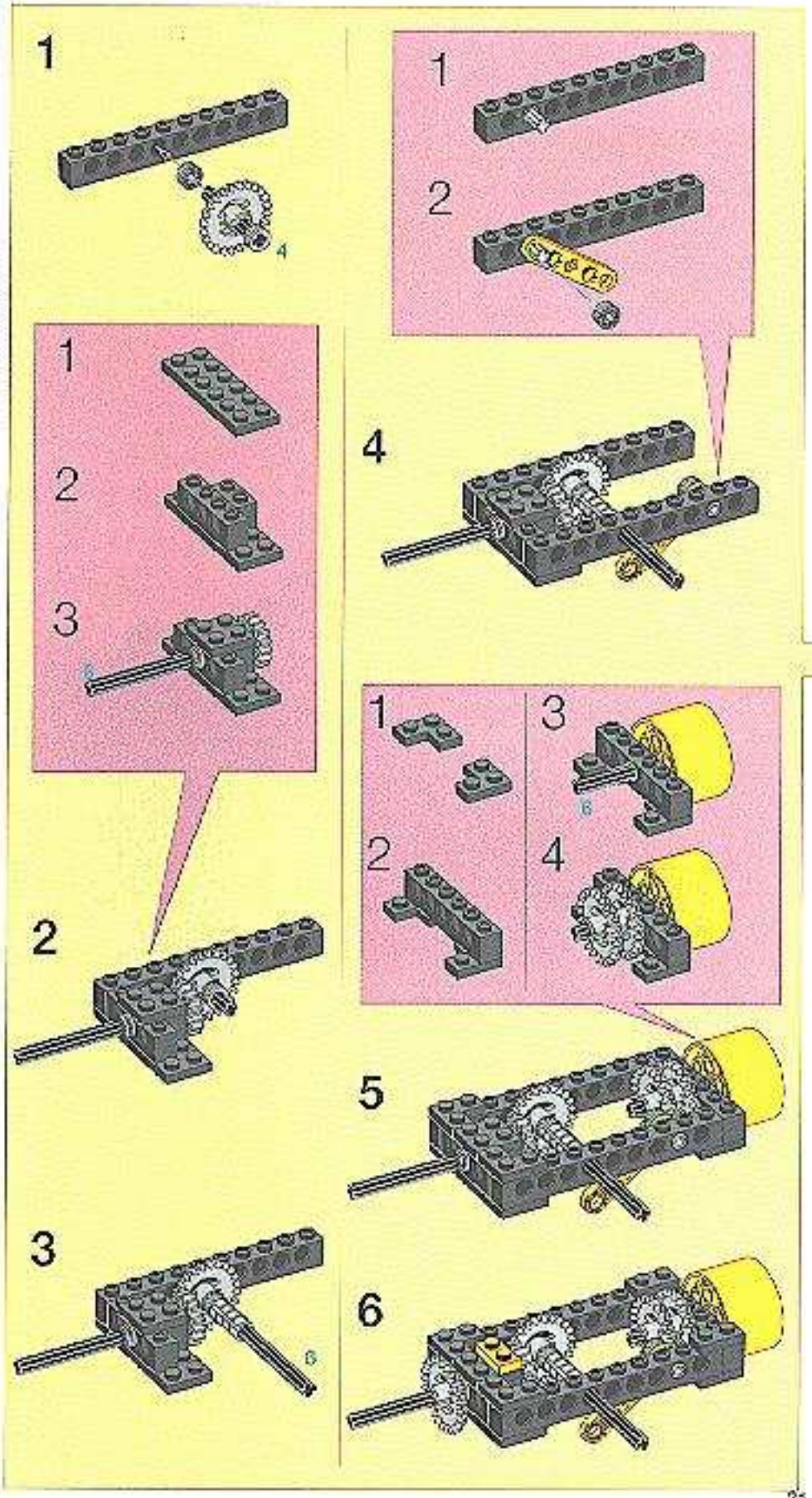

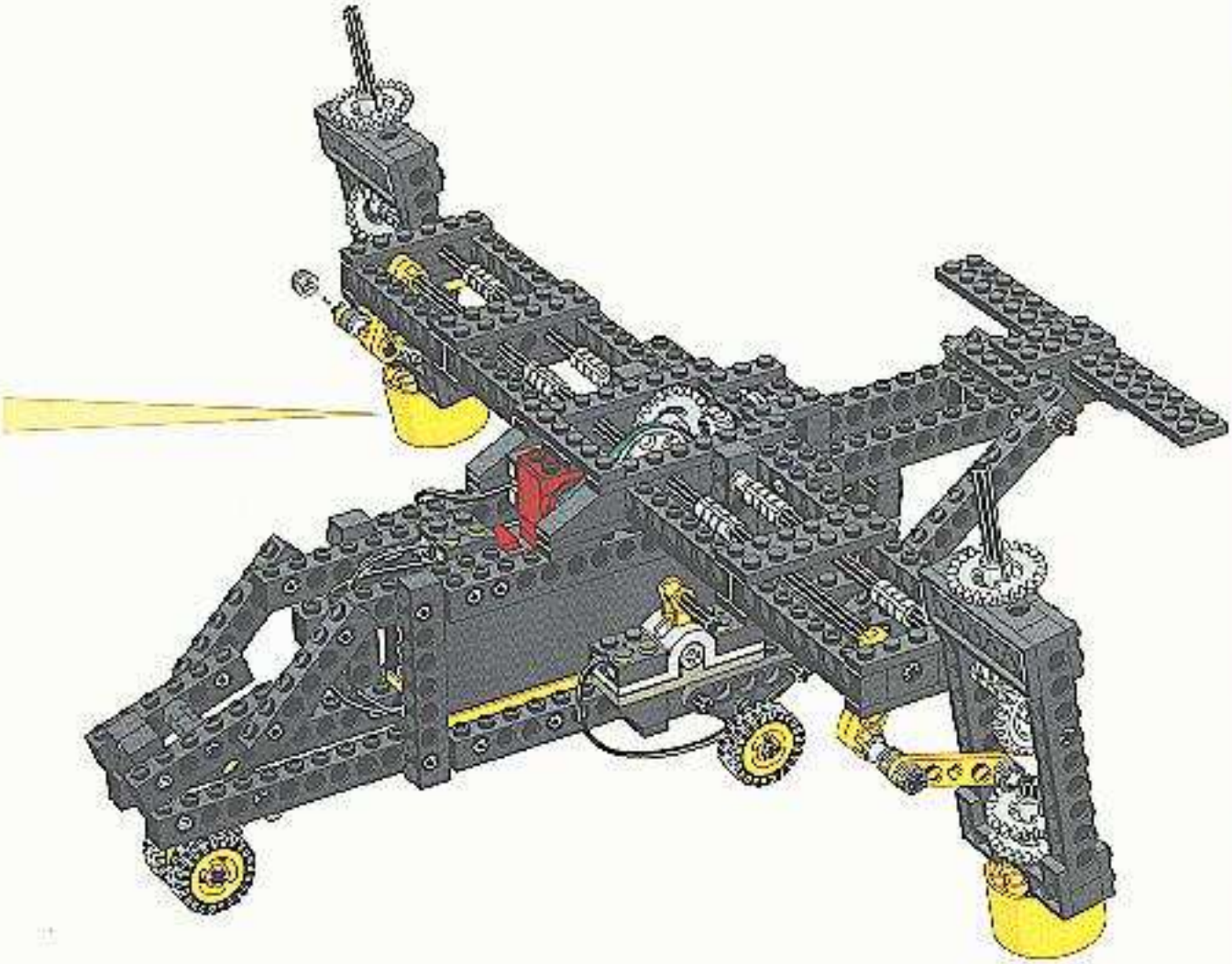

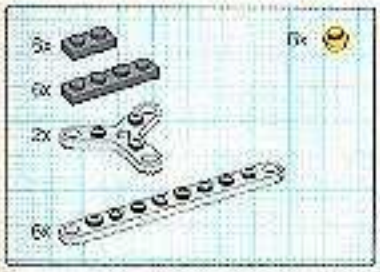

25

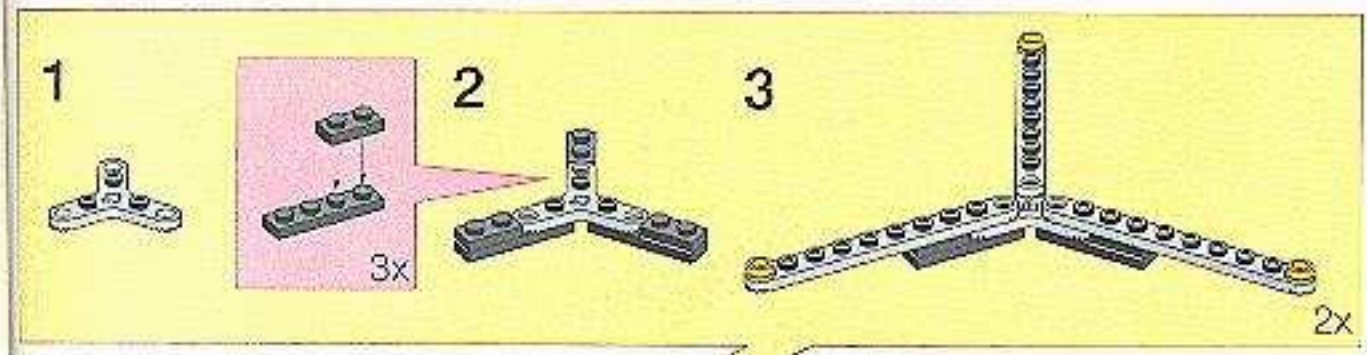

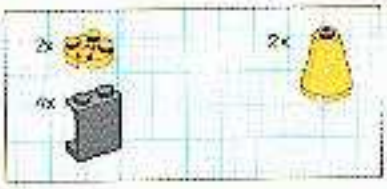

26

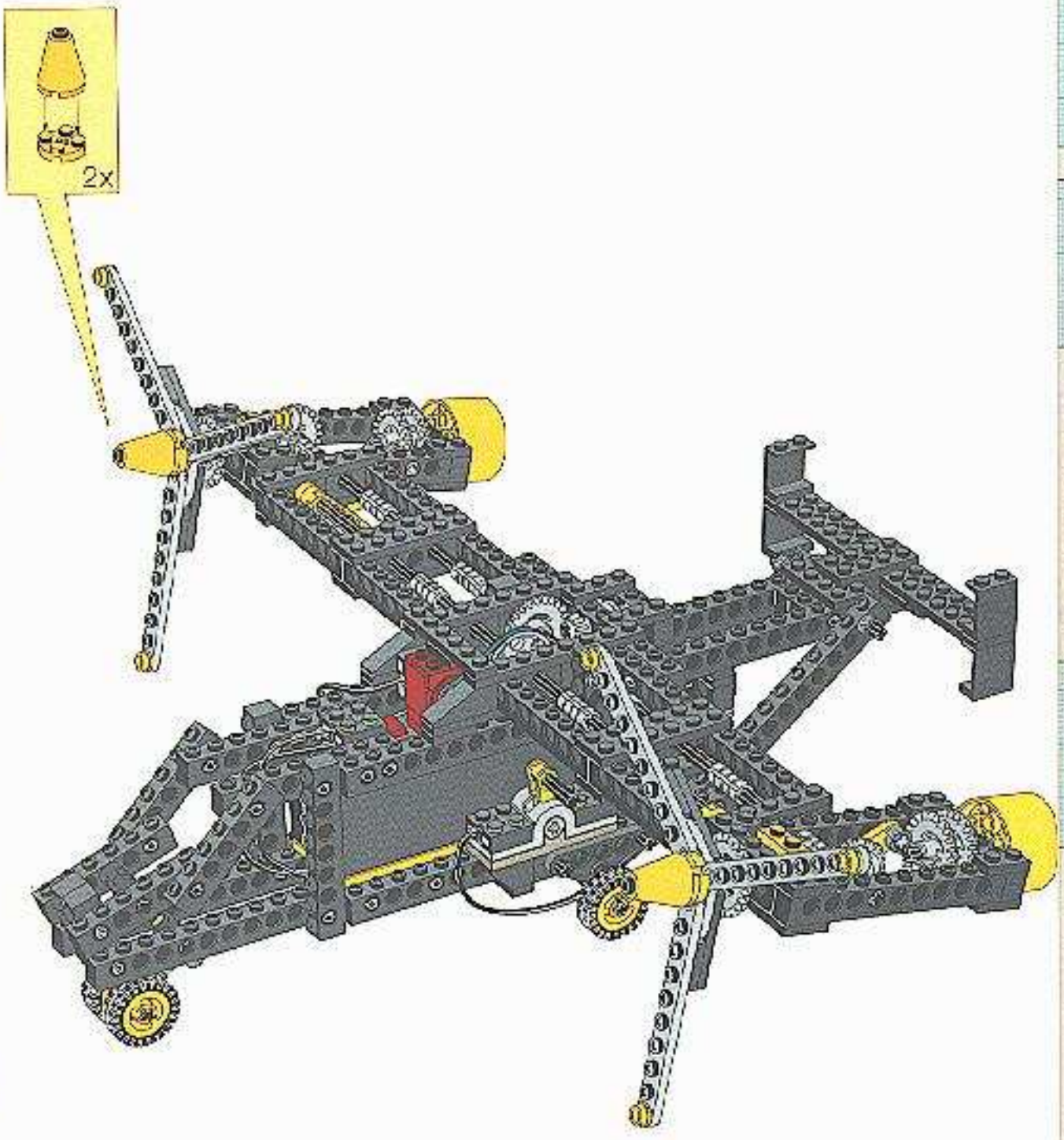

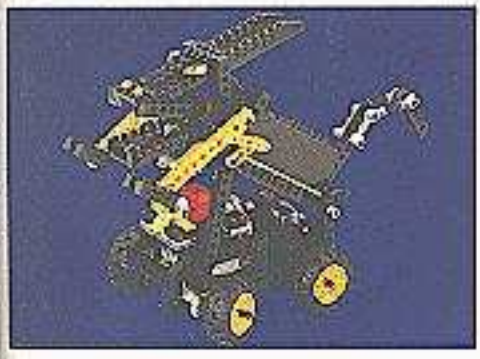

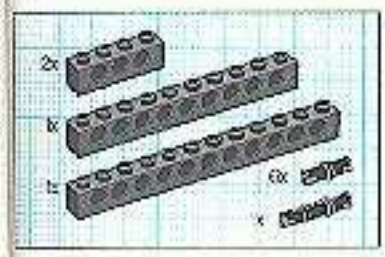

1

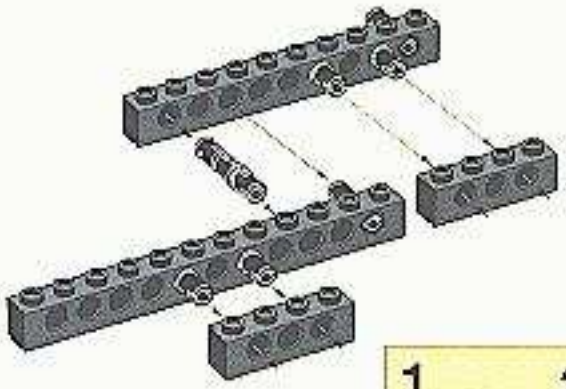

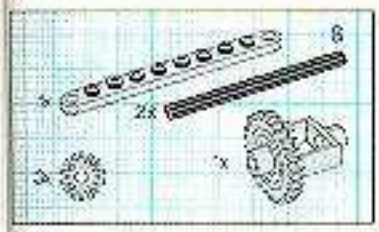

2

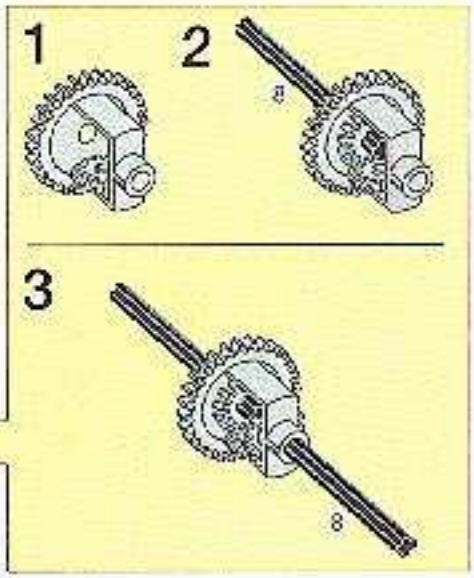

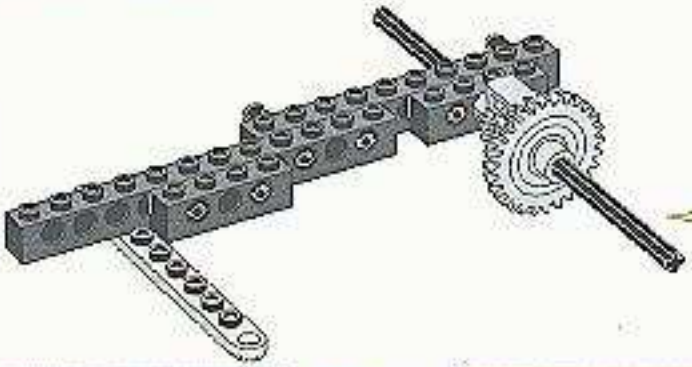

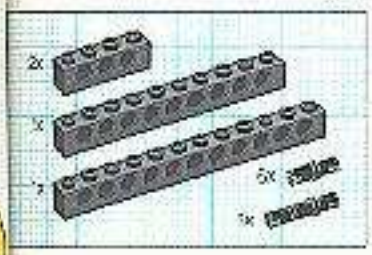

3

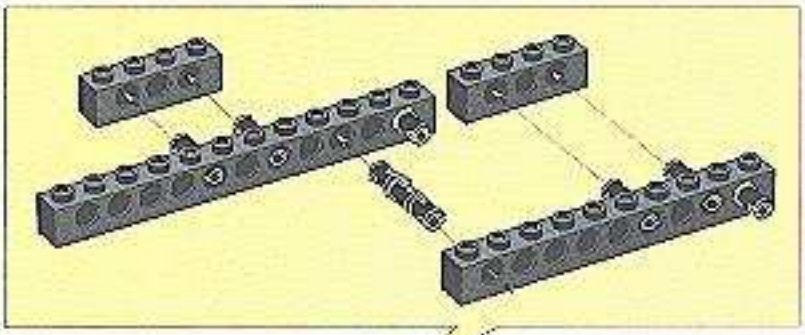

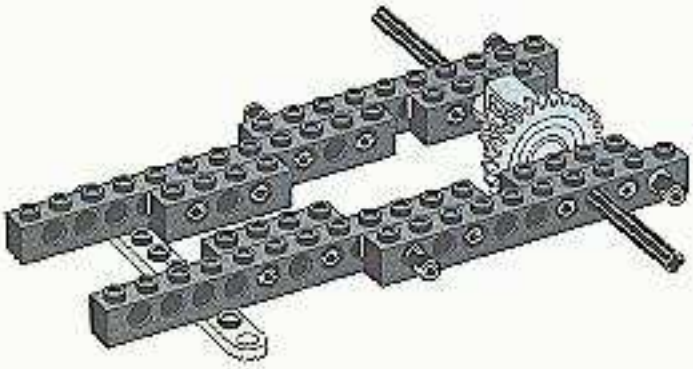

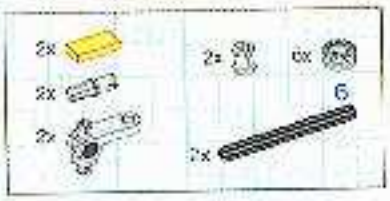

4

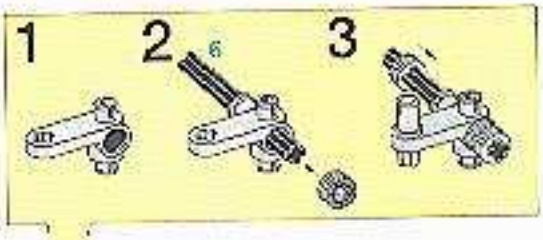

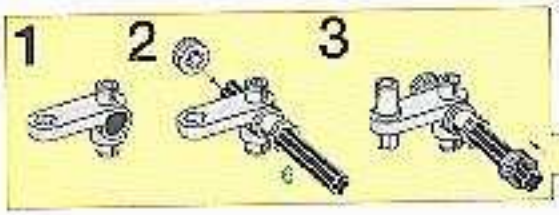

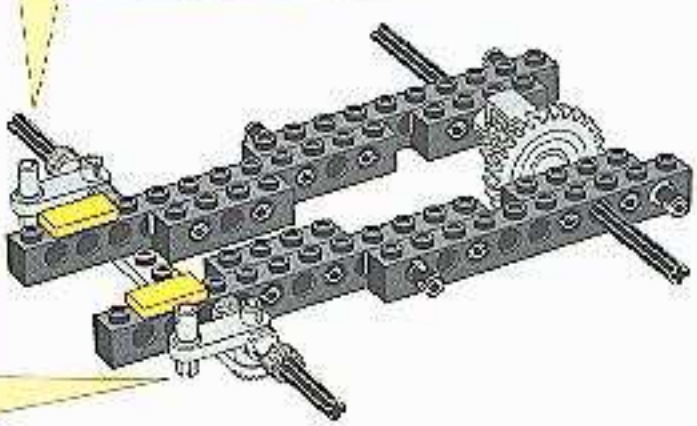

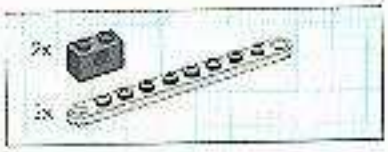

5

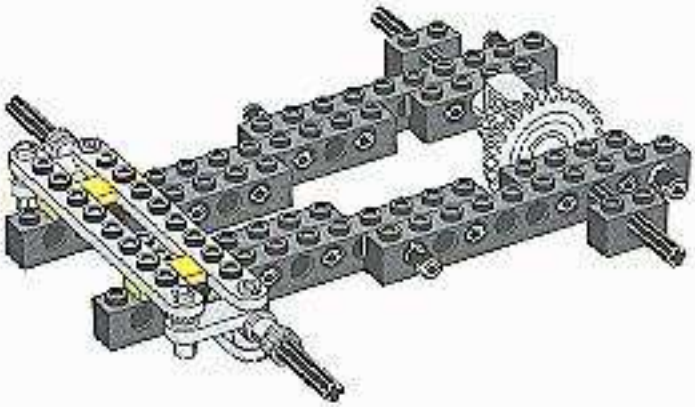

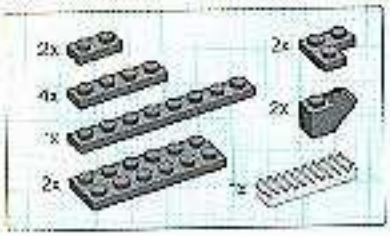

6

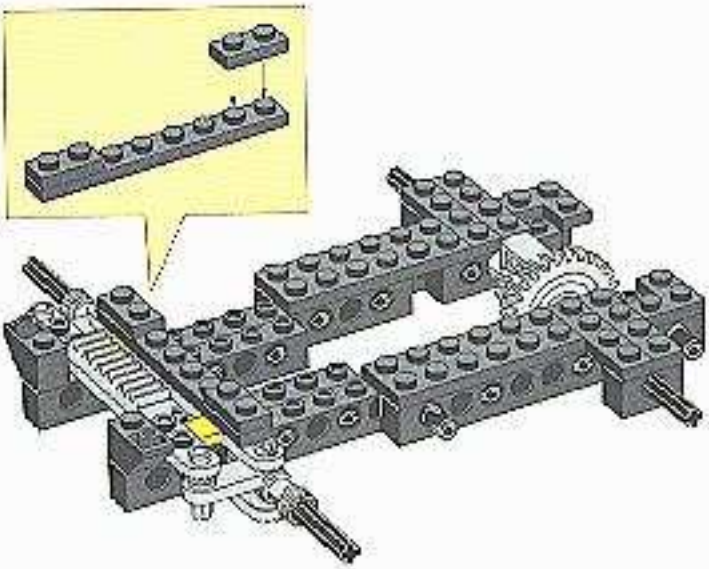

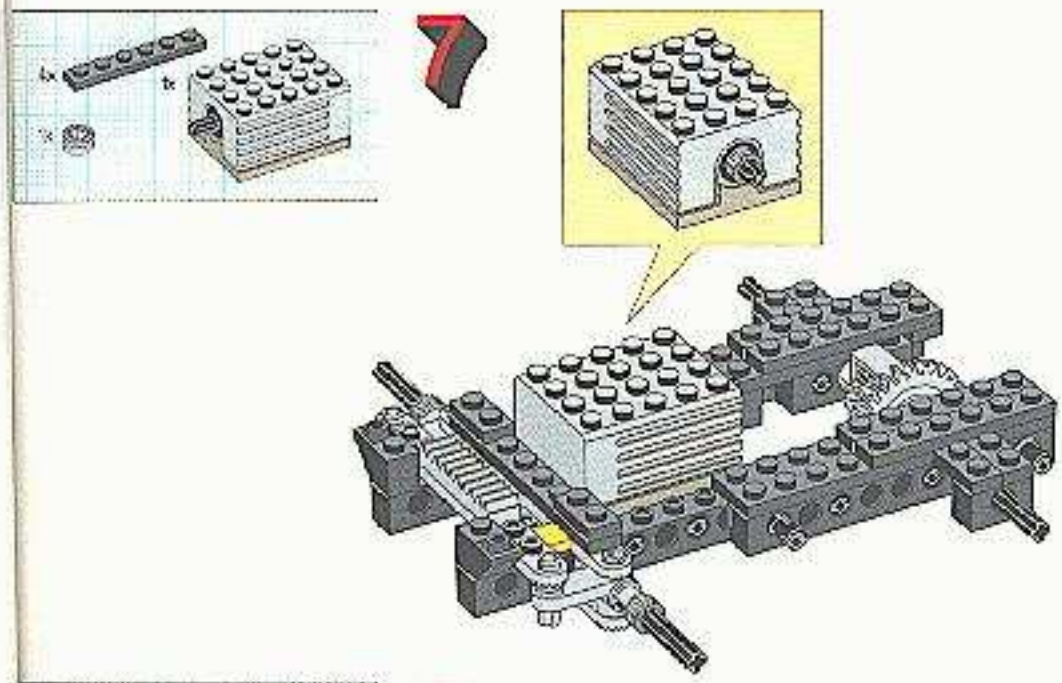
7

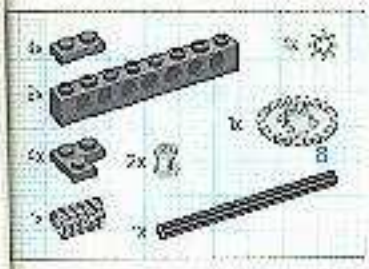
8

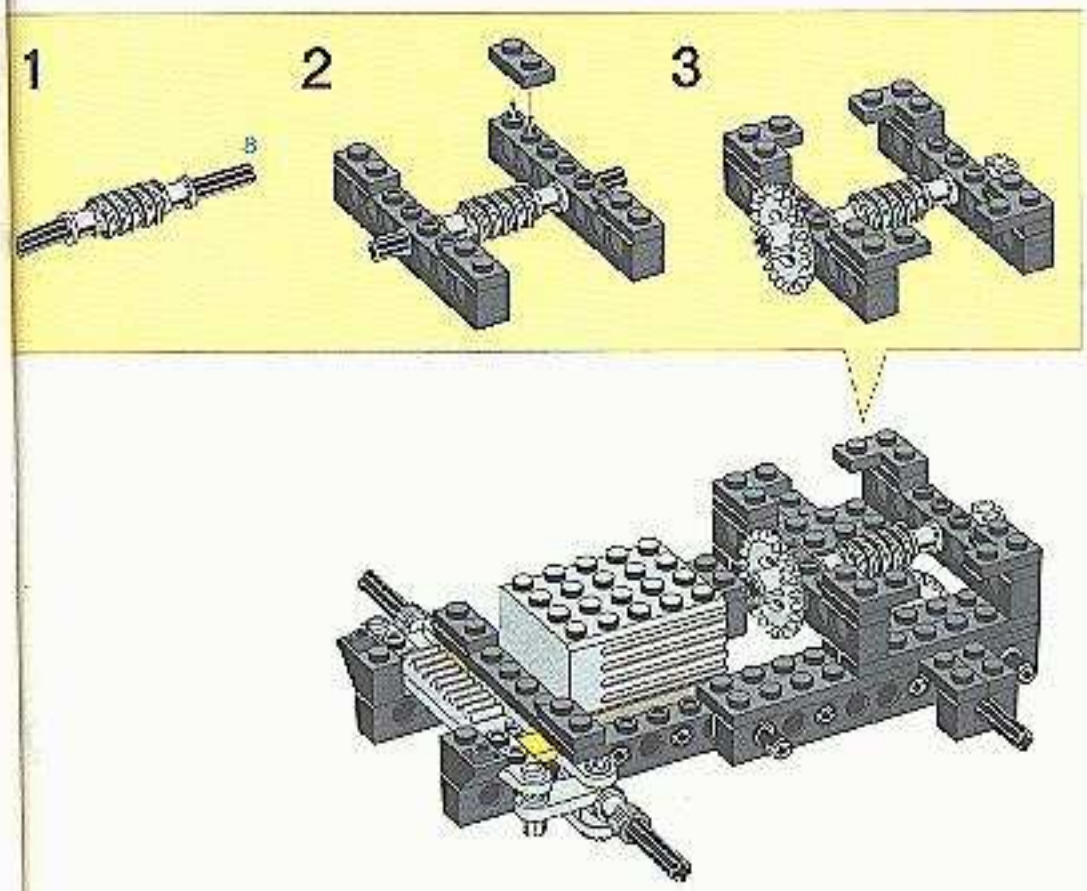
1
2
3

9

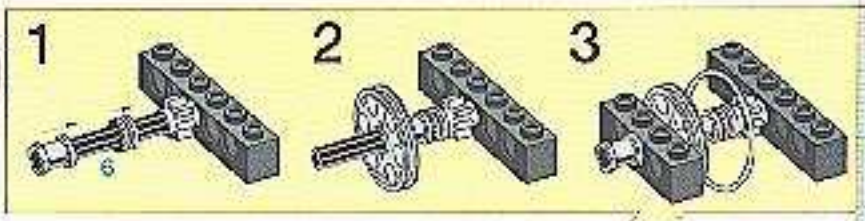

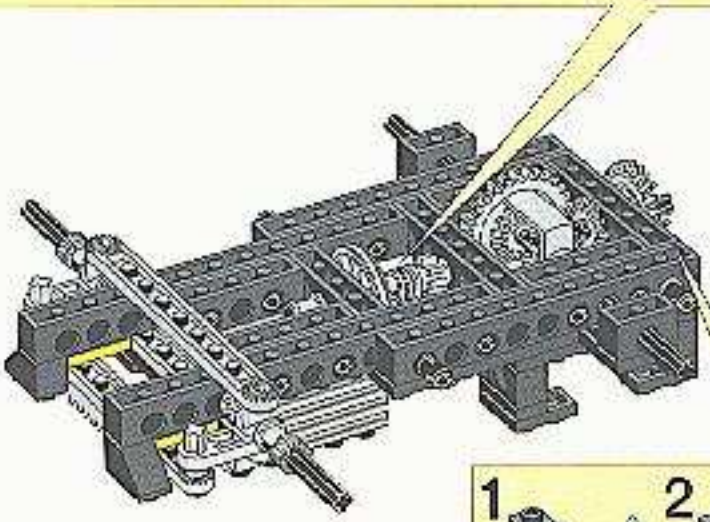

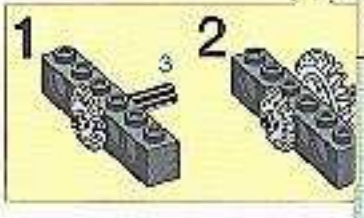

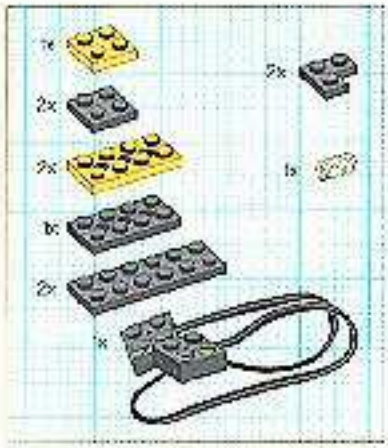

10

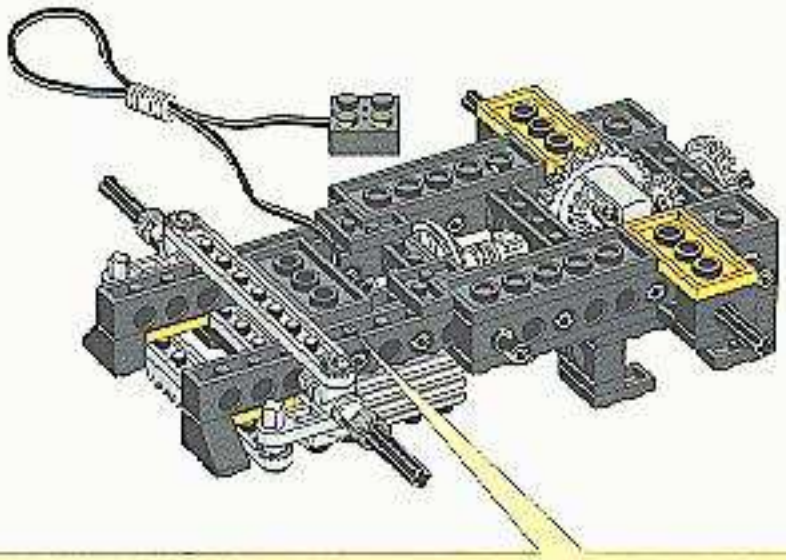

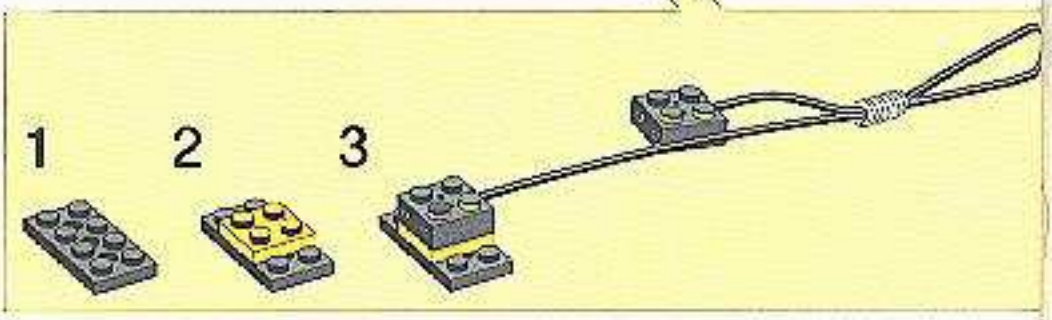

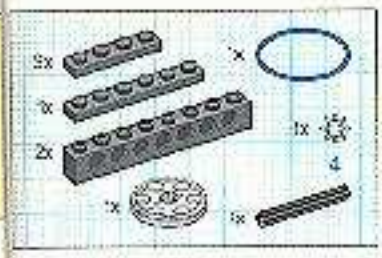
5x
1x
2x
1x
1x
1x
4

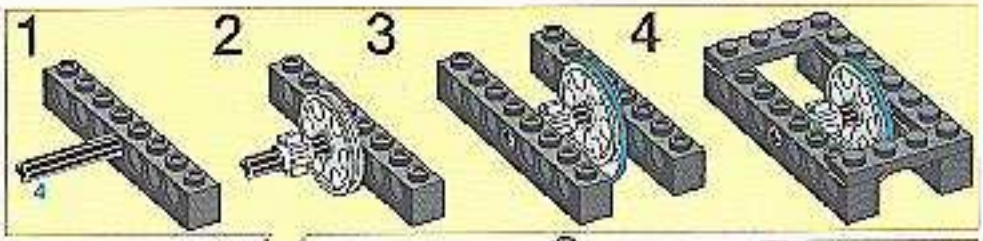
1
2
3
4
4

11

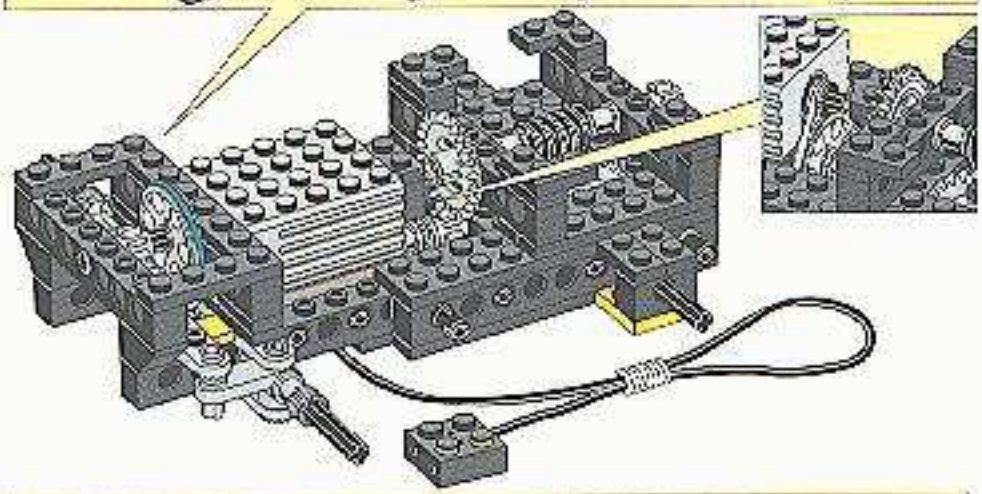

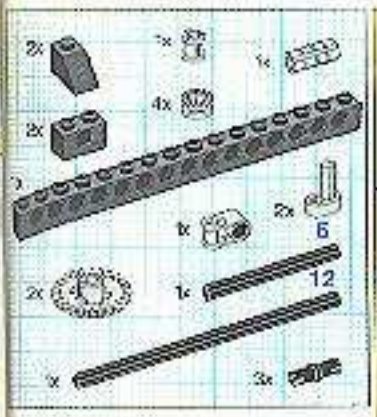
2x
1x
1x
4x
2x
1x
2x
6
2x
1x
12
1x
3x

12

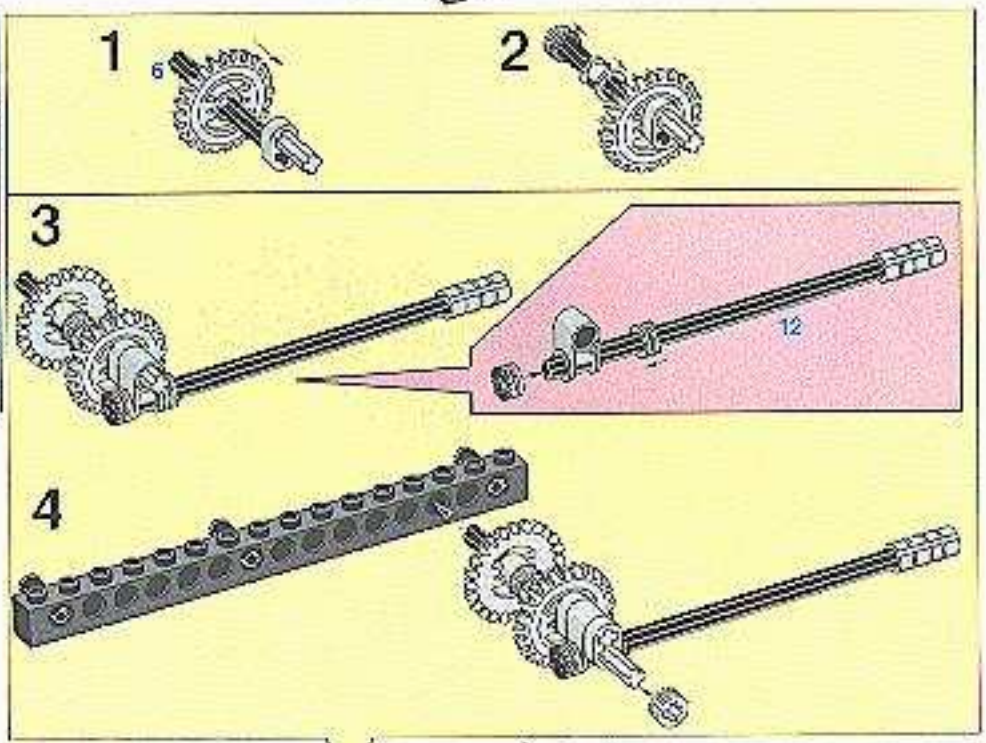
1
6
2
3
12
4

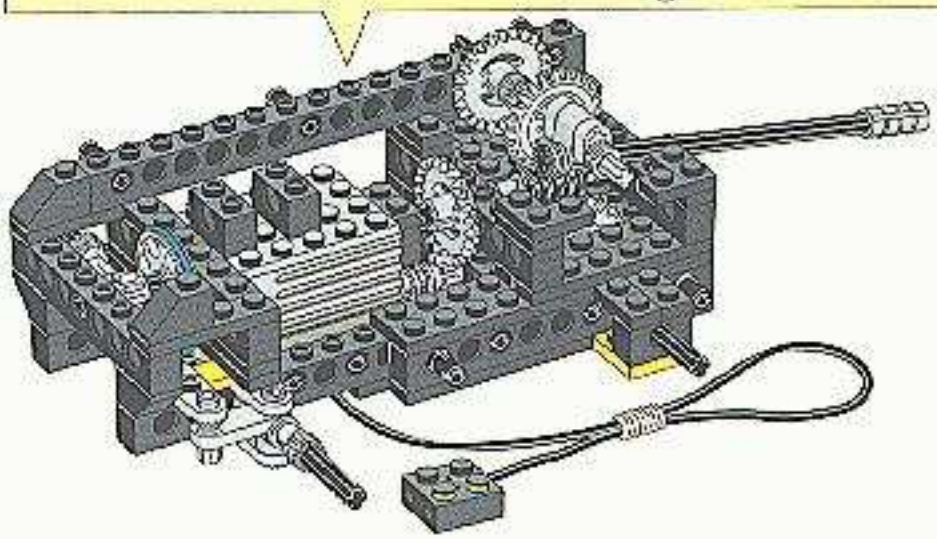

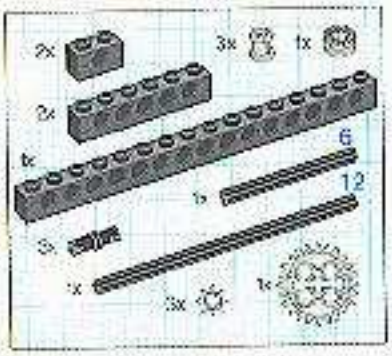
2x
3x
1x
2x
6
1x
1x
12
3x
1x
3x
1x

13

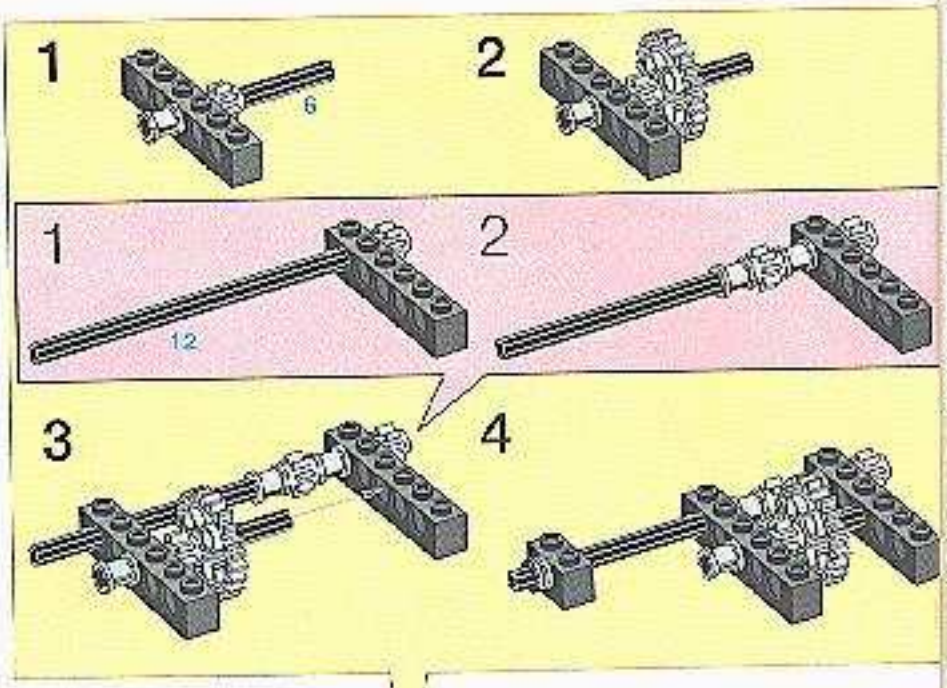
1
6
2
1
12
2
3
4

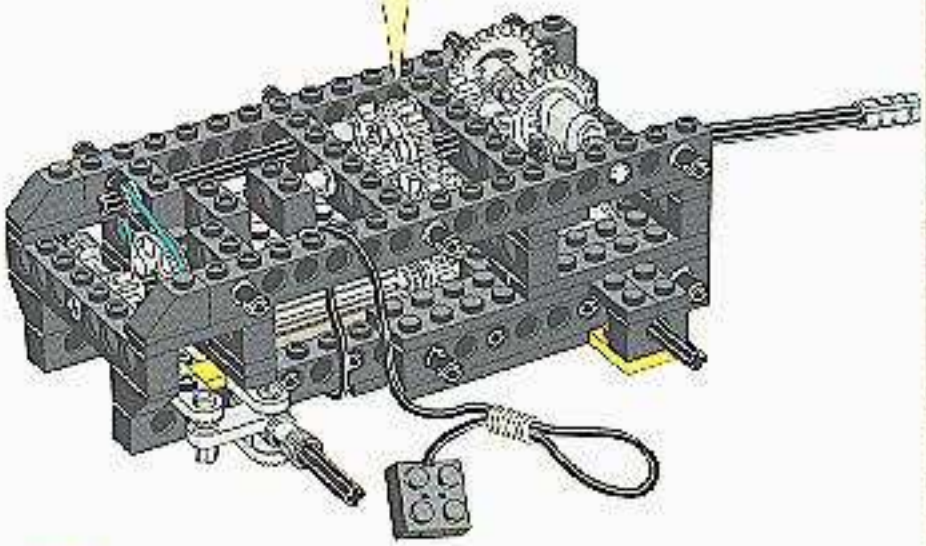

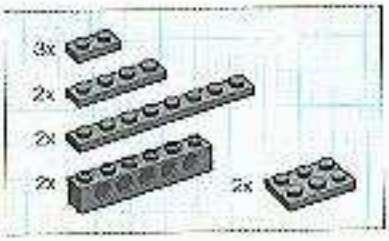
3x
2x
2x
2x
2x

14

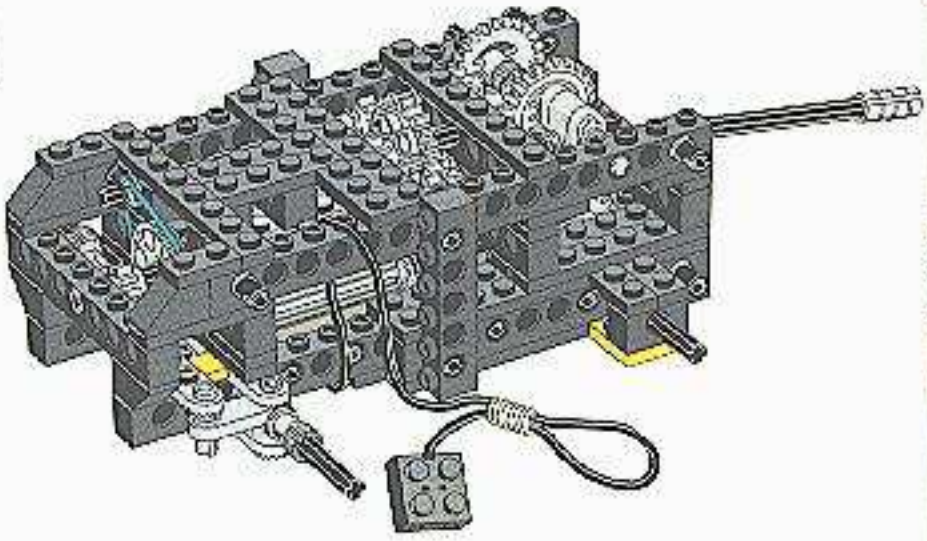

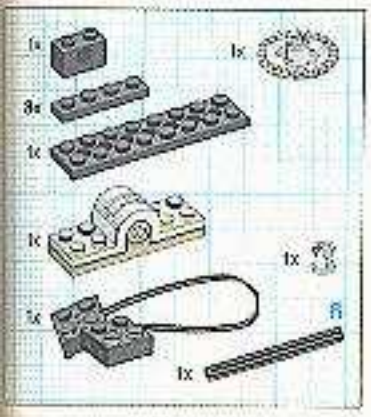

15

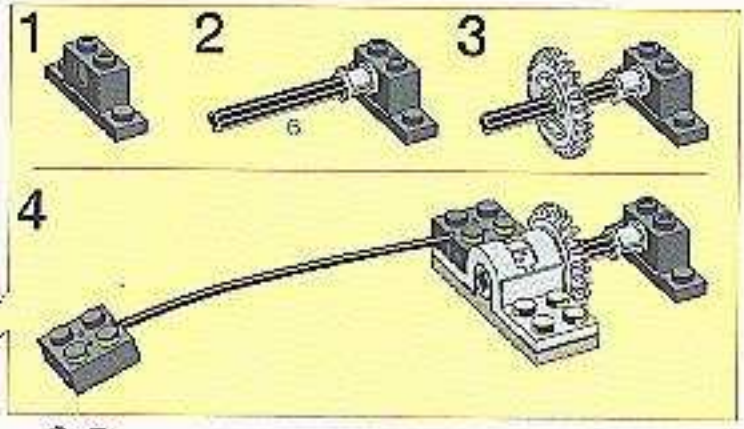

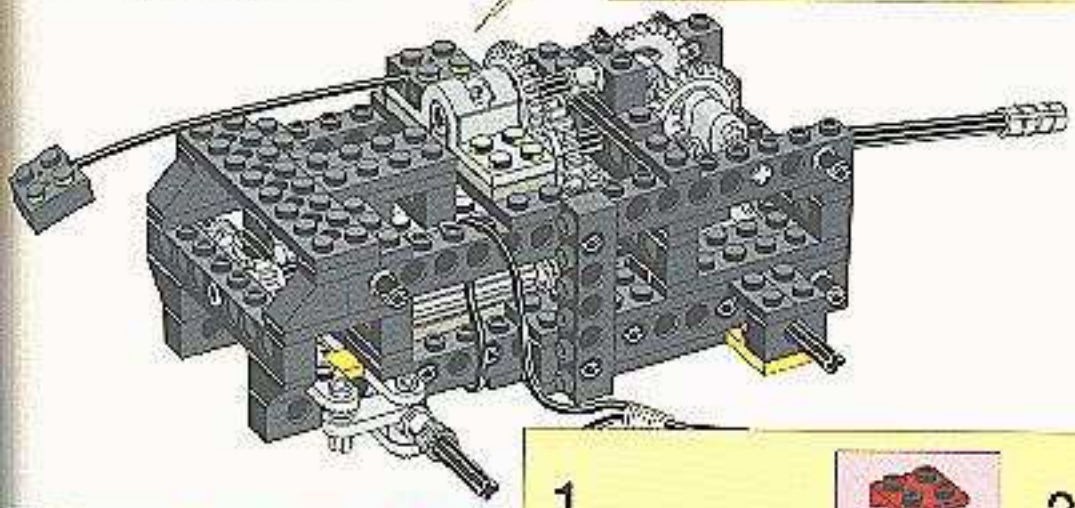

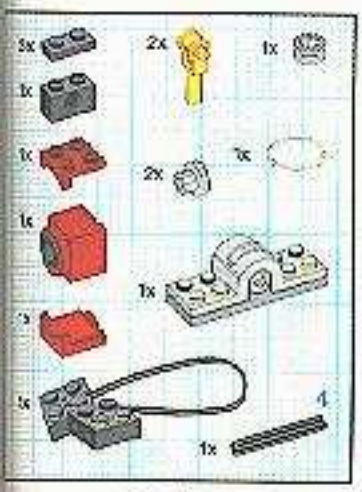

16

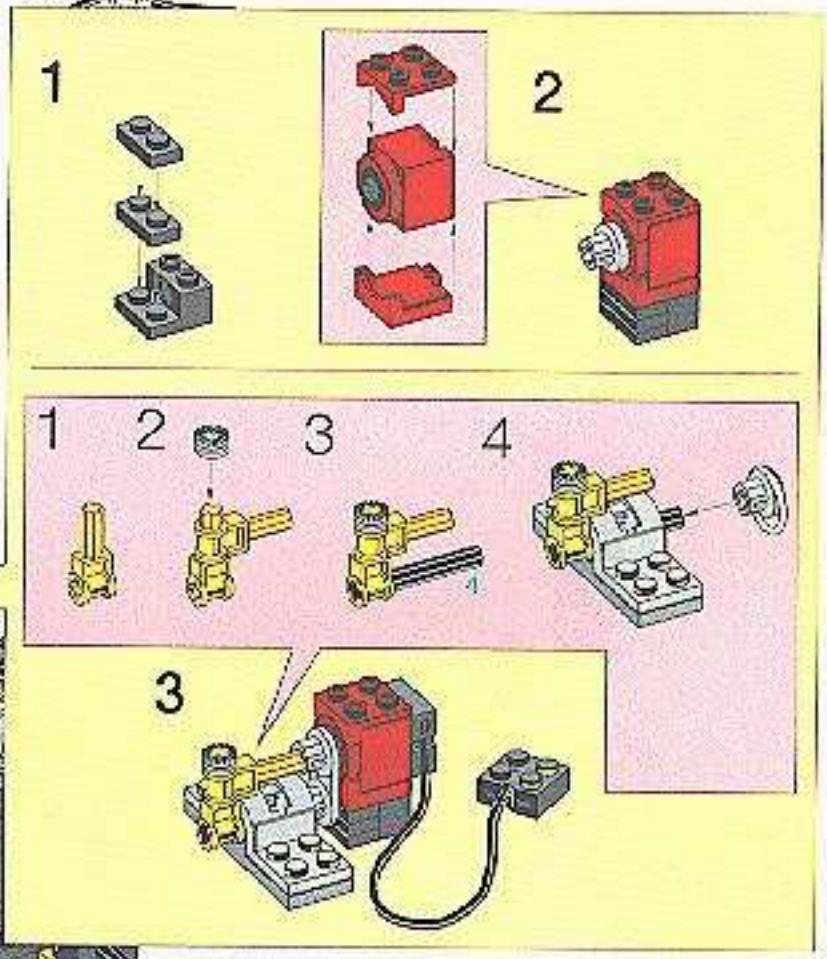

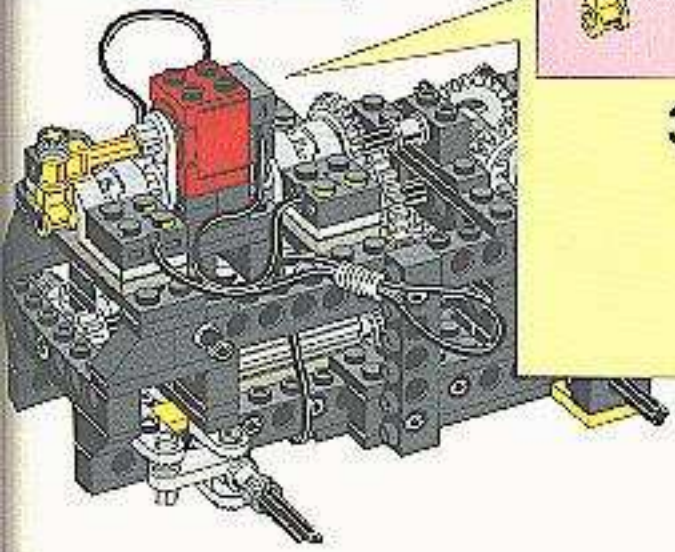

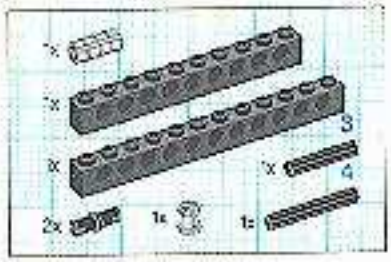
1x
1x
3
1x
1x
4
2x
1x
1x

1

4
3

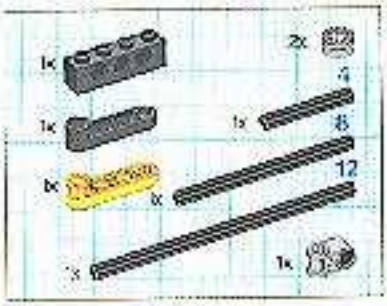
1x
2x
4
1x
1x
8
1x
1x
12
1x
1x

2

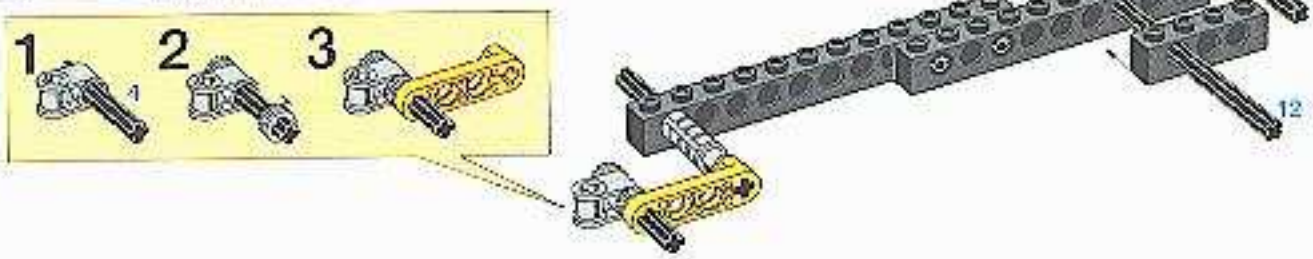
1
4
2
3
8
12

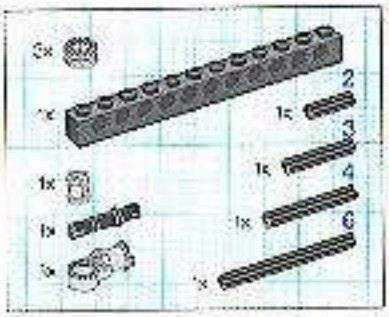
2x
1x
2
1x
3
1x
4
1x
1x
1x
6
1x

3

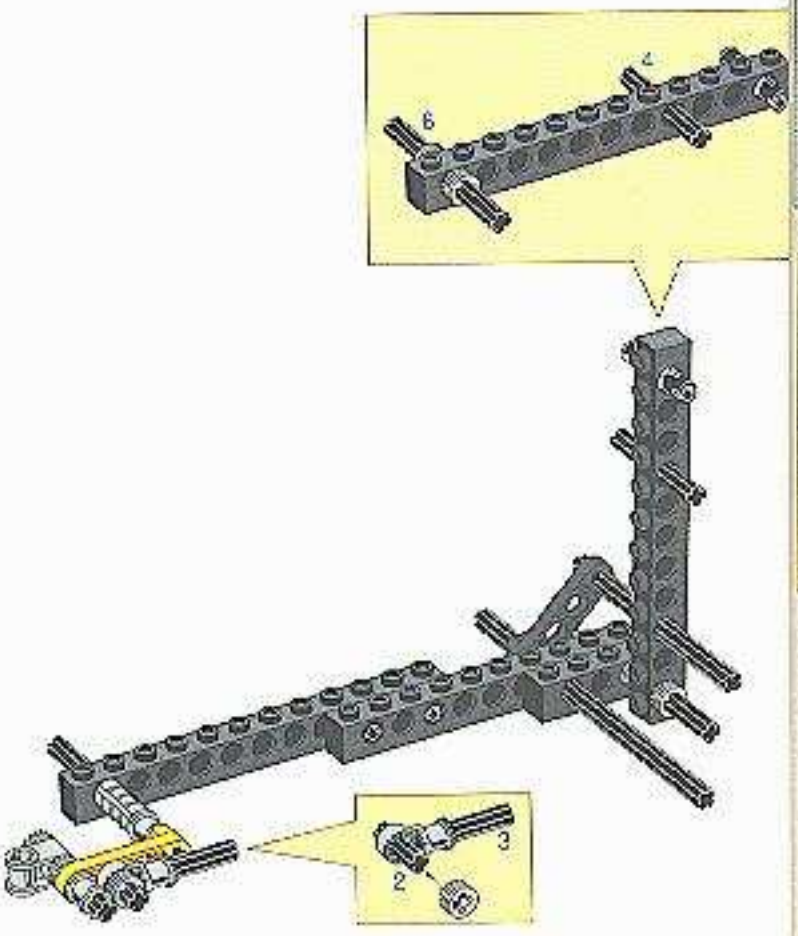
4
6
3
2

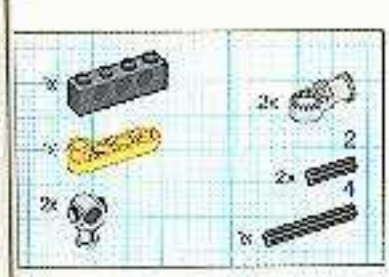

4

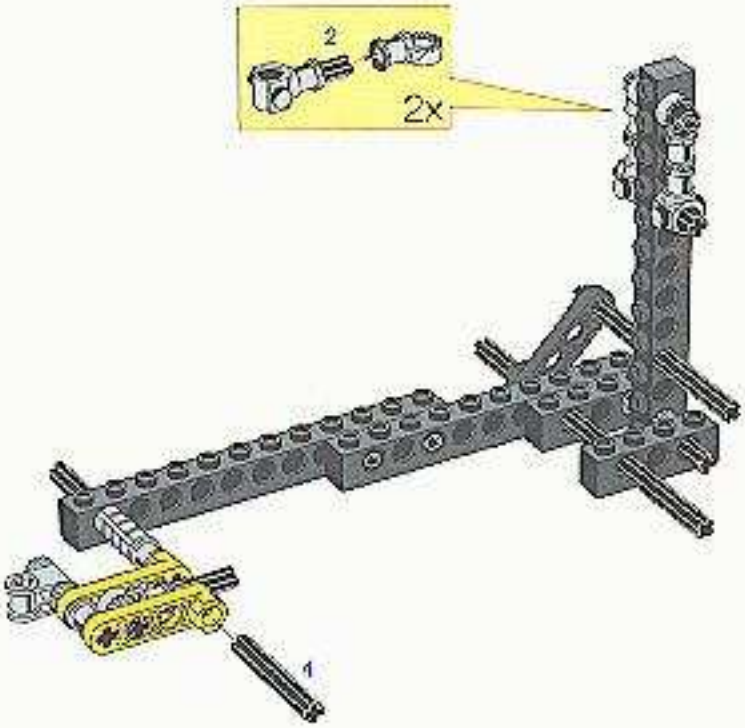

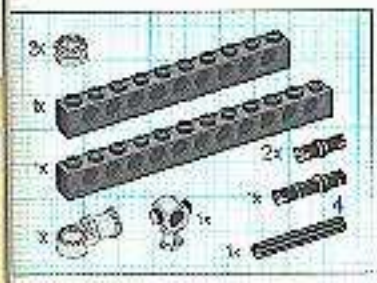

5

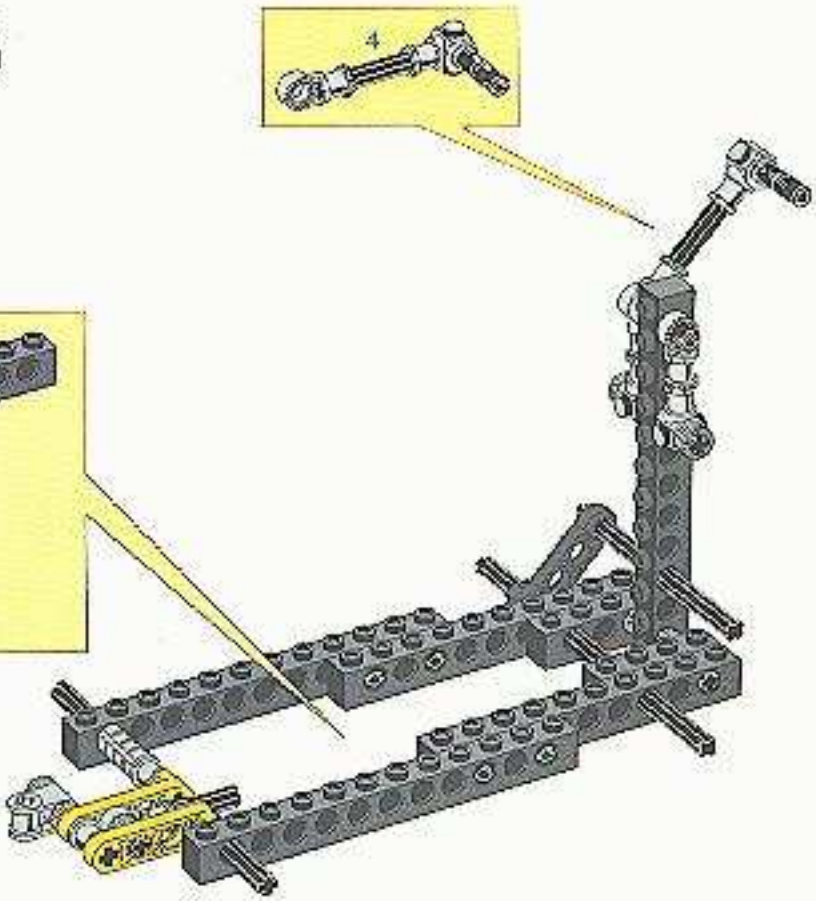

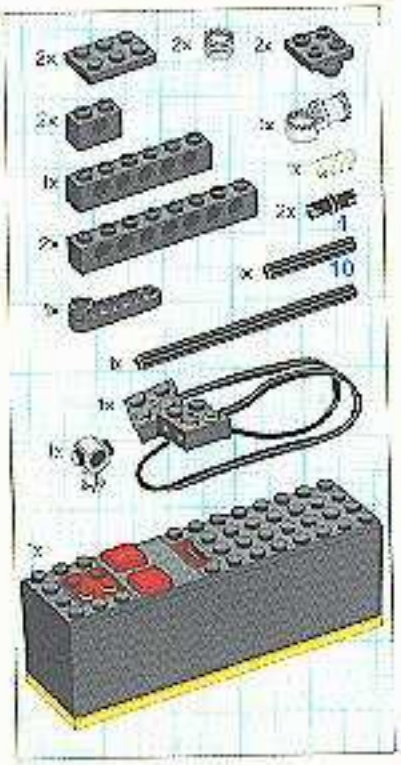

6

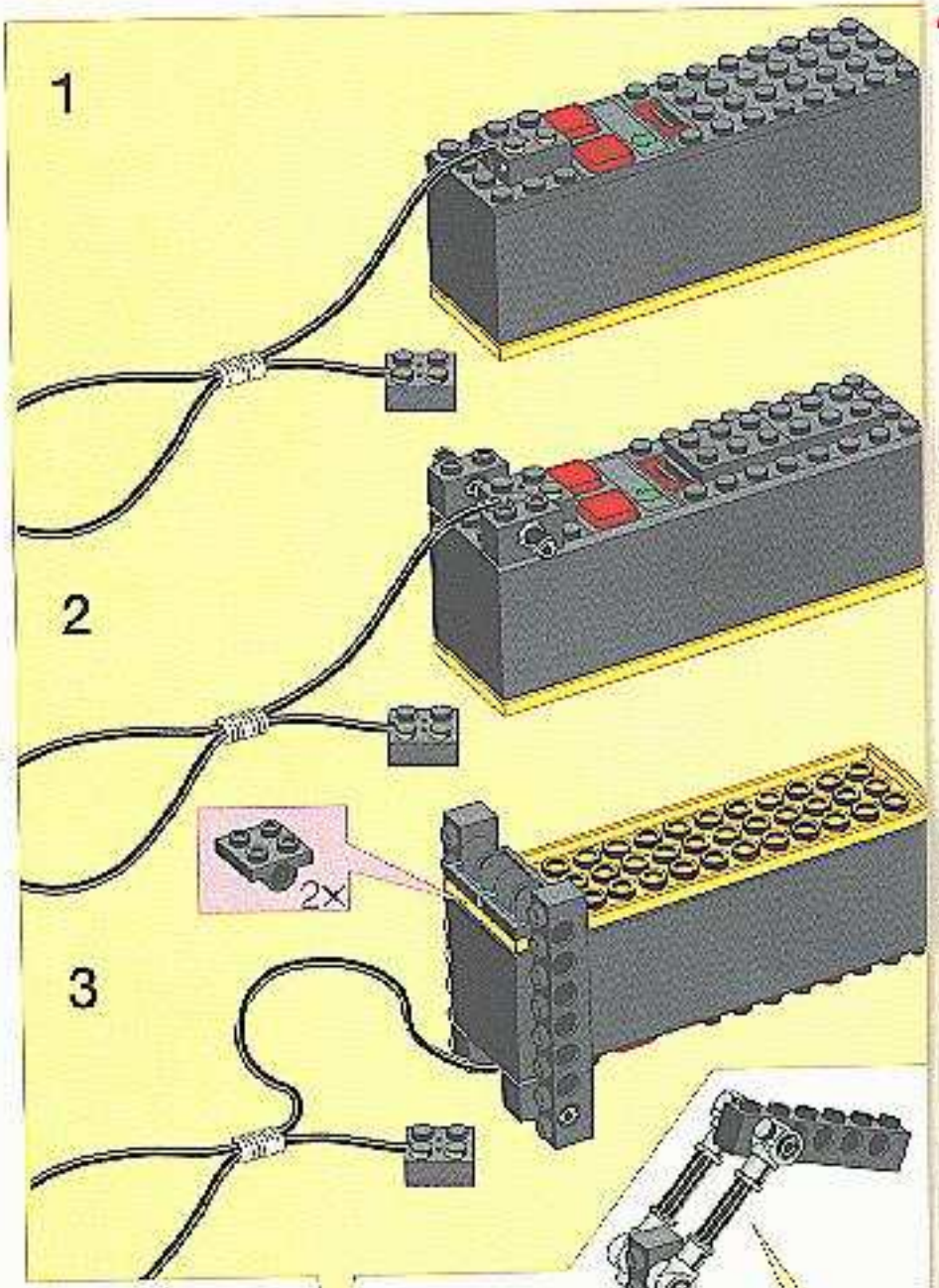

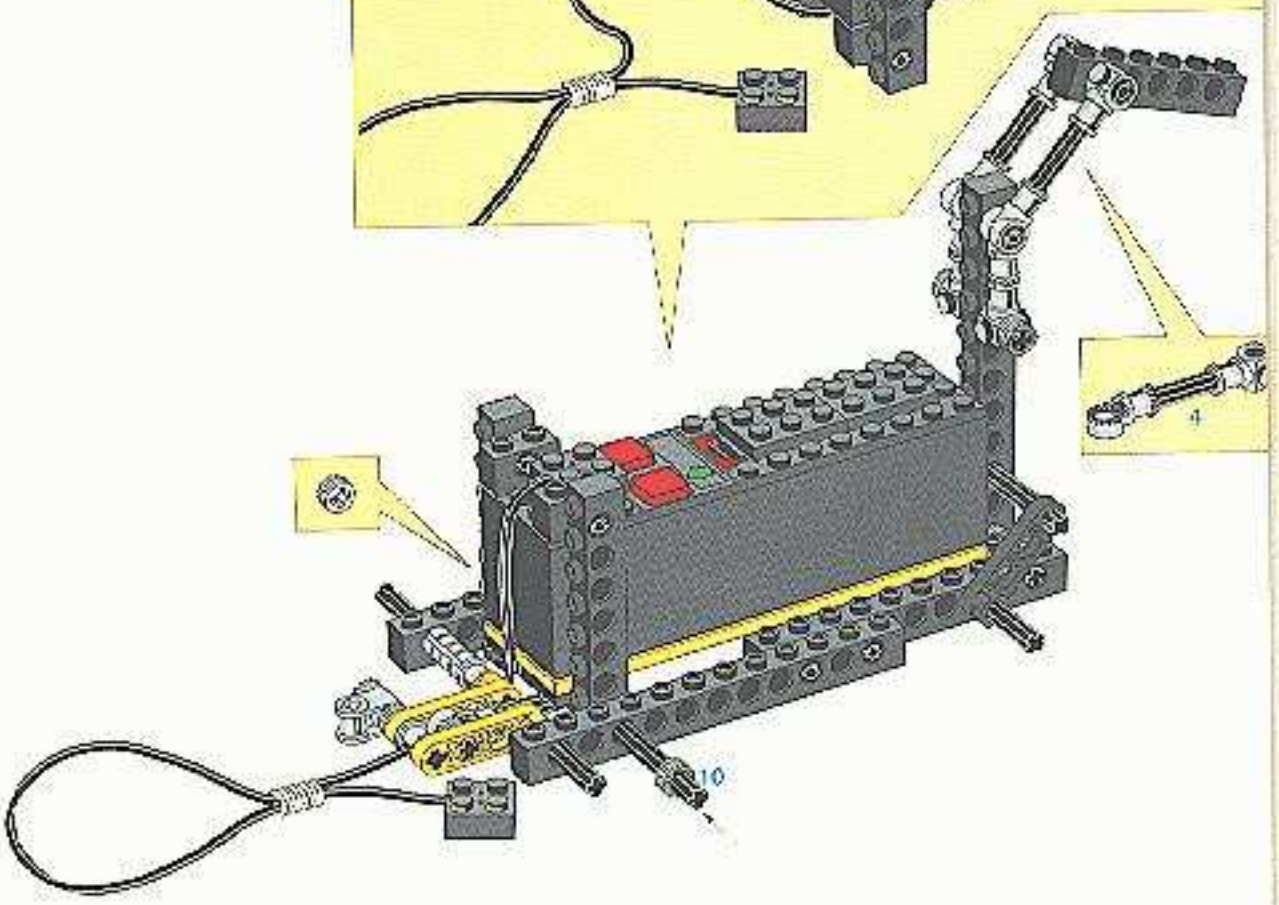

17

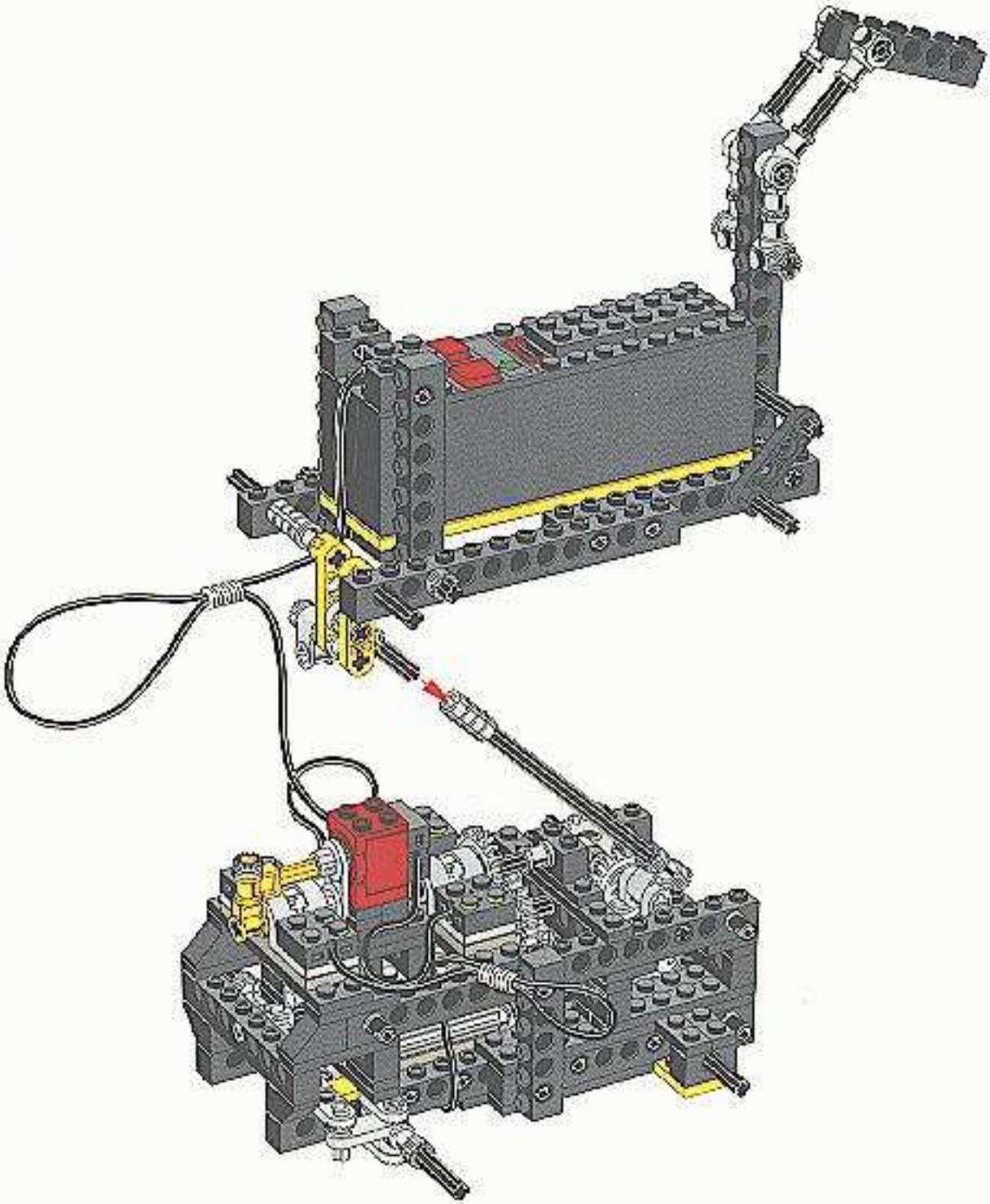

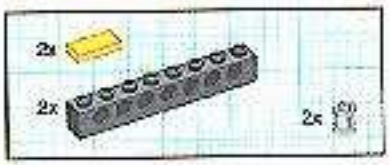

18

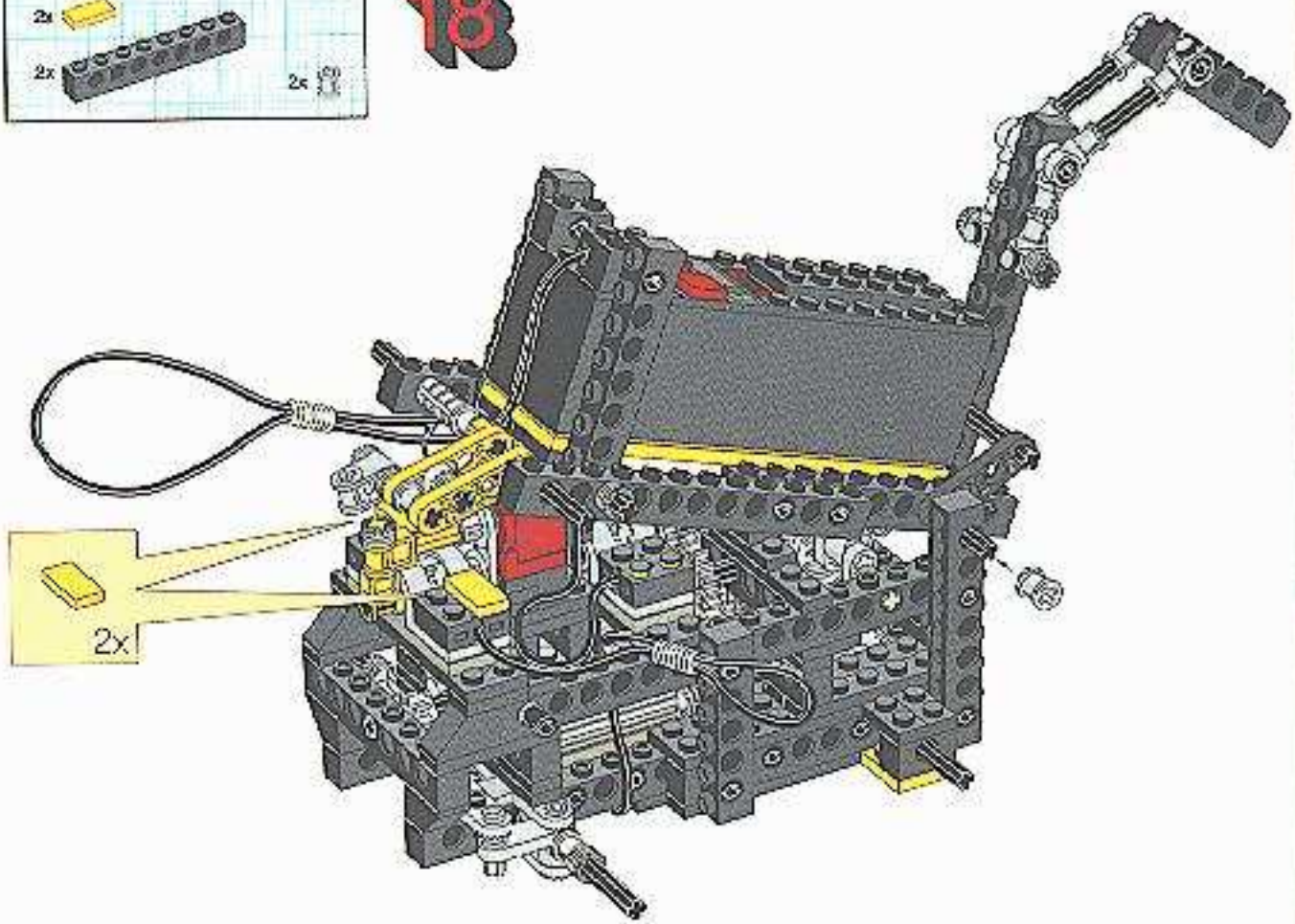

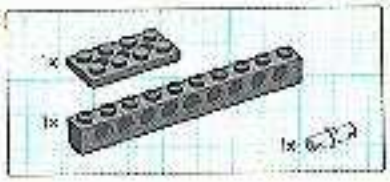

1

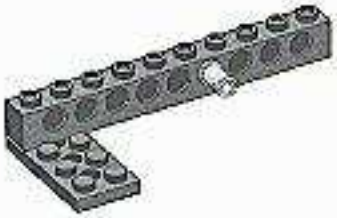

2

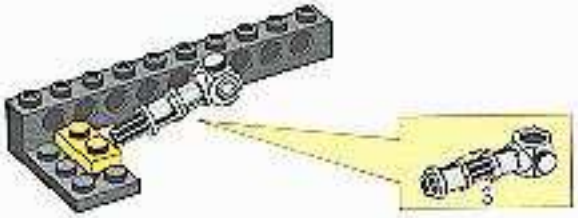

3

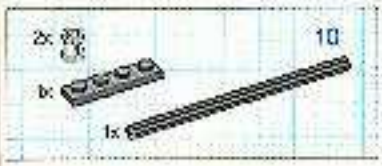

4

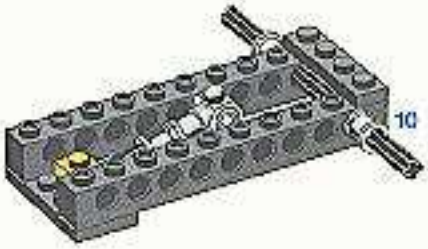

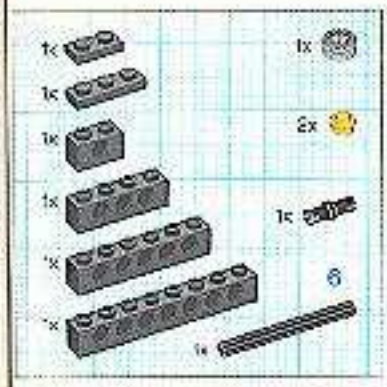

5

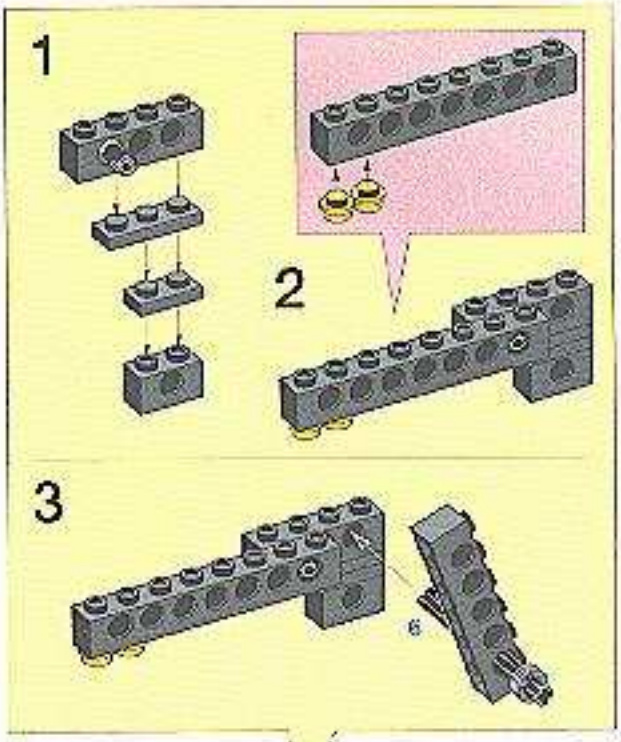

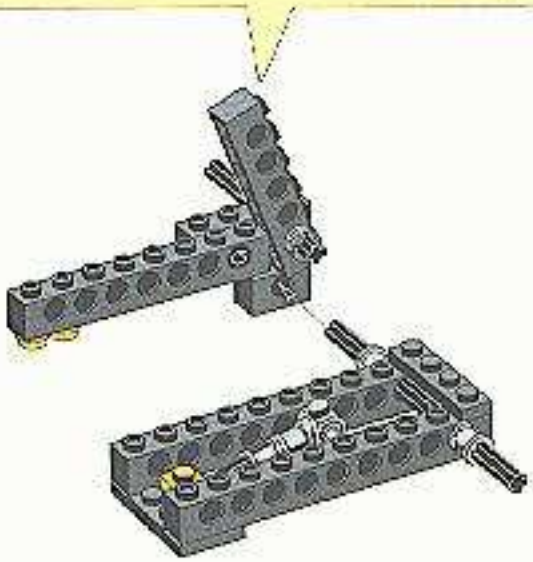

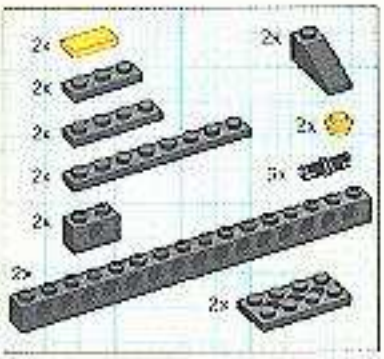

6

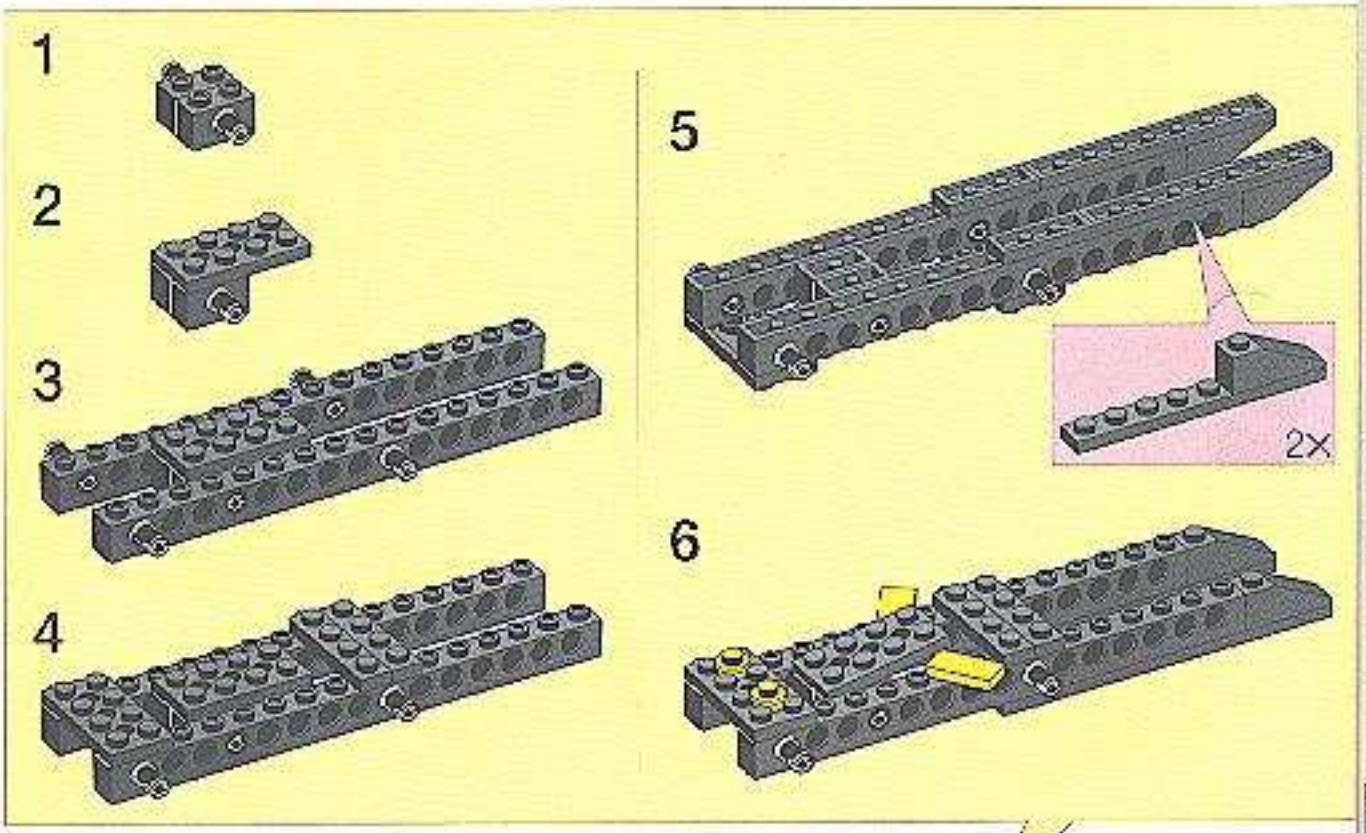

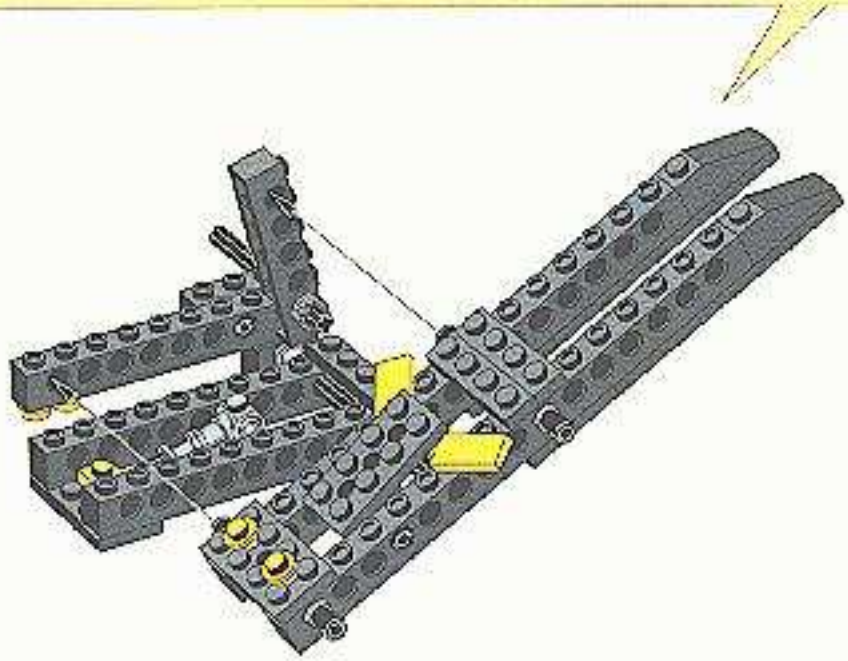

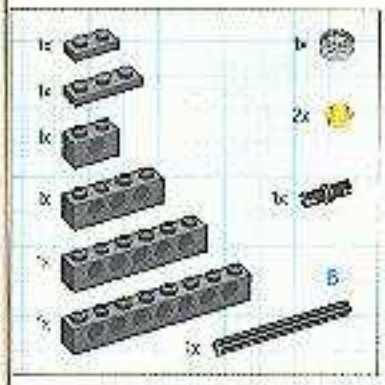

7

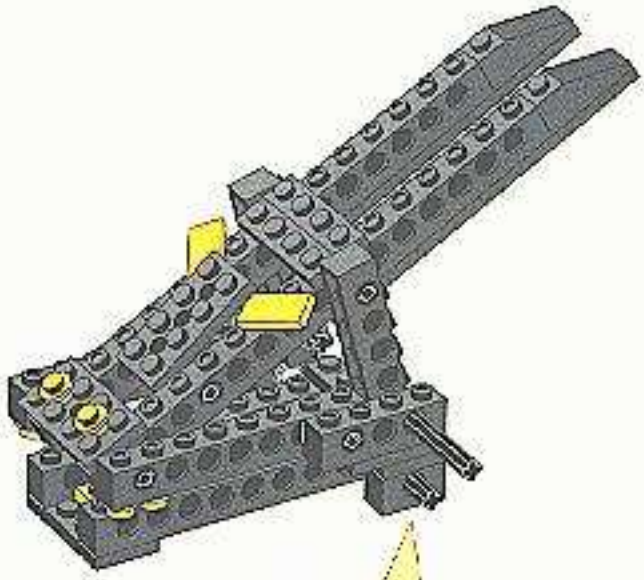

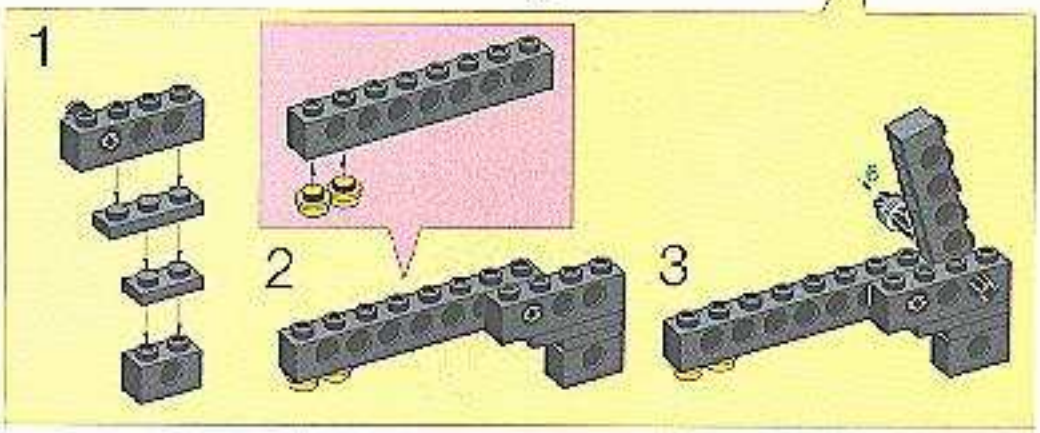

8

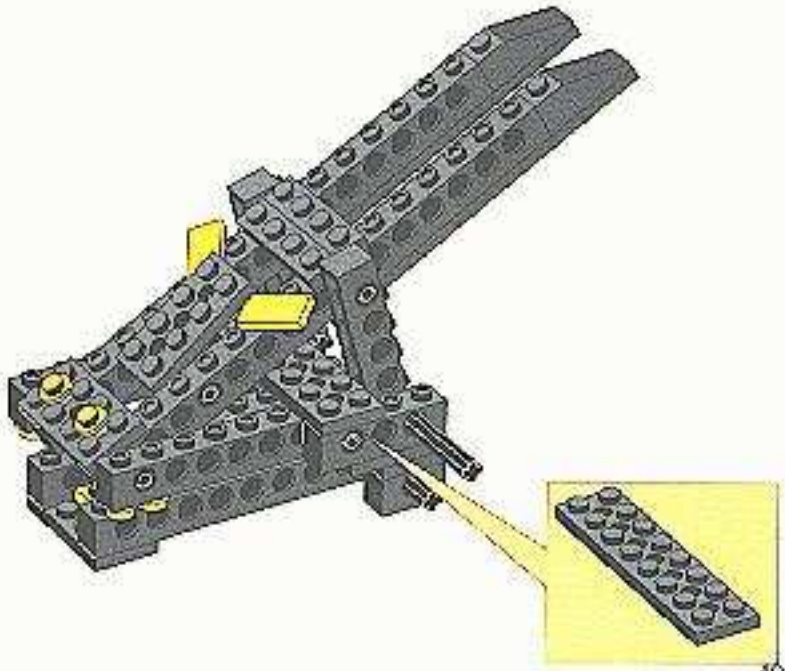

19

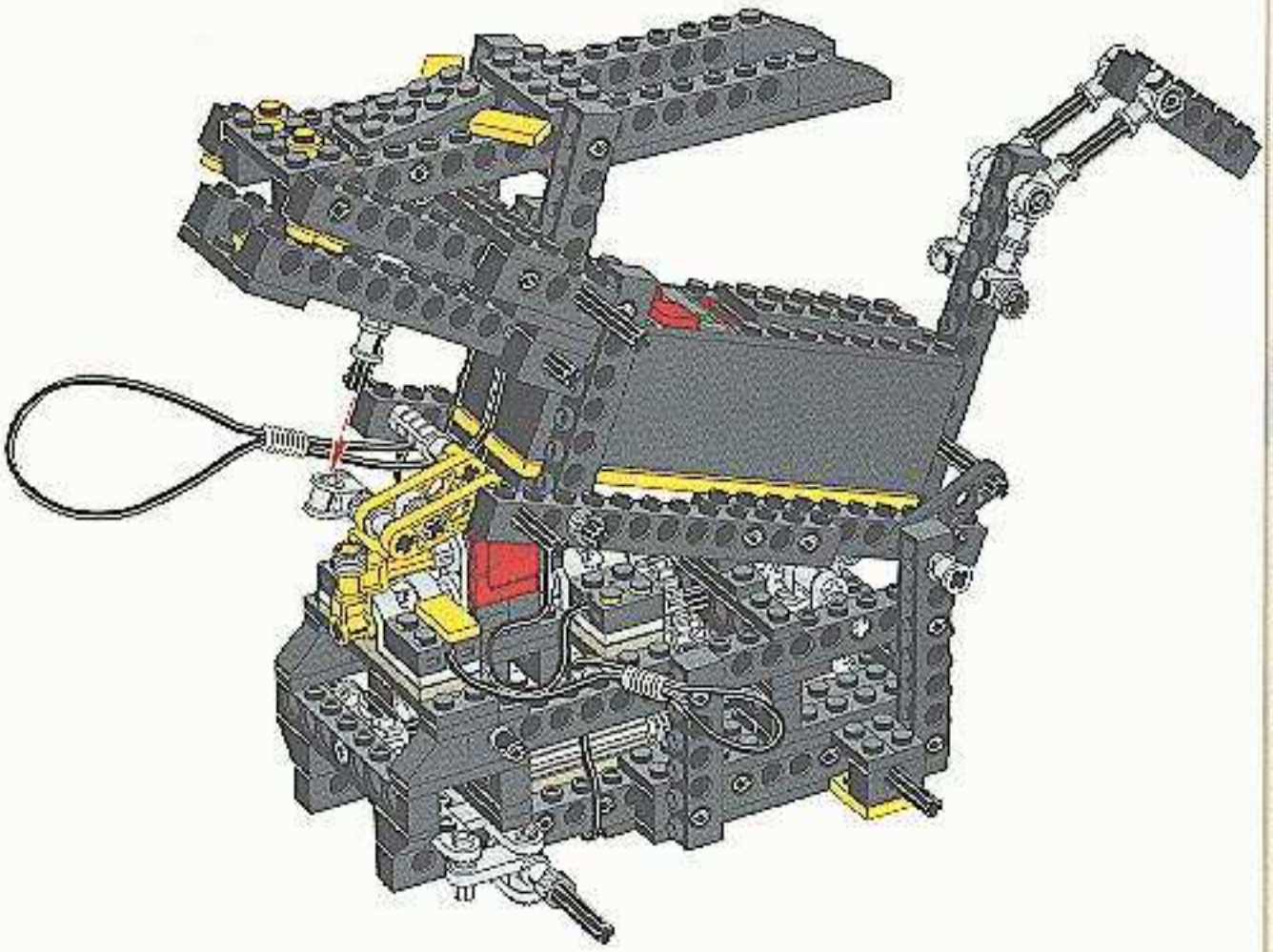

20

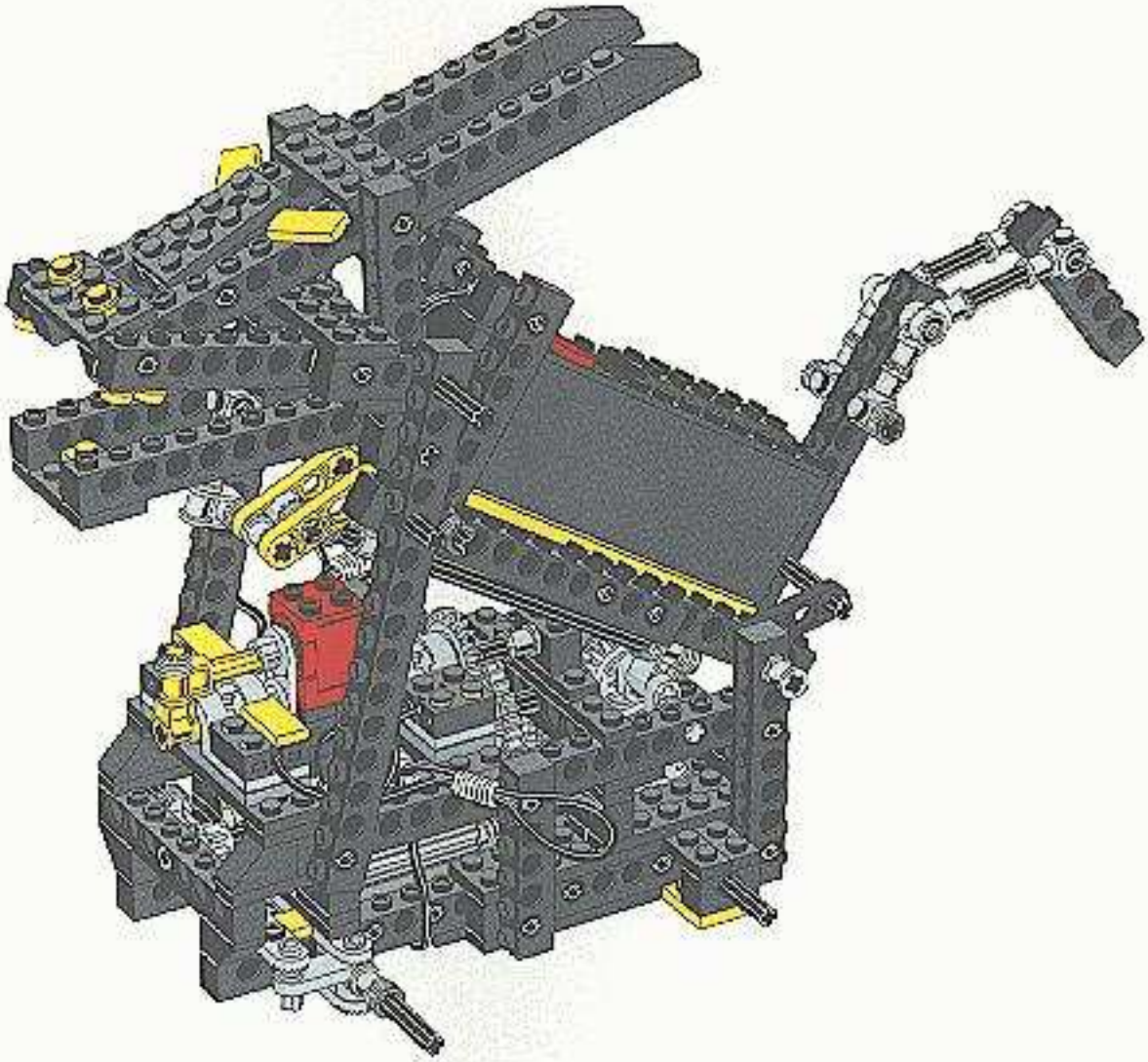

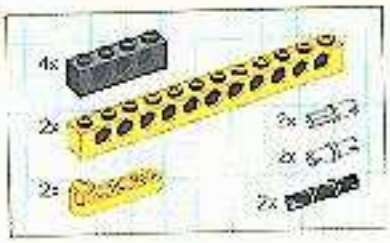

21

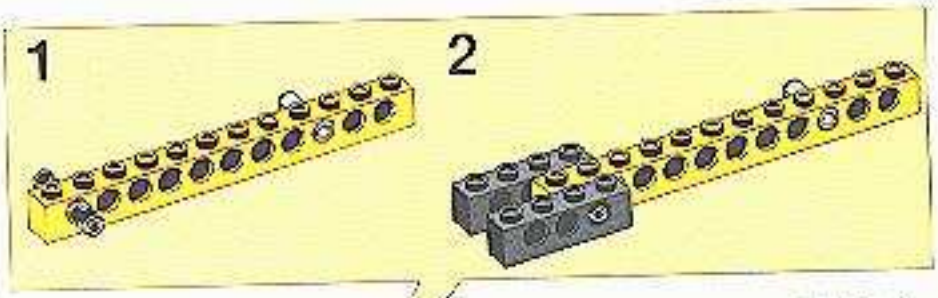

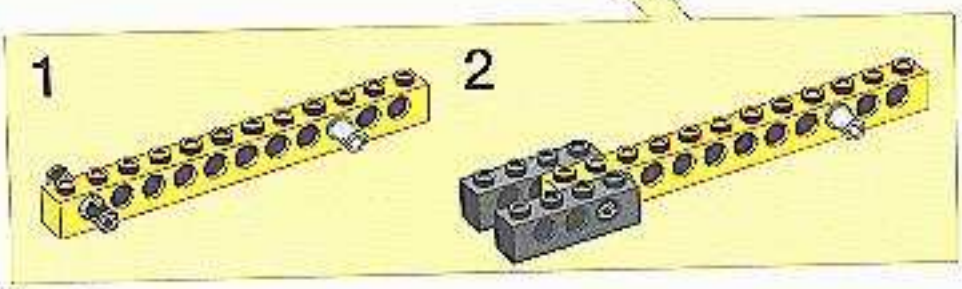

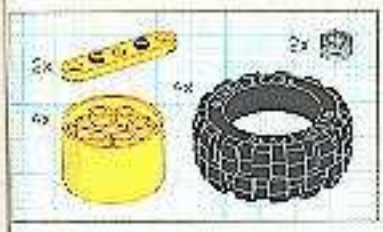

22

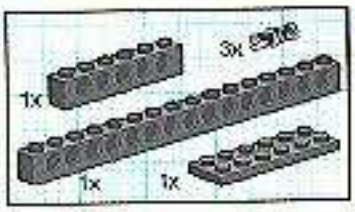

1

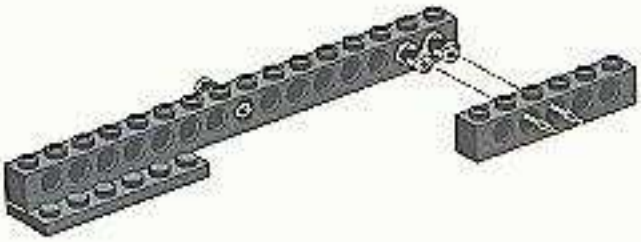

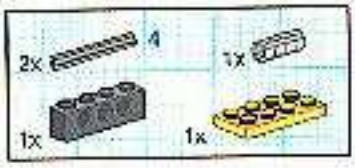

2

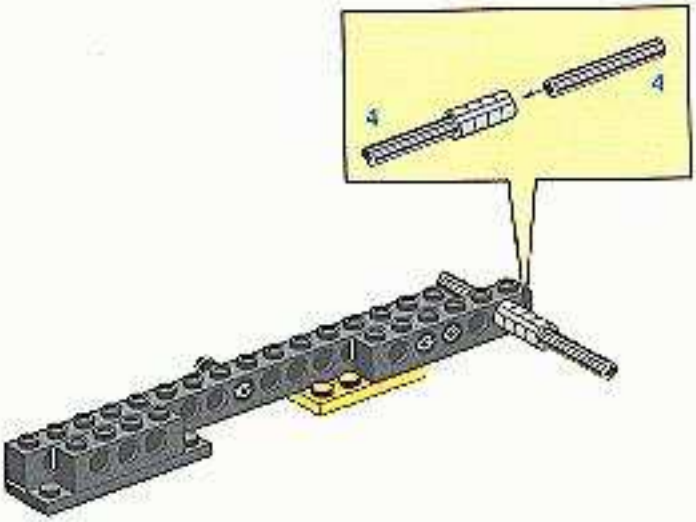

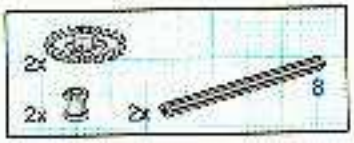

3

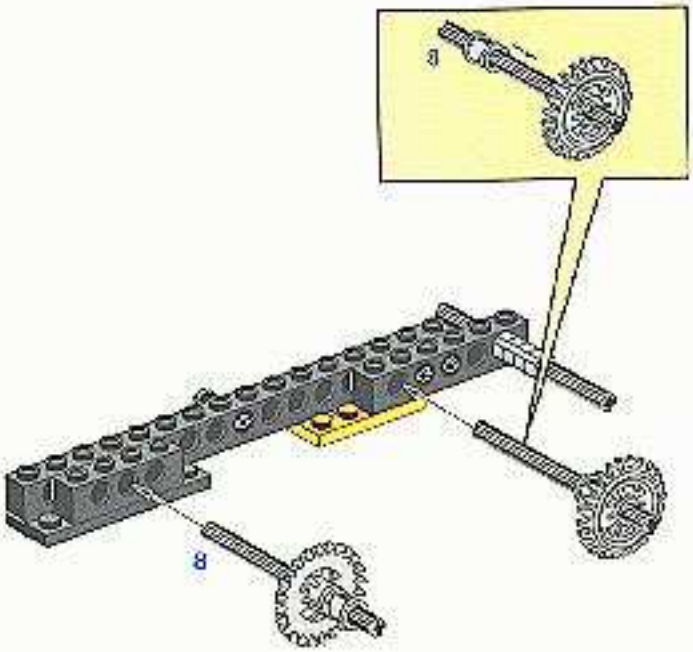

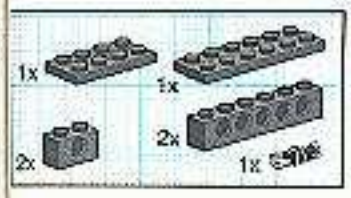

4

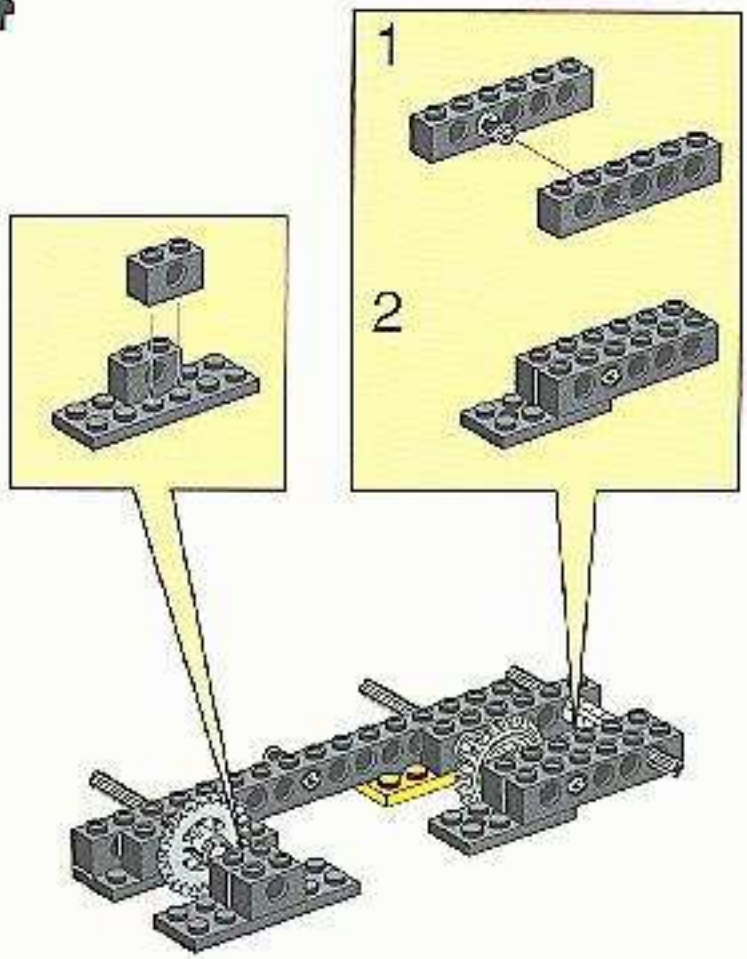

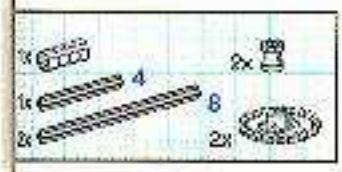

5

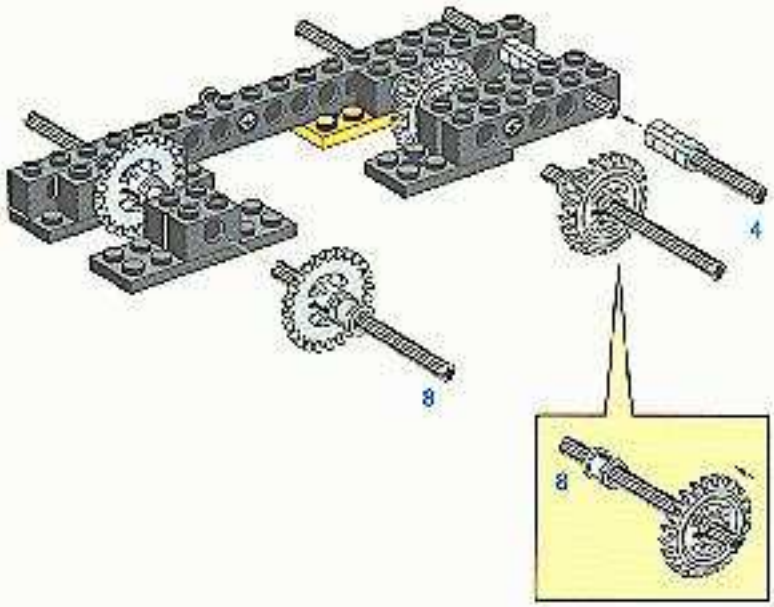

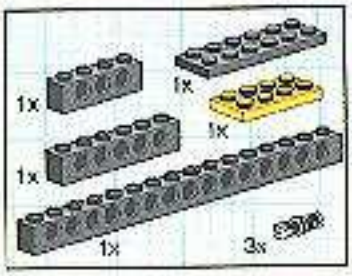

6

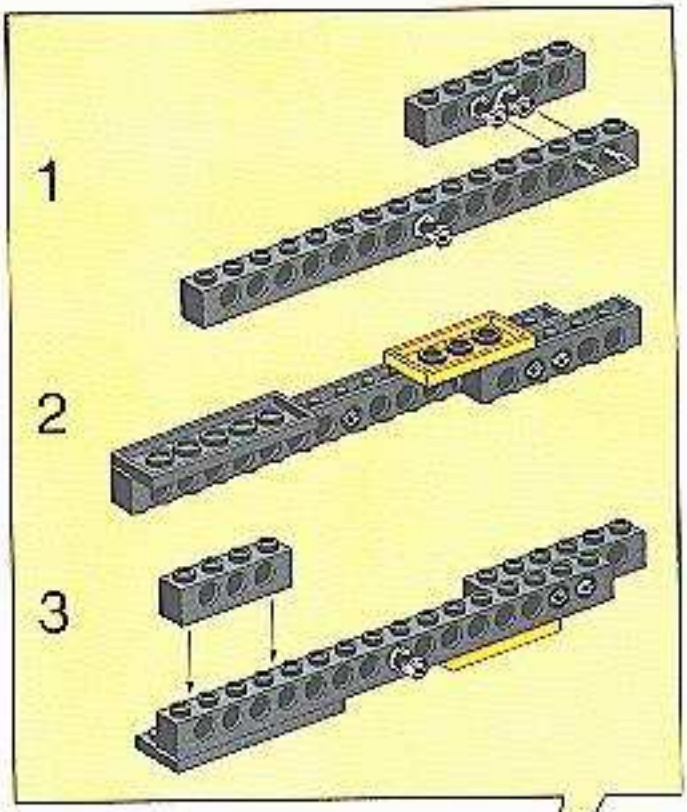

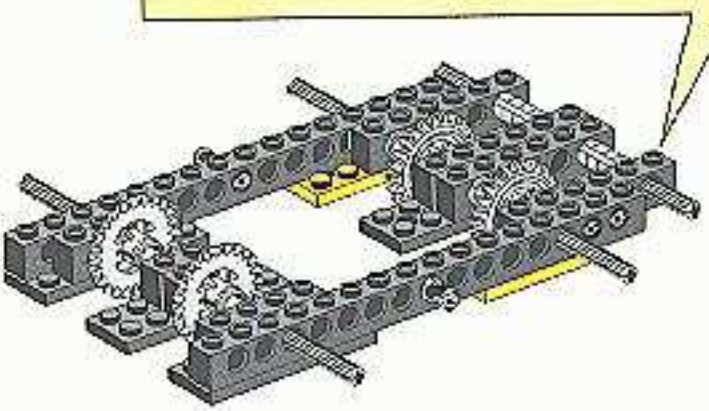

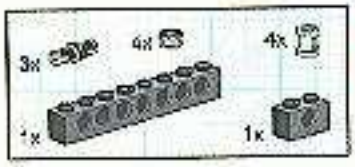

7

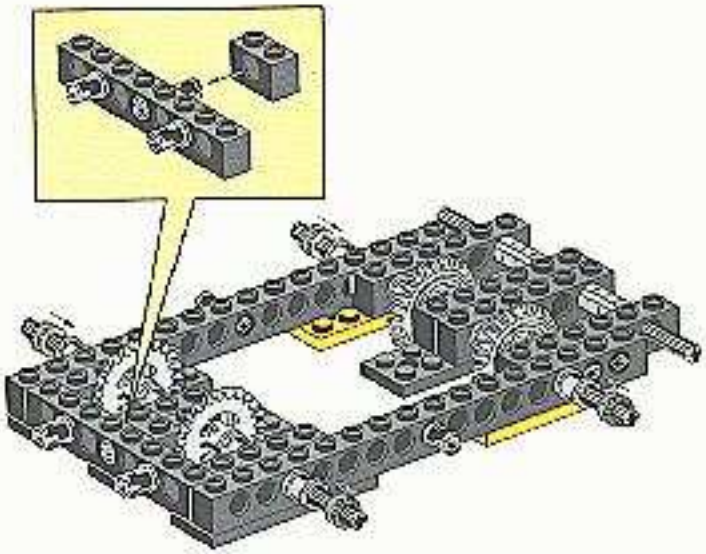

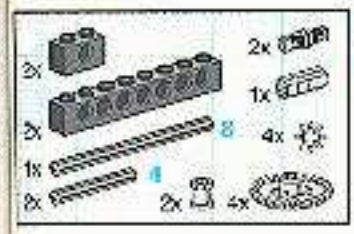

8

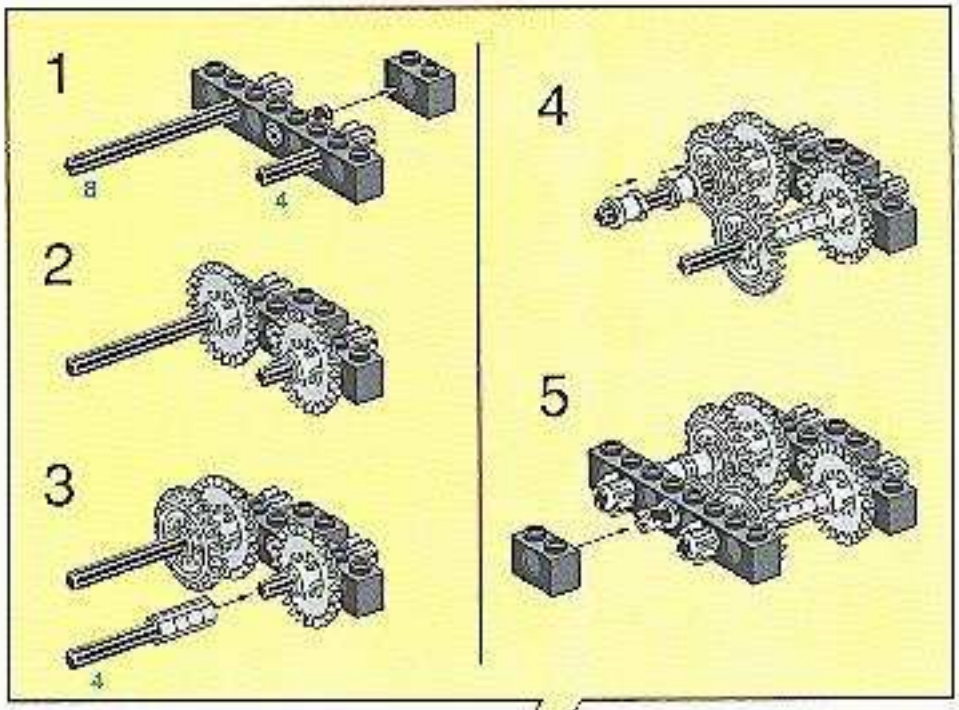

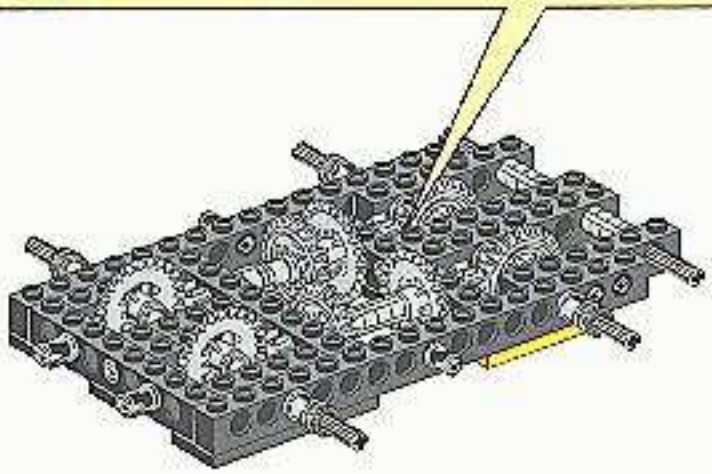

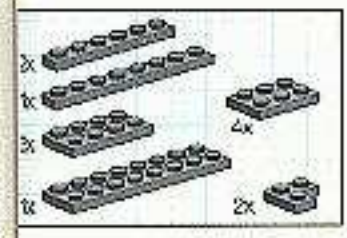

9

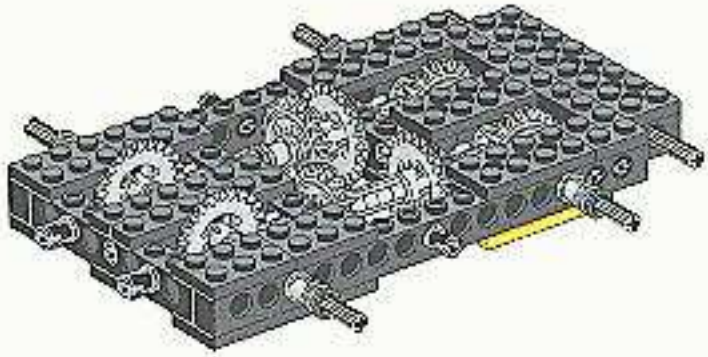

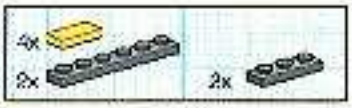

10

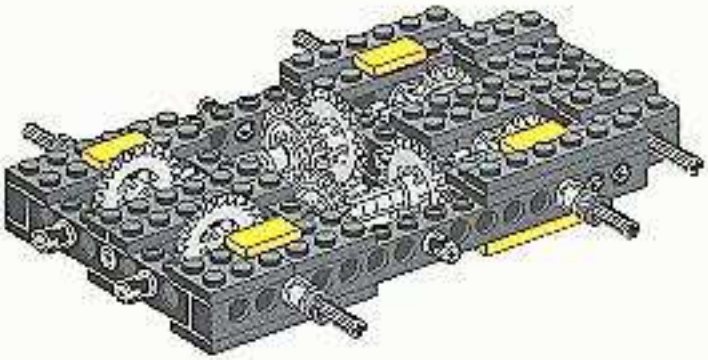

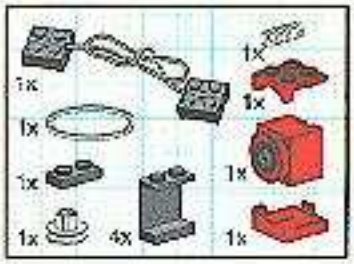

11

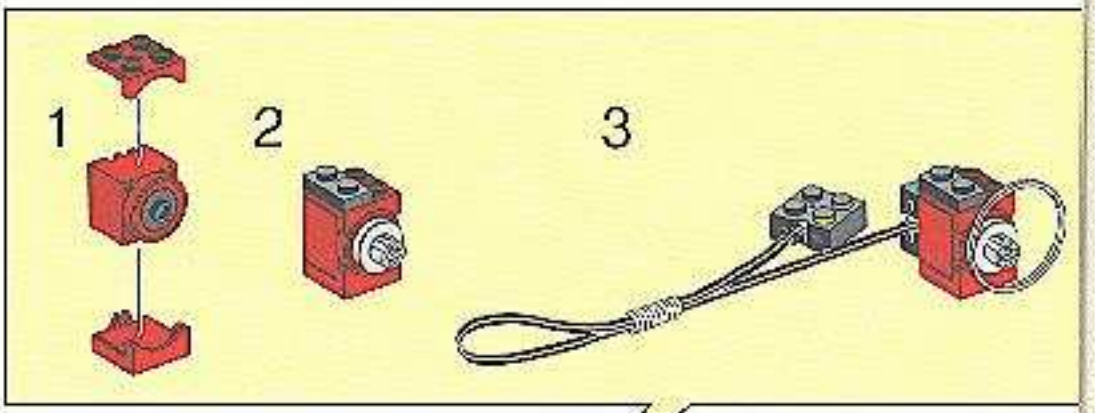

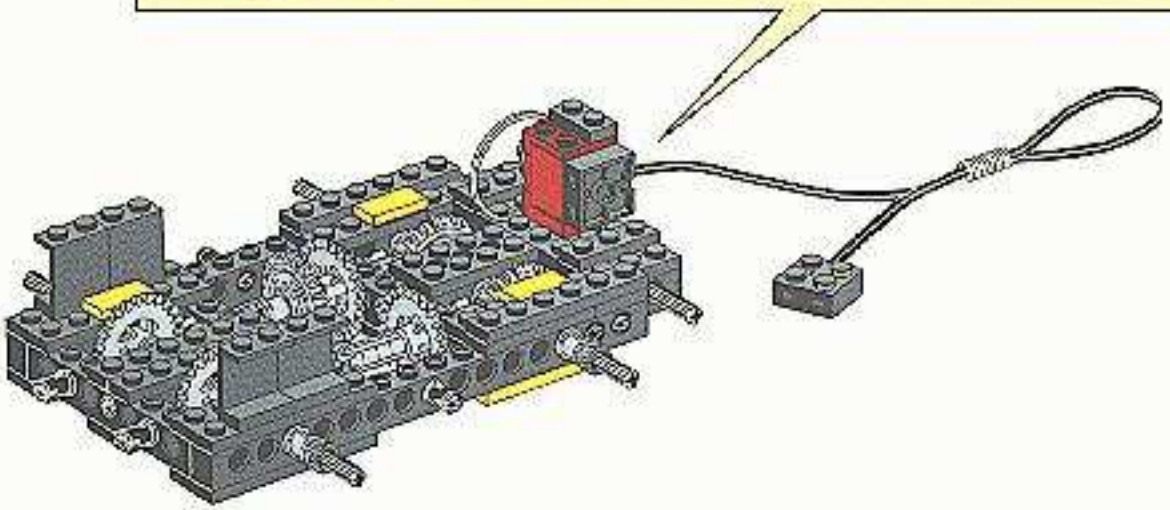

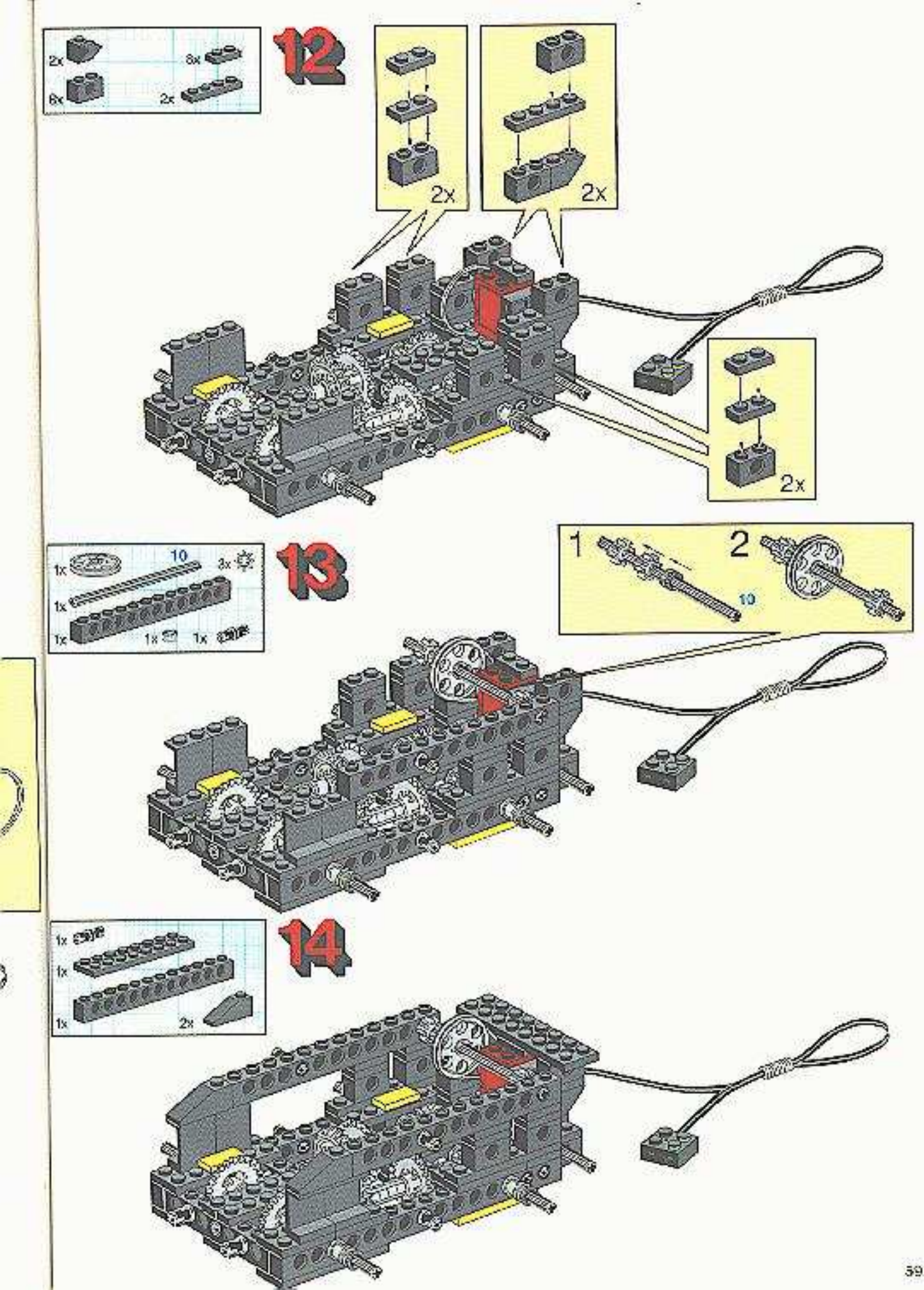
12
2x
8x
6x
2x
2x
2x
2x
13
1x
10
3x
1x
1x
1x
1x
1
2
10
14
1x
1x
1x
2x

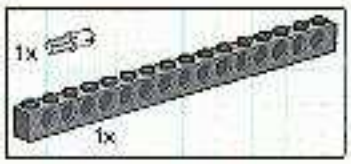

1

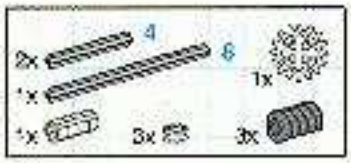

2

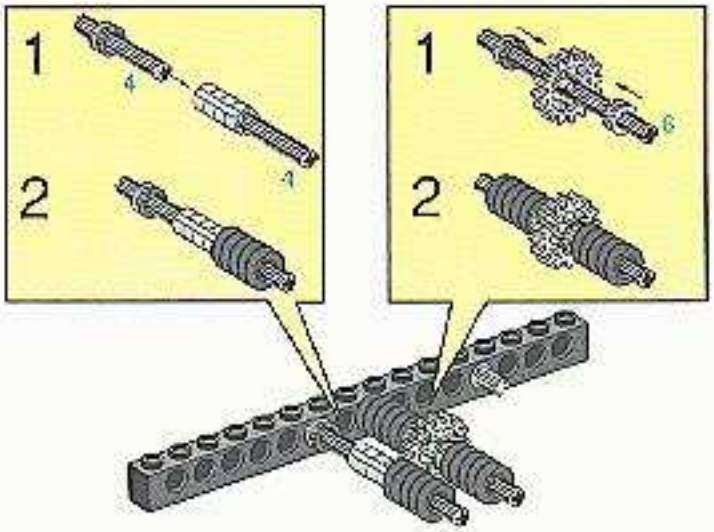

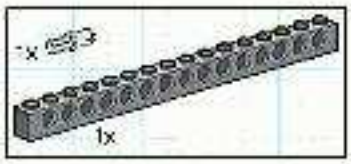

3

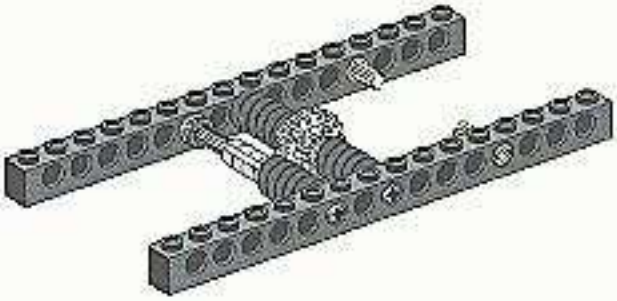

4

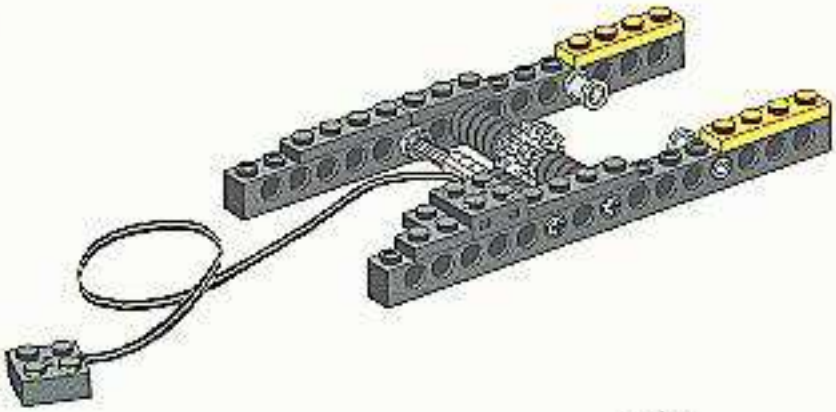

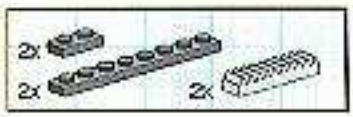

5

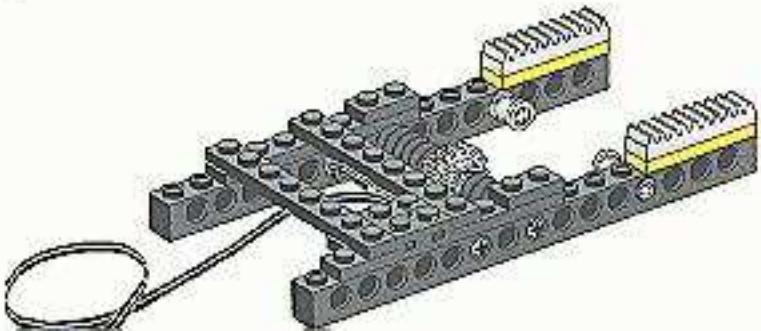

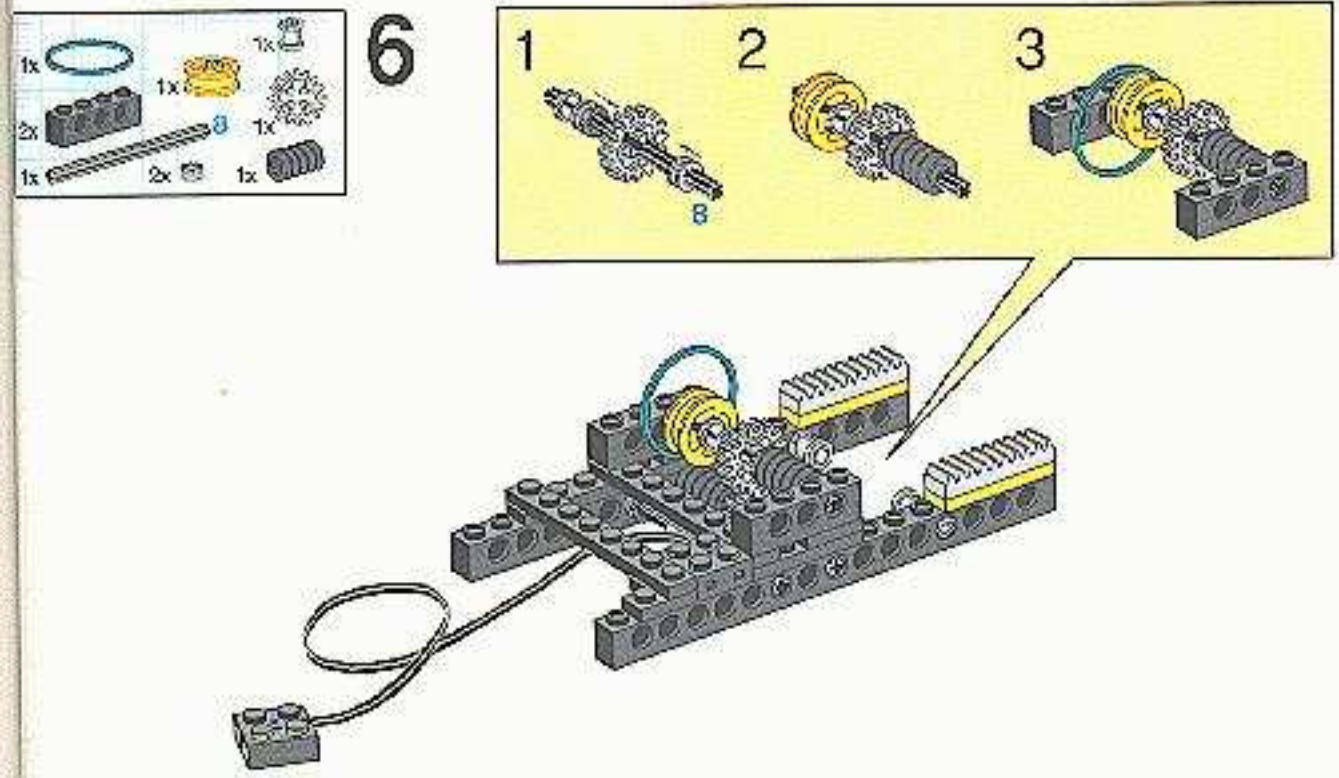
6
1x
1x
1x
2x
8
1x
1x
2x
1x
1
2
3
8

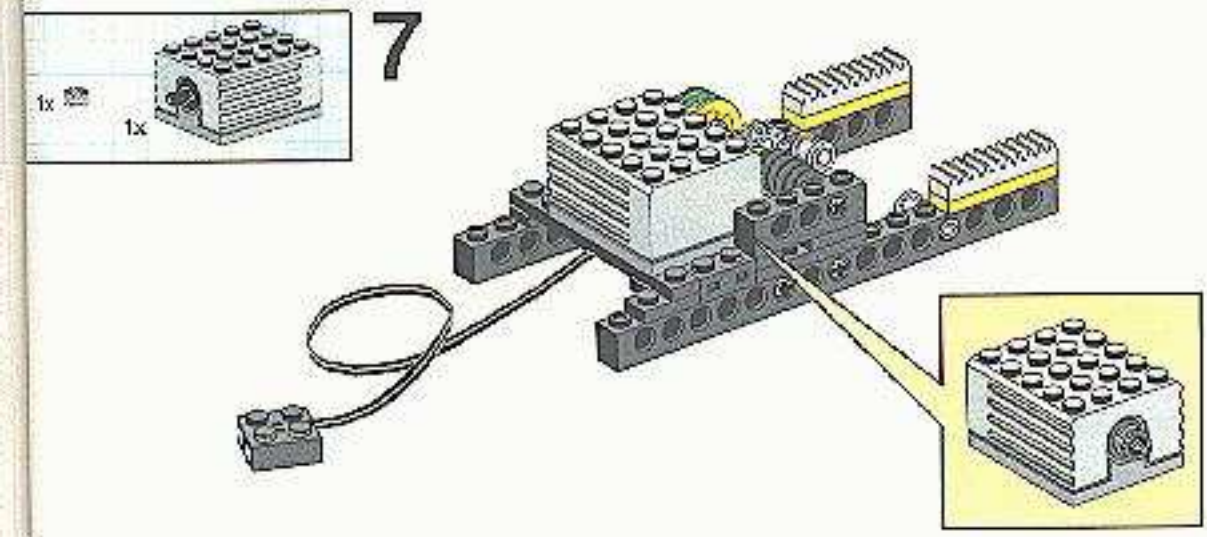
7
1x
1x

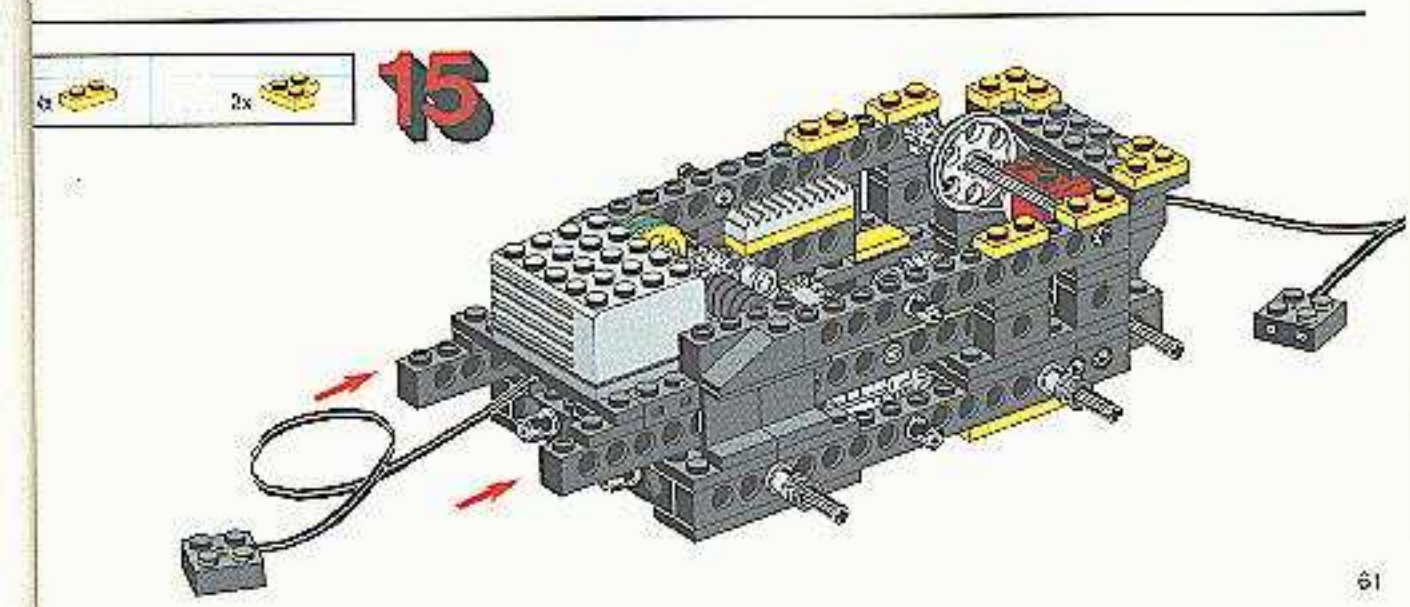
15
4x
2x

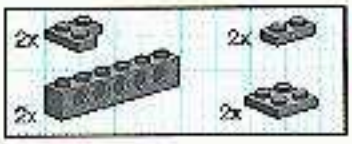

16

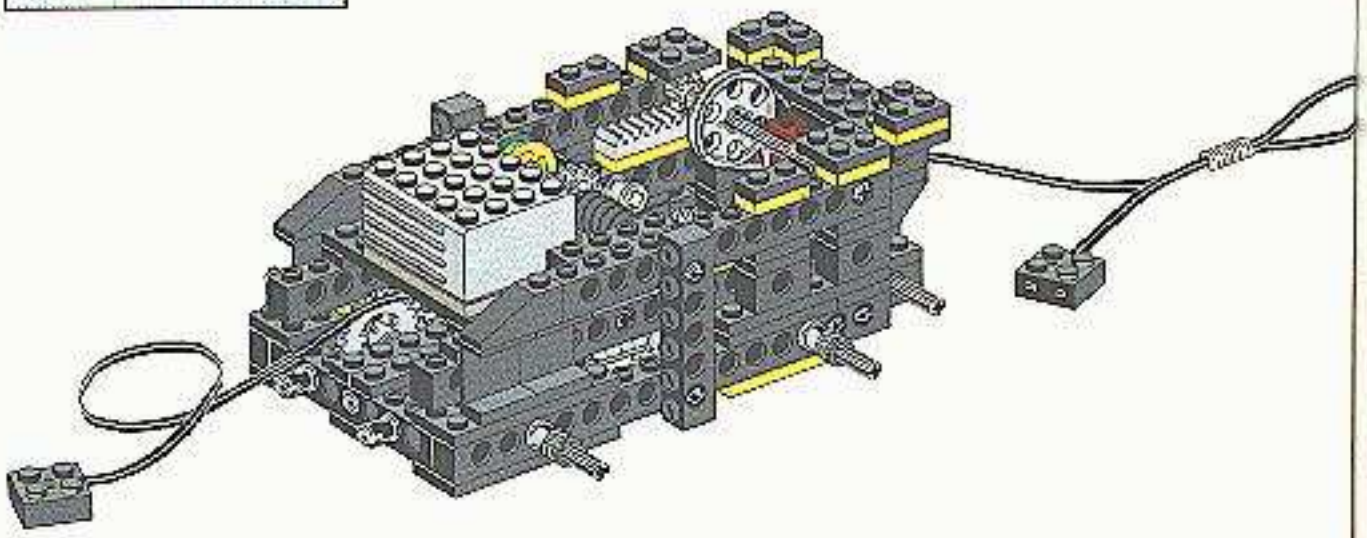

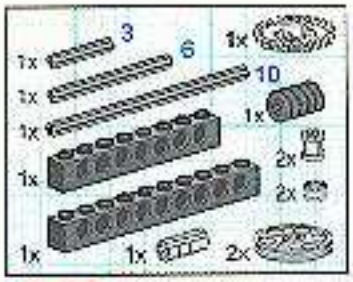

17

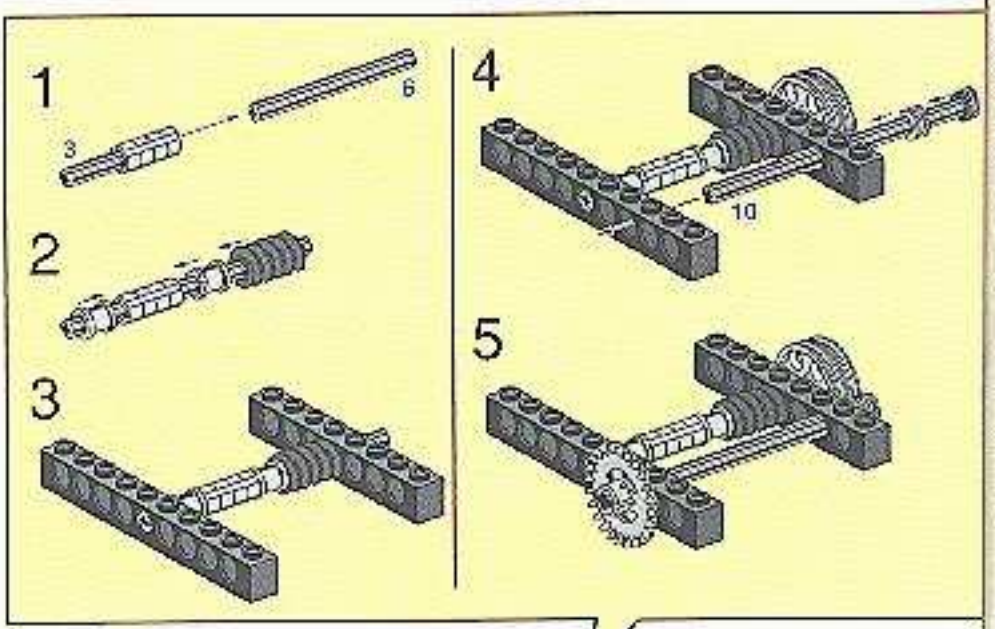

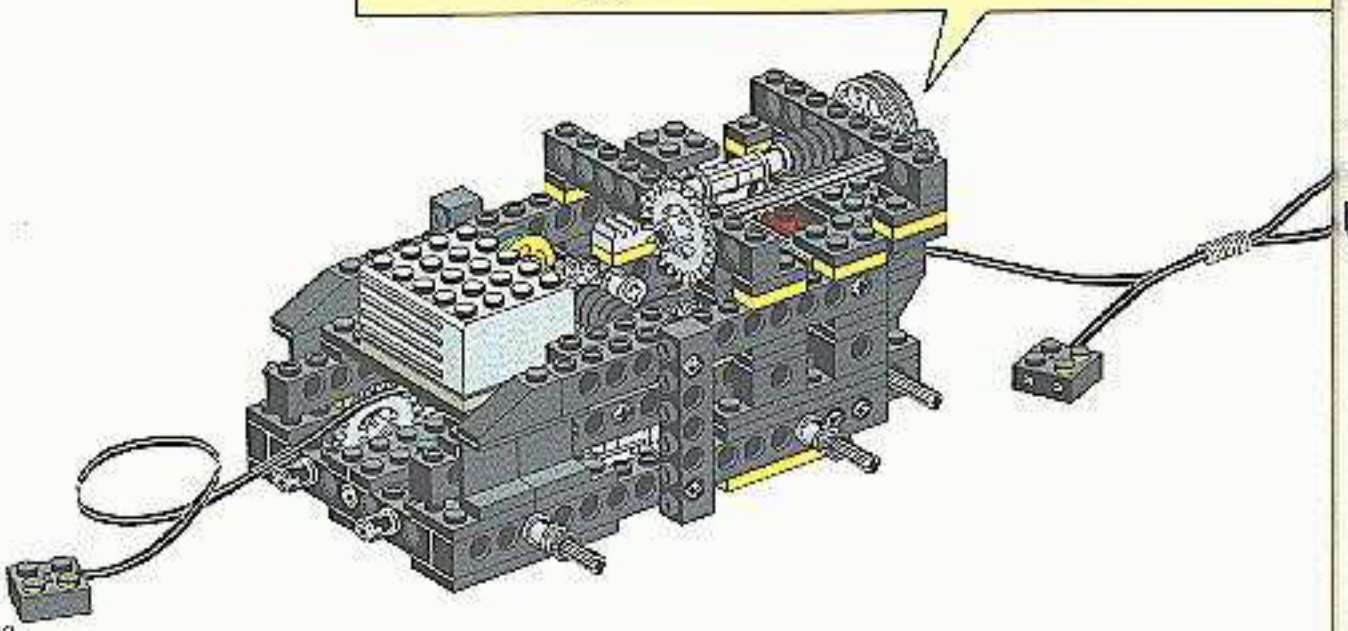

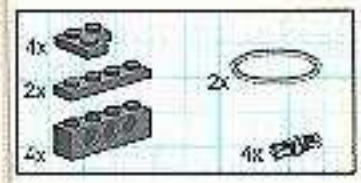

18

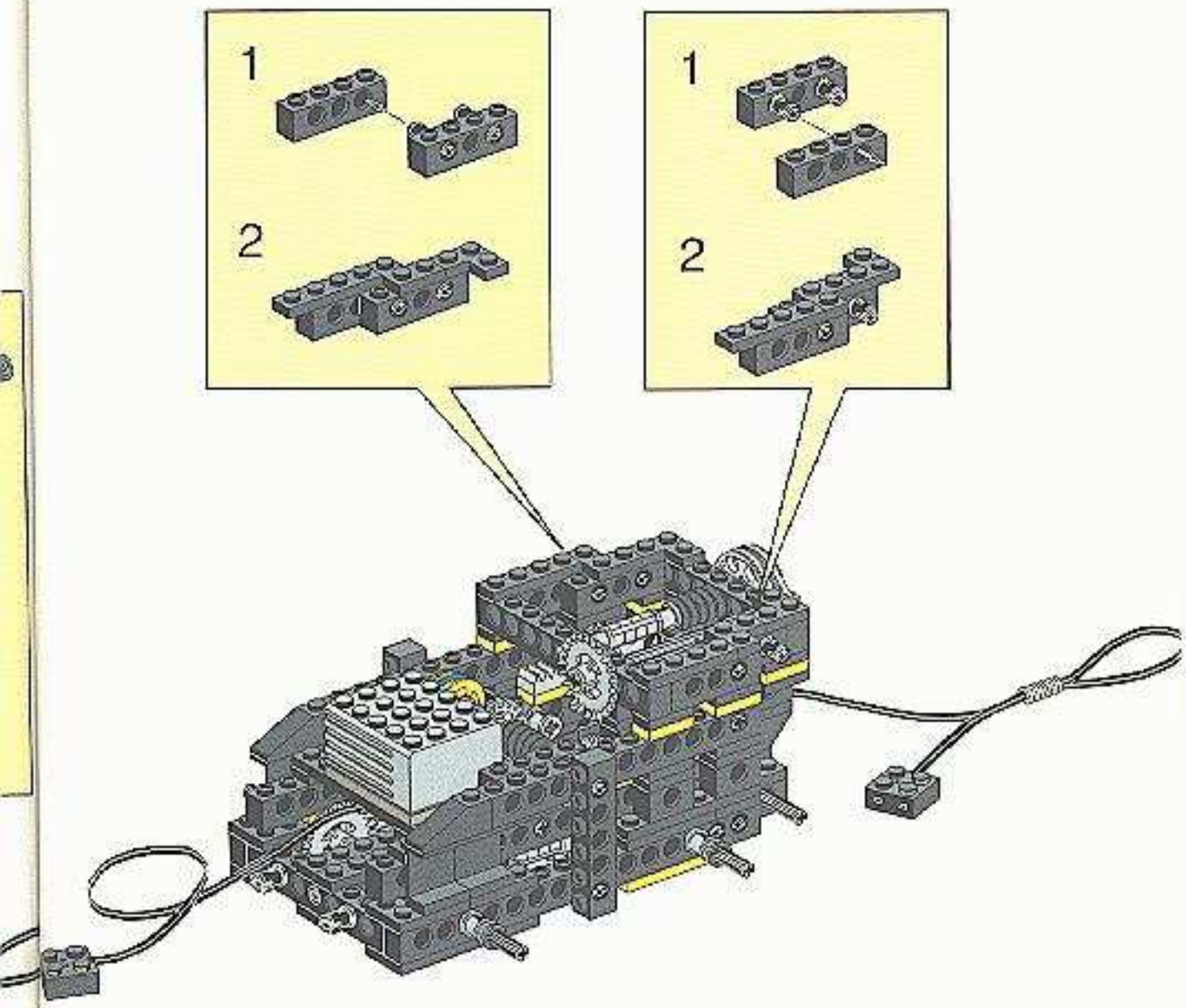

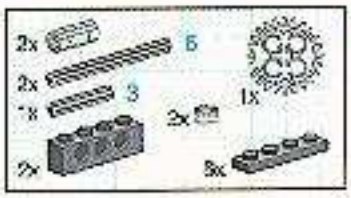

19

1

2

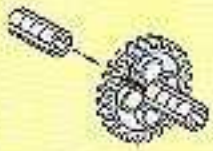

3

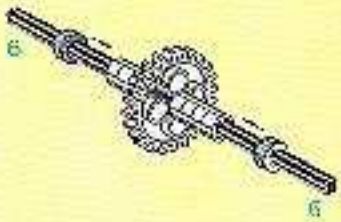

4

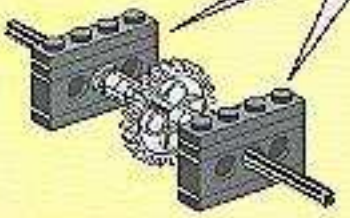

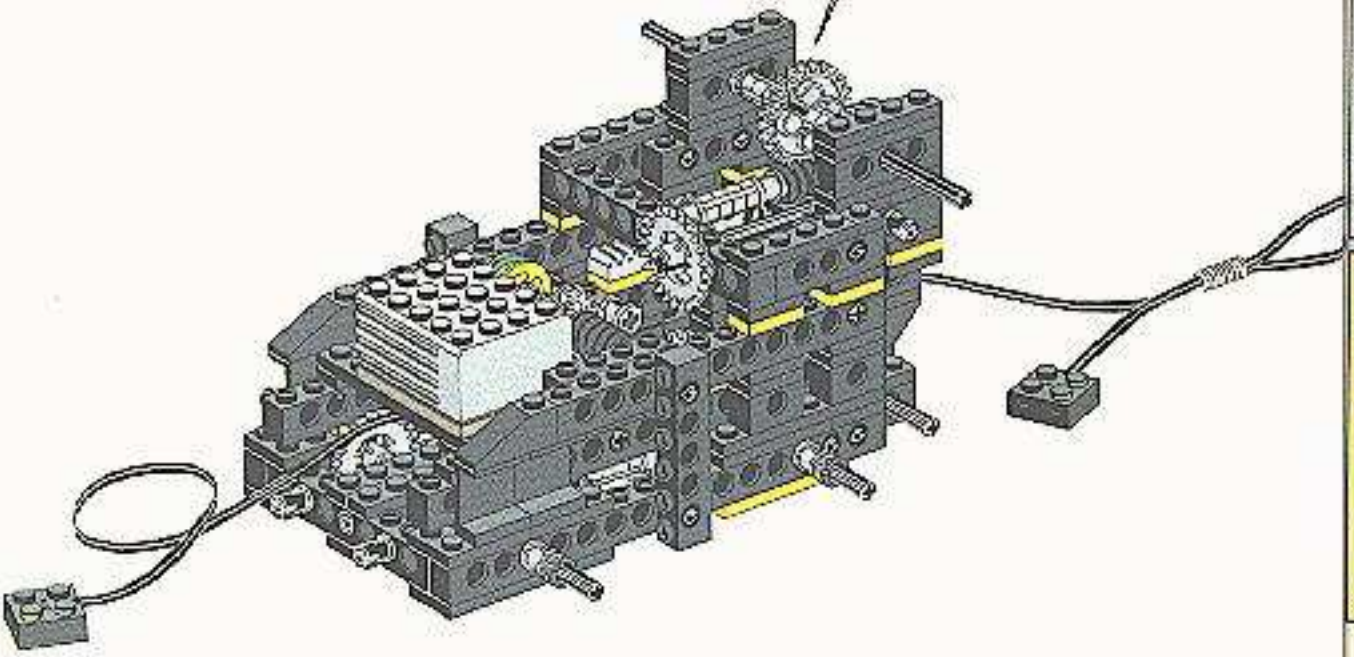

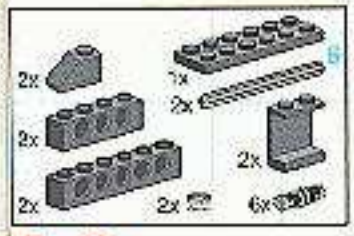

20

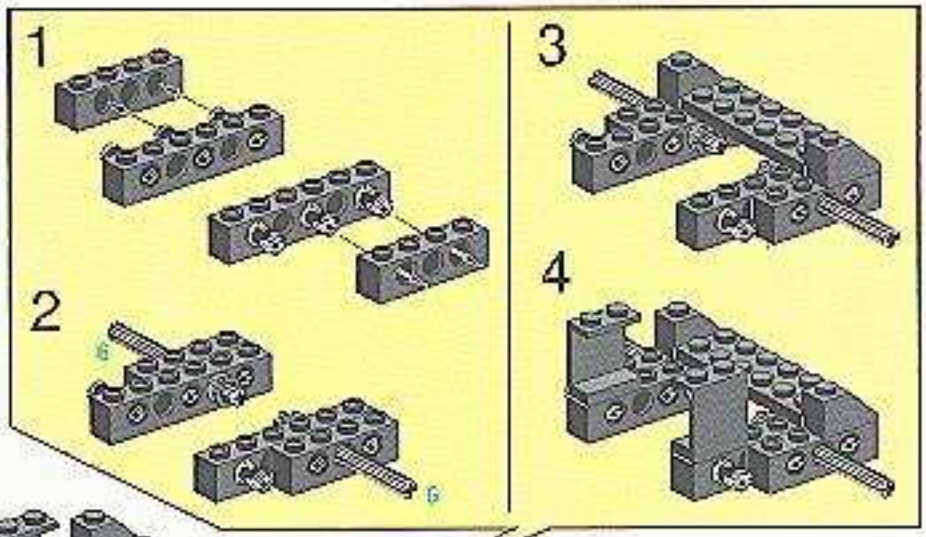

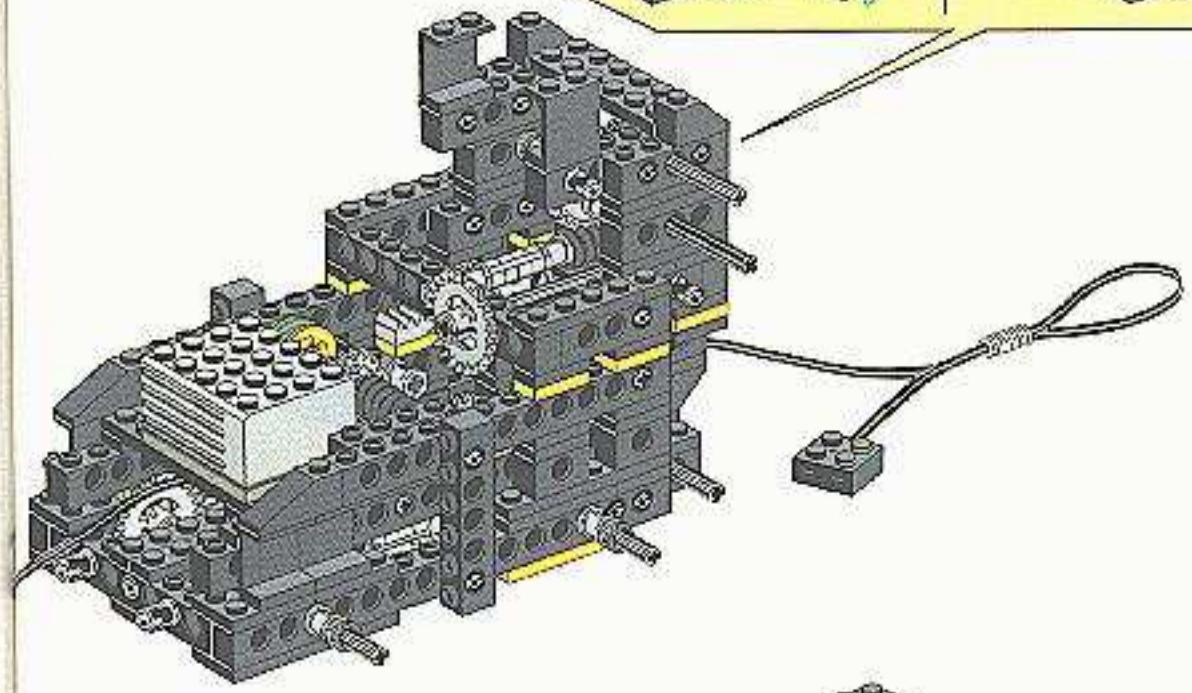

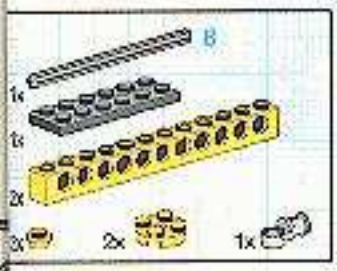

21

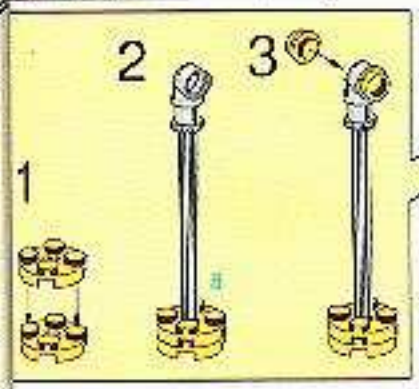

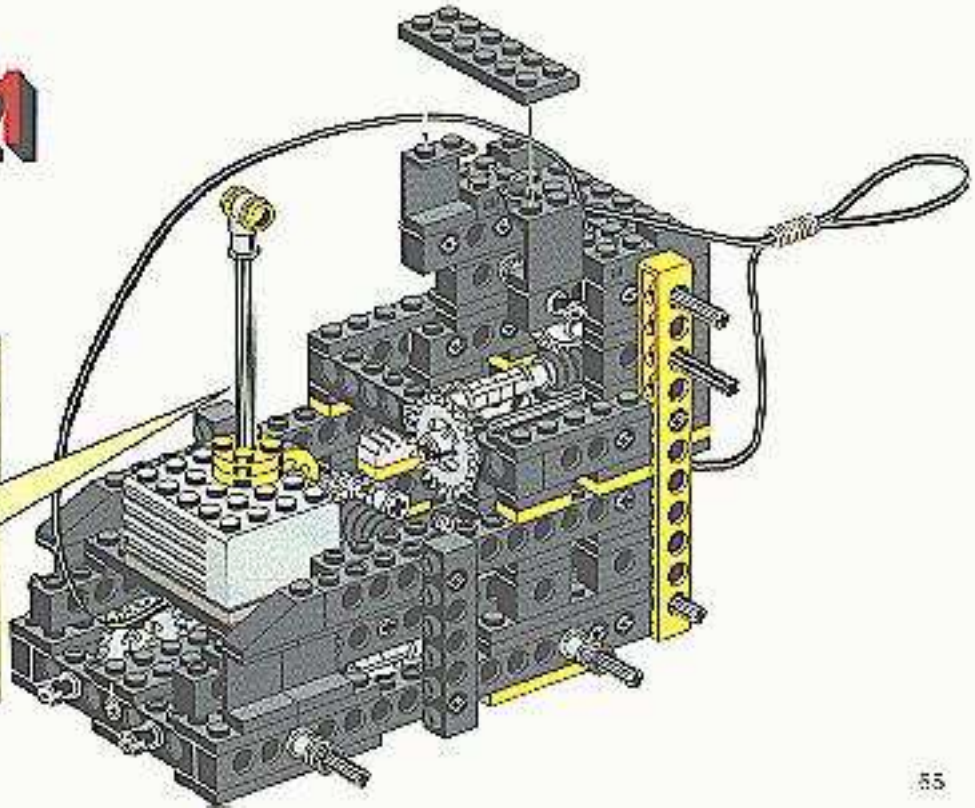

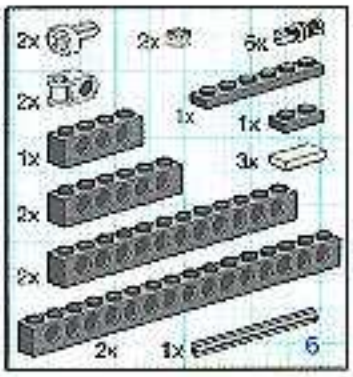

22

1

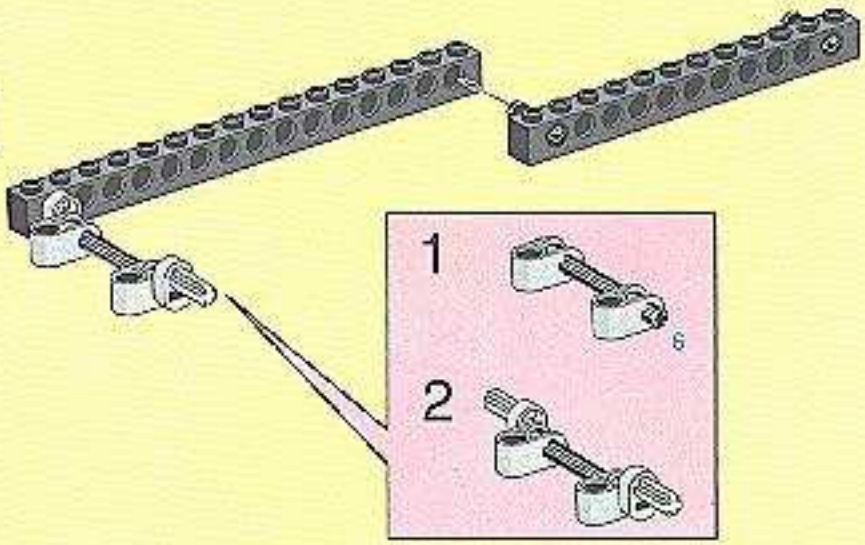

2

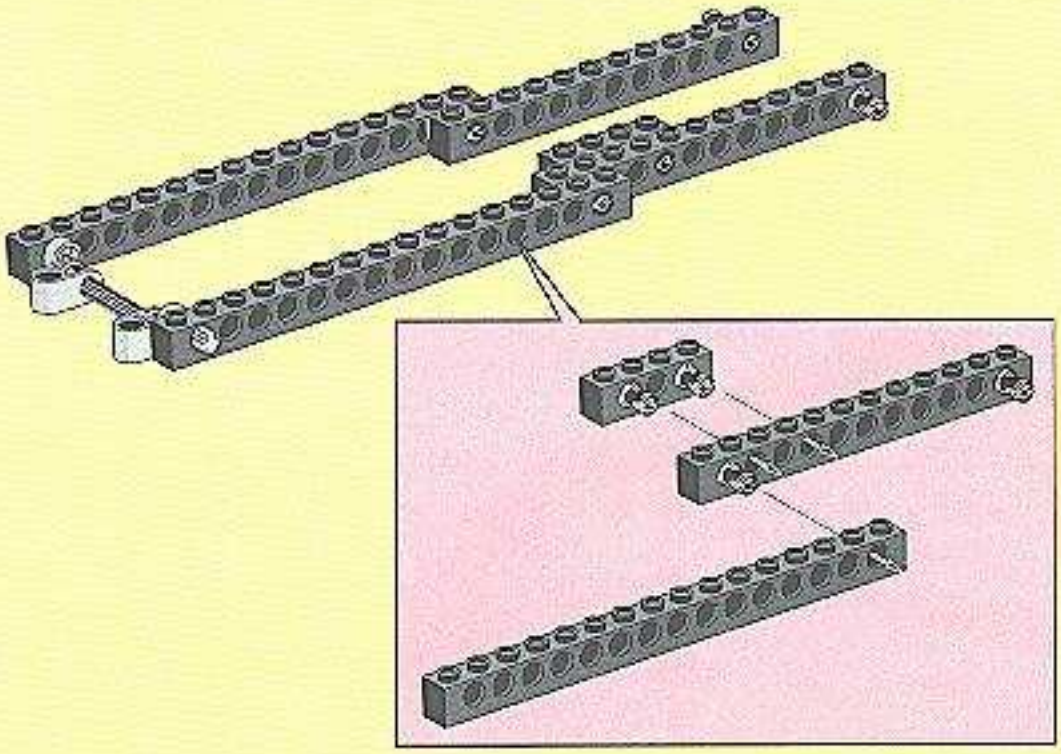

3

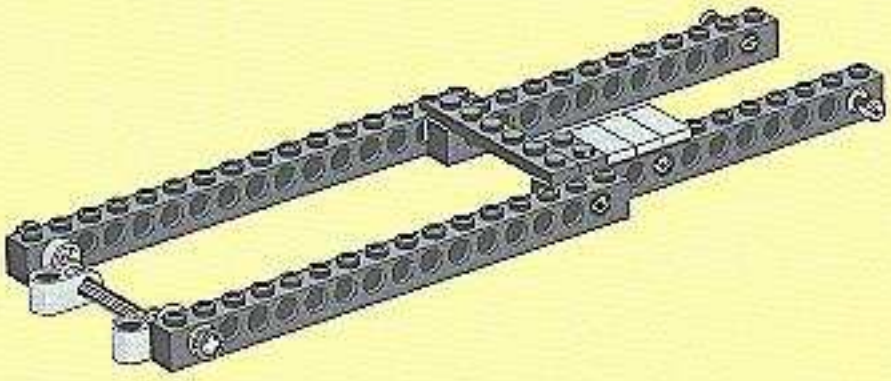

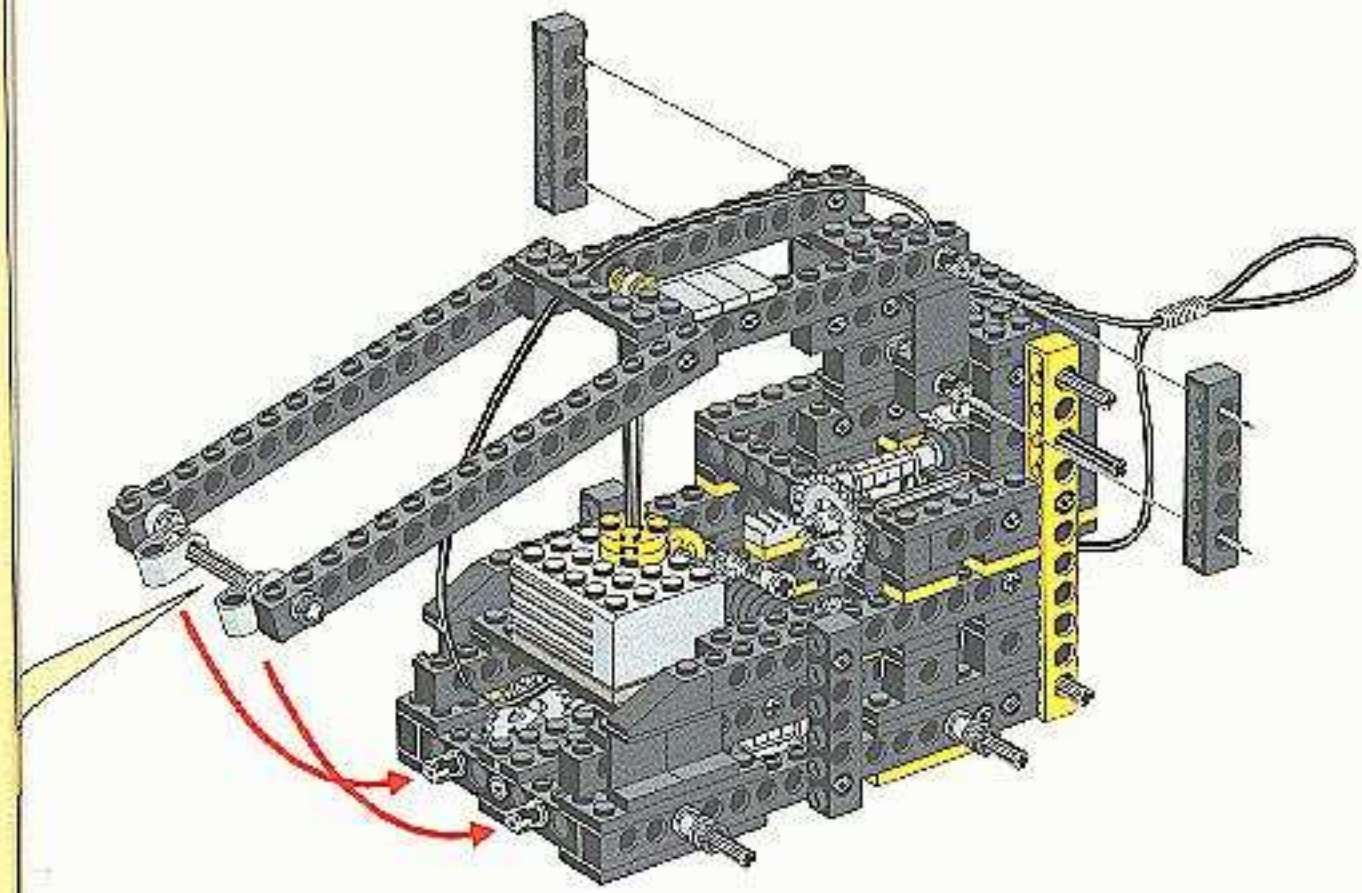

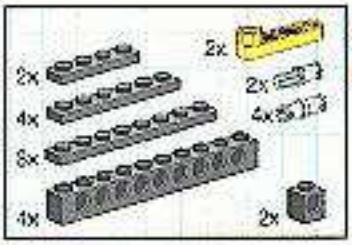

23

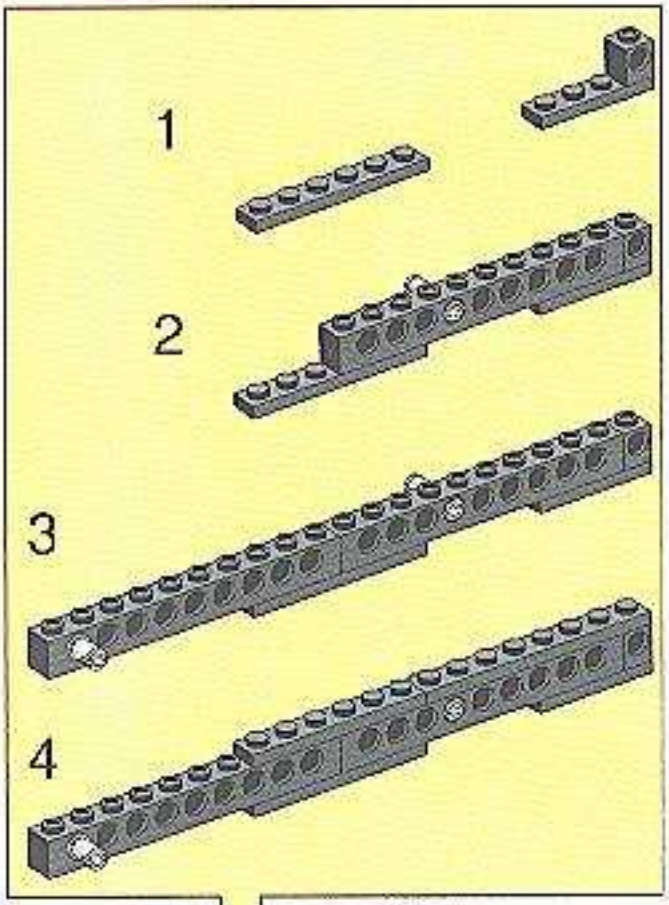

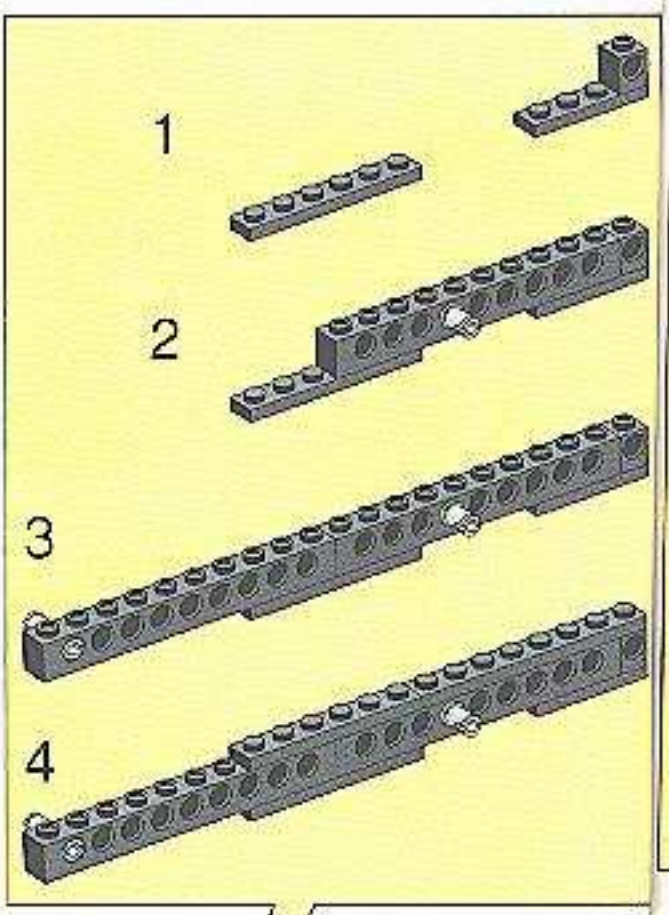

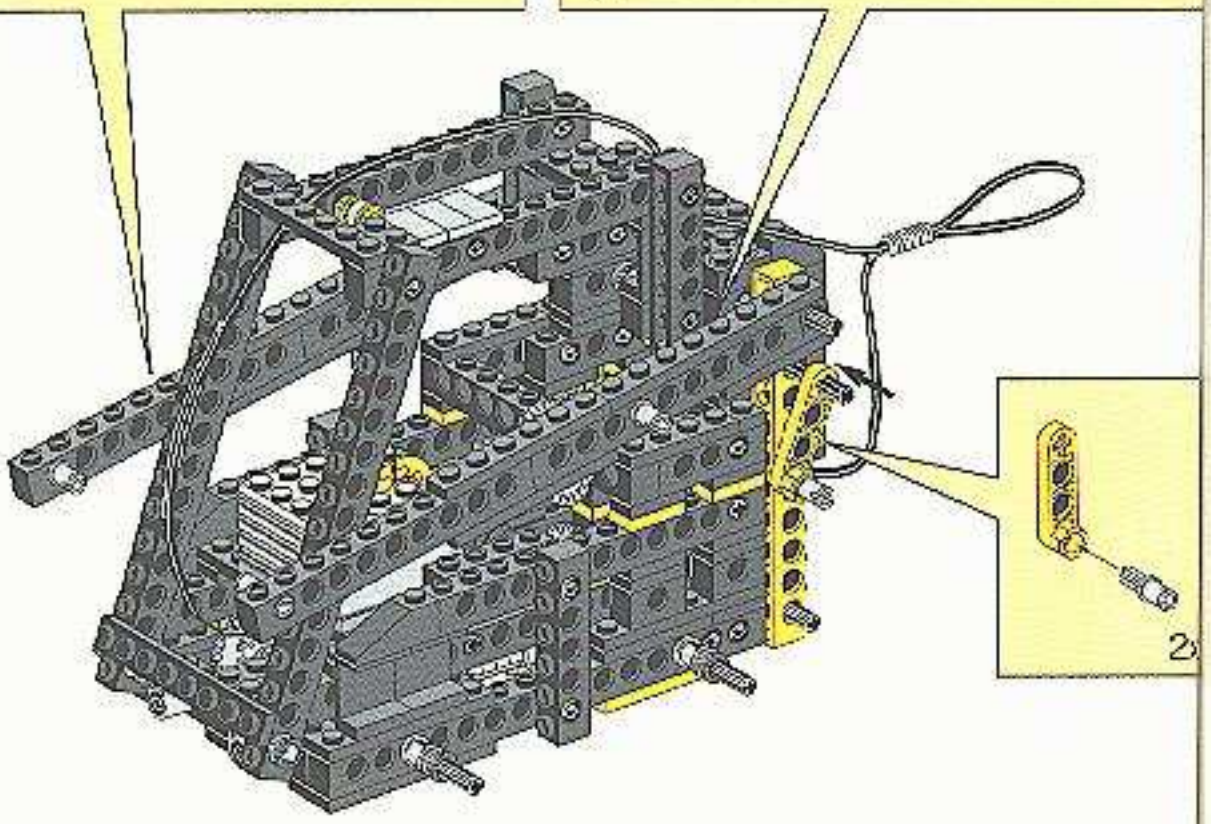

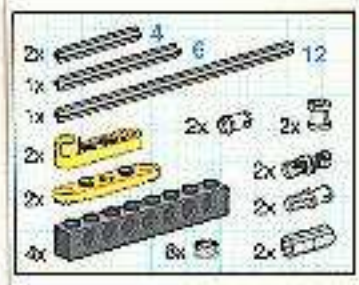

24

1

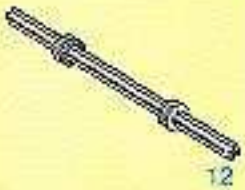

2

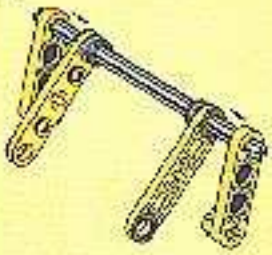

3

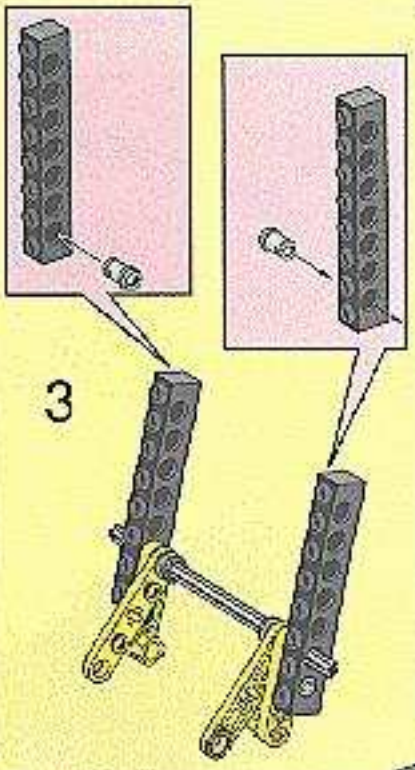

4

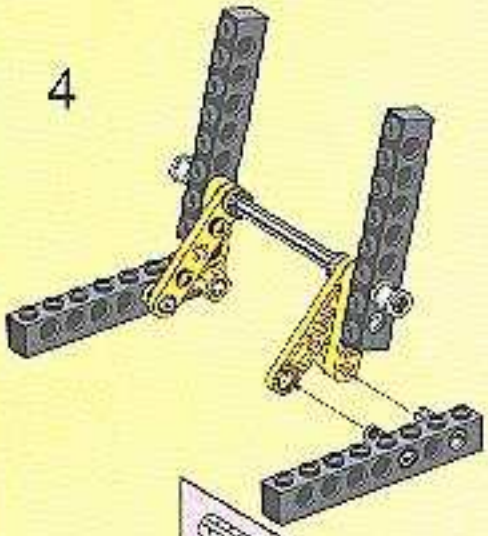

5

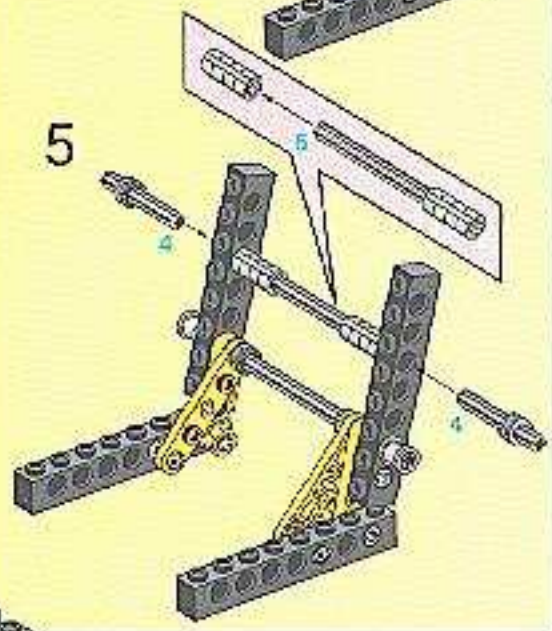

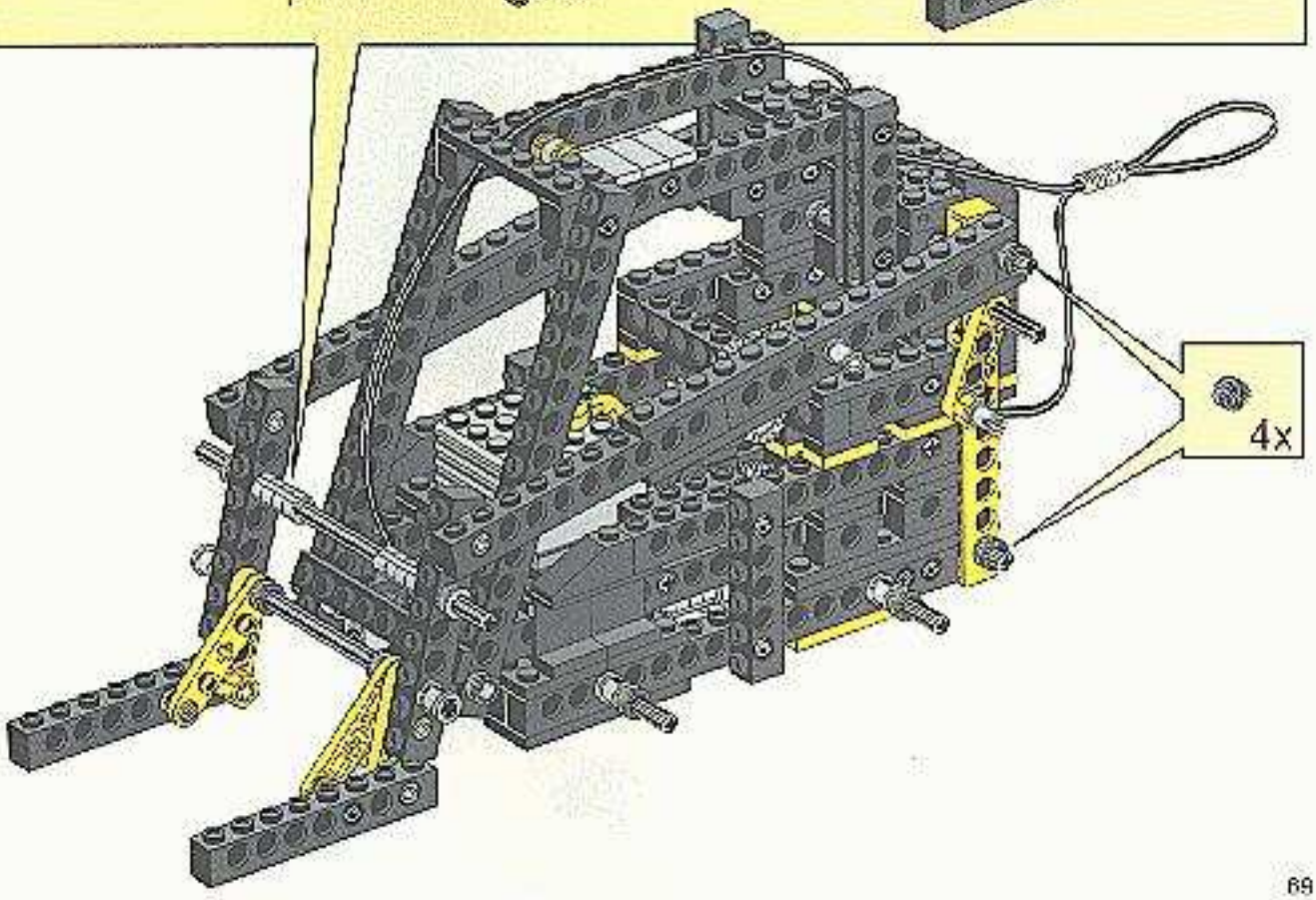

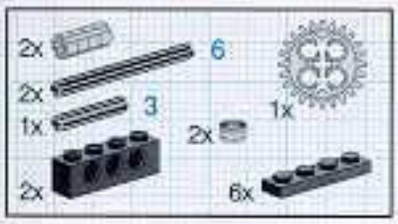

19

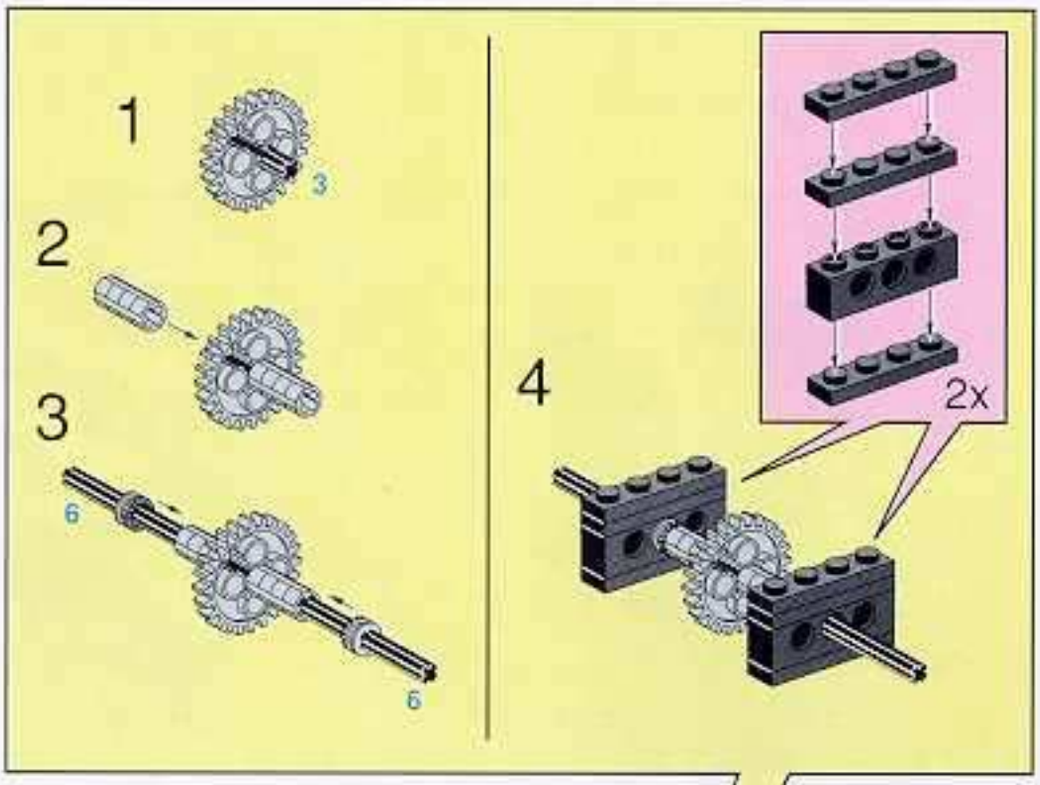

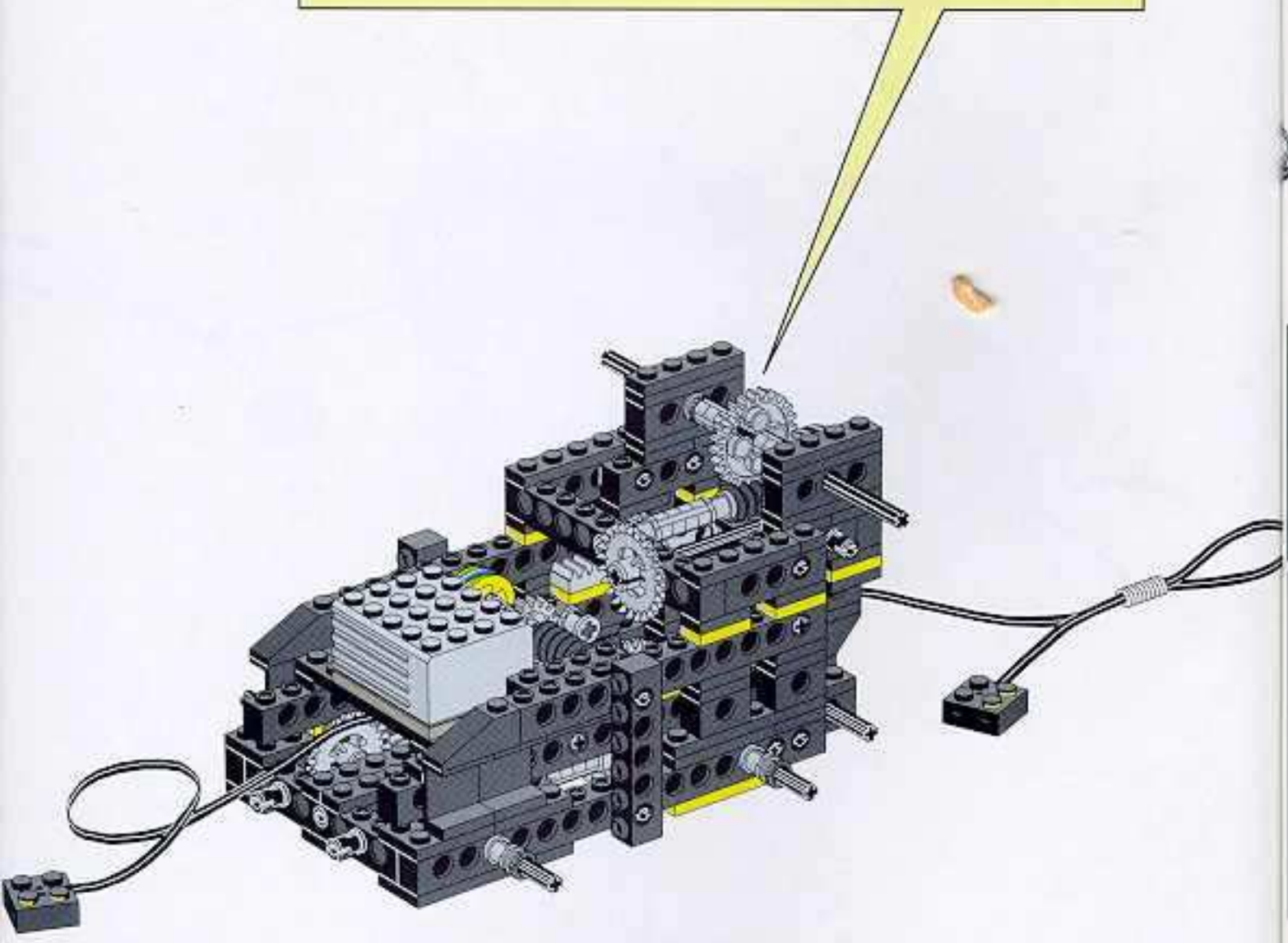

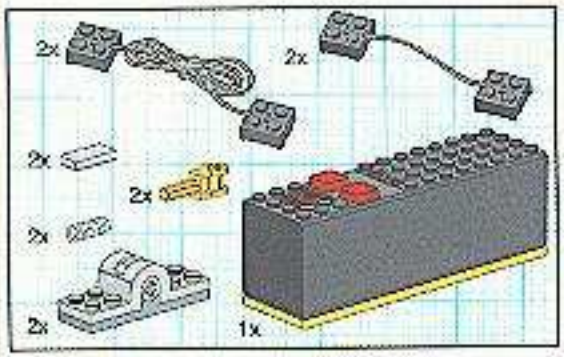

1

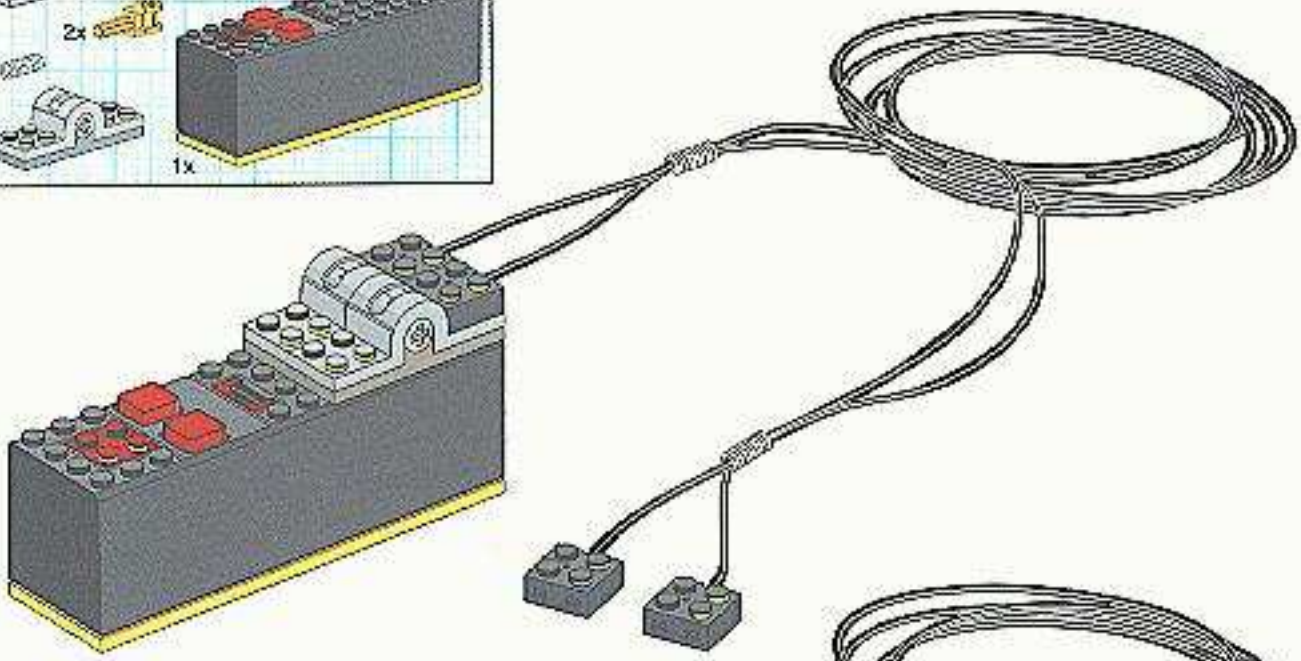

2

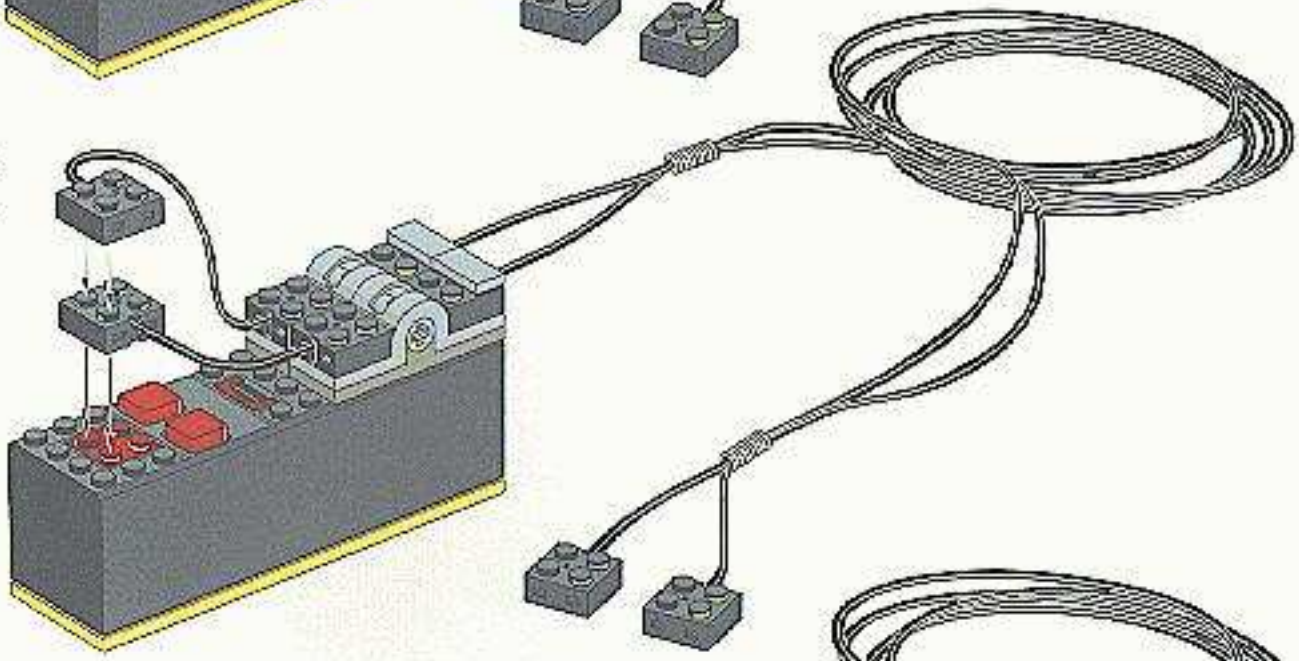

3

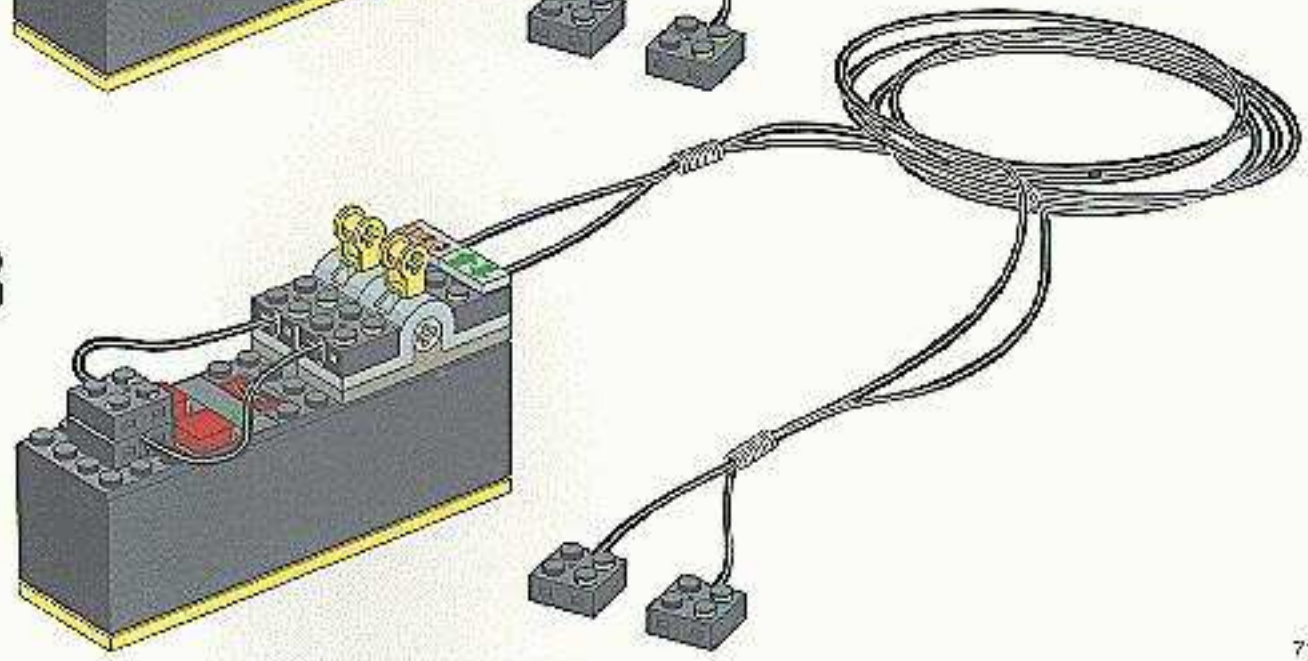

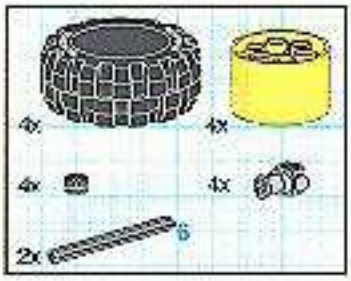

26

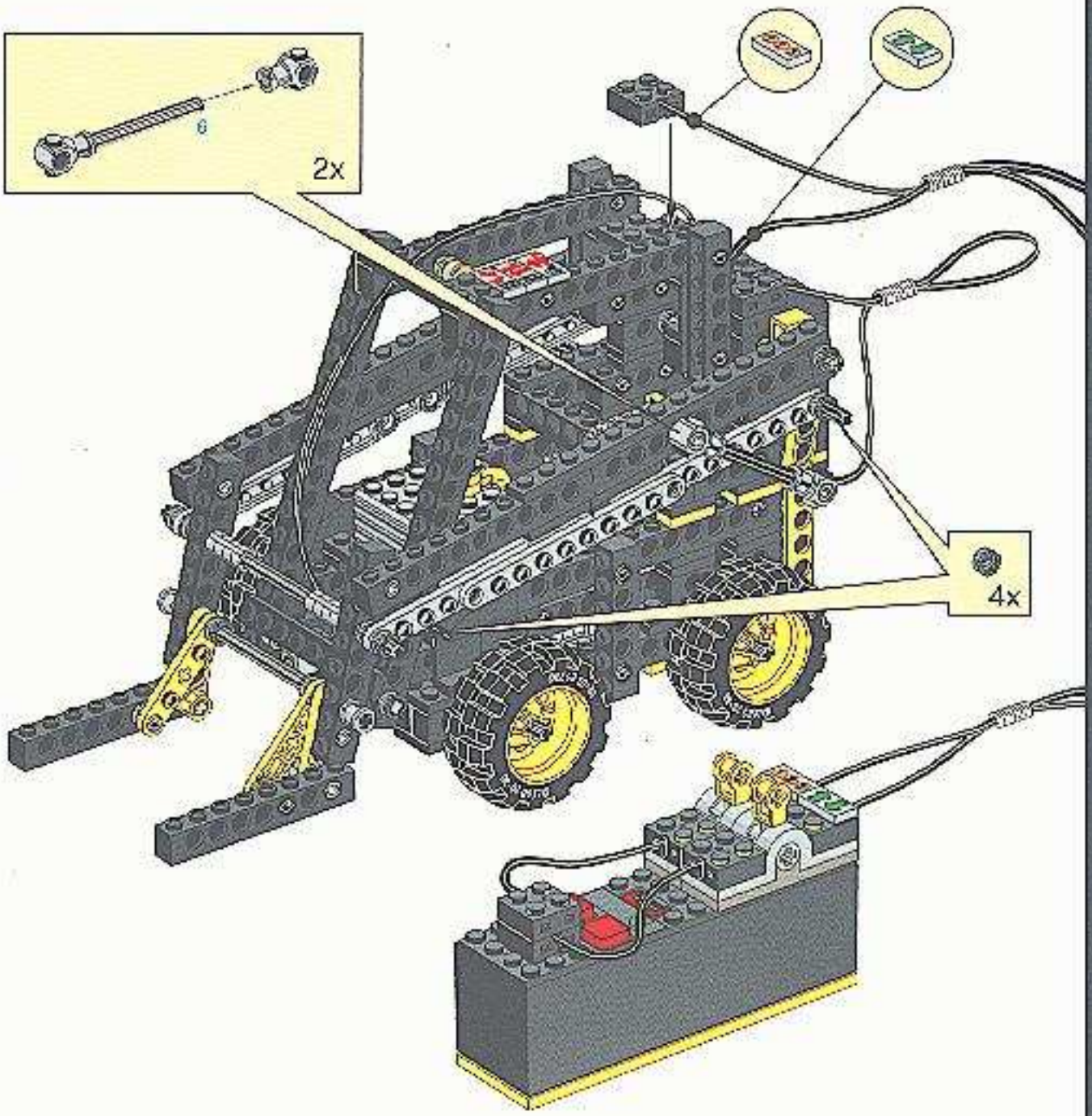

© 1992 LEGO Group

Printed in Switzerland by Cofoor Printing Weber Ltd., Biel/Bienne