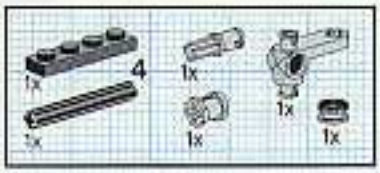
1x
4
1x
1x
1x
1x
1x

2

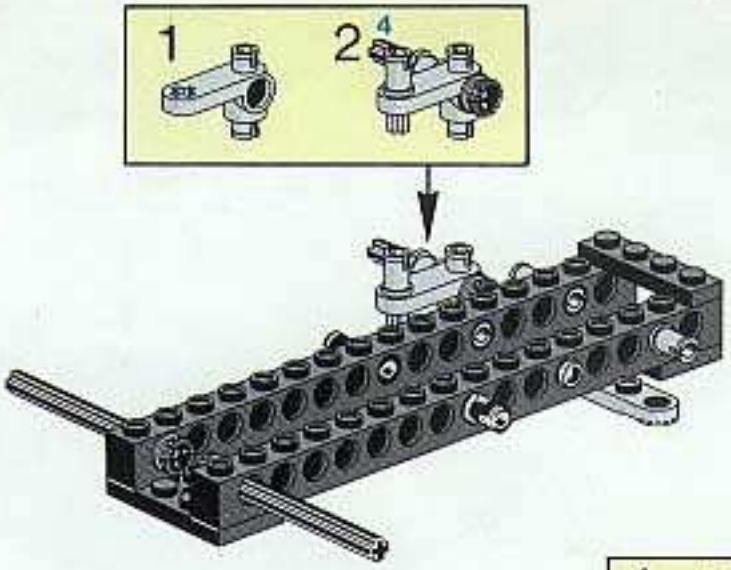
1
2
4

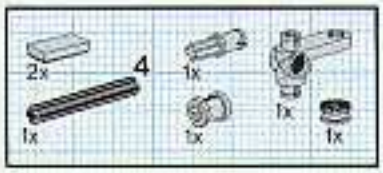
2x
4
1x
1x
1x
1x
1x

3

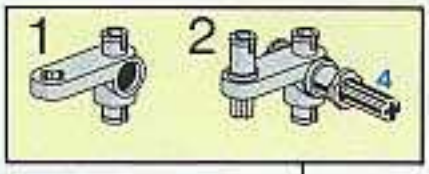
1
2
4

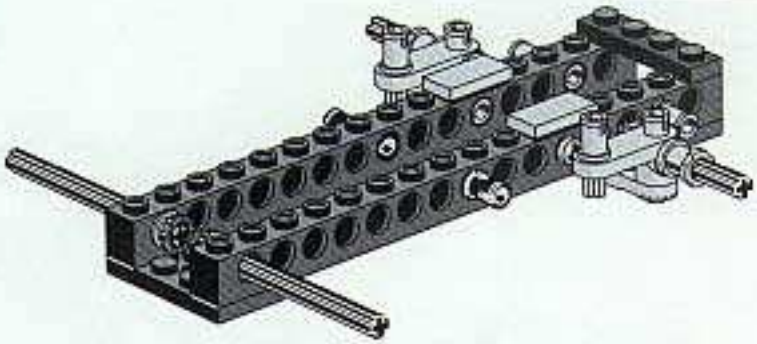

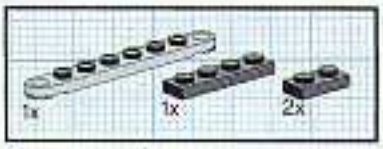
1x
1x
2x

4

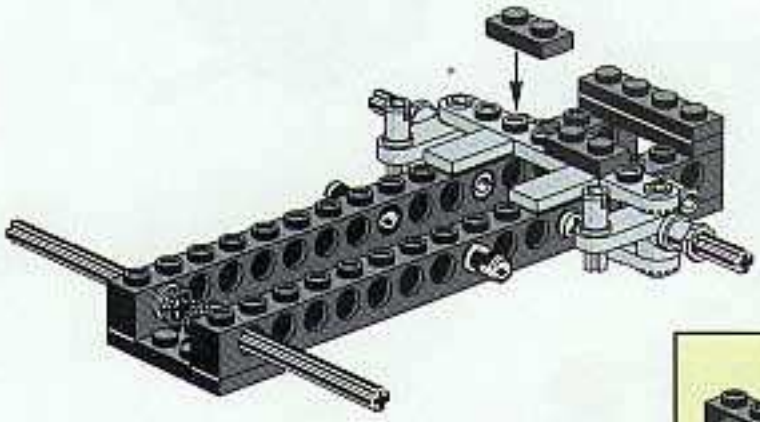

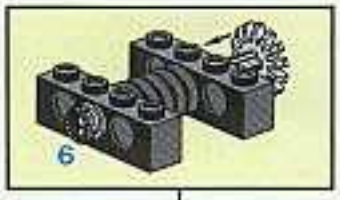
6

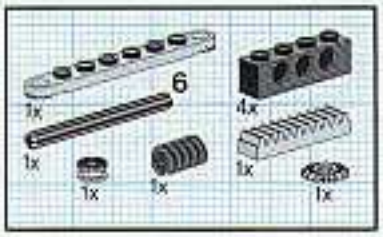
1x
6
4x
1x
1x
1x
1x
1x

5

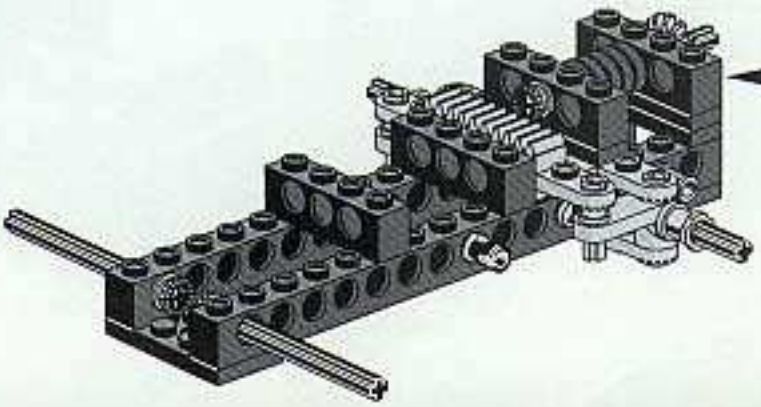

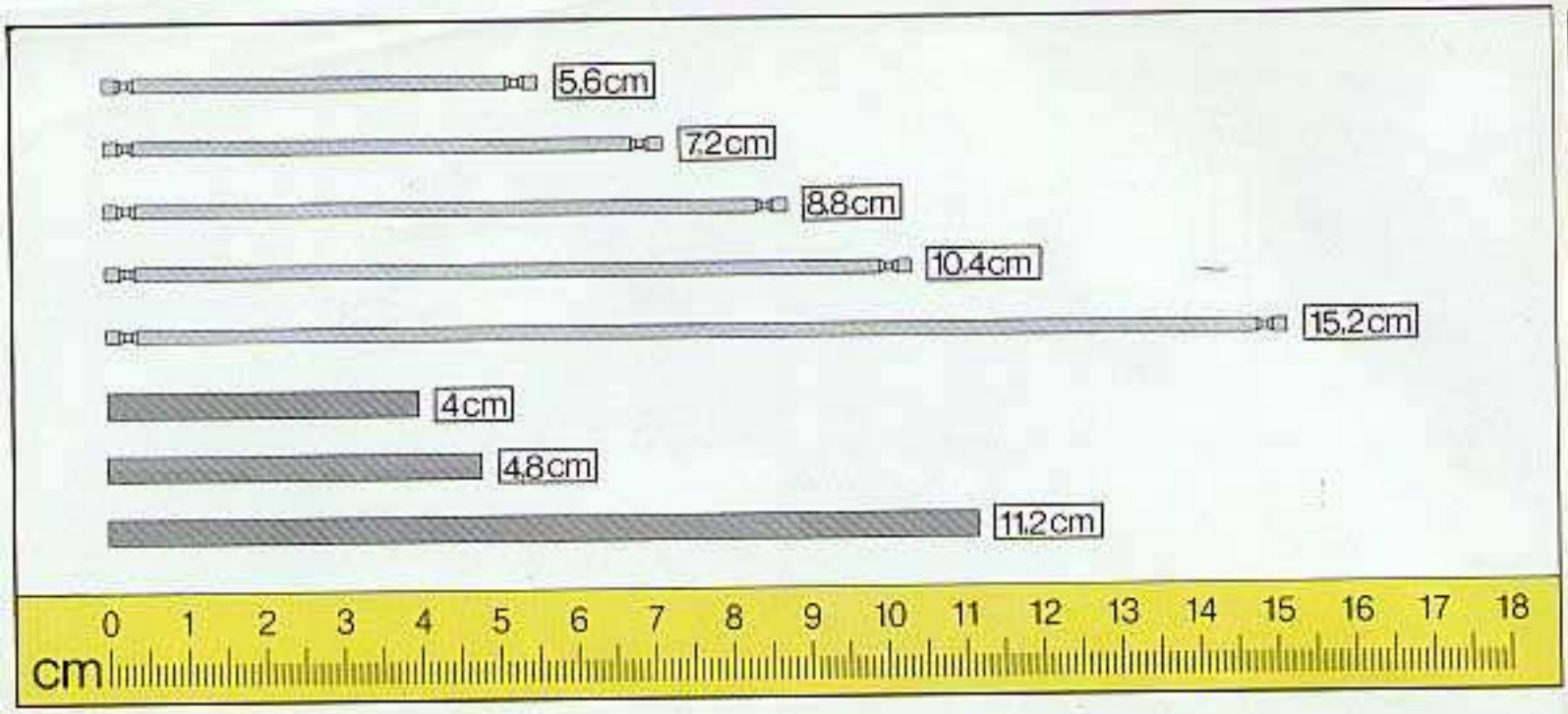
5,6cm
7,2cm
8,8cm
10,4cm
15,2cm
4cm
4,8cm
11,2cm
0 1 2 3 4 5 6 7 8 9 10 11 12 13 14 15 16 17 18
cm

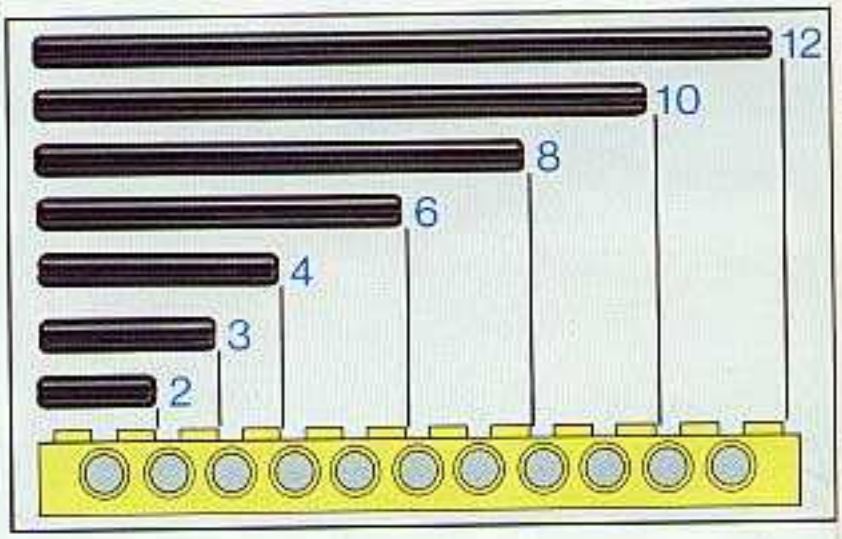
12
10
8
6
4
3
2

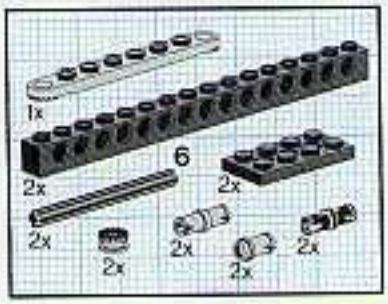
1x
6
2x
2x
2x
2x
2x
2x
2x

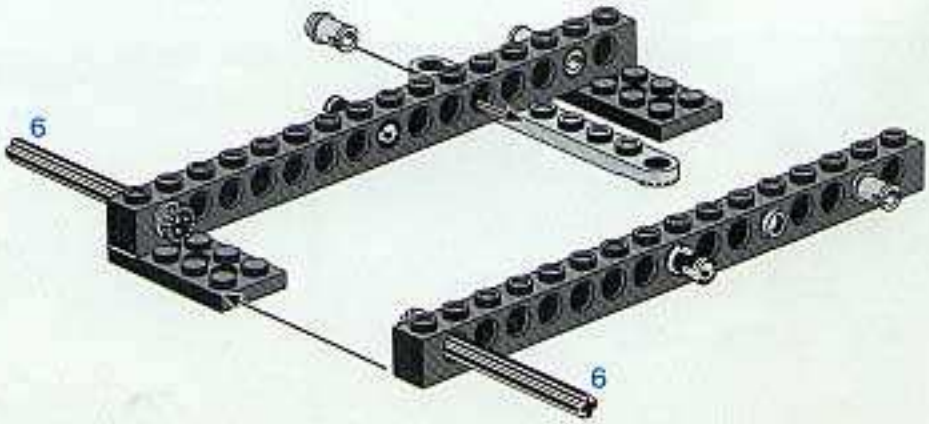
6
6

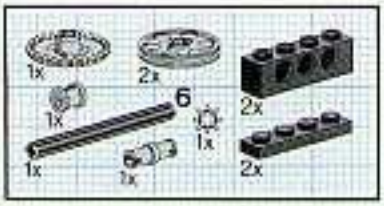

6

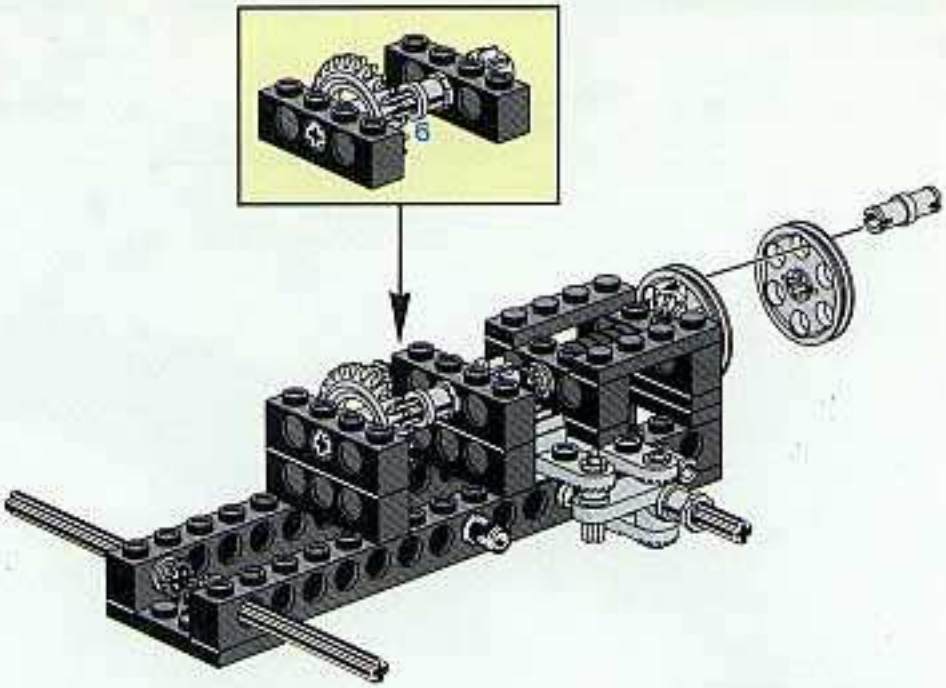

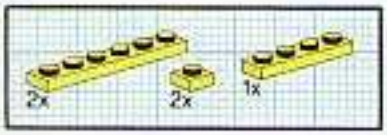

7

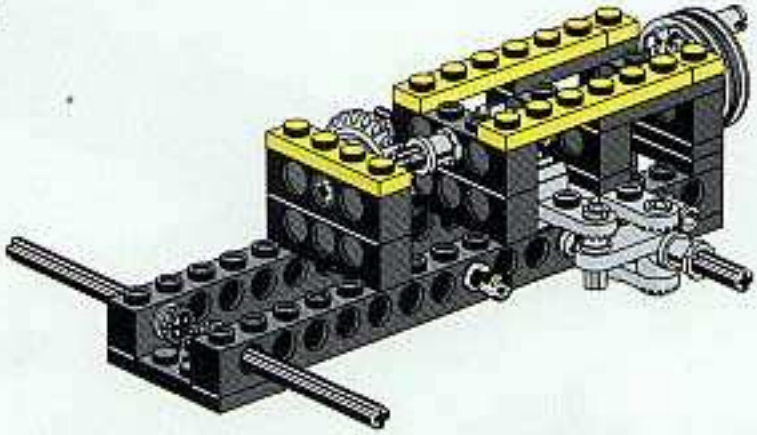

8

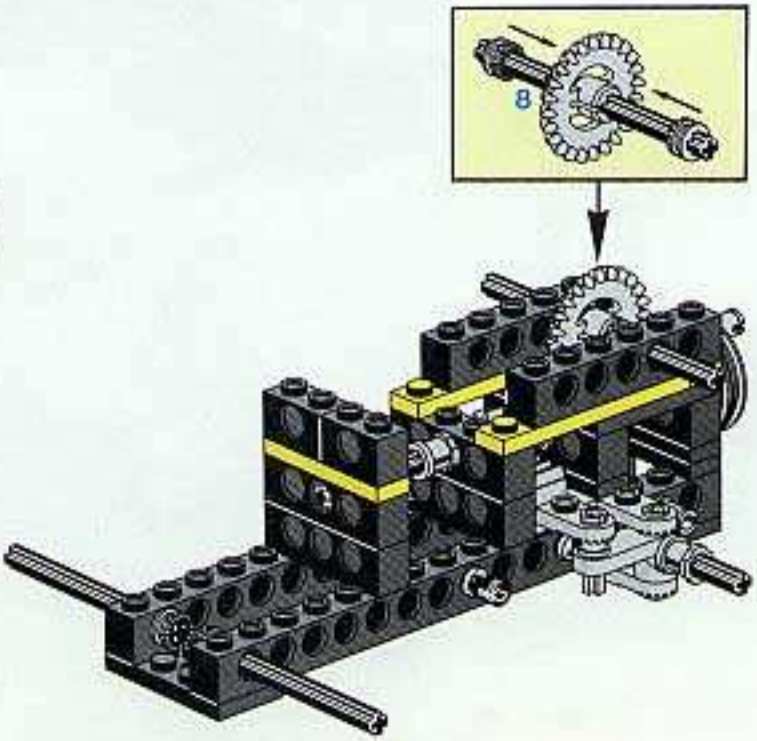

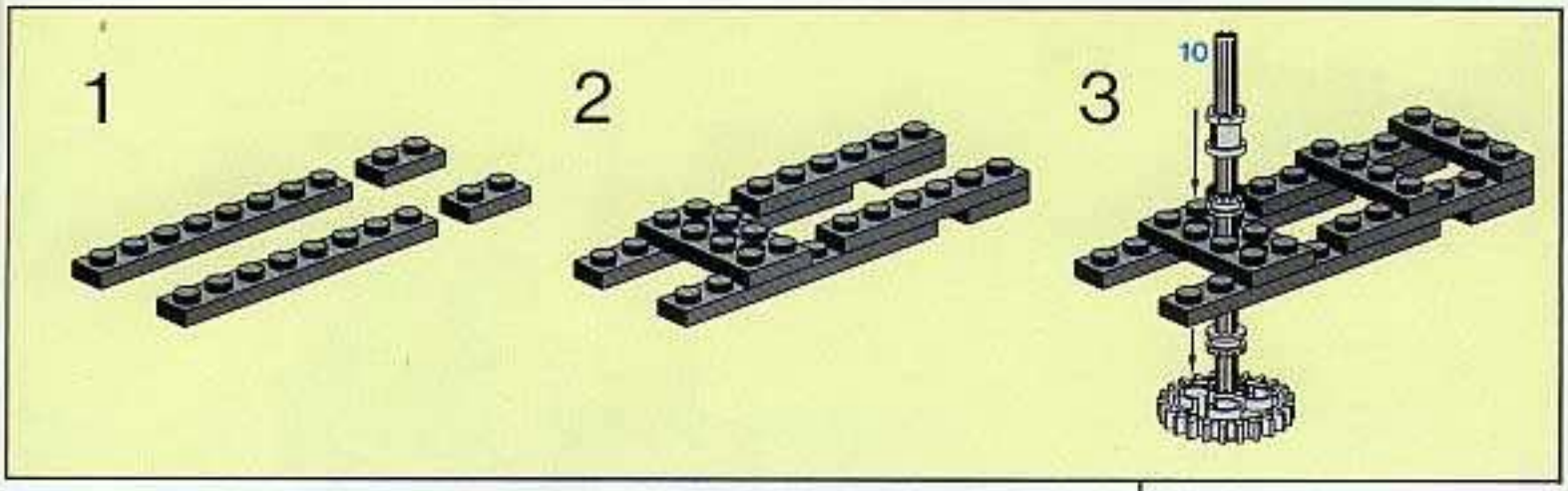

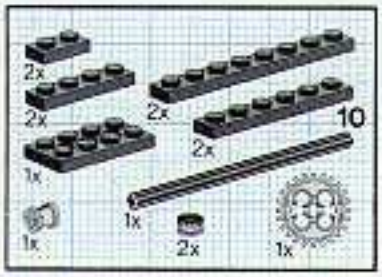

9

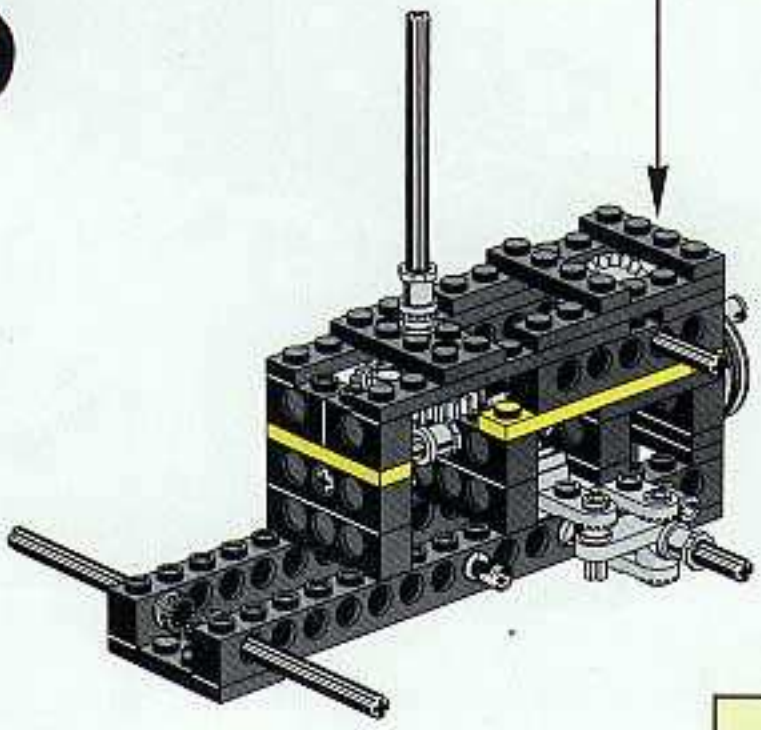

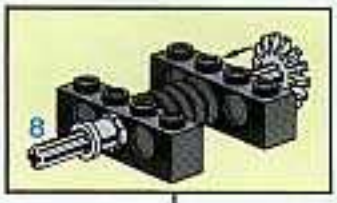

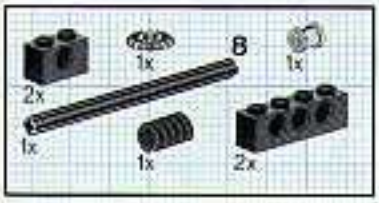

10

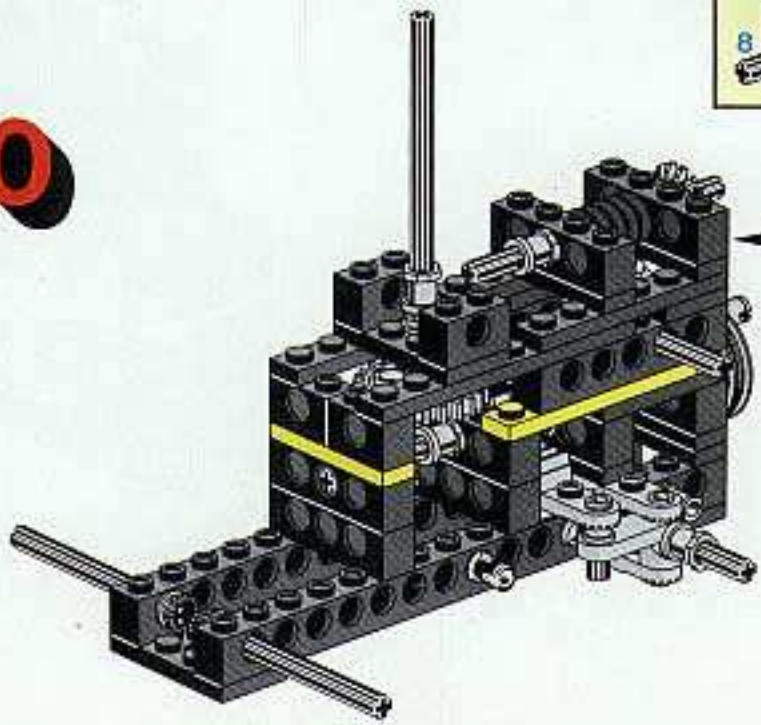

LEGO Technic

8074

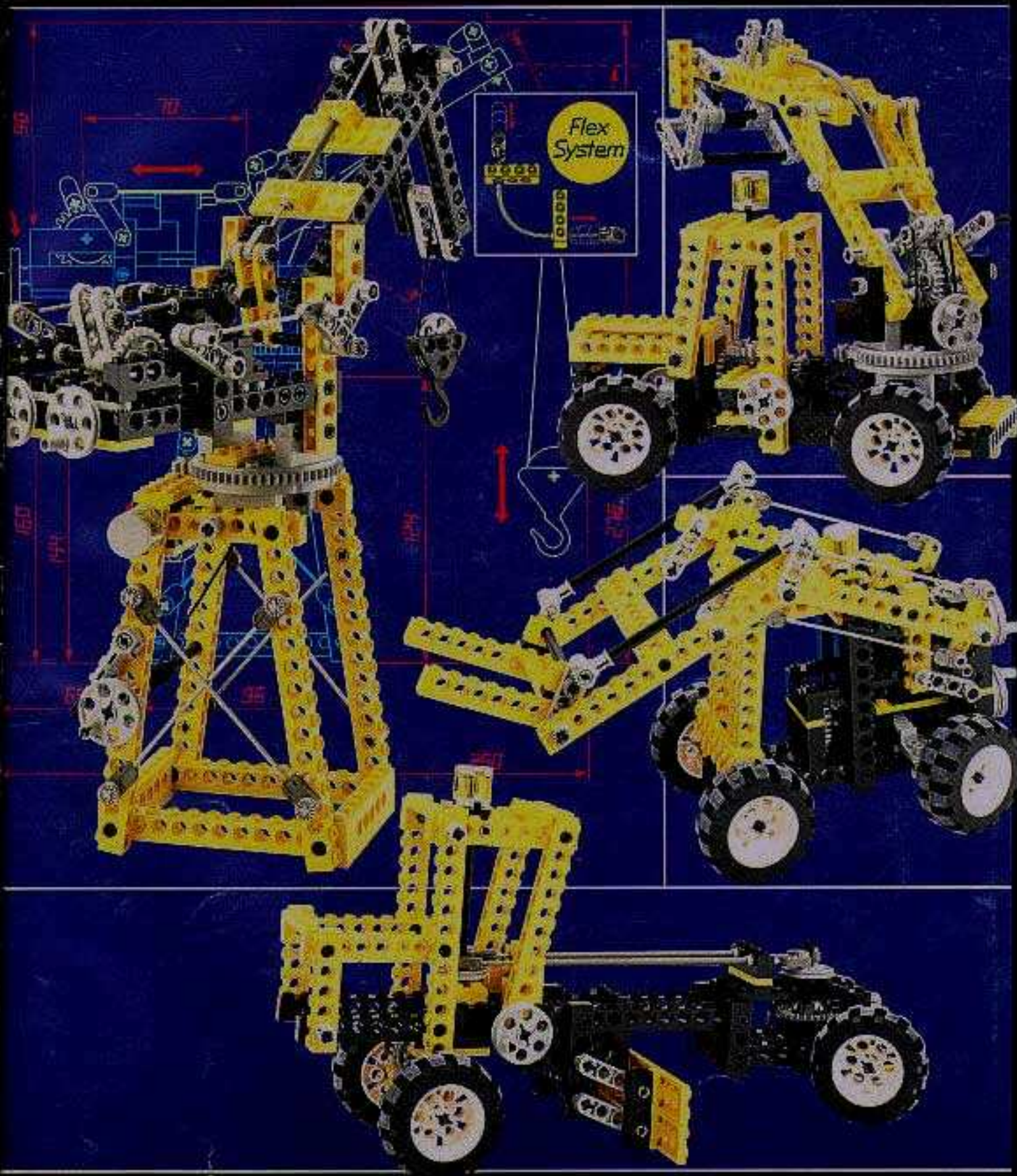

© LEGO Group

120284

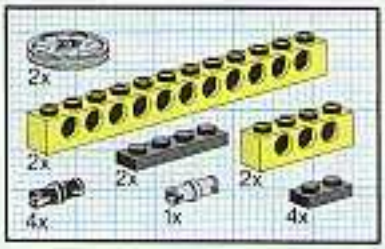

11

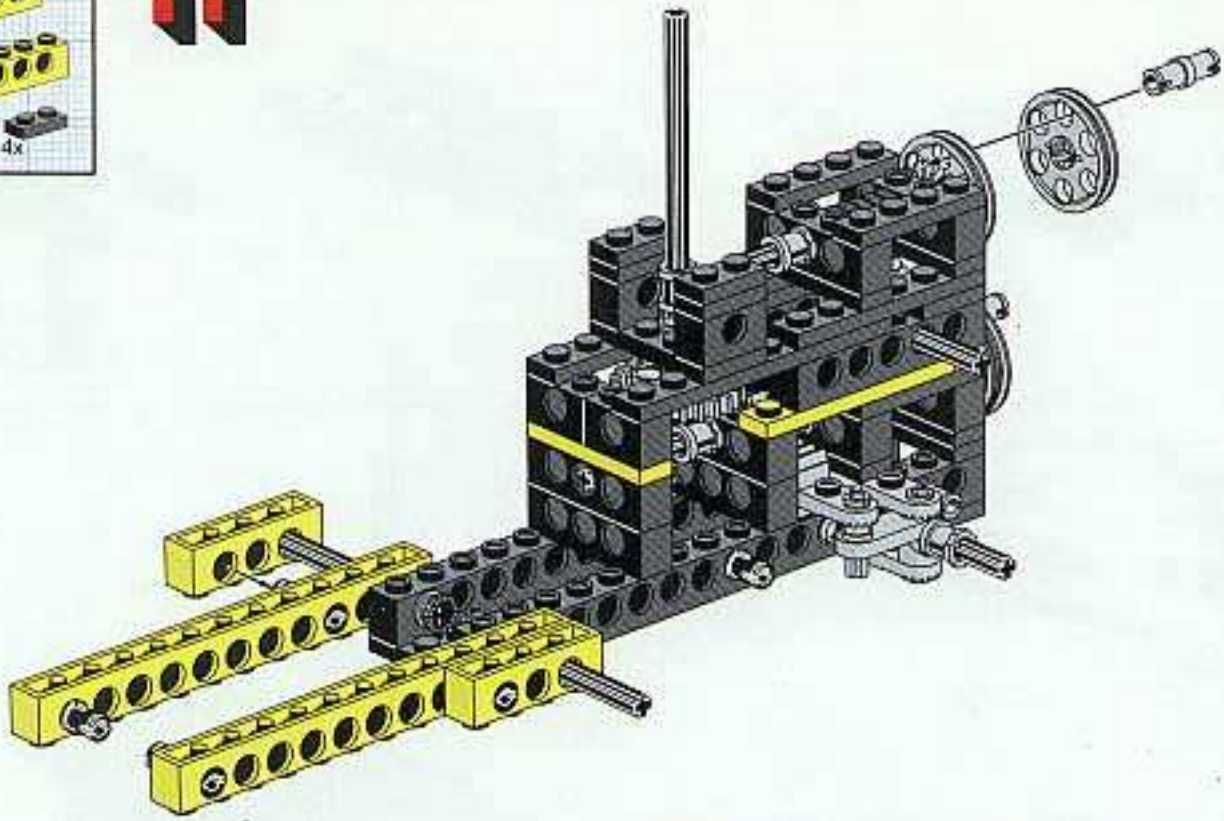

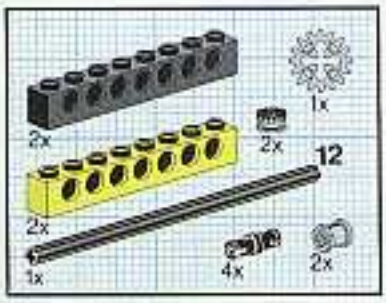

12

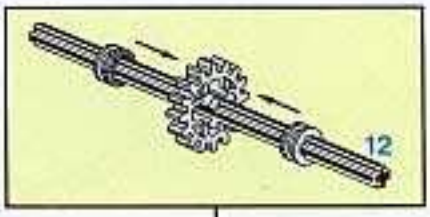

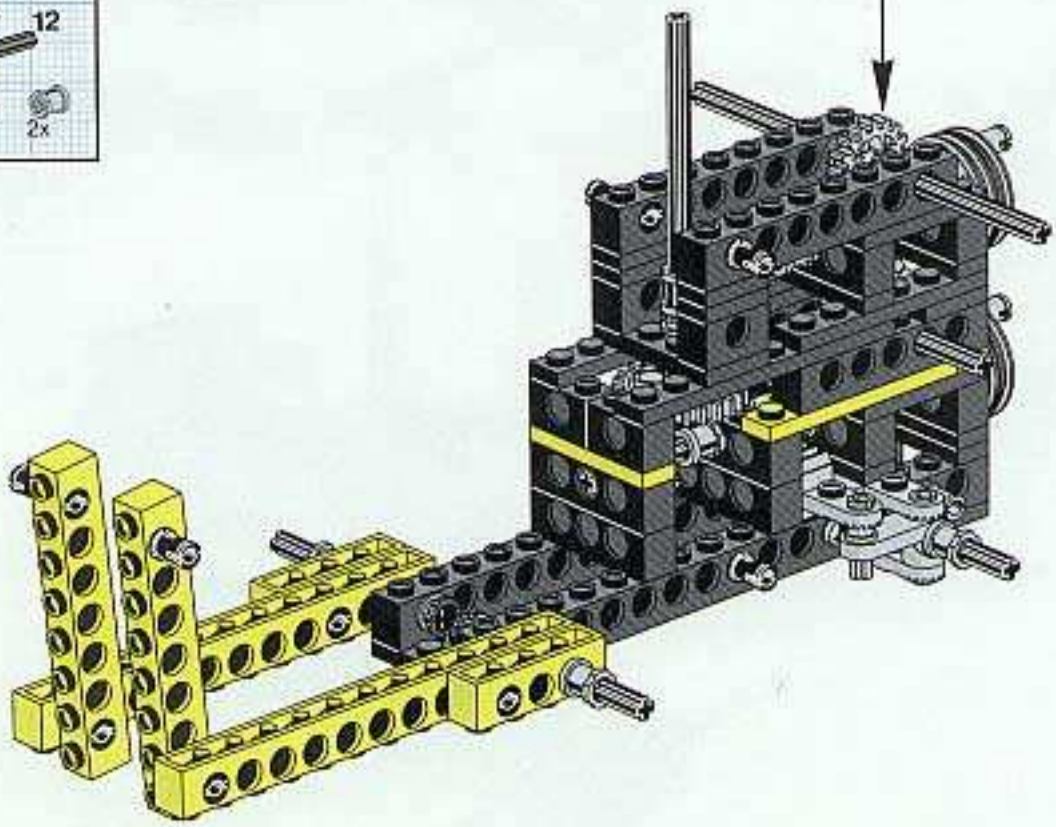

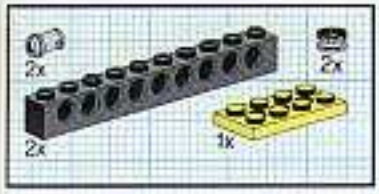

13

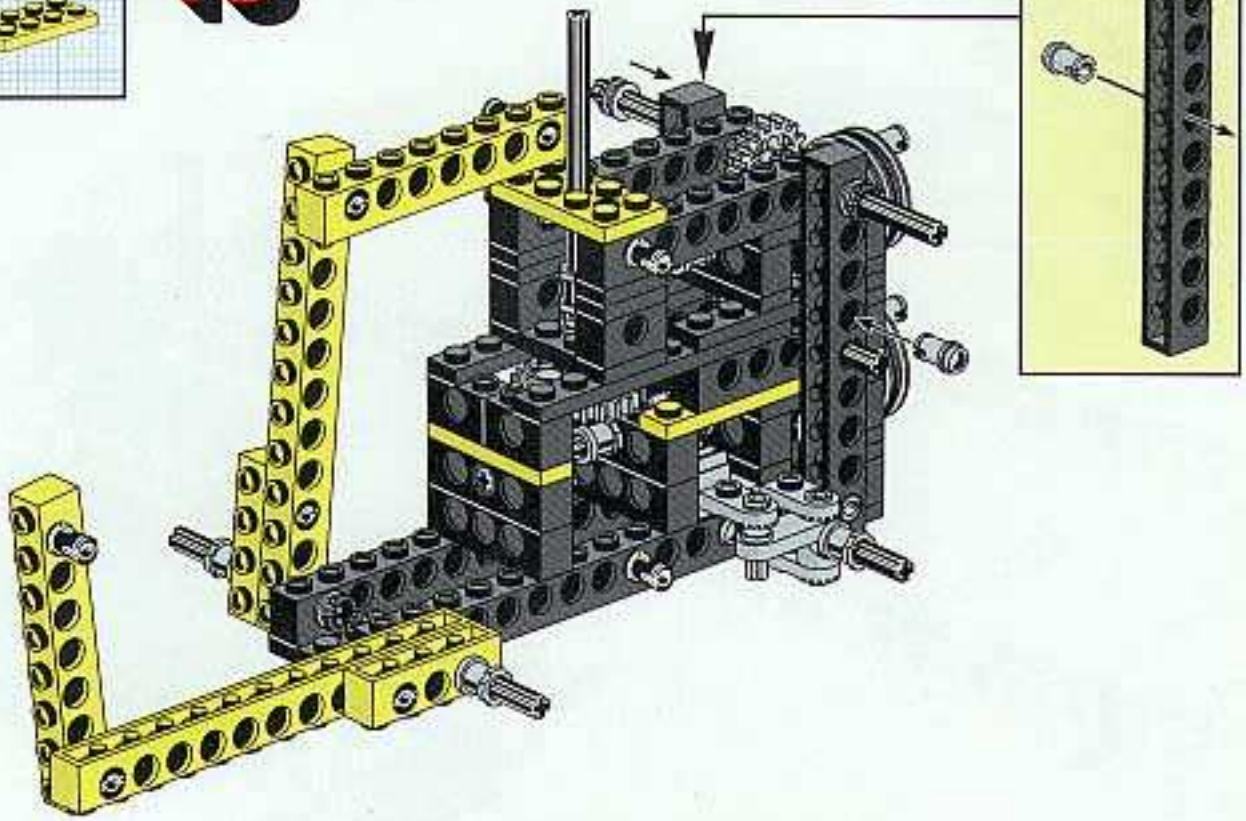

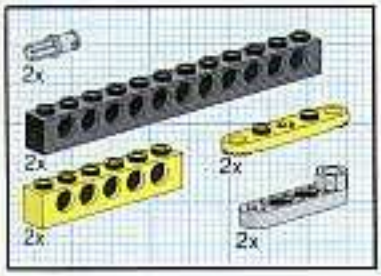

14

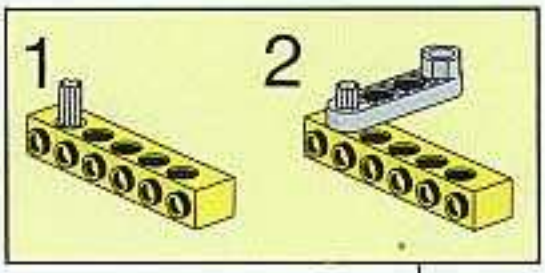

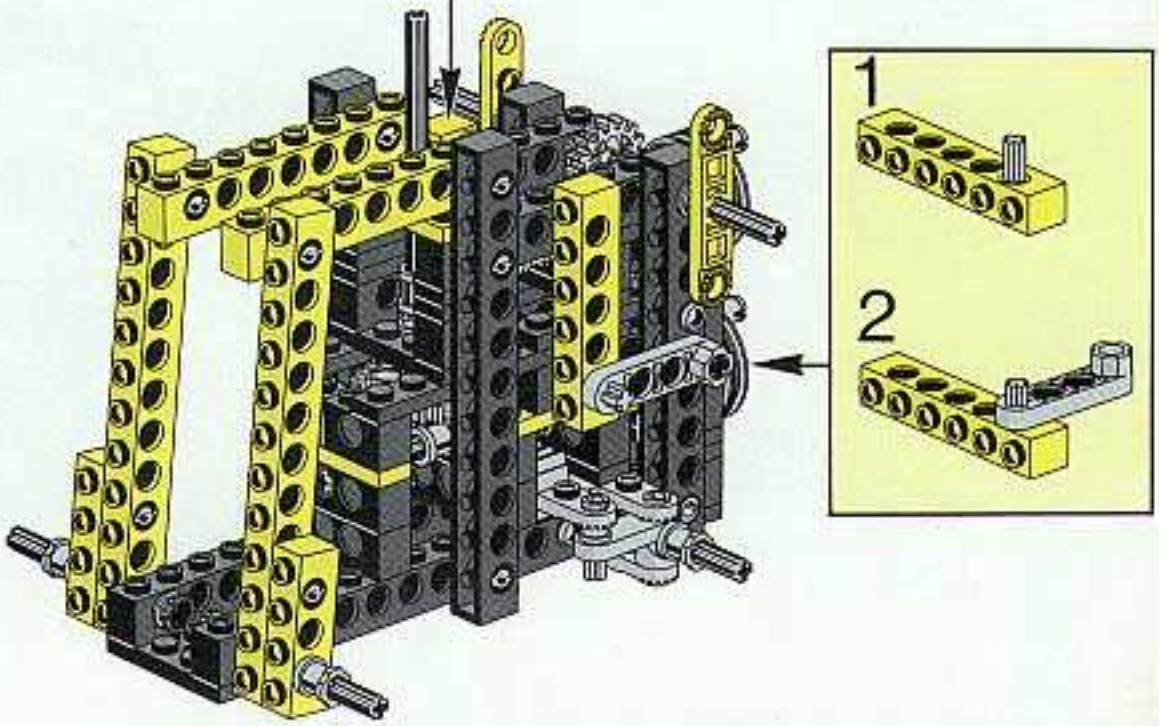

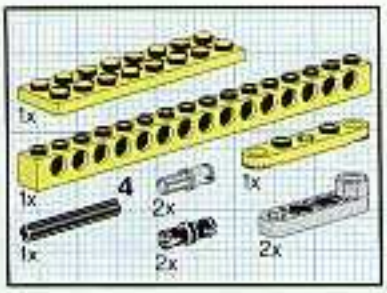

15

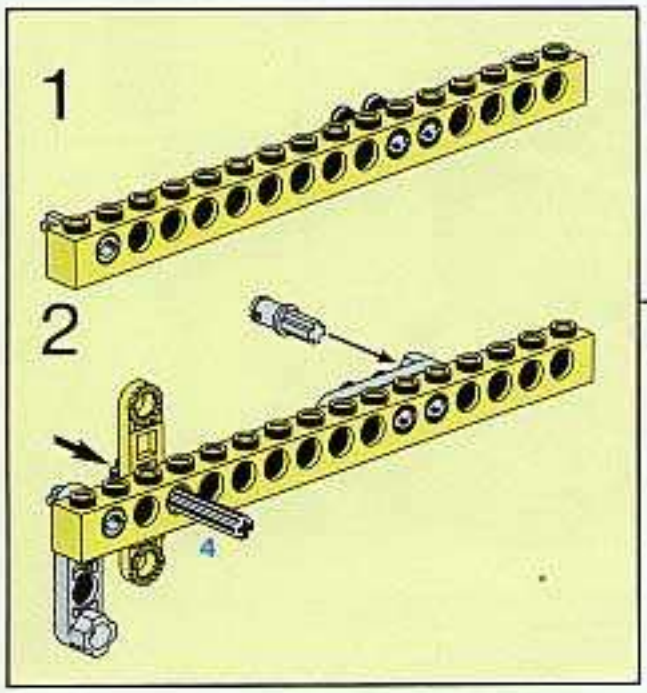

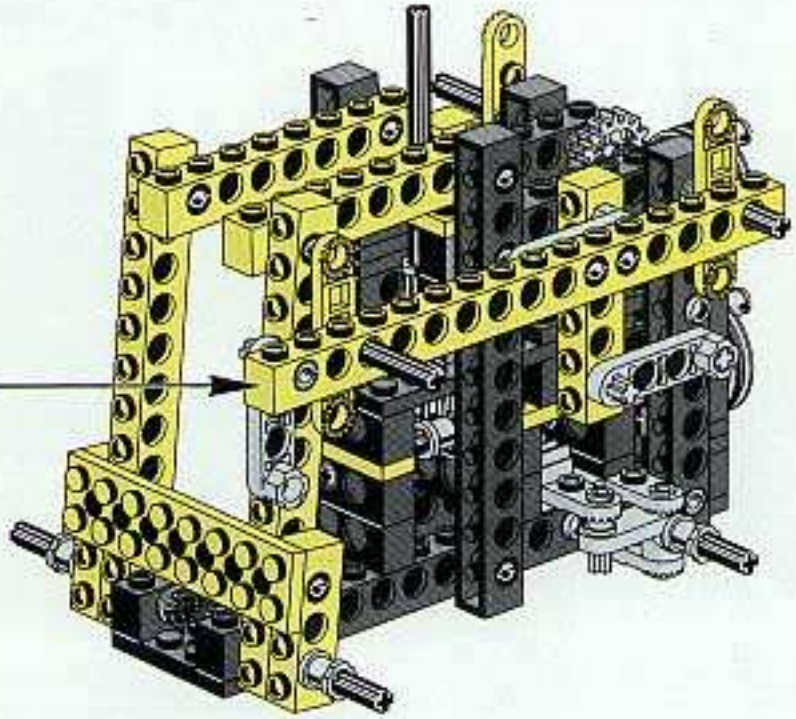

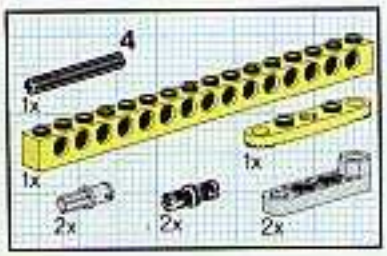

16

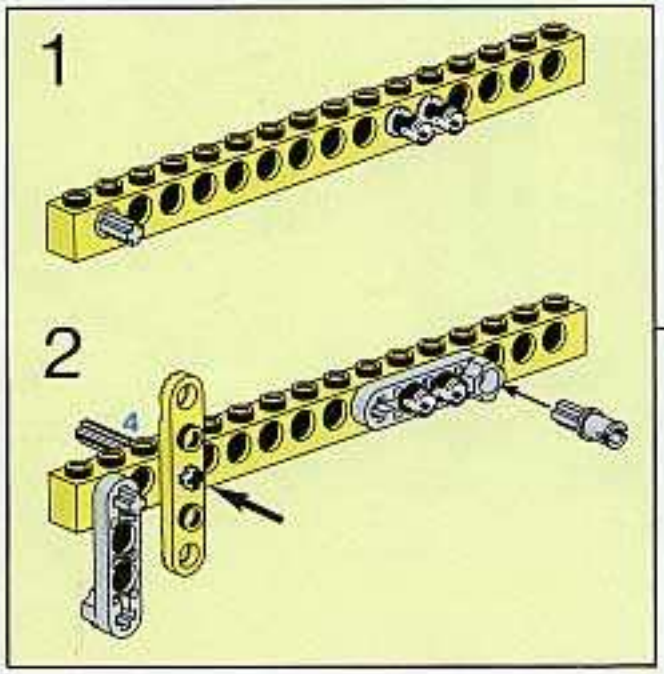

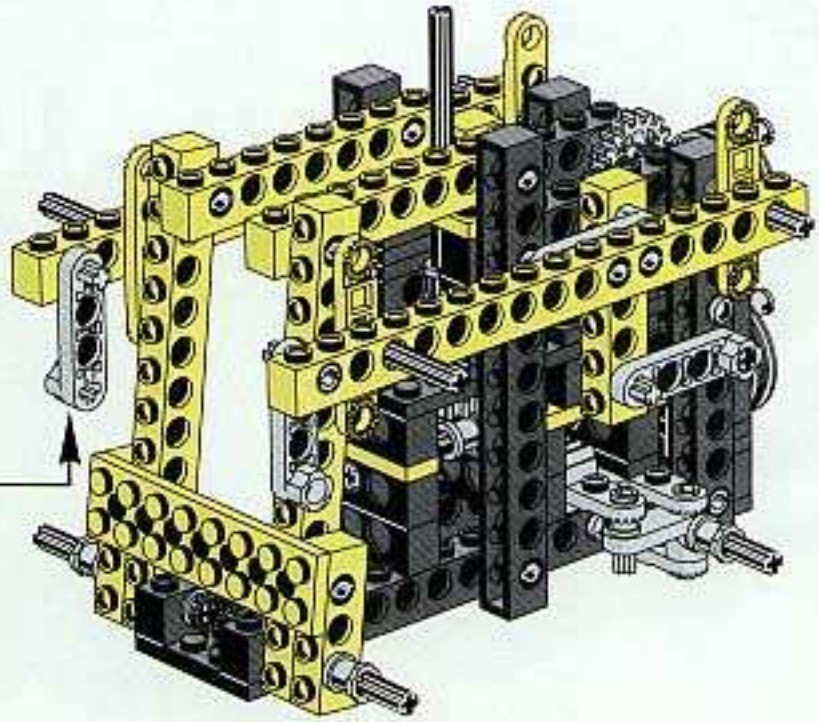

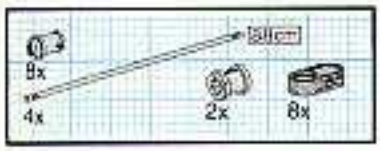

17

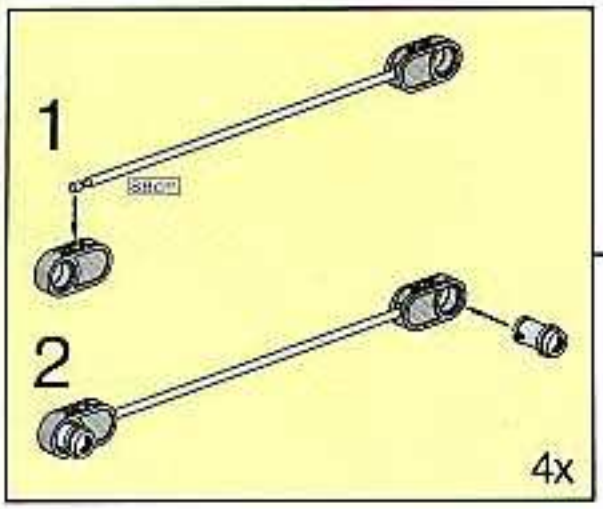

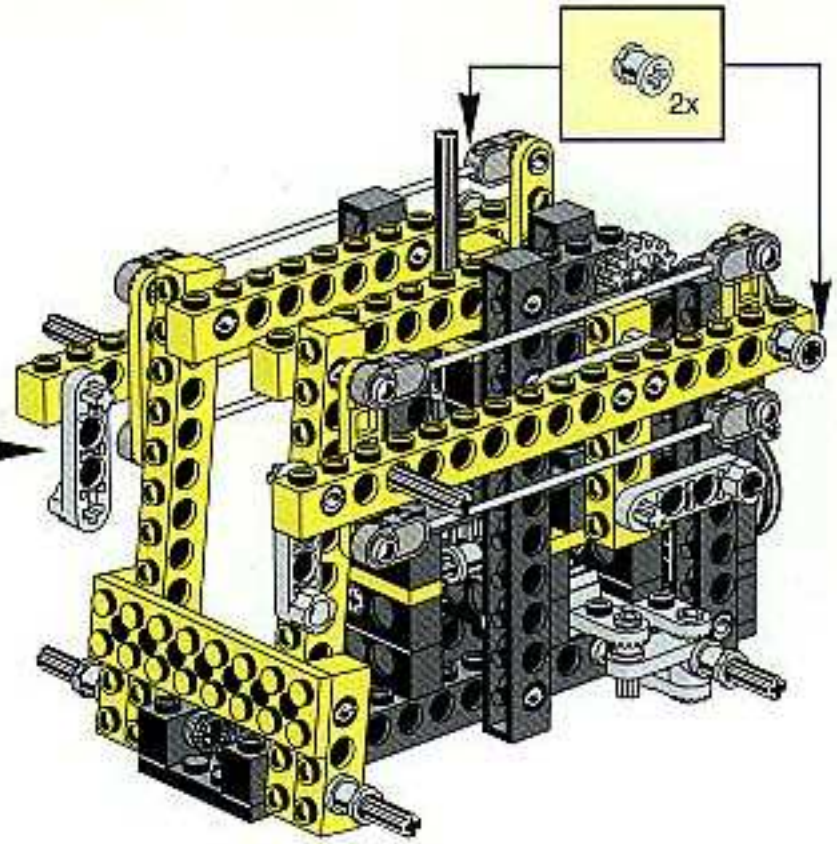

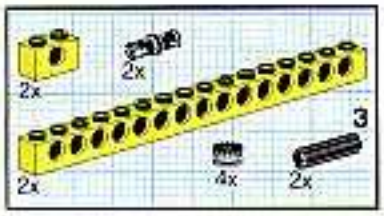

18

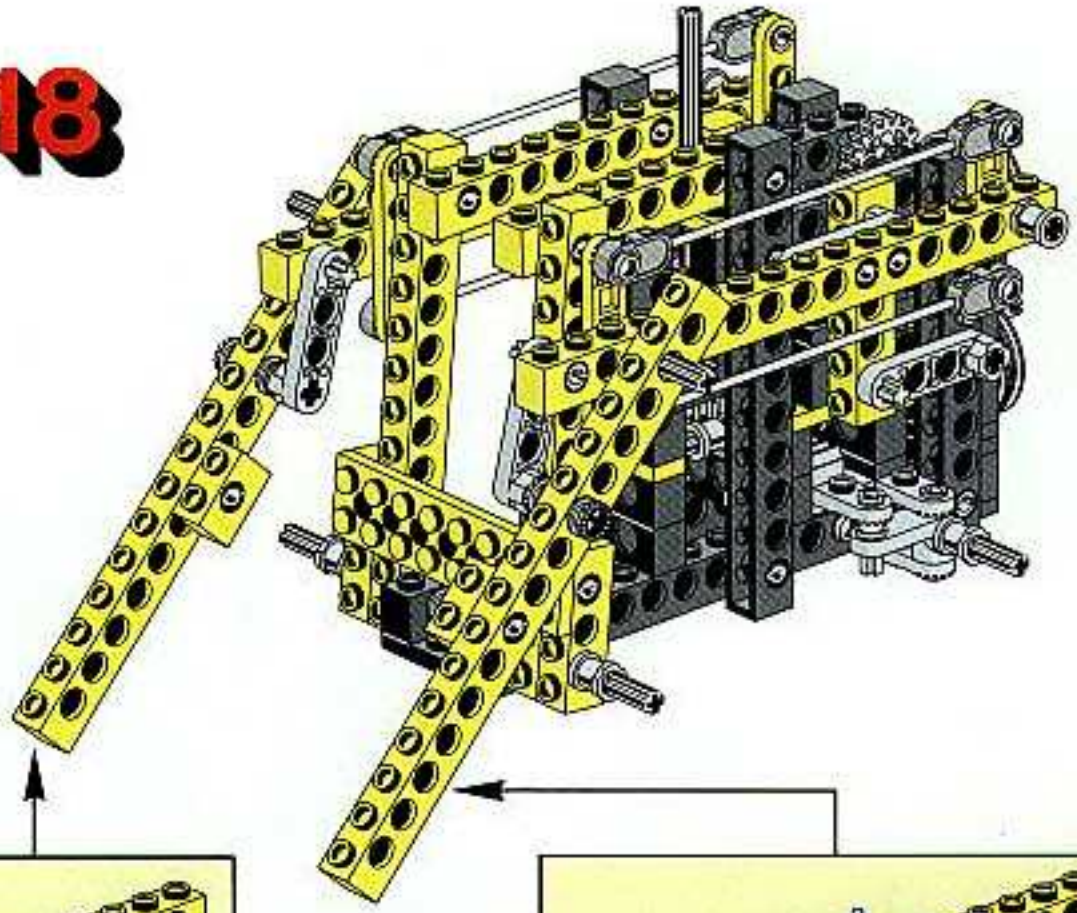

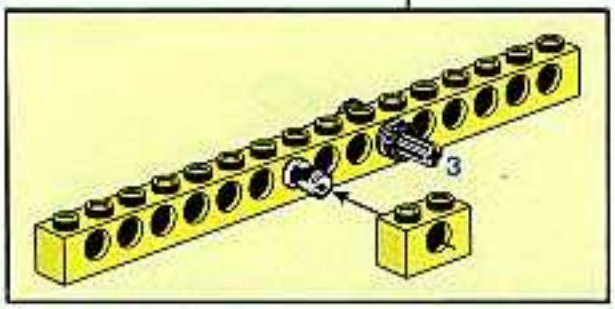

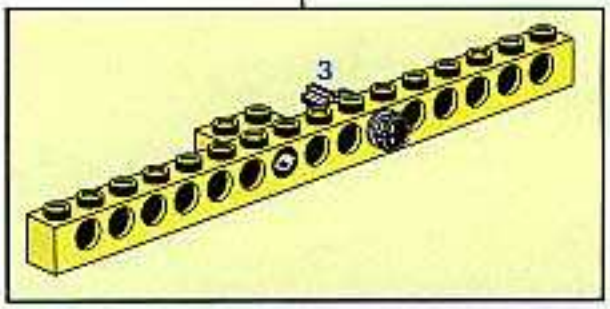

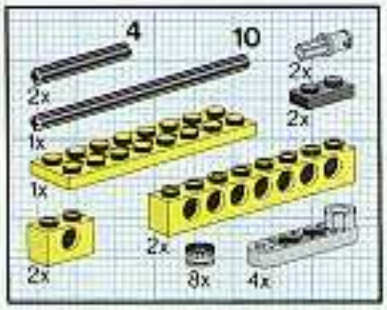

19

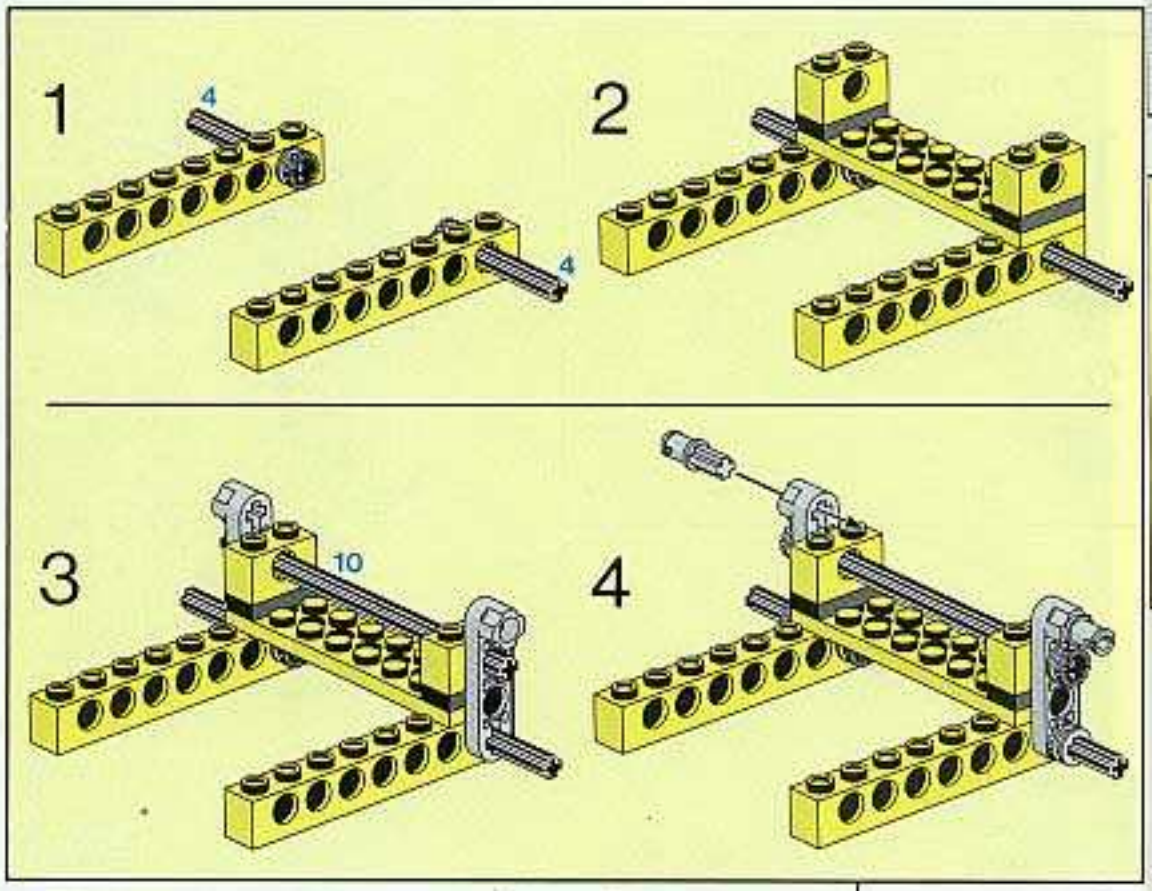

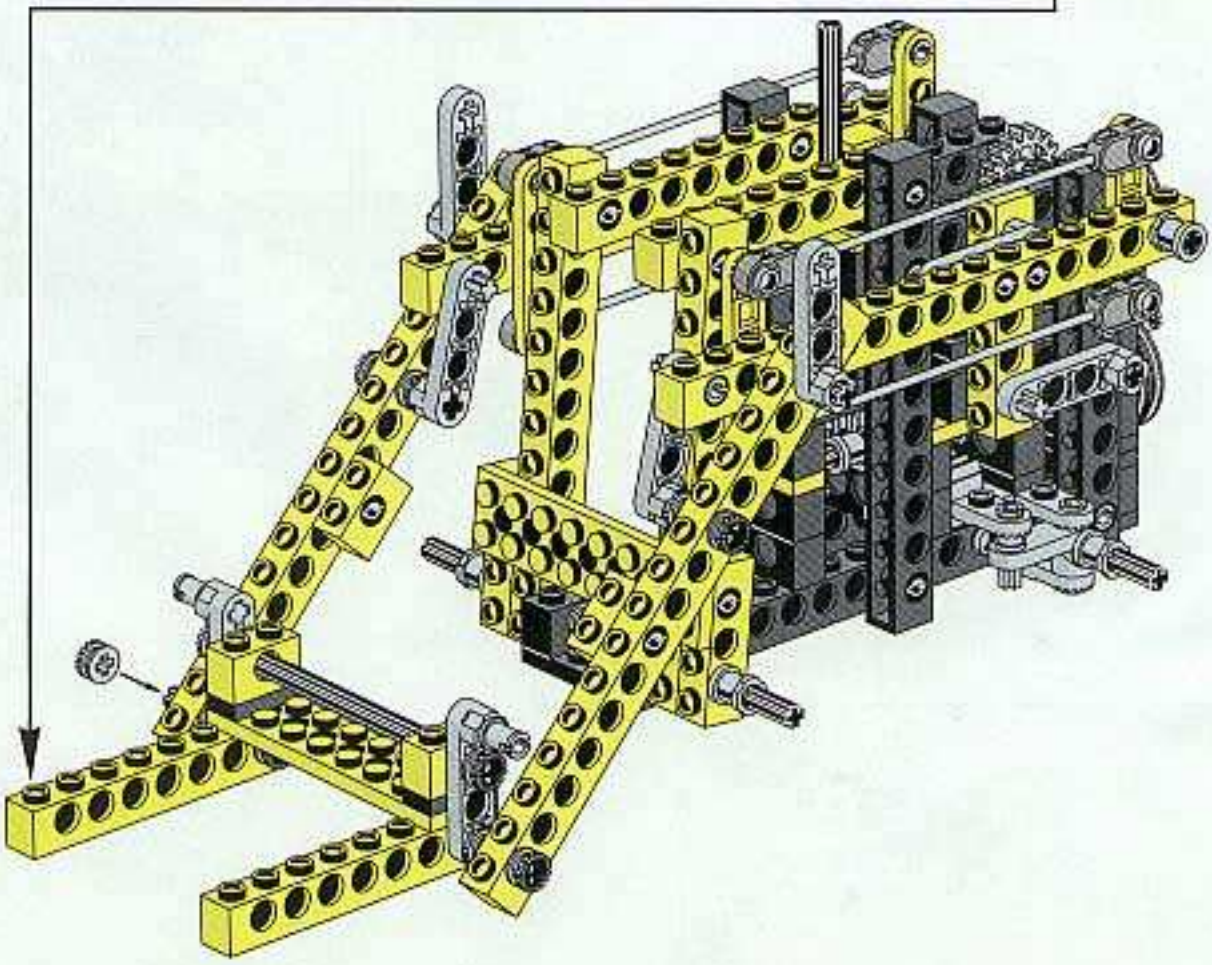

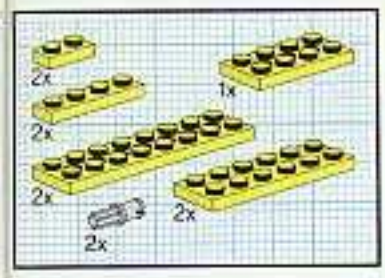

20

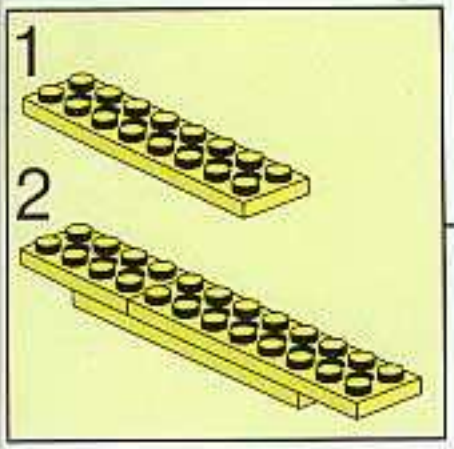

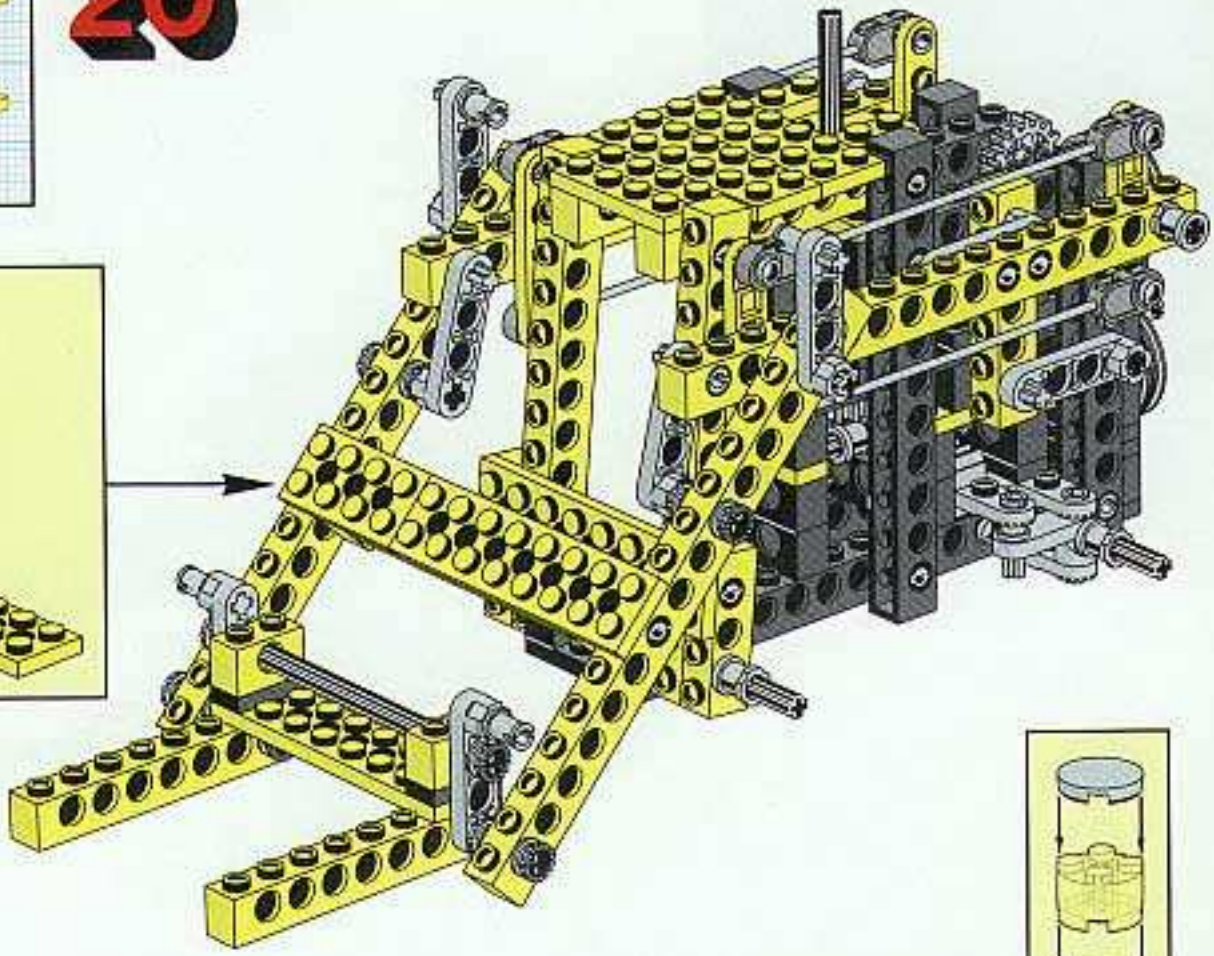

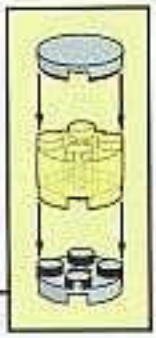

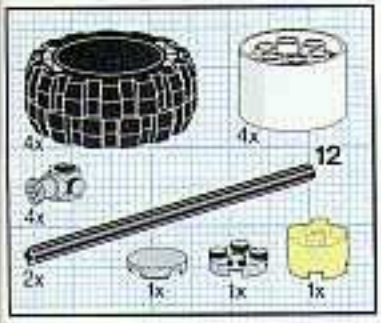

21

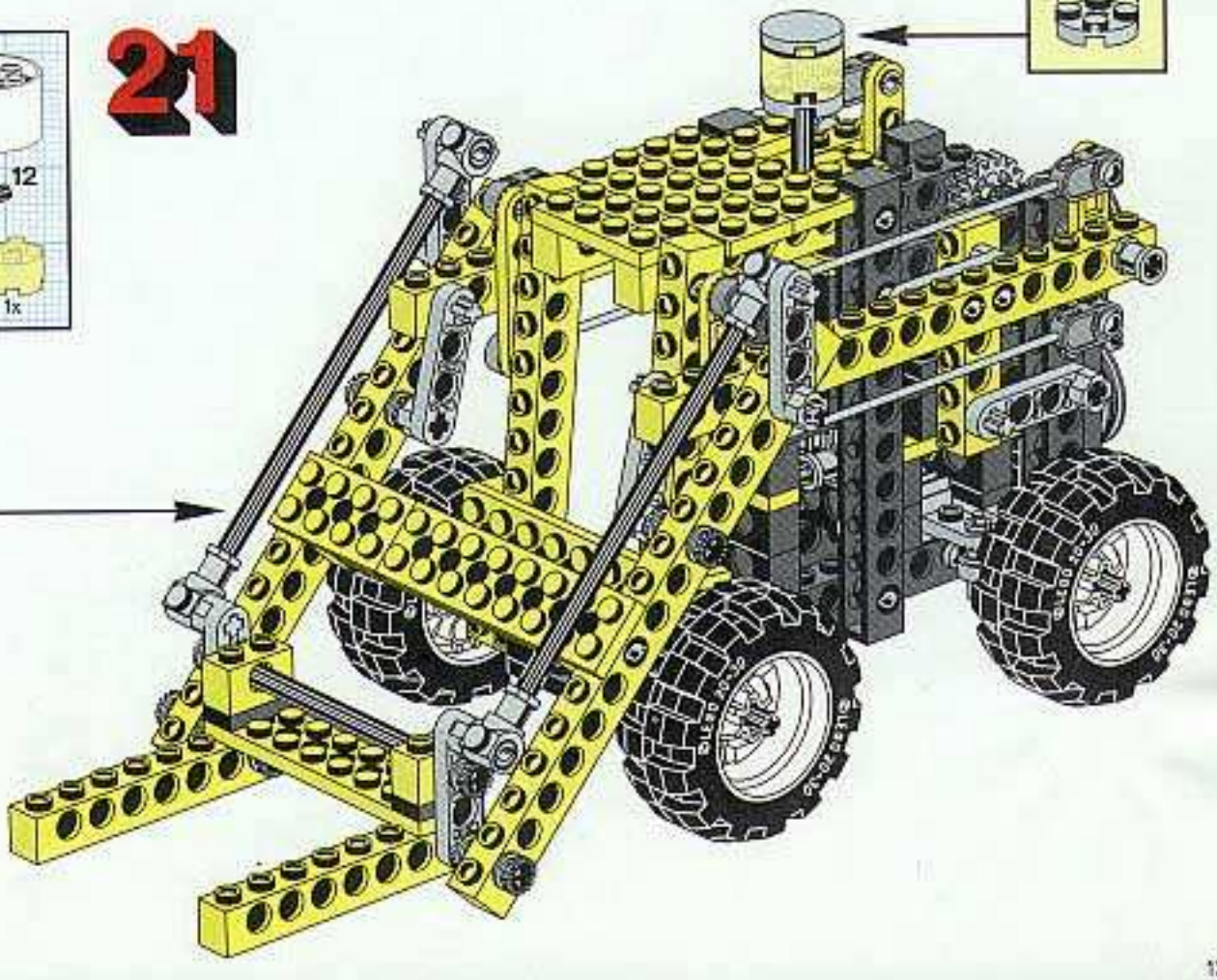

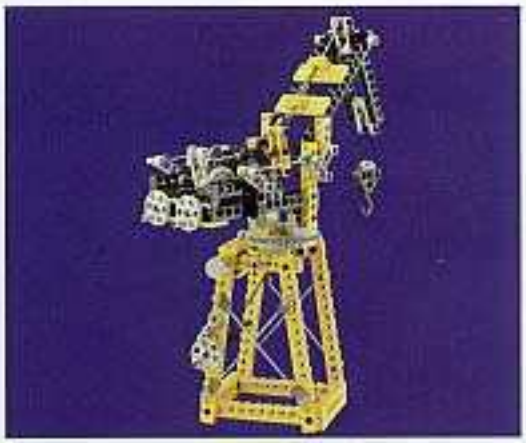

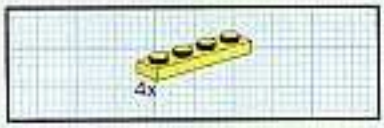

1

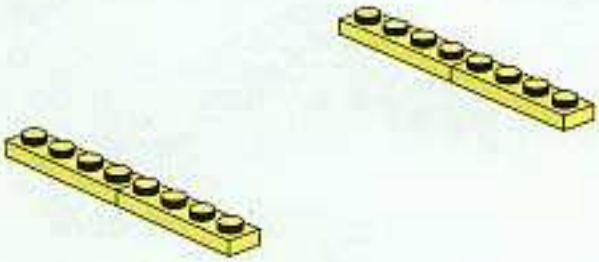

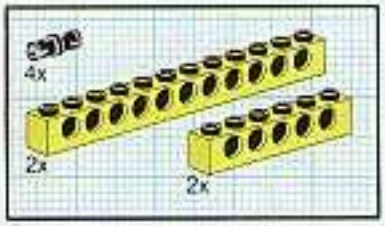

2

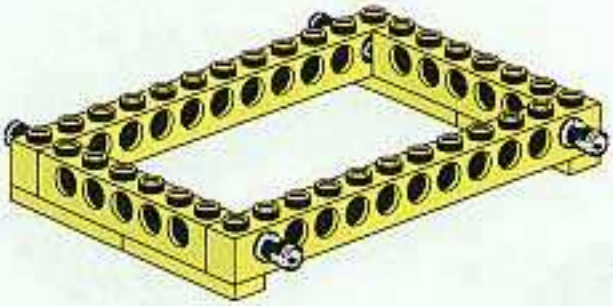

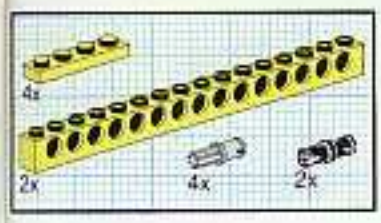

3

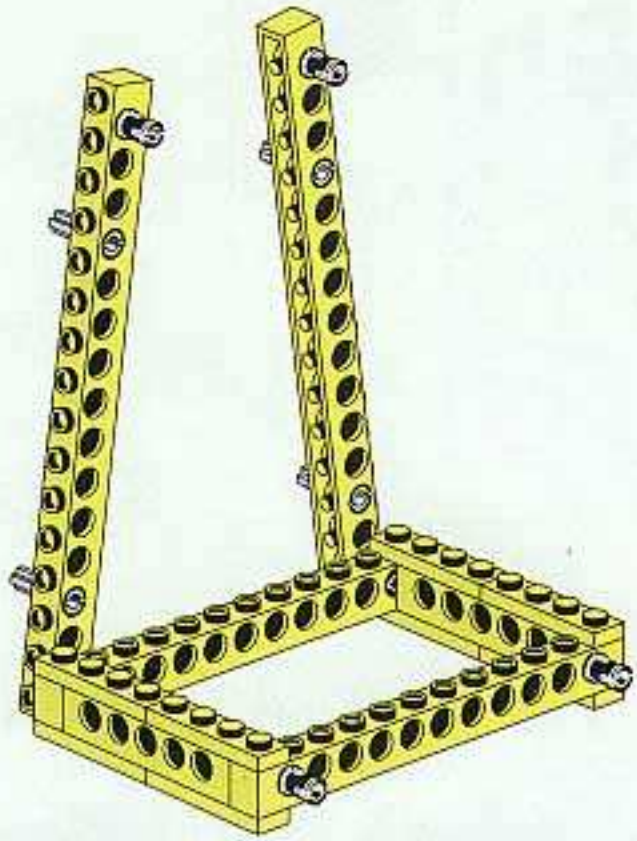

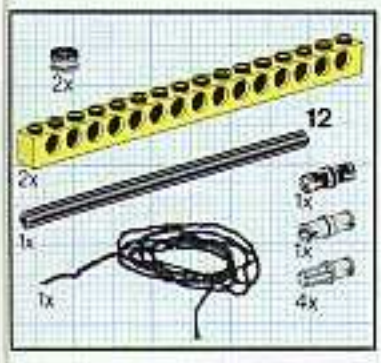

4

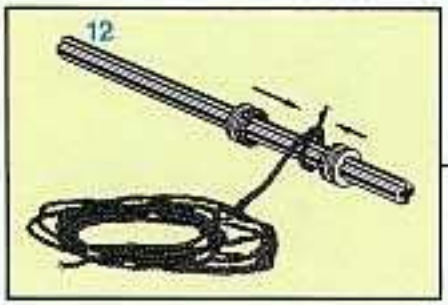

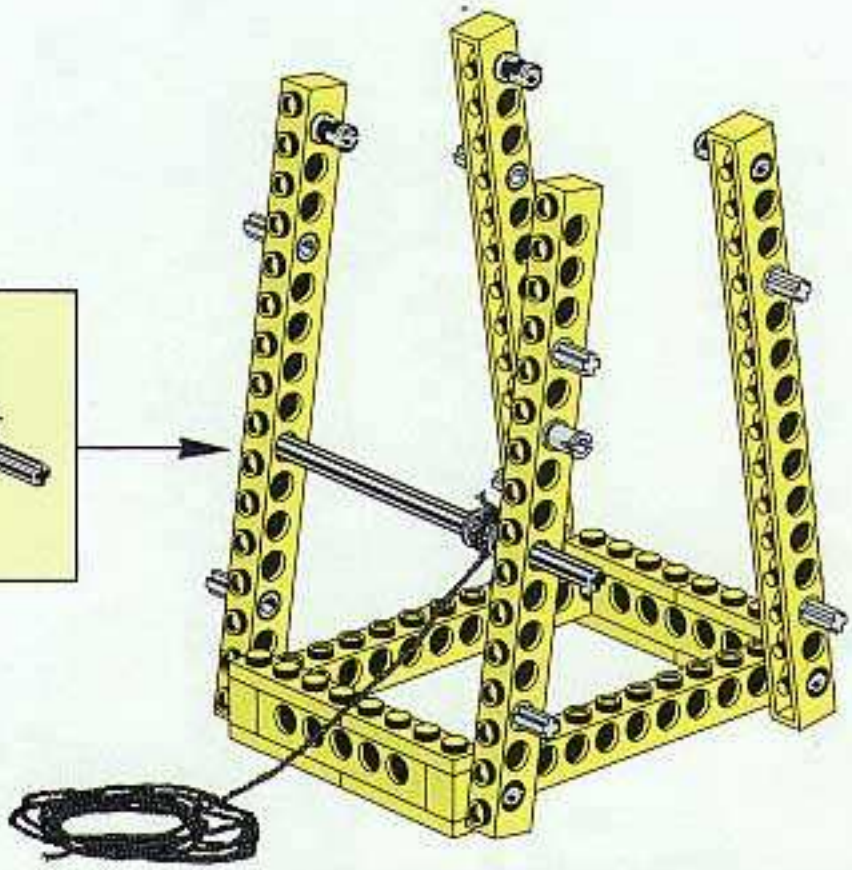

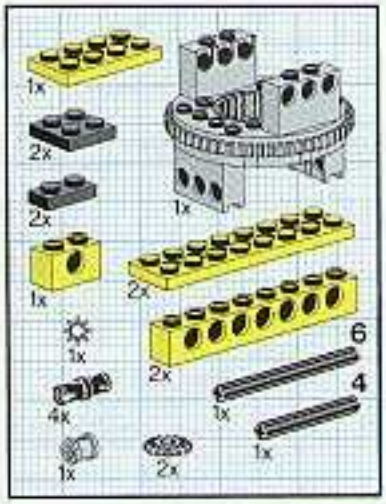

5

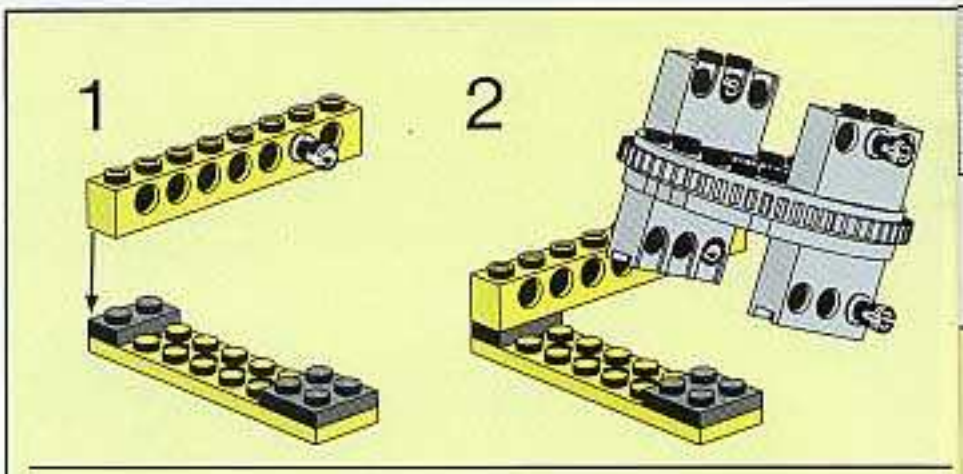

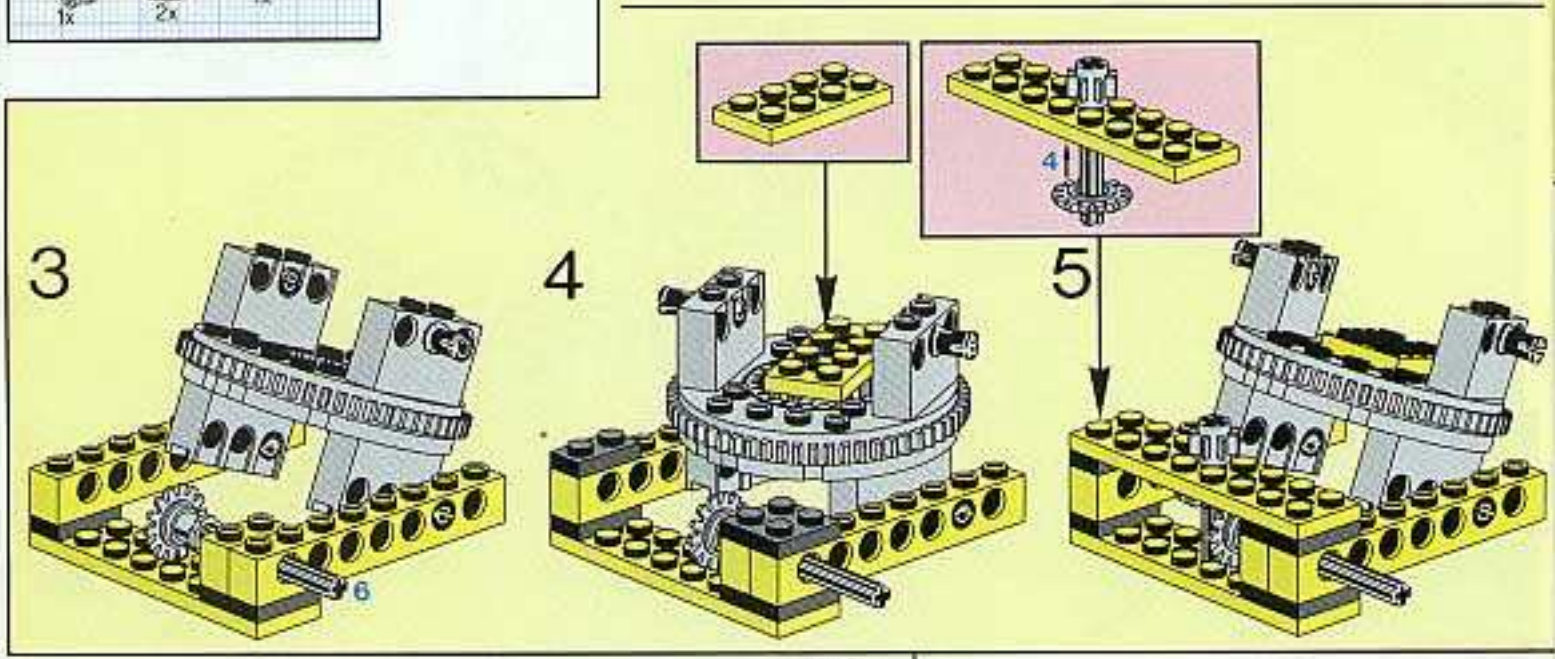

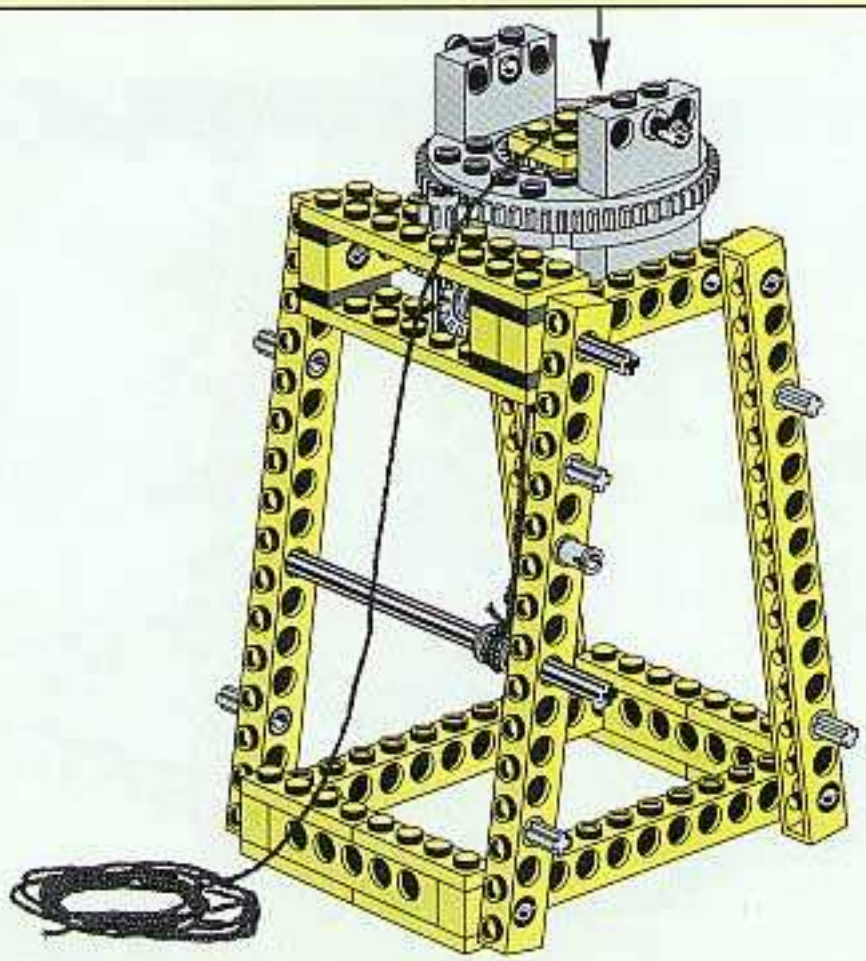

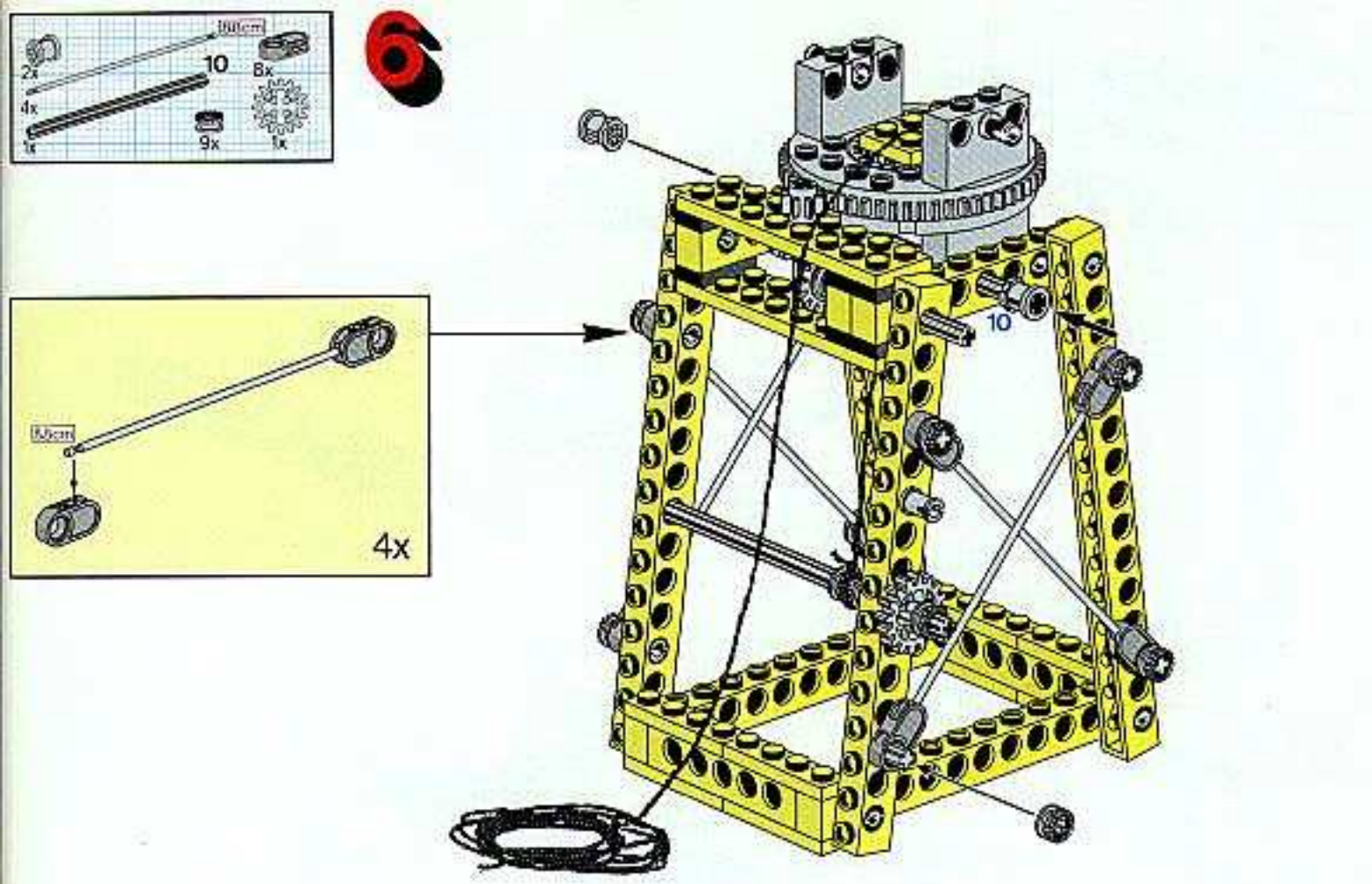
6
100cm
2x
10
8x
4x
1x
9x
1x
10
100cm
4x

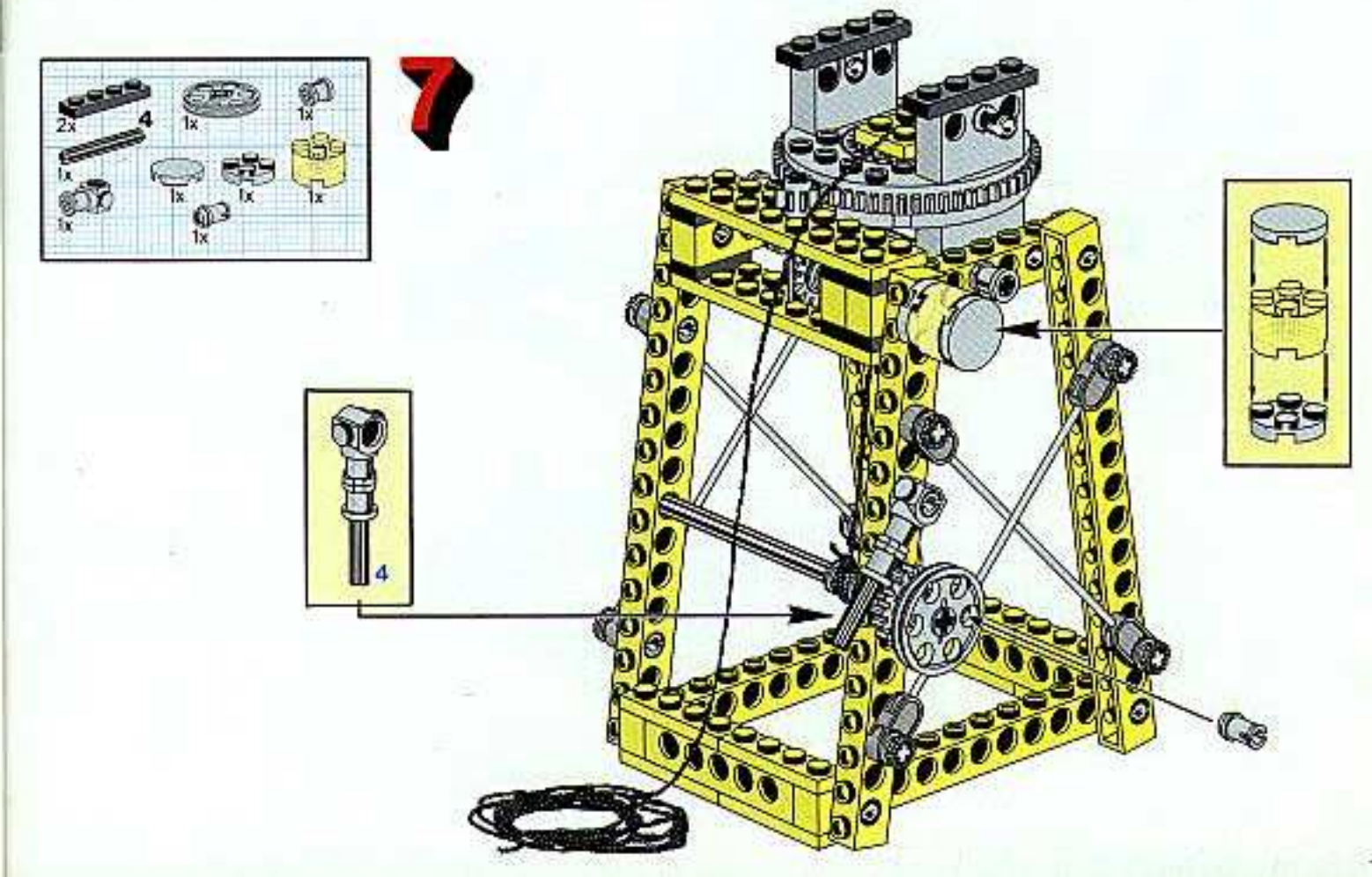
7
2x
4
1x
1x
1x
1x
1x
1x
1x
1x
4

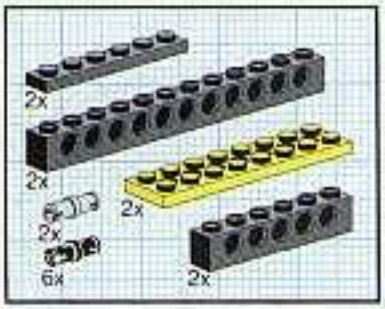

1

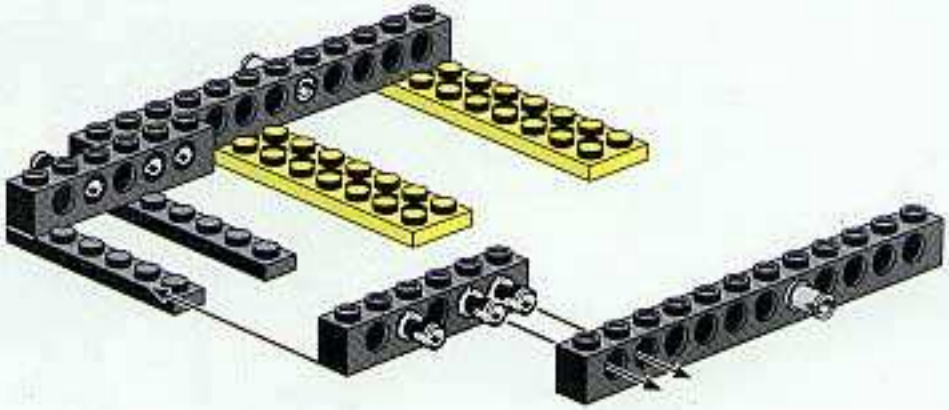

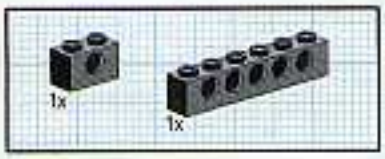

2

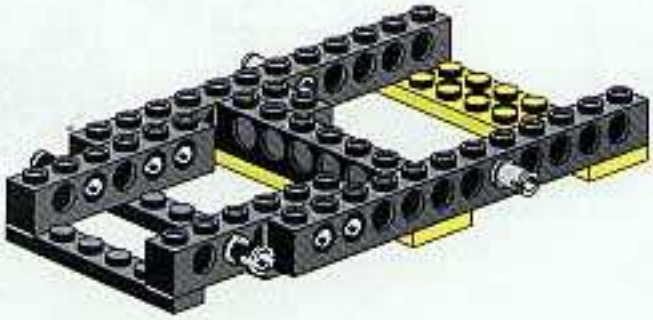

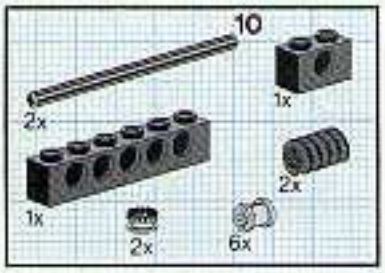

3

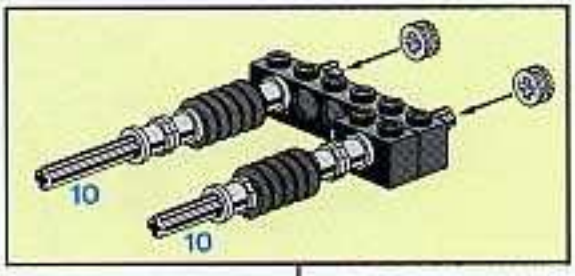

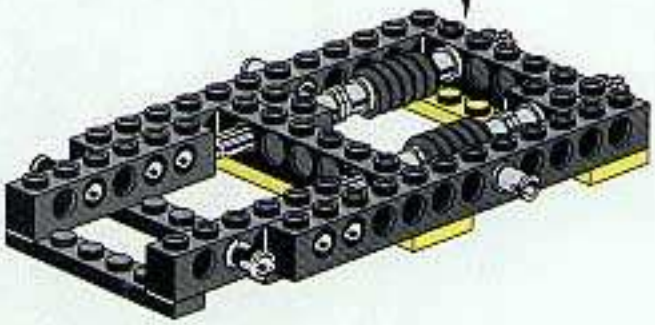

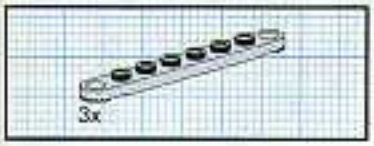

4

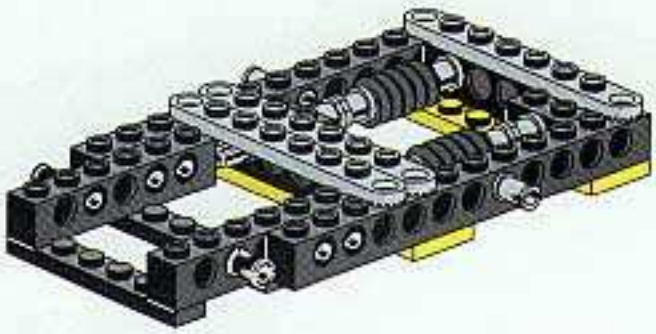

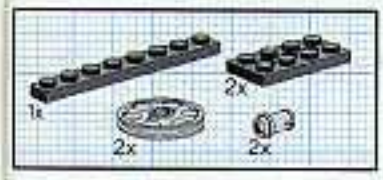

5

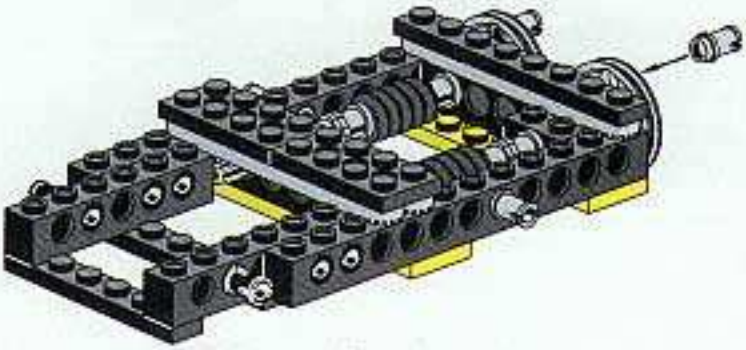

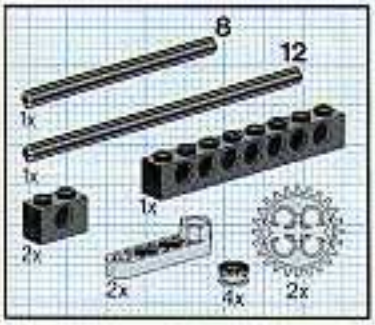

6

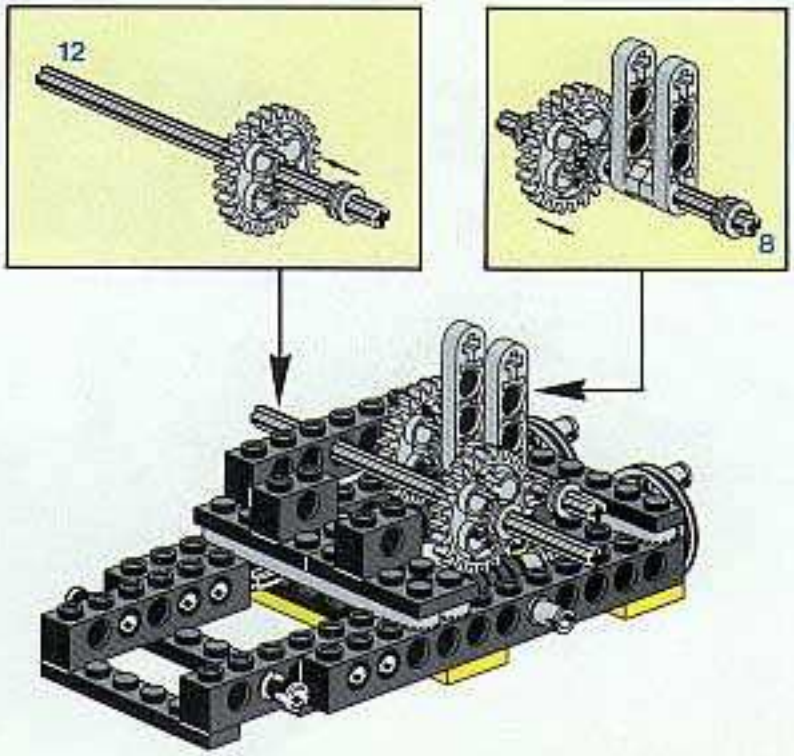

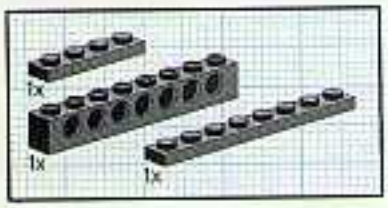
1x
1x
1x

7

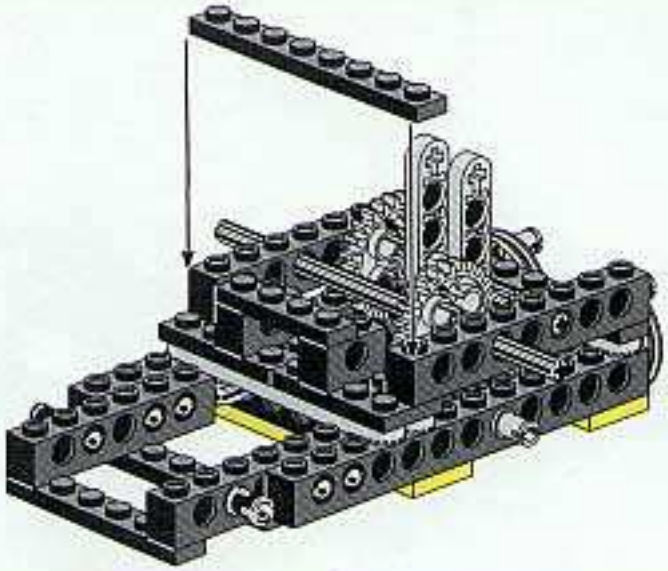

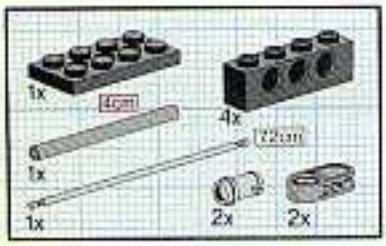
1x
4cm
4x
1x
7,2cm
1x
2x
2x

8

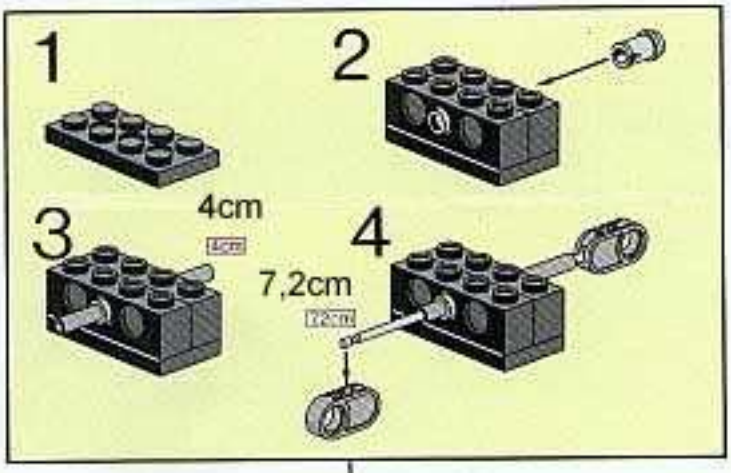
1
2
3
4cm
4
7,2cm

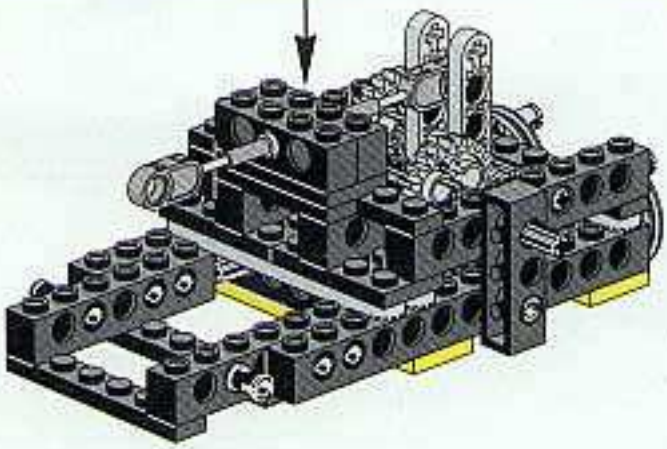

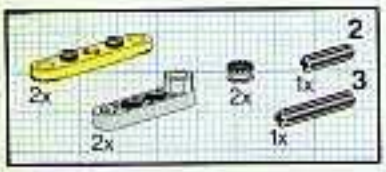
2
2x
2x
1x
3
2x
1x

9

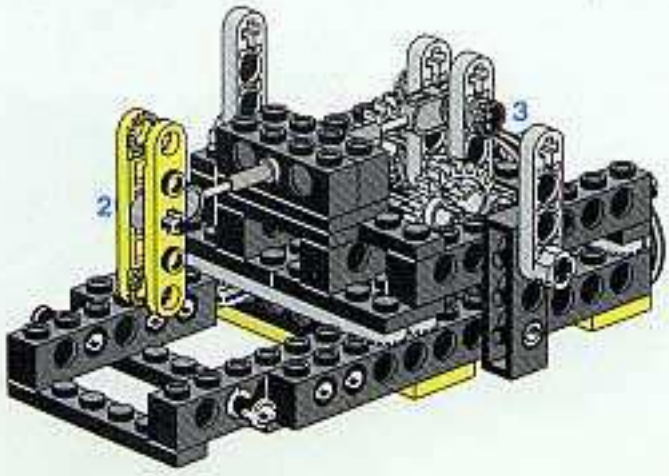
3
2

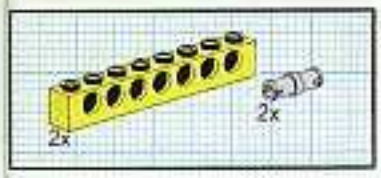

8

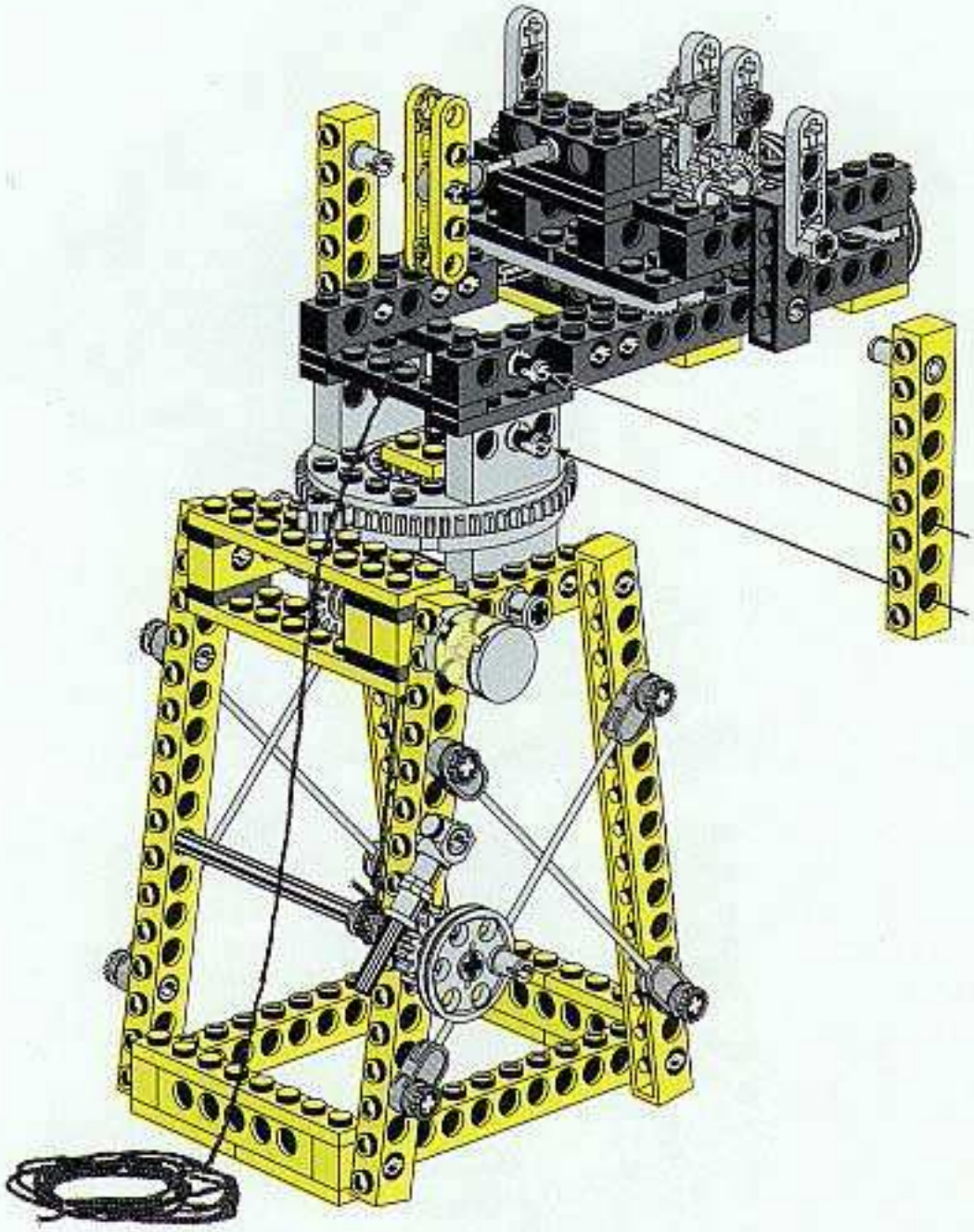

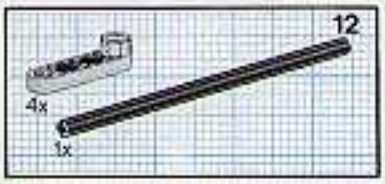

9

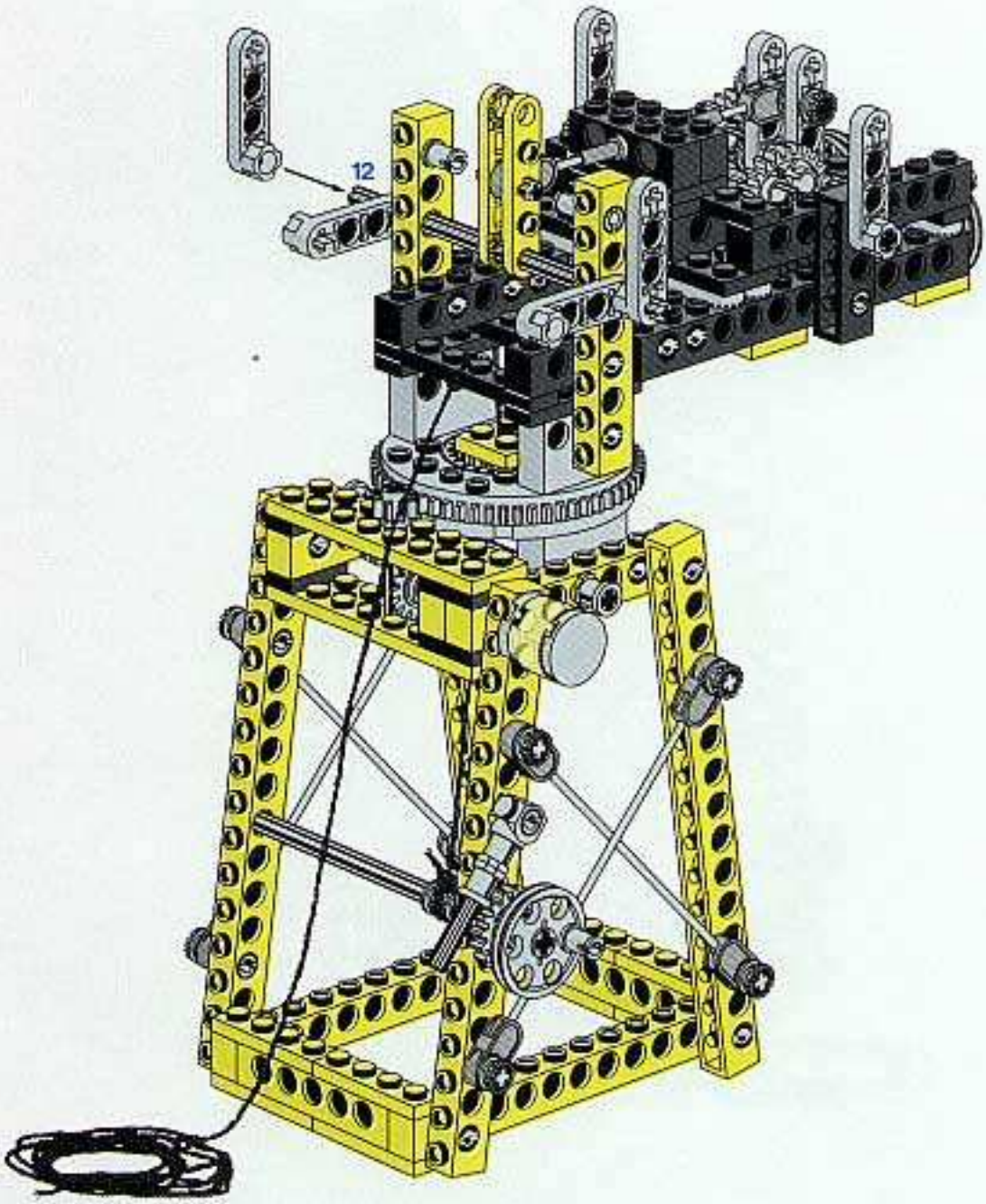

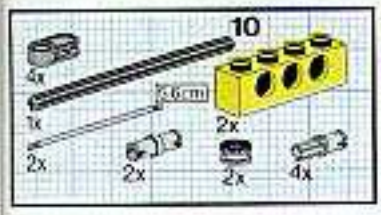

10

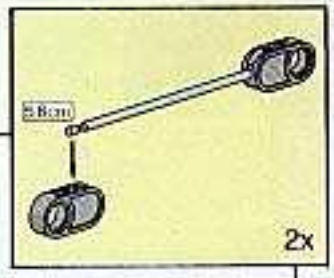

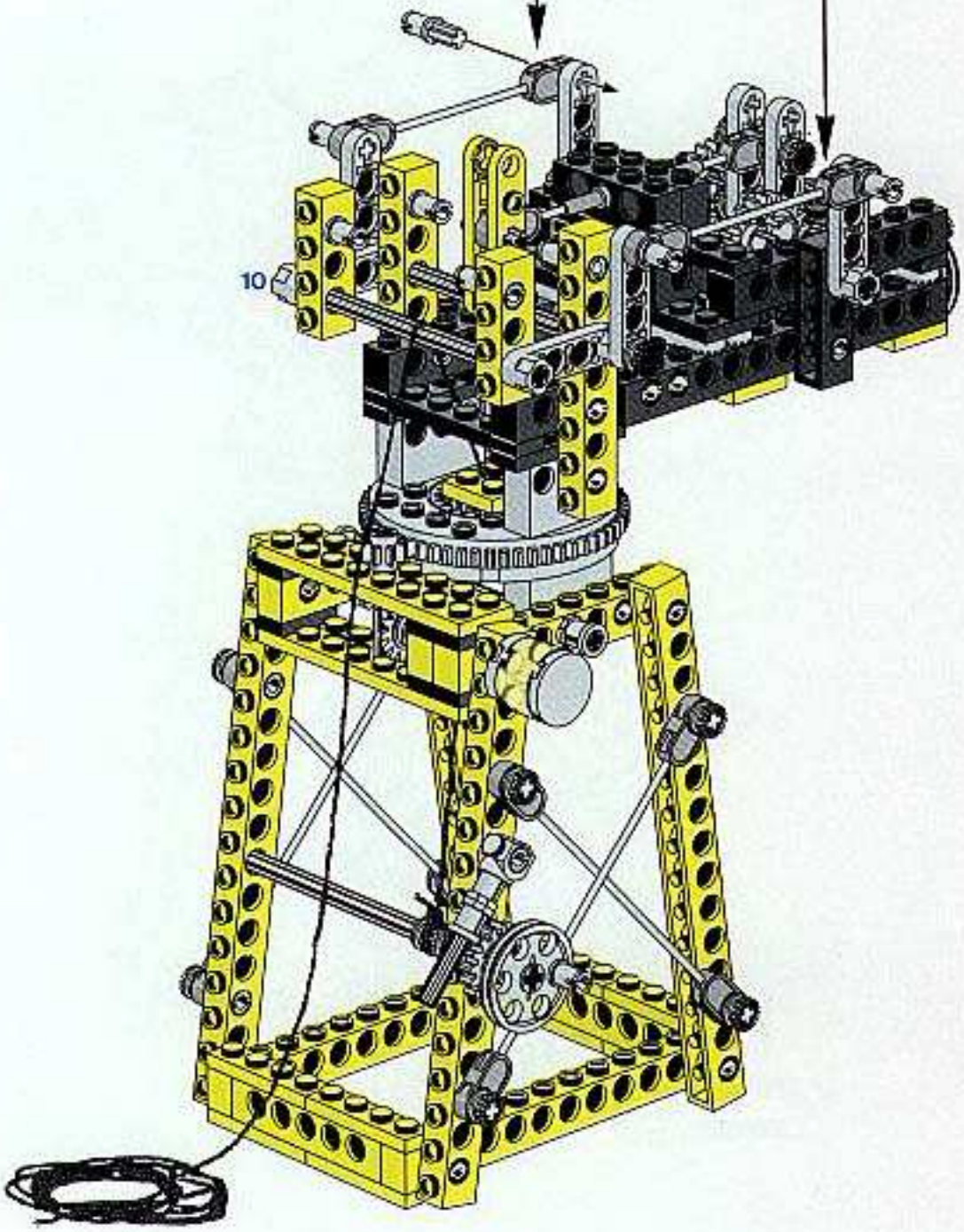

11

12

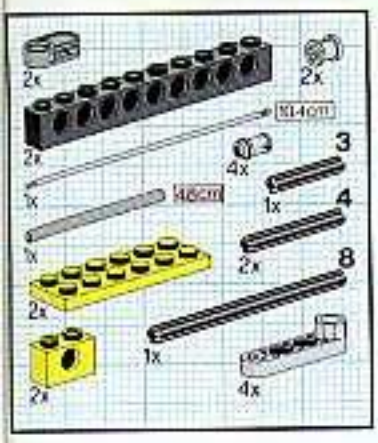
2x
2x
14cm
2x
4x
3
1x
1x
16cm
1x
4
2x
2x
8
1x
2x
4x

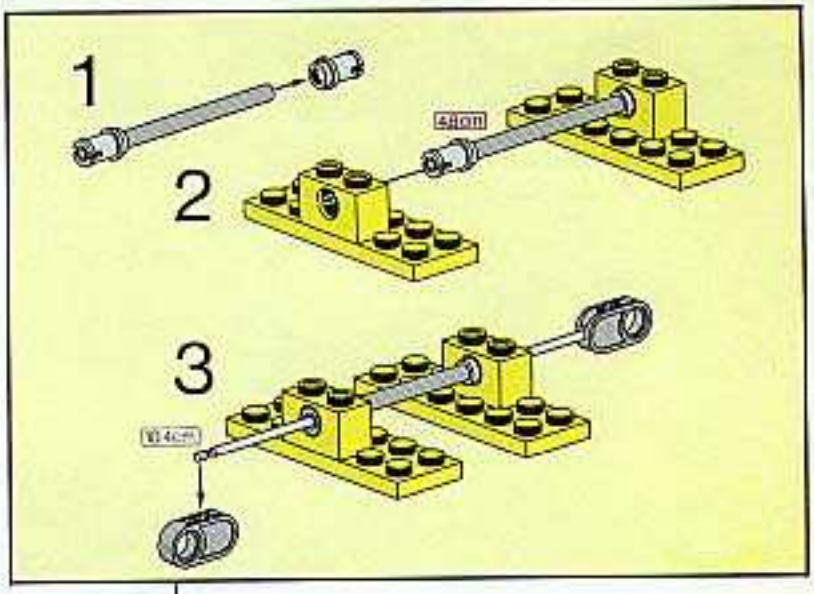
1
6cm
2
3
14cm

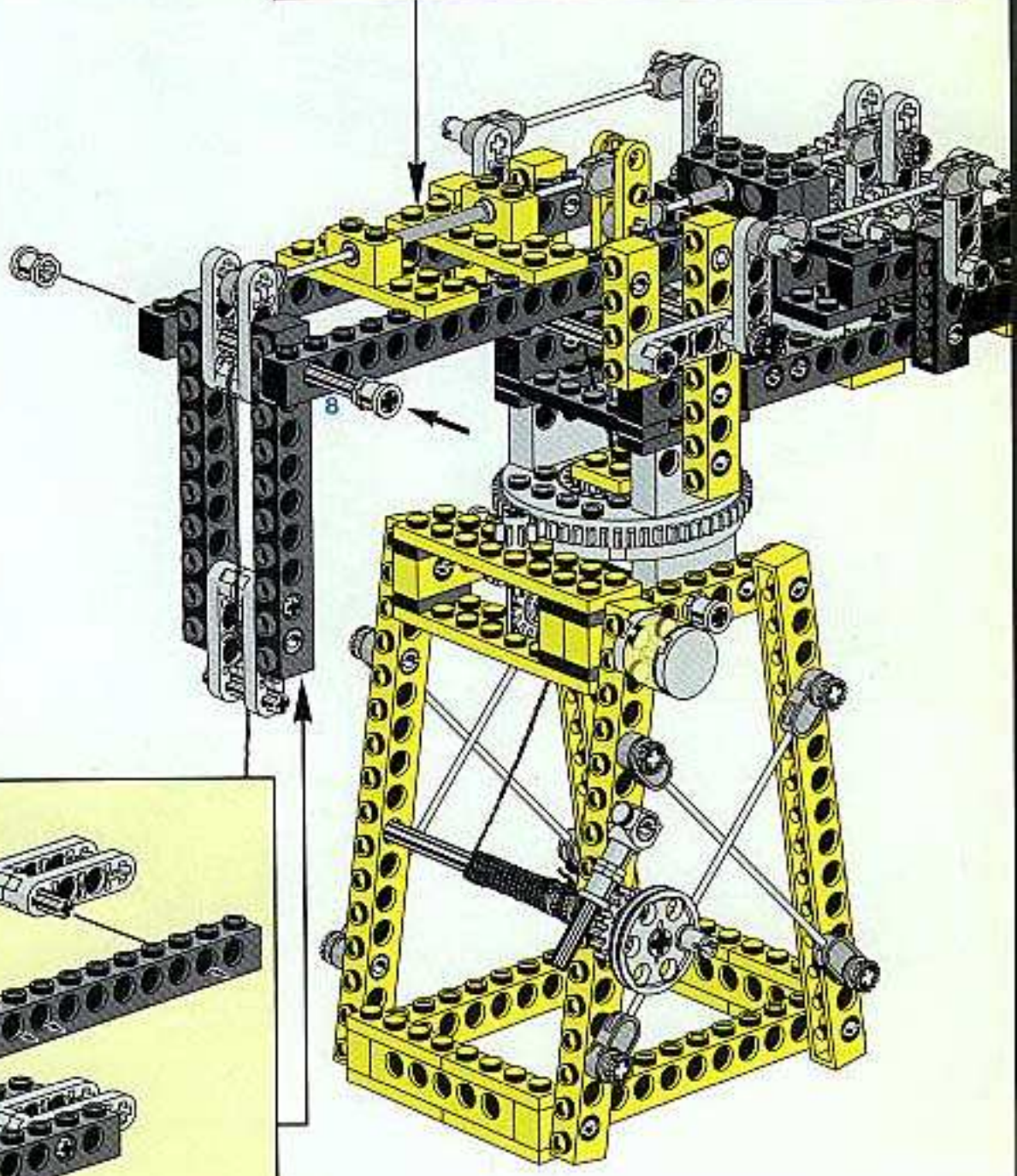
8

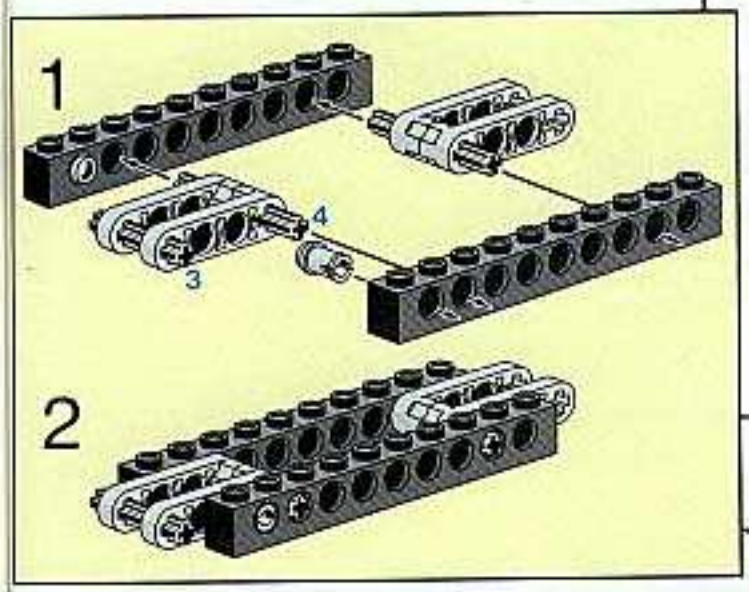
1
4
3
2

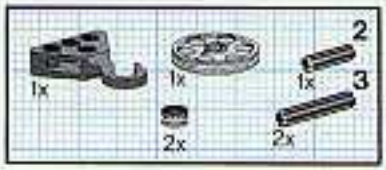

13

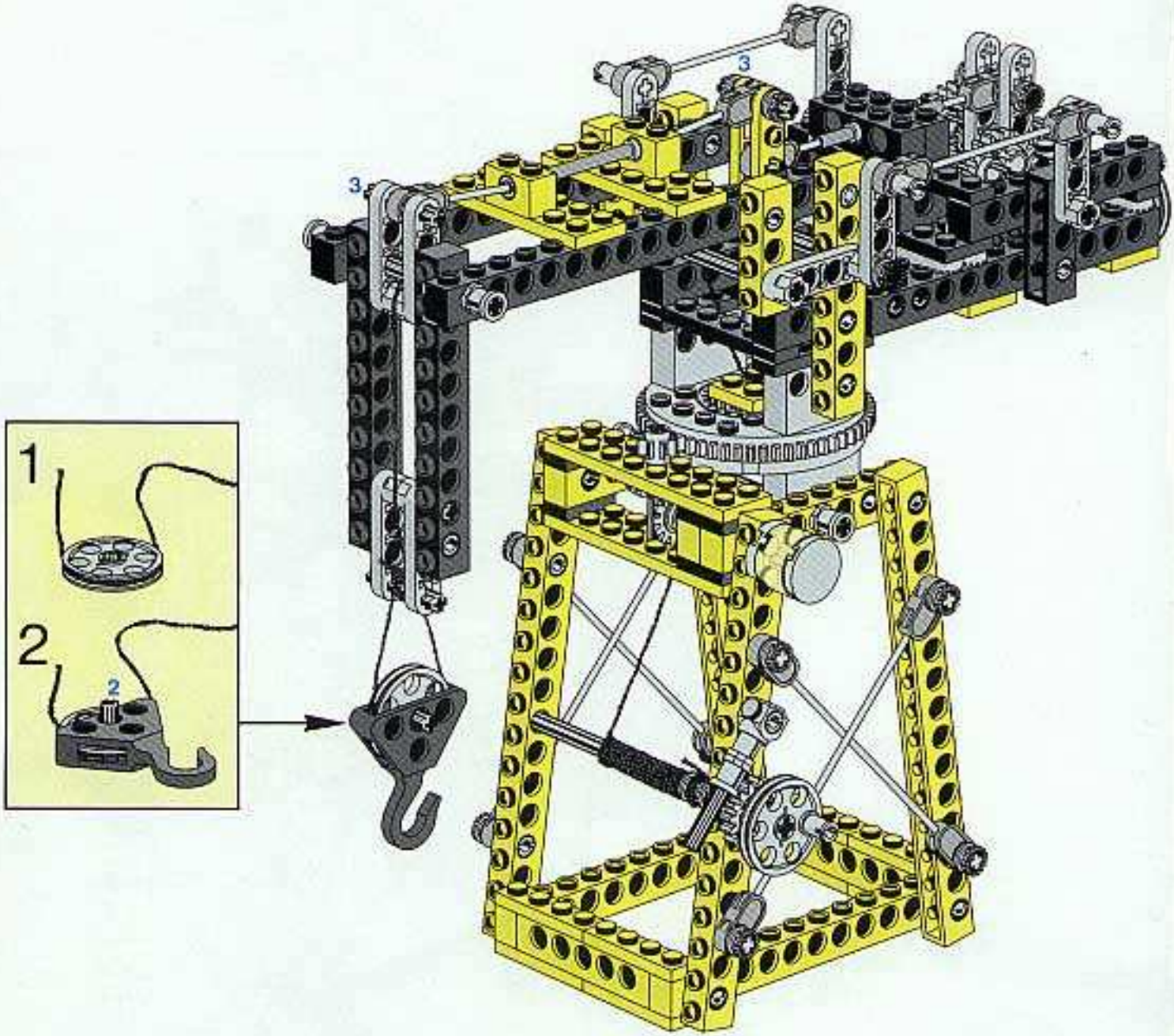

1x
2x
2x
6
1x
2x
8x
2x
2x
2x

1

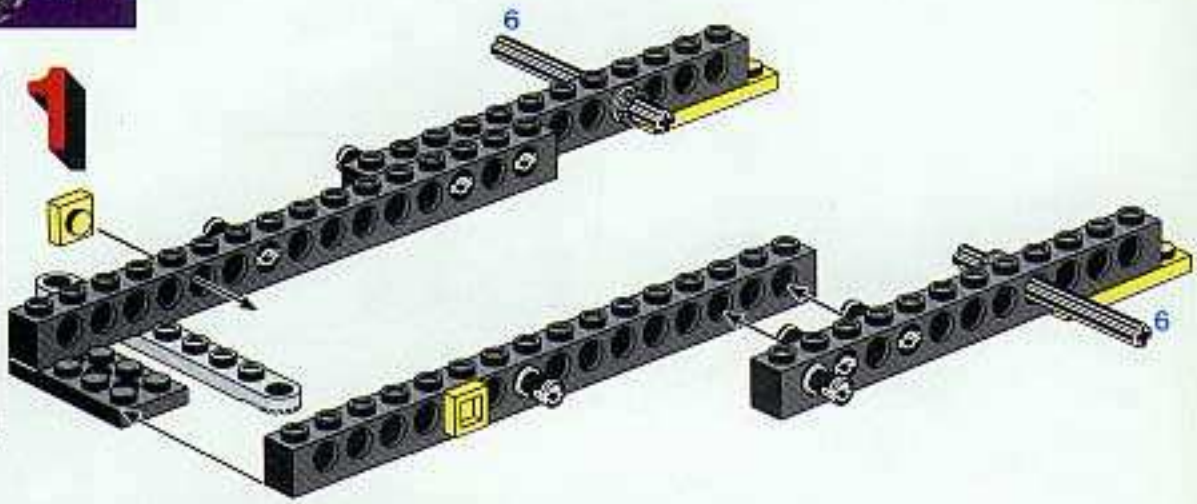
6
6

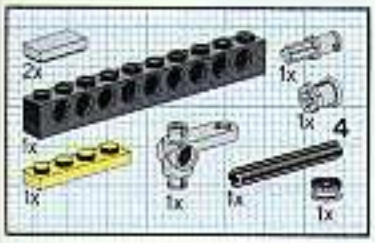
2x
1x
1x
4
1x
1x
1x
1x

2

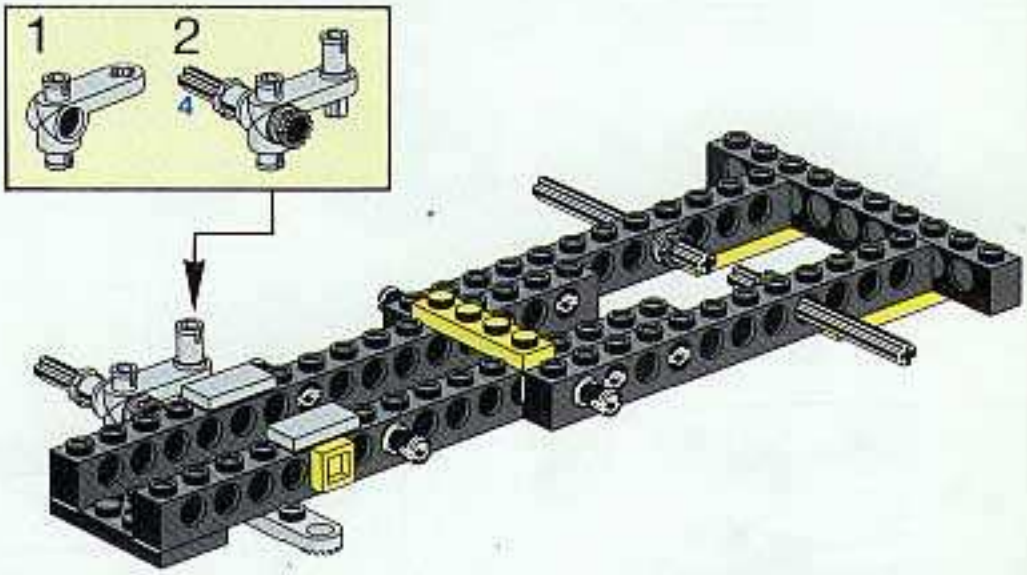
1
2
4

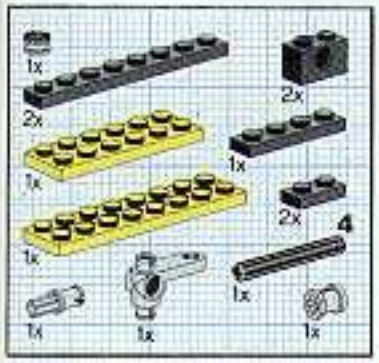
1x
2x
2x
1x
1x
2x
4
1x
1x
1x
1x

3

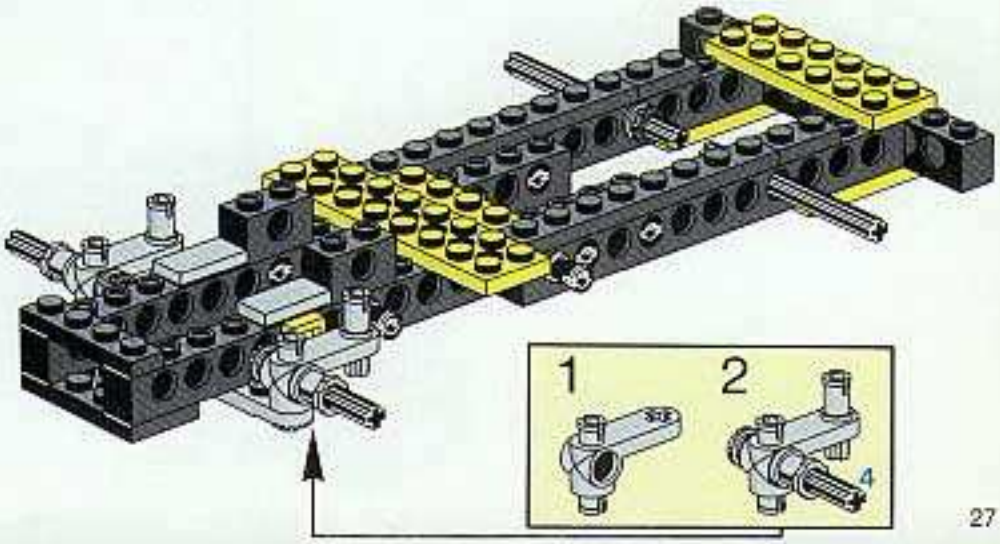
1
2
4

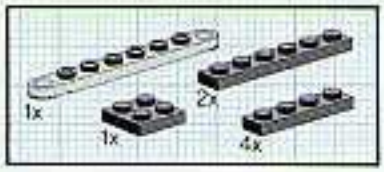
1x
2x
1x
4x

4

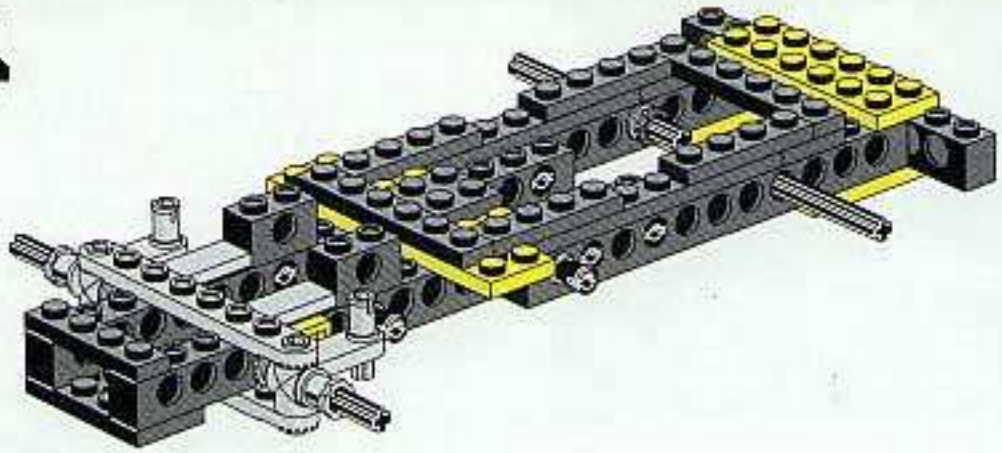

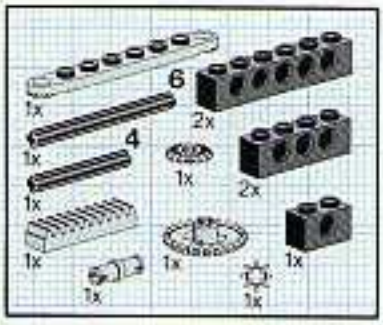
1x
6
2x
1x
4
1x
2x
1x
1x
1x
1x
1x
1x

5

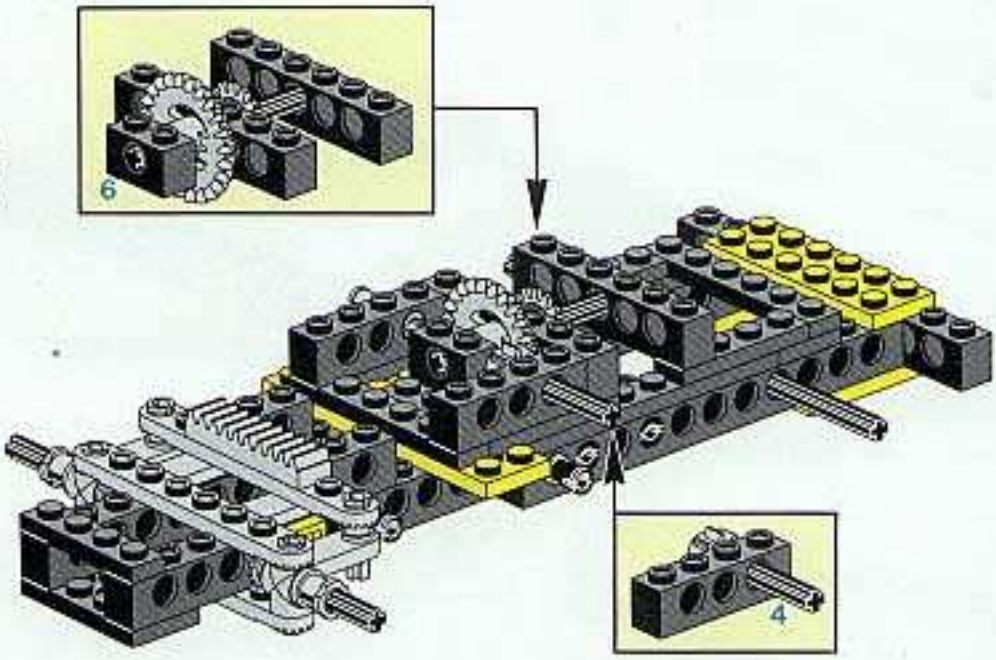
6
4

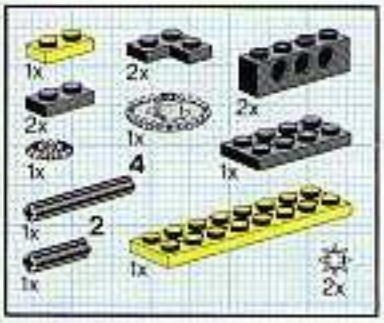
1x
2x
2x
2x
1x
1x
1x
4
1x
2
1x
1x
2x

6

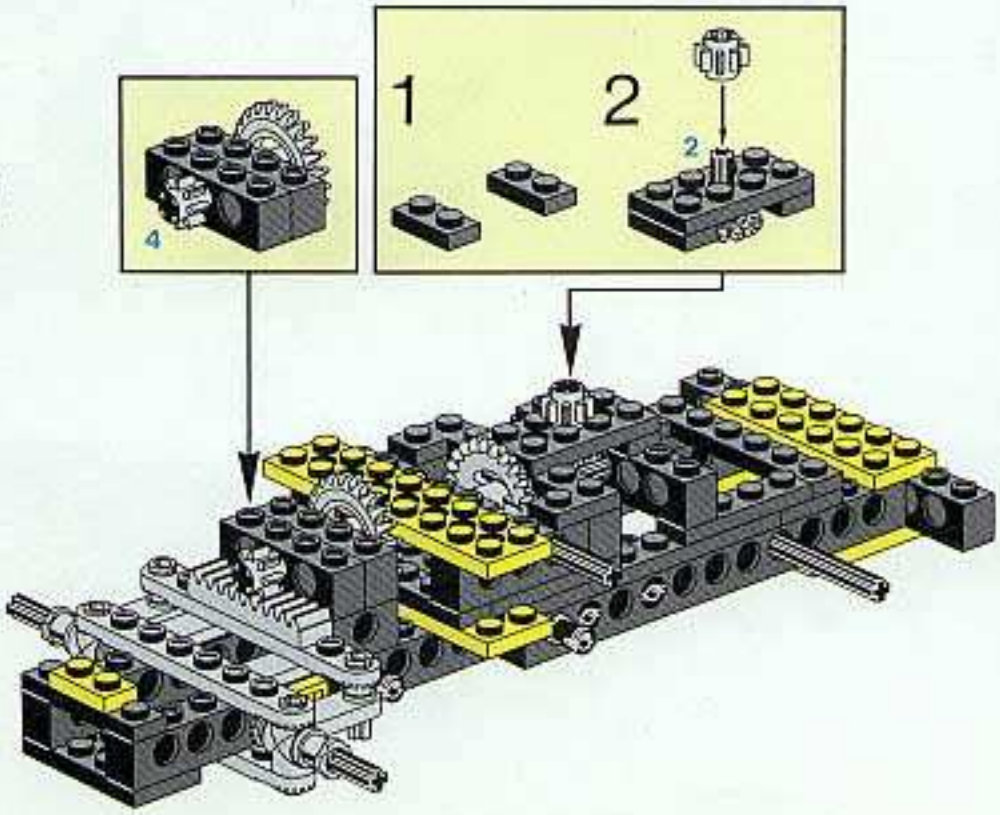
4
1
2
2

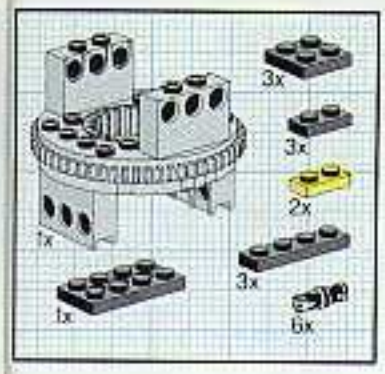

7

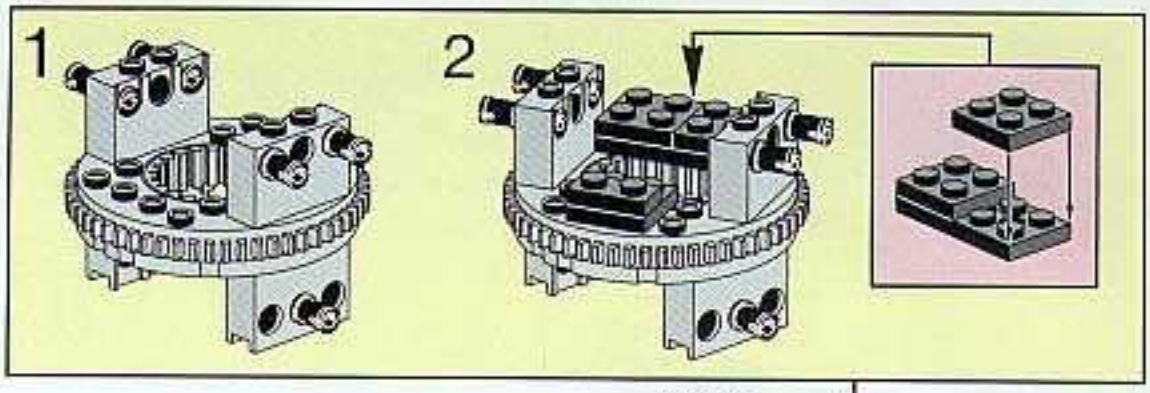

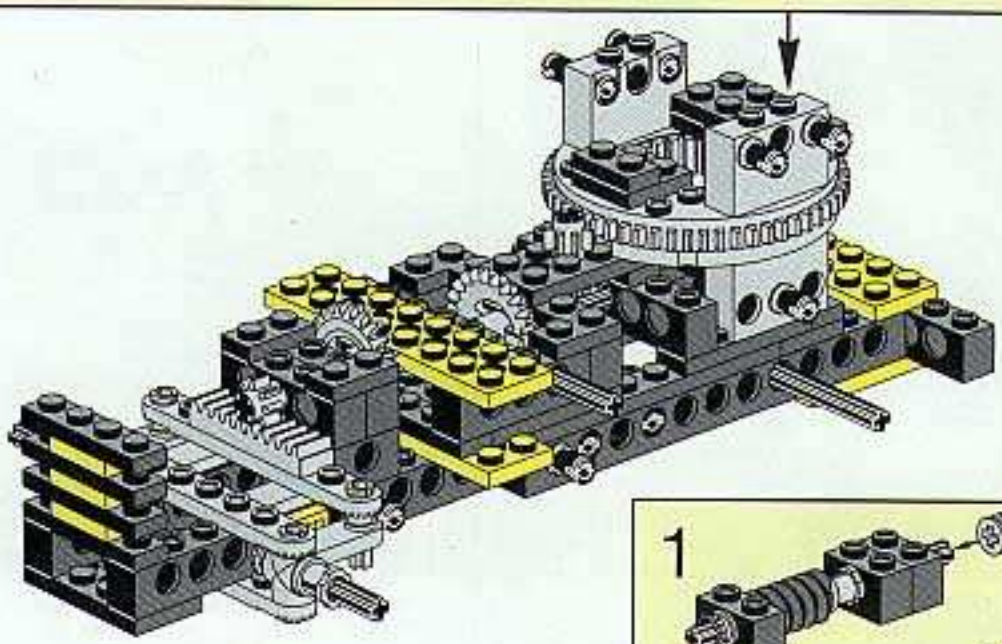

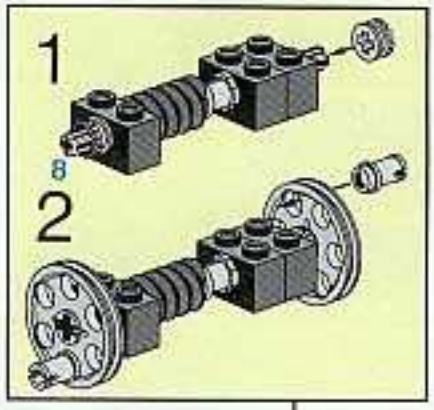

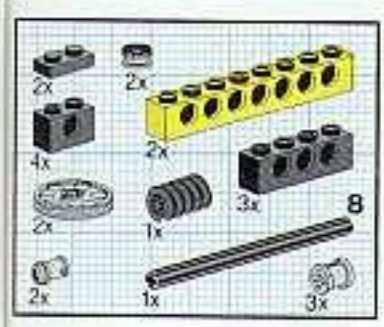

8

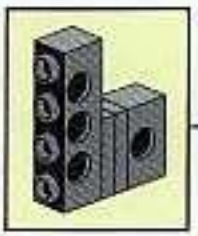

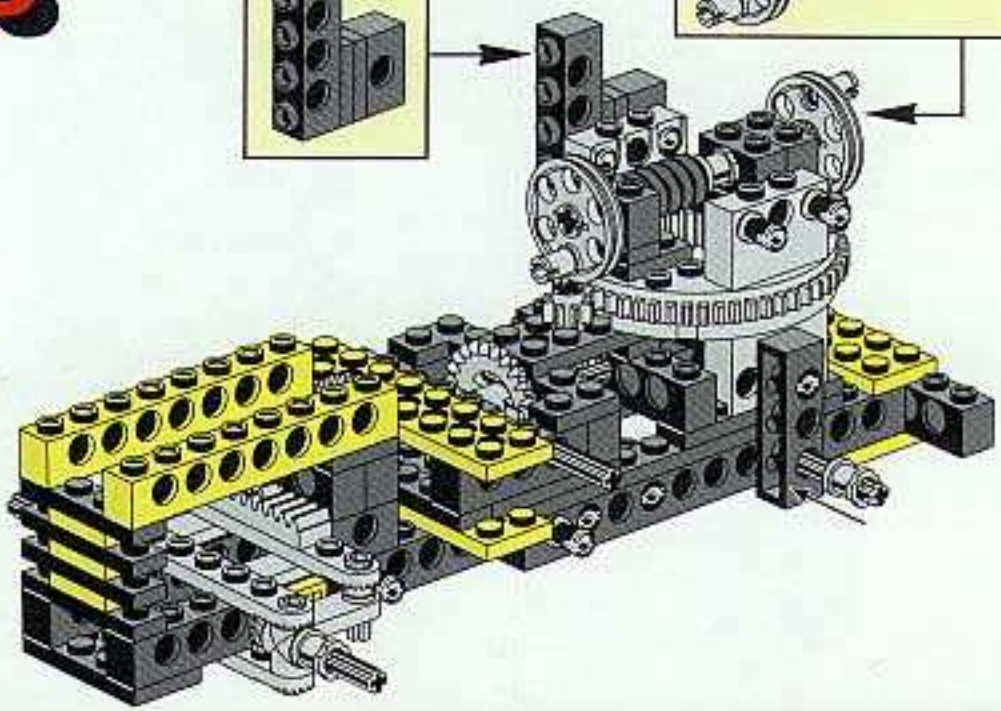

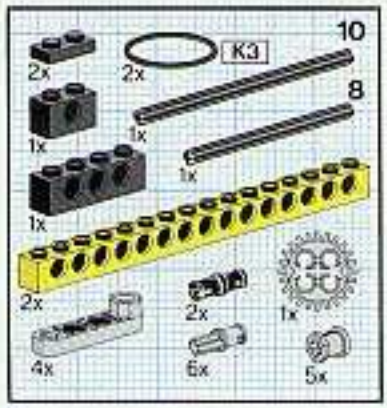

9

3

1

4

K3

K3

2

8

10

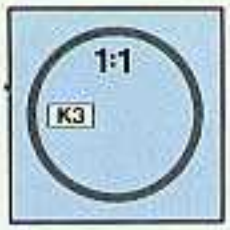

K3

K3

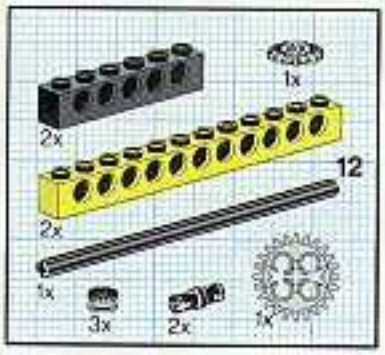

10

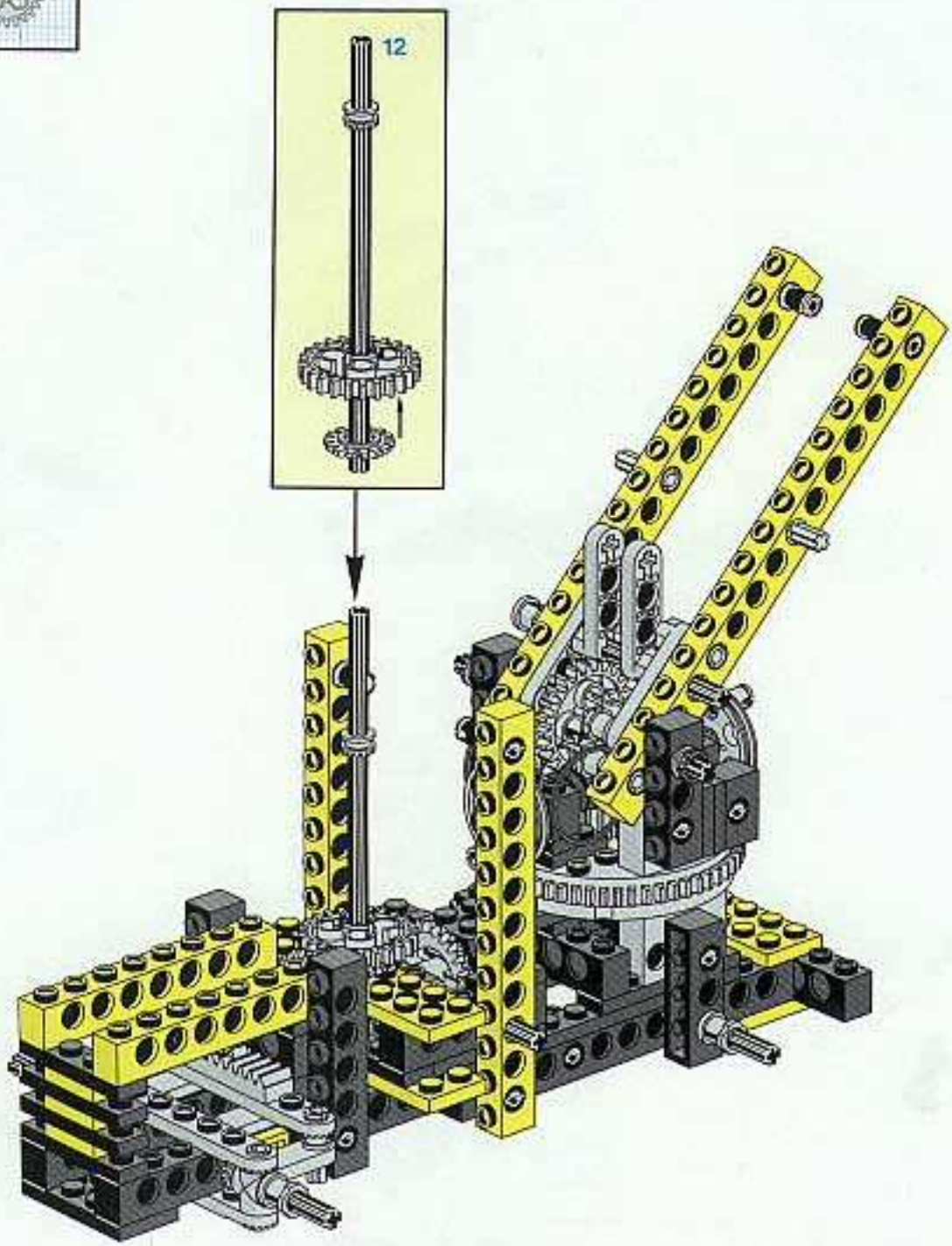

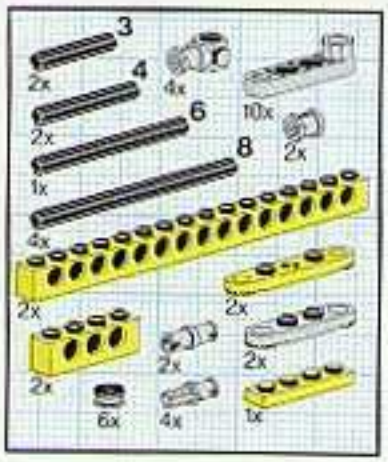
3
2x
4
4x
10x
2x
6
2x
8
2x
1x
4x
2x
2x
2x
2x
2x
6x
4x
1x

11

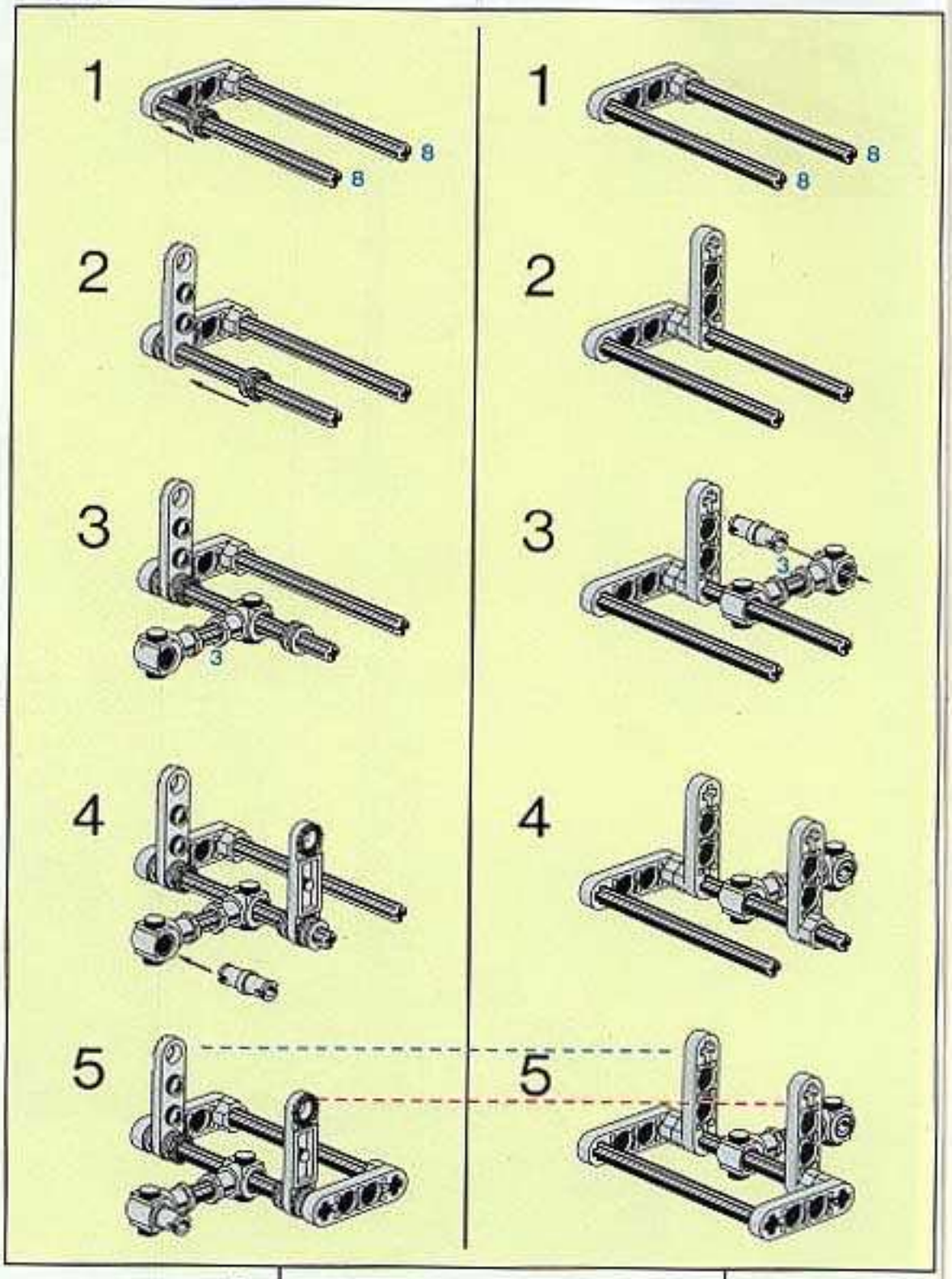
1
8
8
2
3
3
4
5
1
8
8
2
3
3
4
5

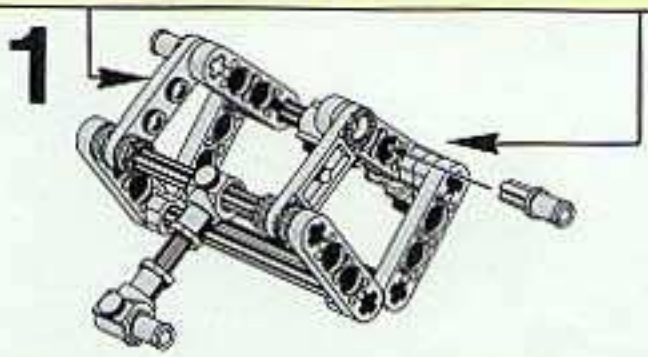
1

2

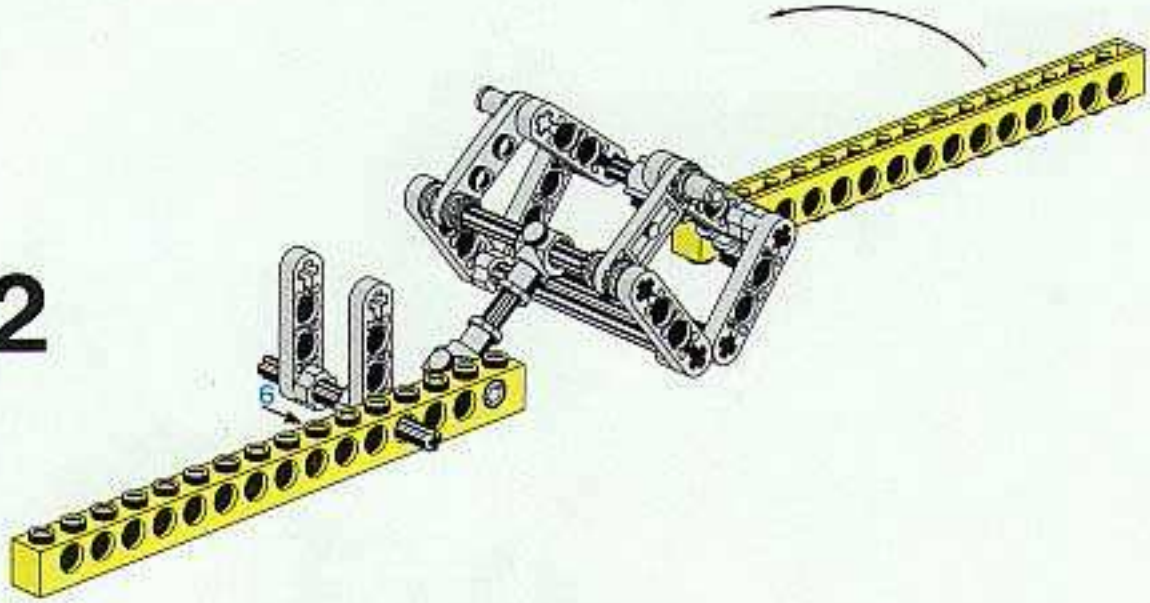

3

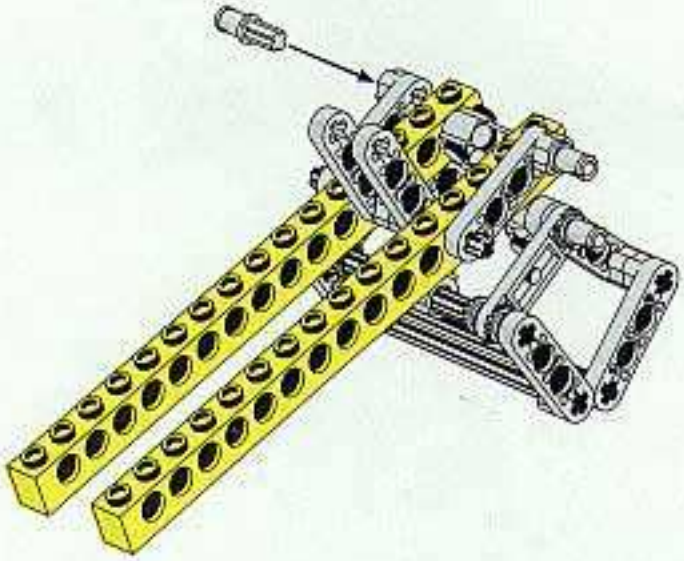

4

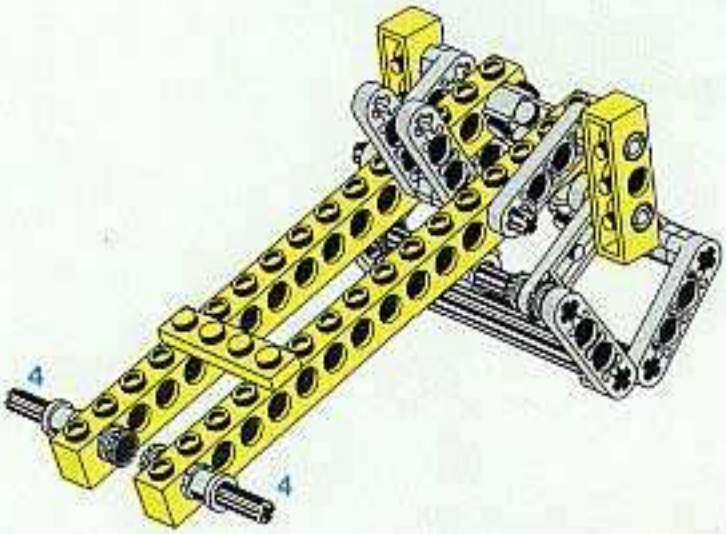

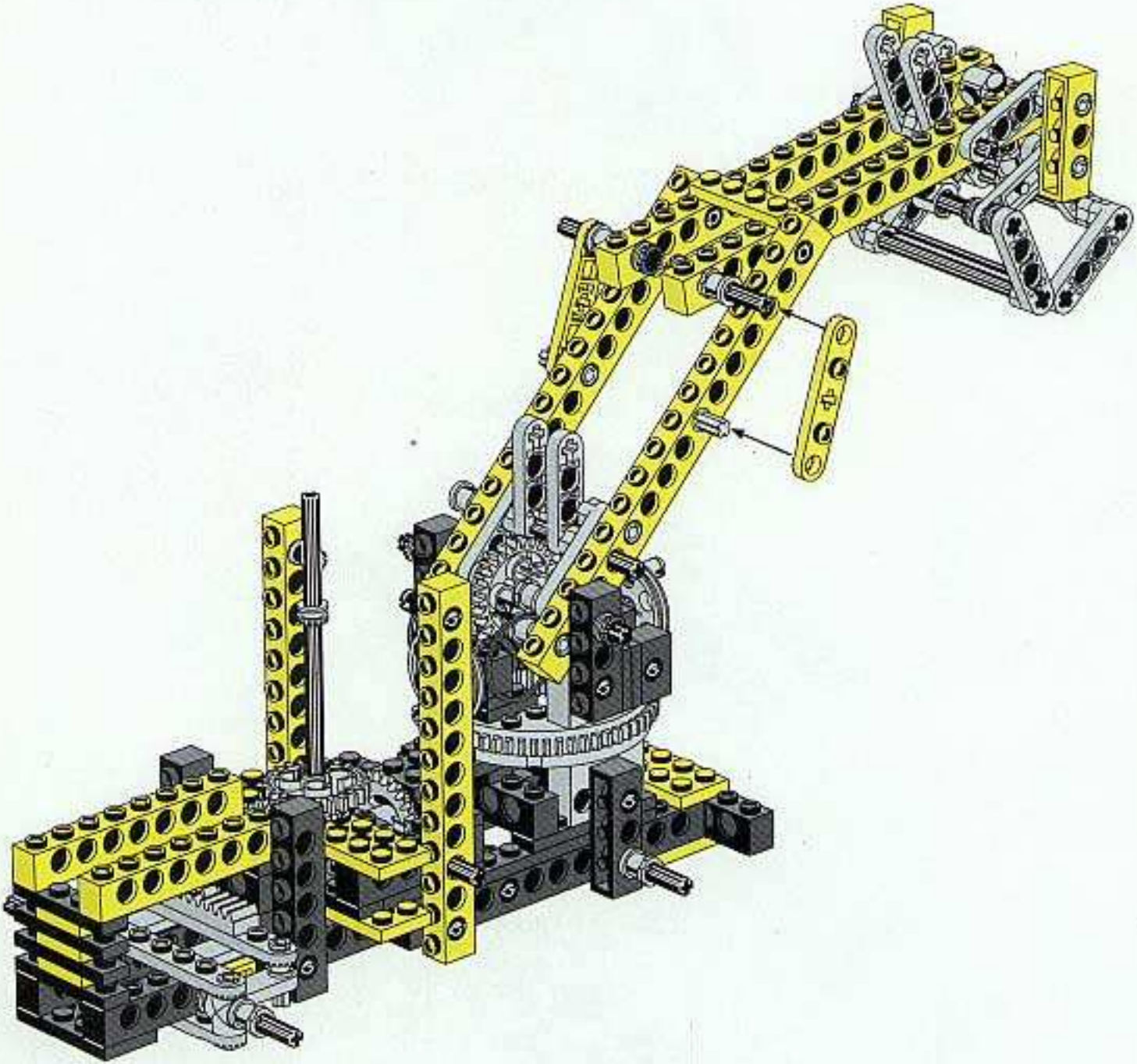

12

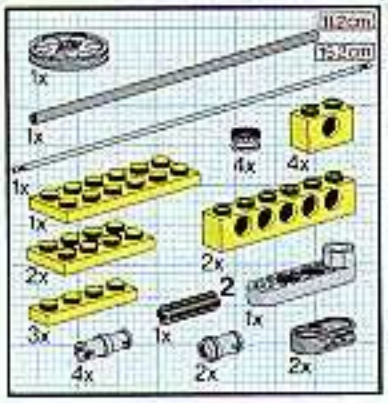
11.2cm
15.2cm
1x
1x
1x
4x
4x
1x
2x
2x
2x
2
1x
3x
1x
4x
2x
2x

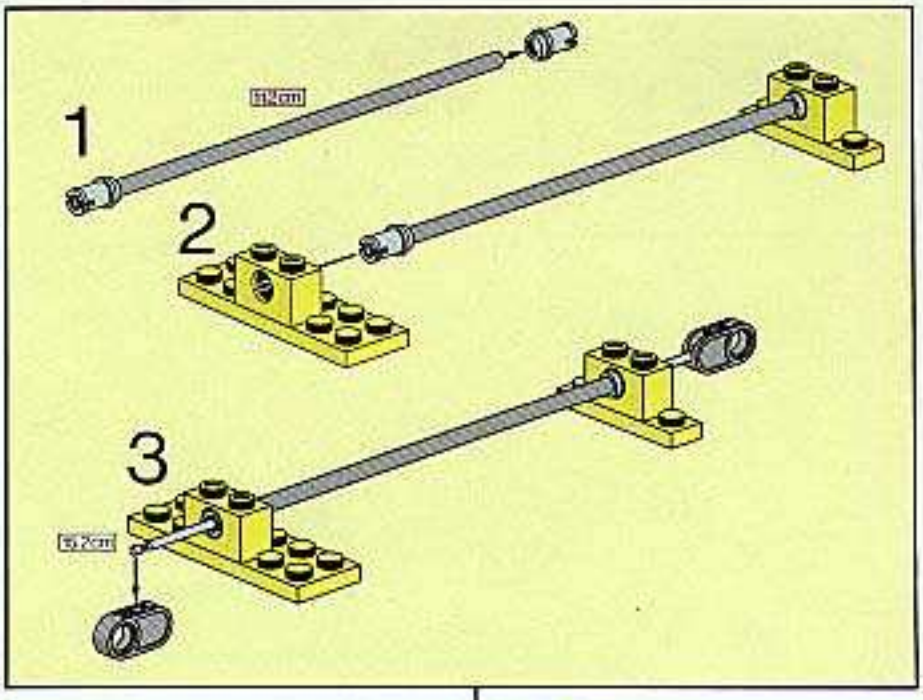
1
11.2cm
2
3
15.2cm

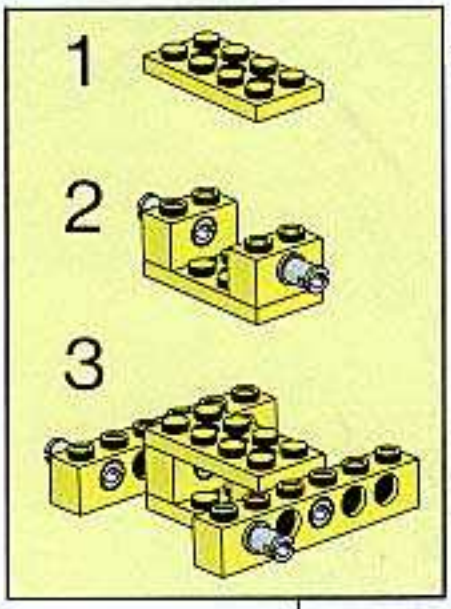
1
2
3

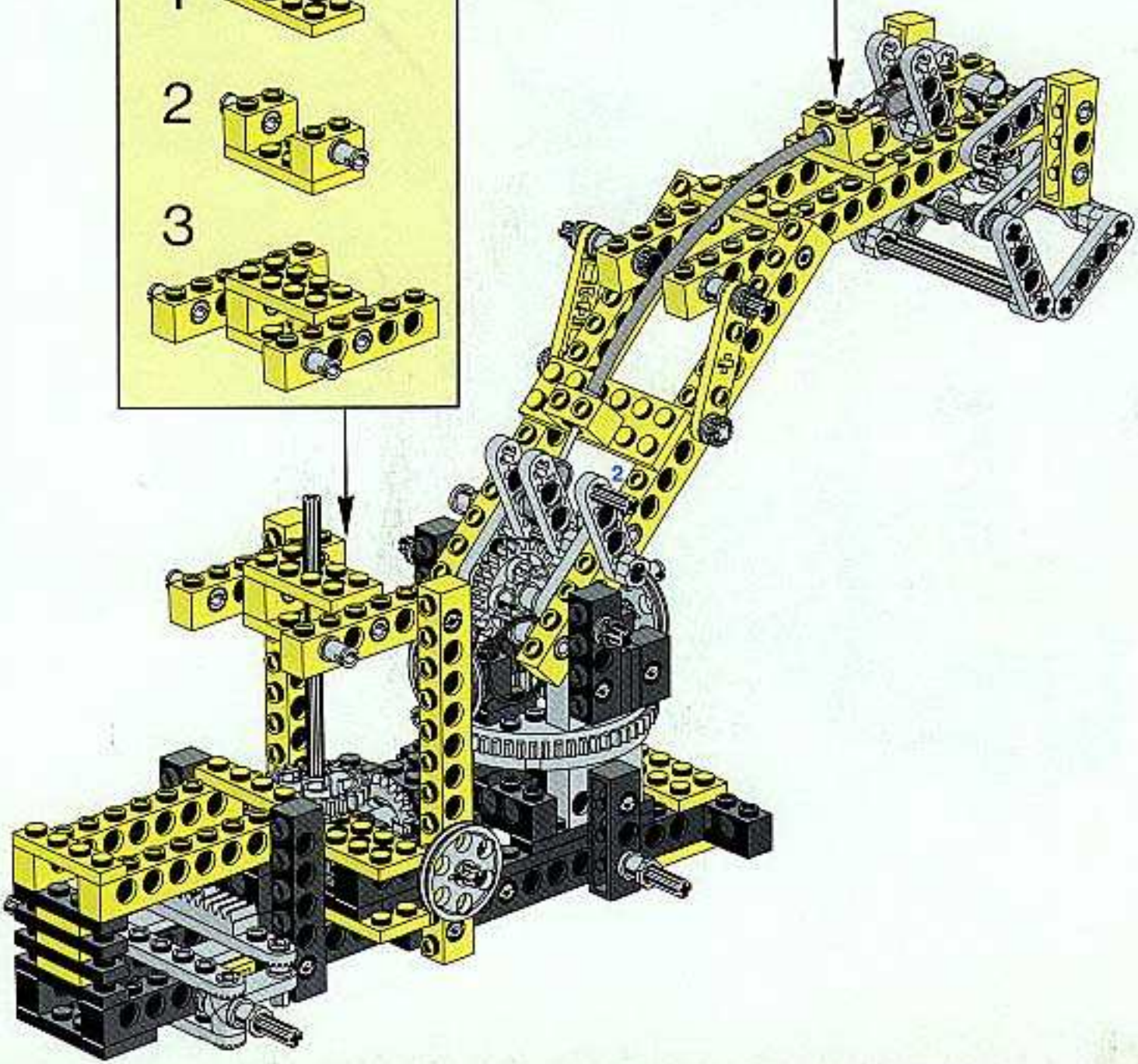
2

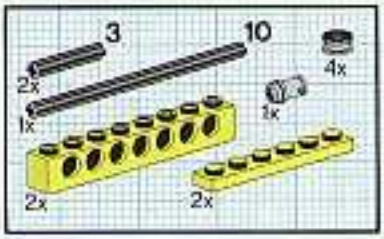

13

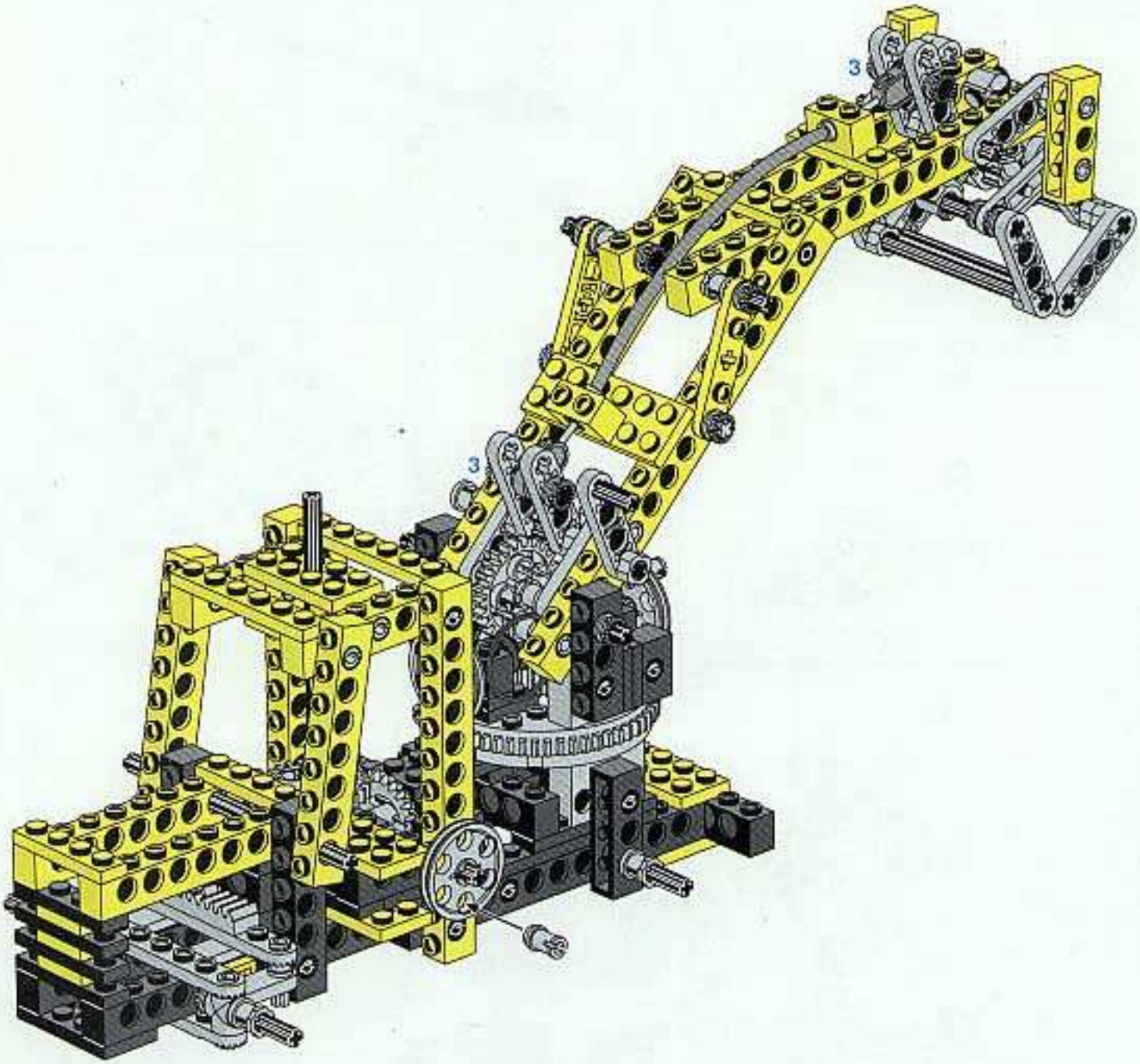

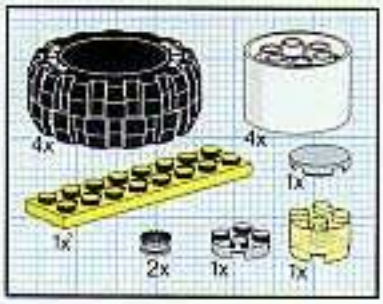

14

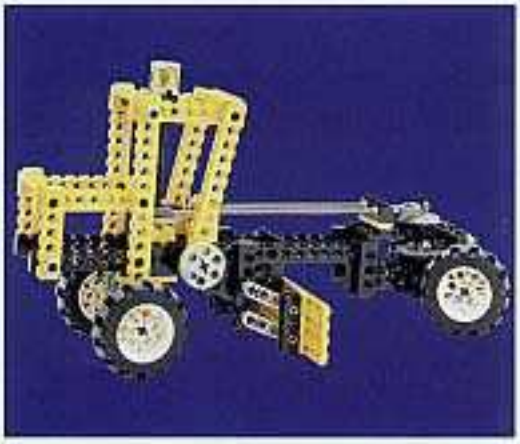

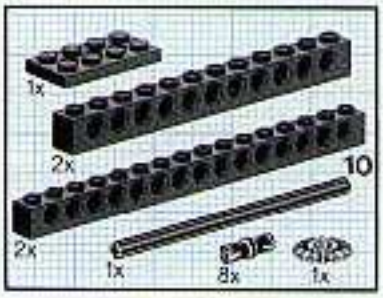

1

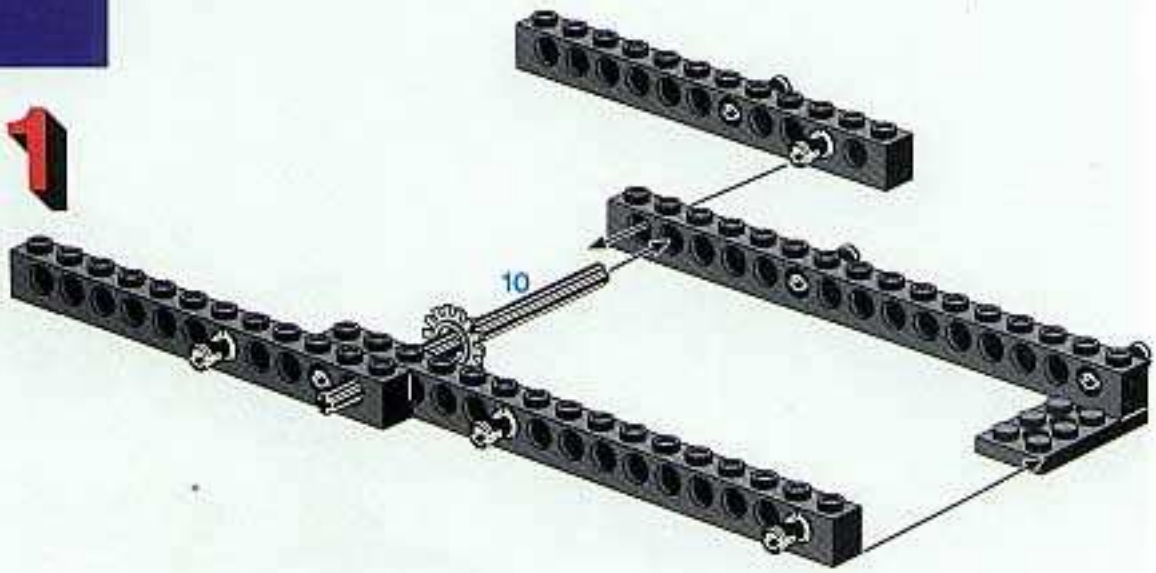

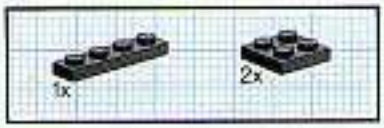

2

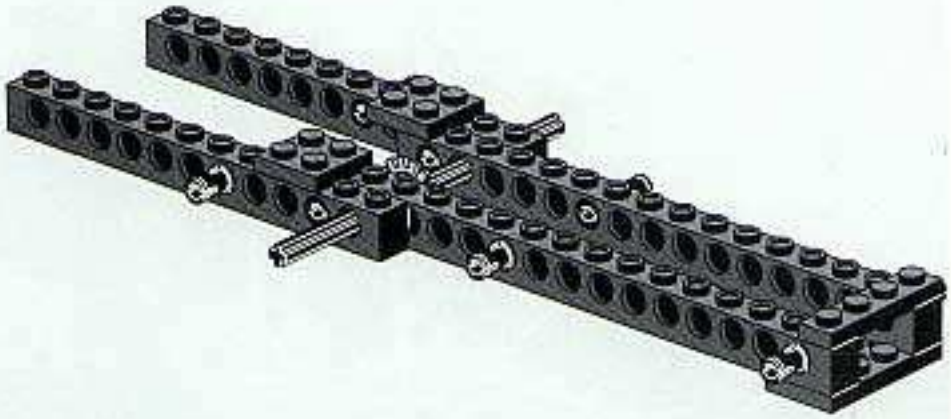

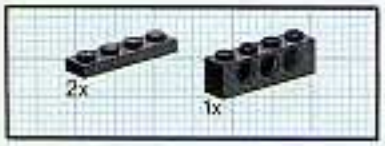

3

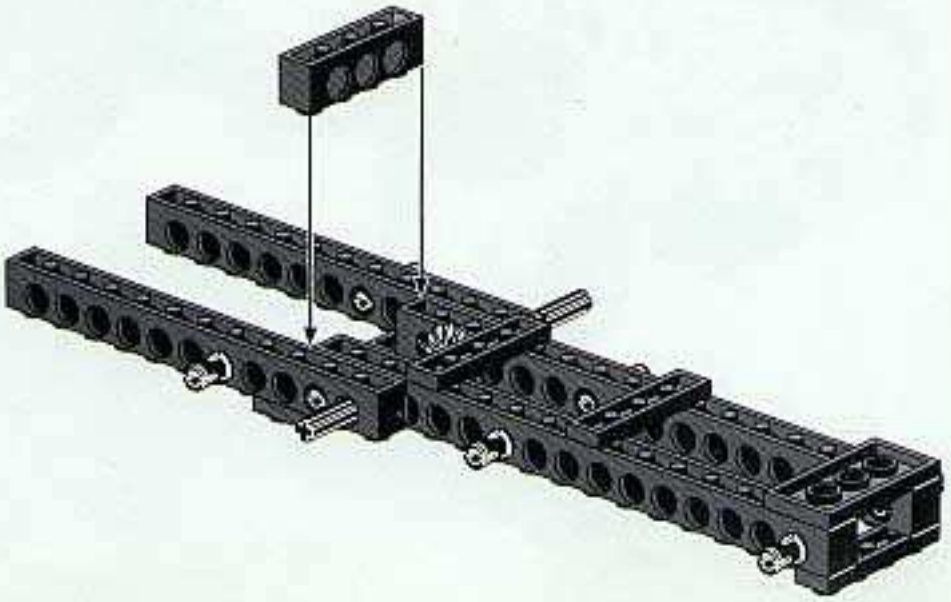

4

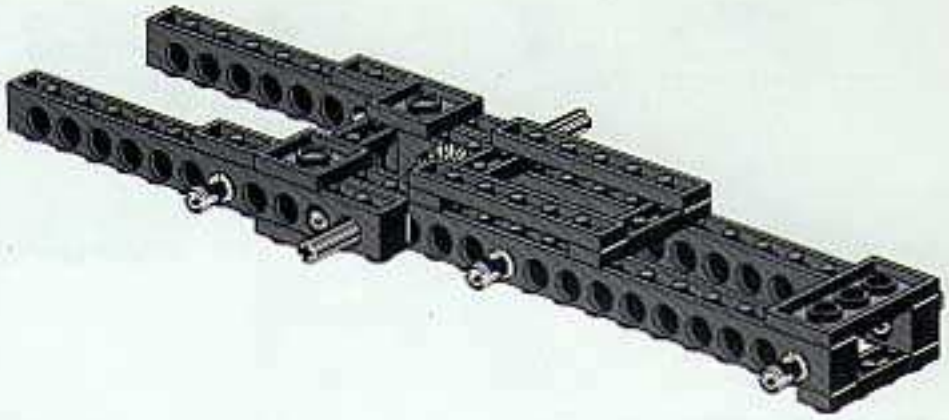

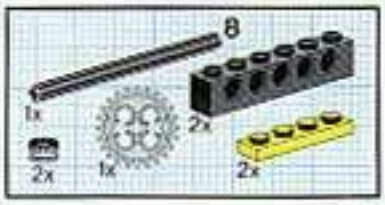

5

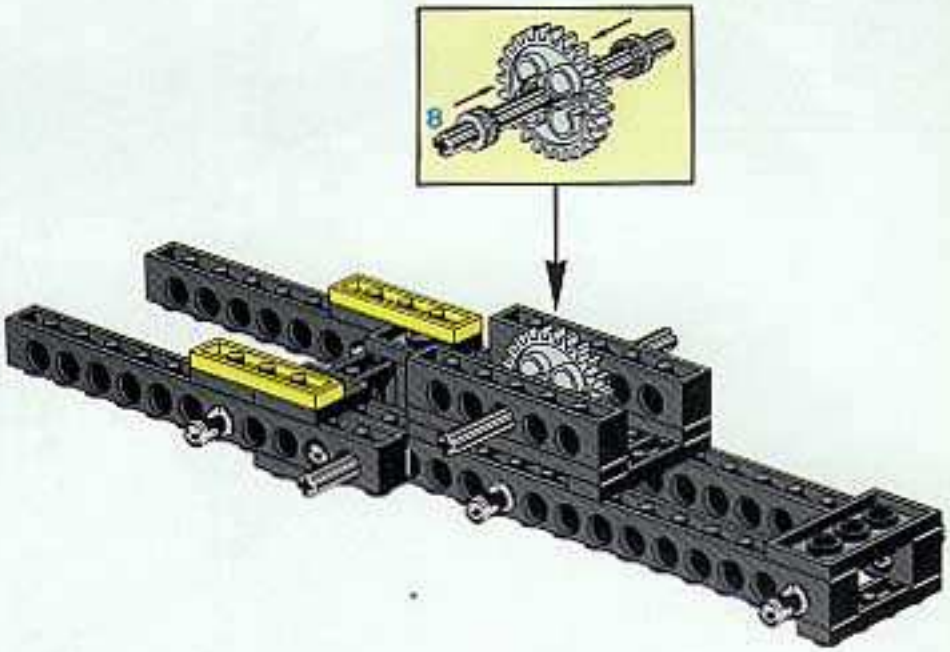

6

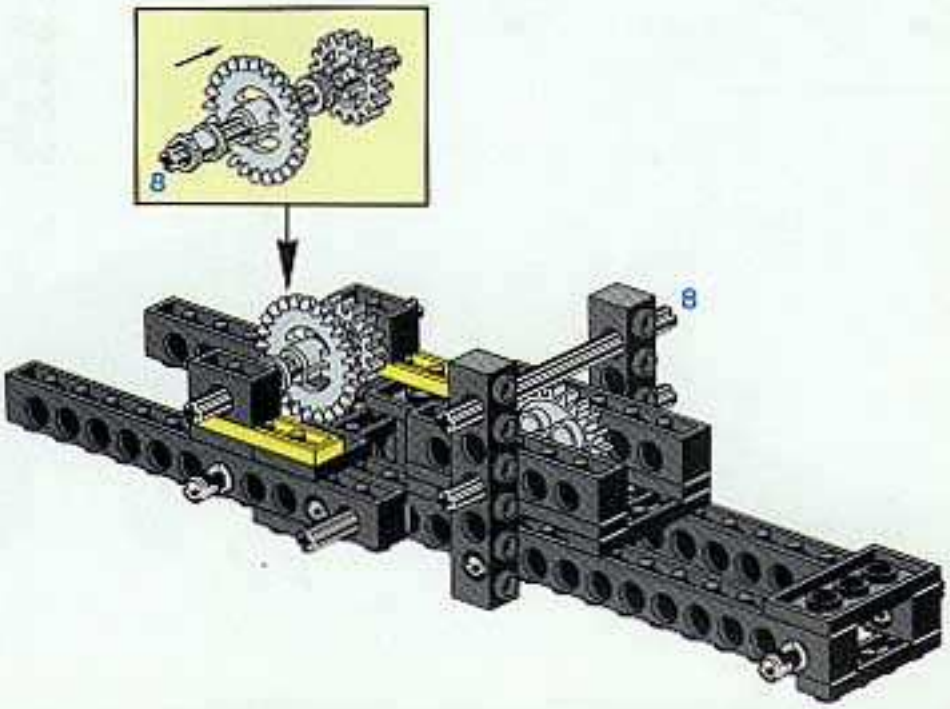

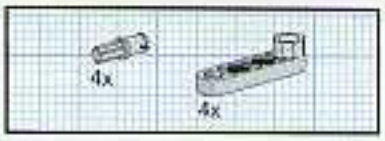

7

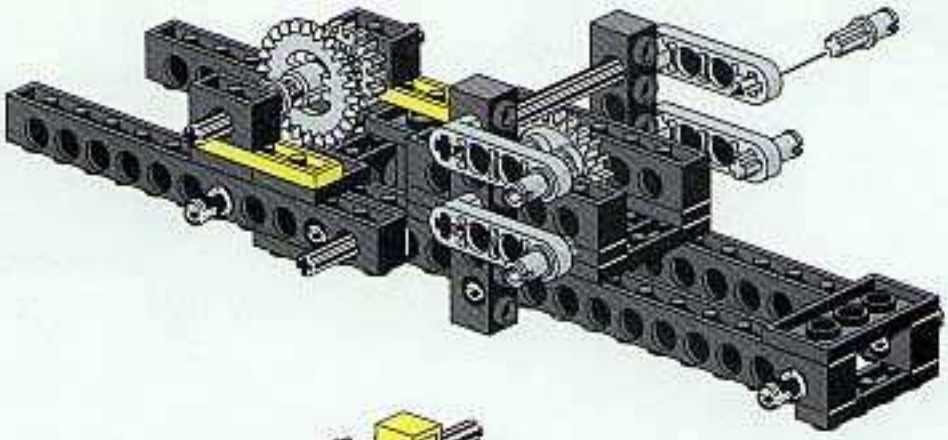

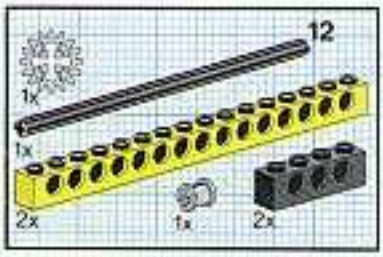

8

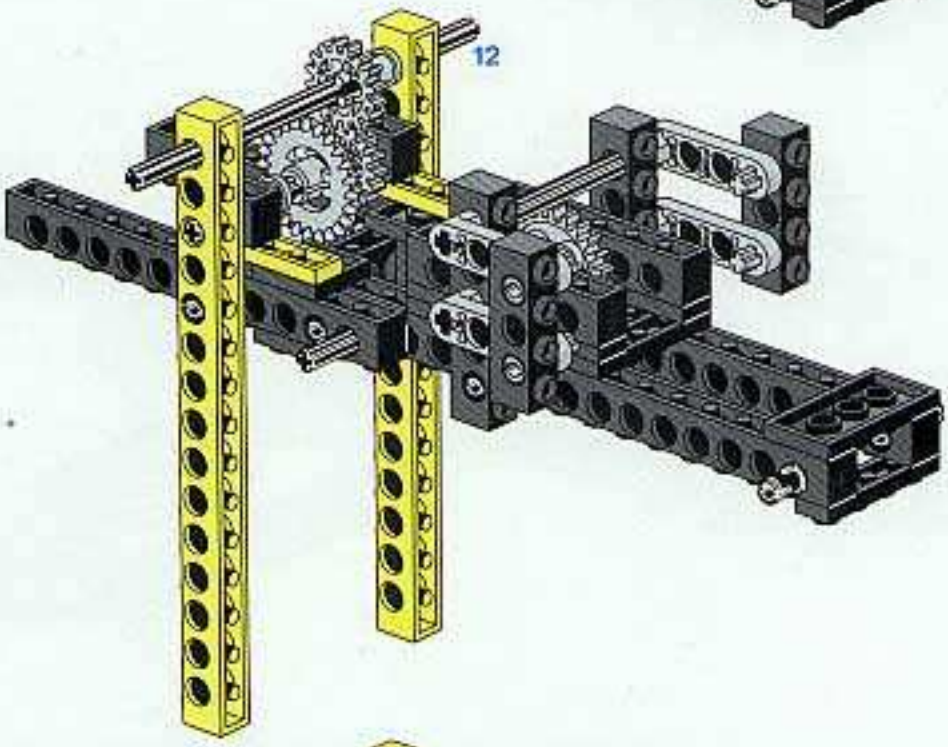

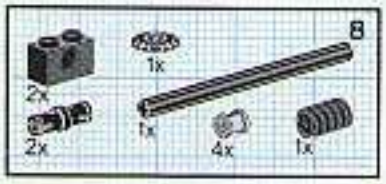

9

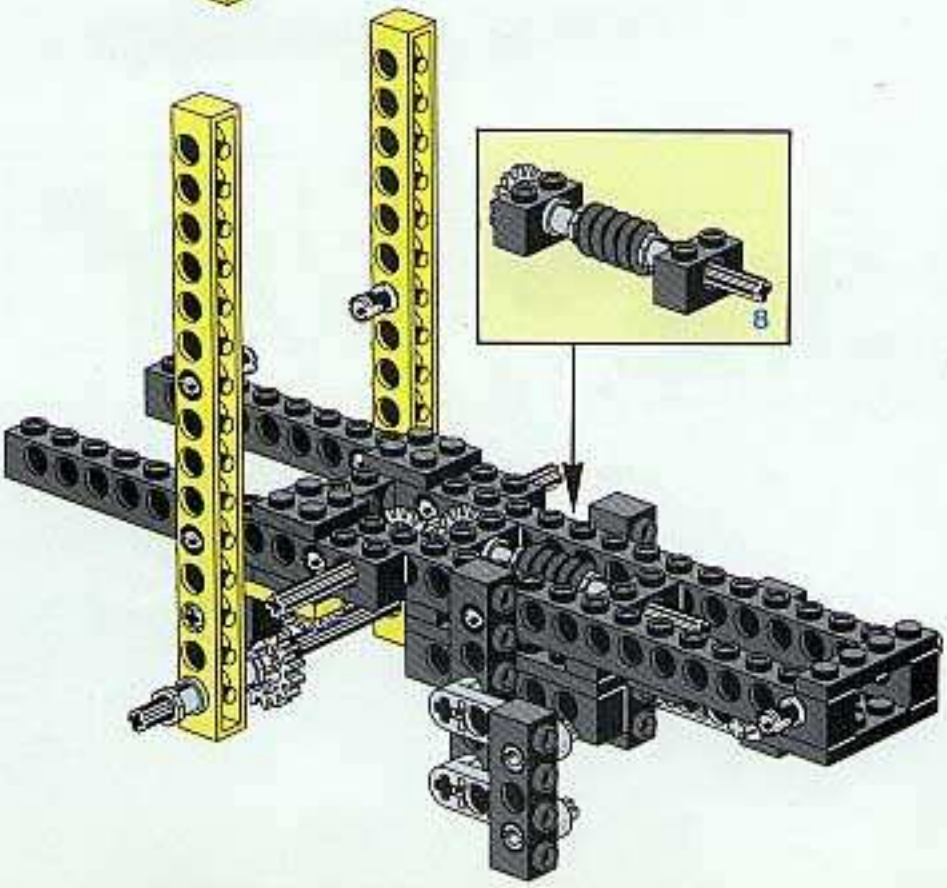

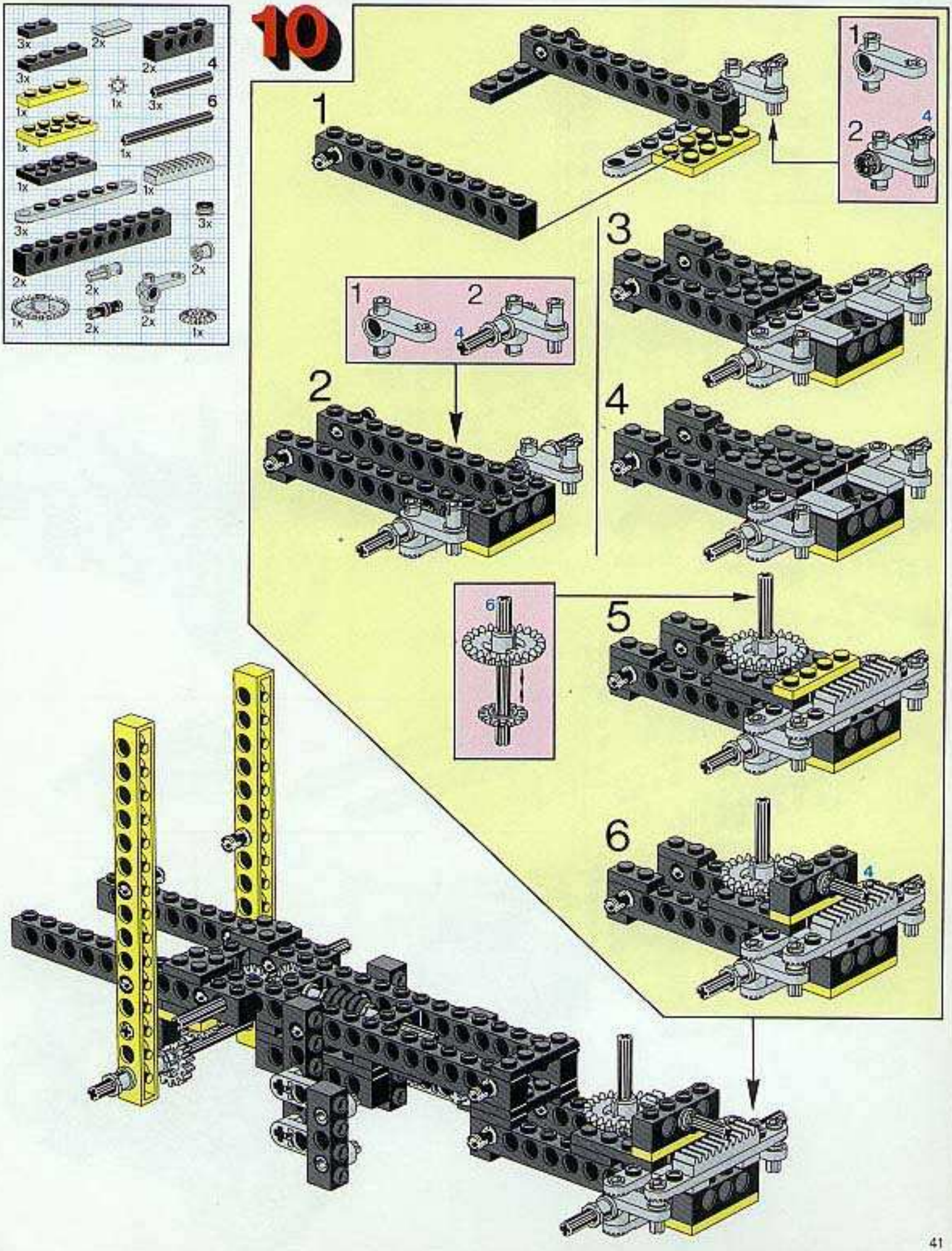
10
1
2
3
4
5
6

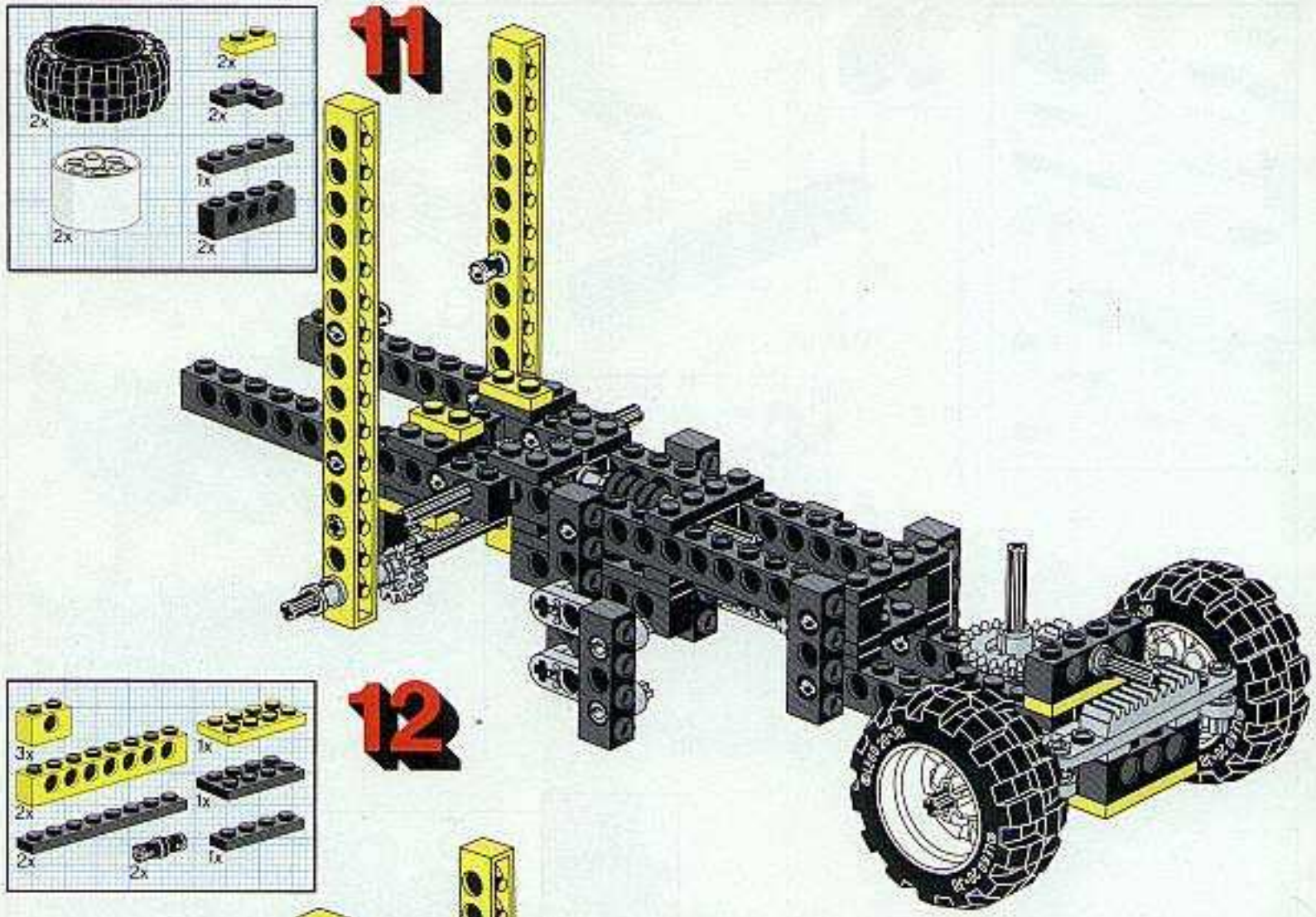
11
2x
2x
2x
1x
2x
2x

12
3x
1x
2x
1x
2x
2x
1x

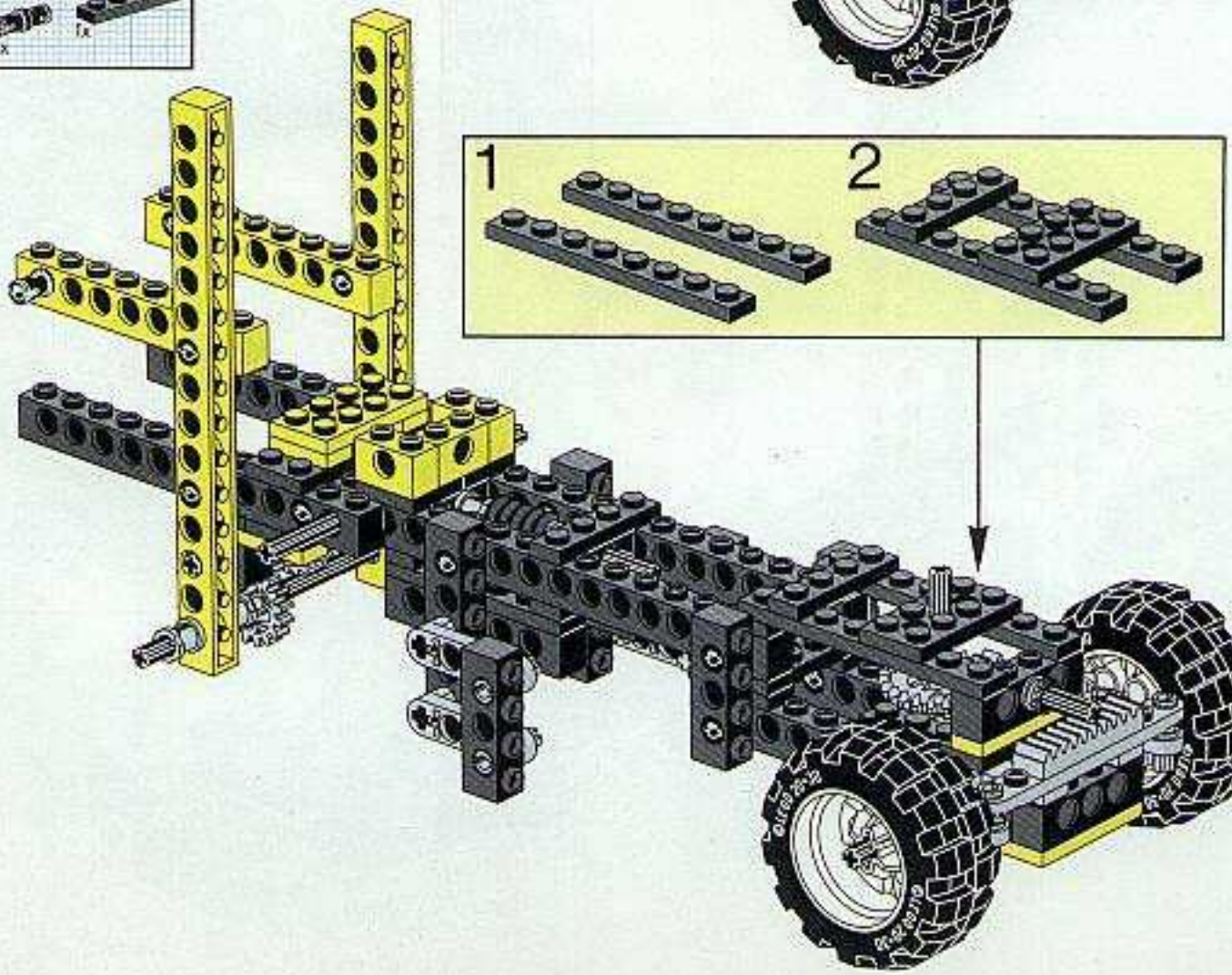
1
2

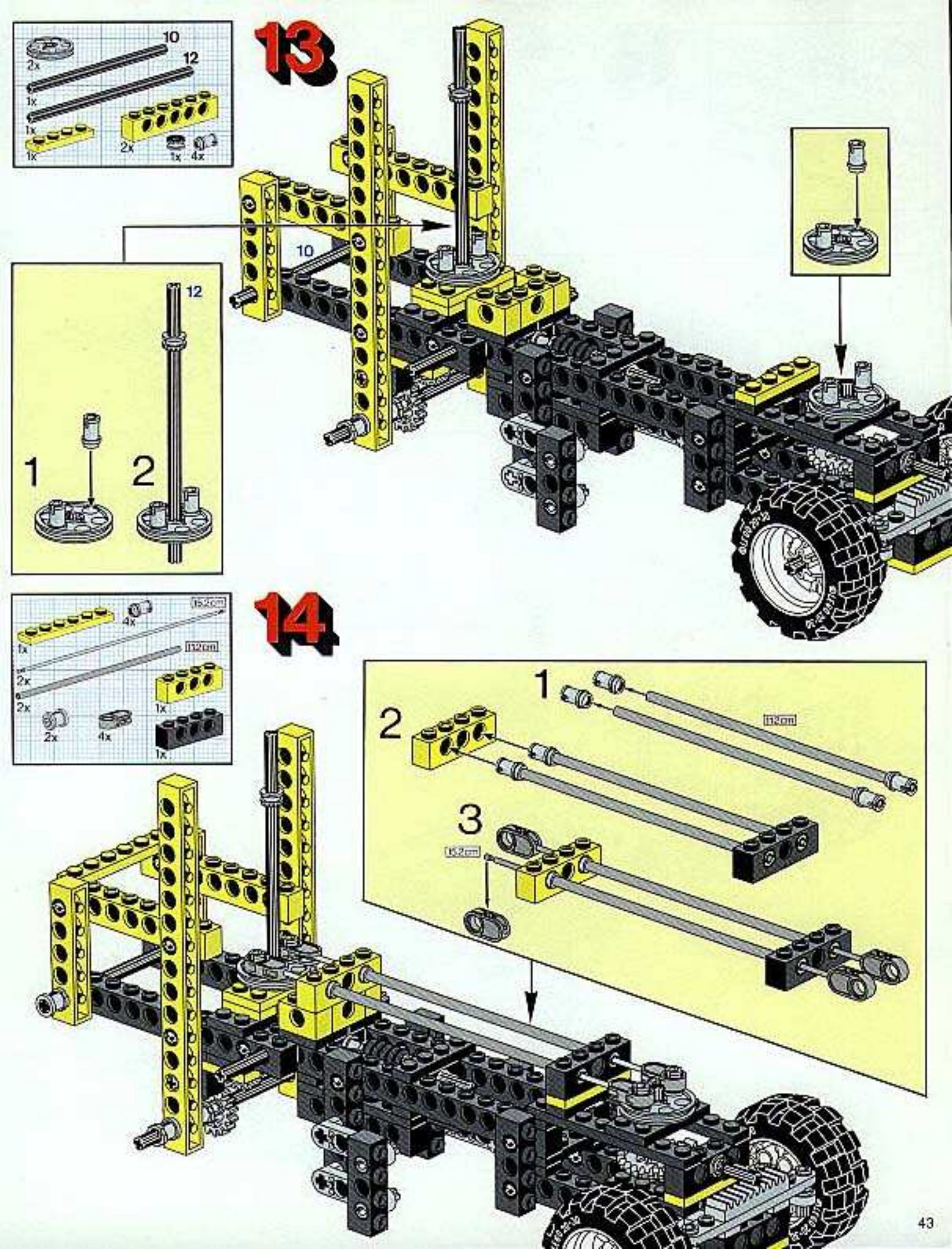
13
10
12
2x
1x
1x
1x
2x
1x
4x
10
12
1
2
14
152cm
4x
1x
112cm
2x
2x
1x
2x
4x
1x
1
112cm
2
3
152cm

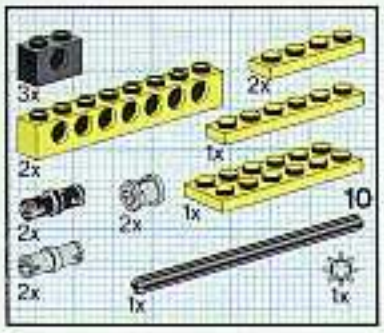

15

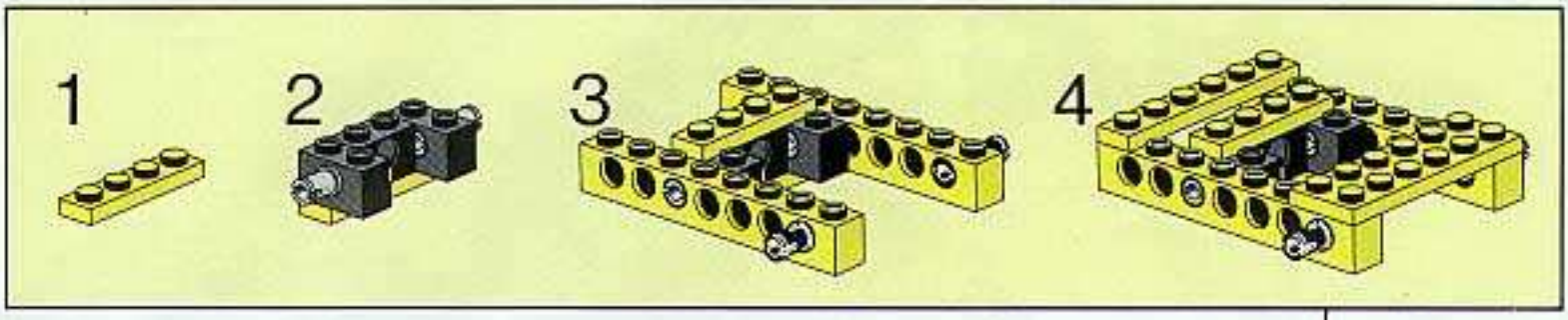

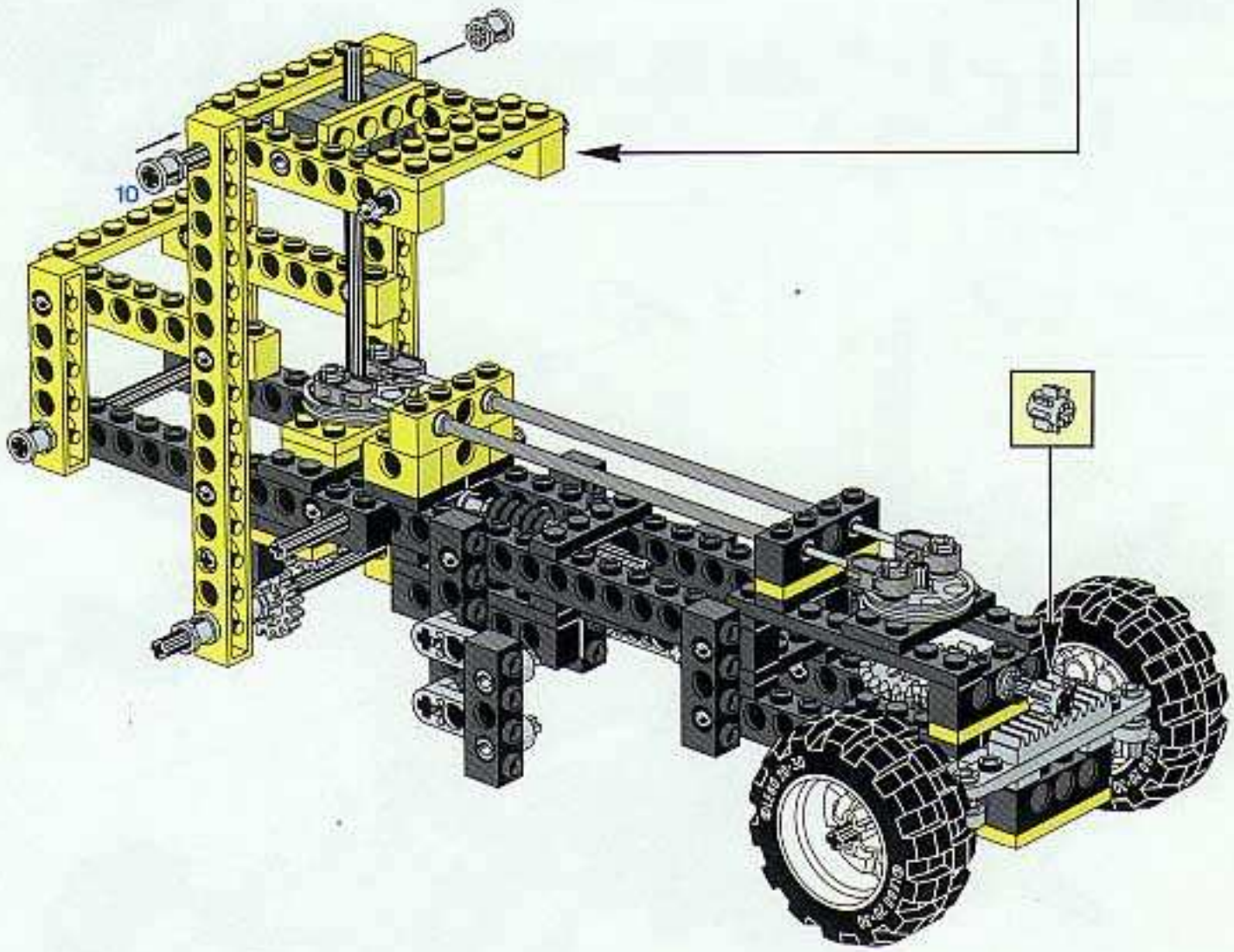

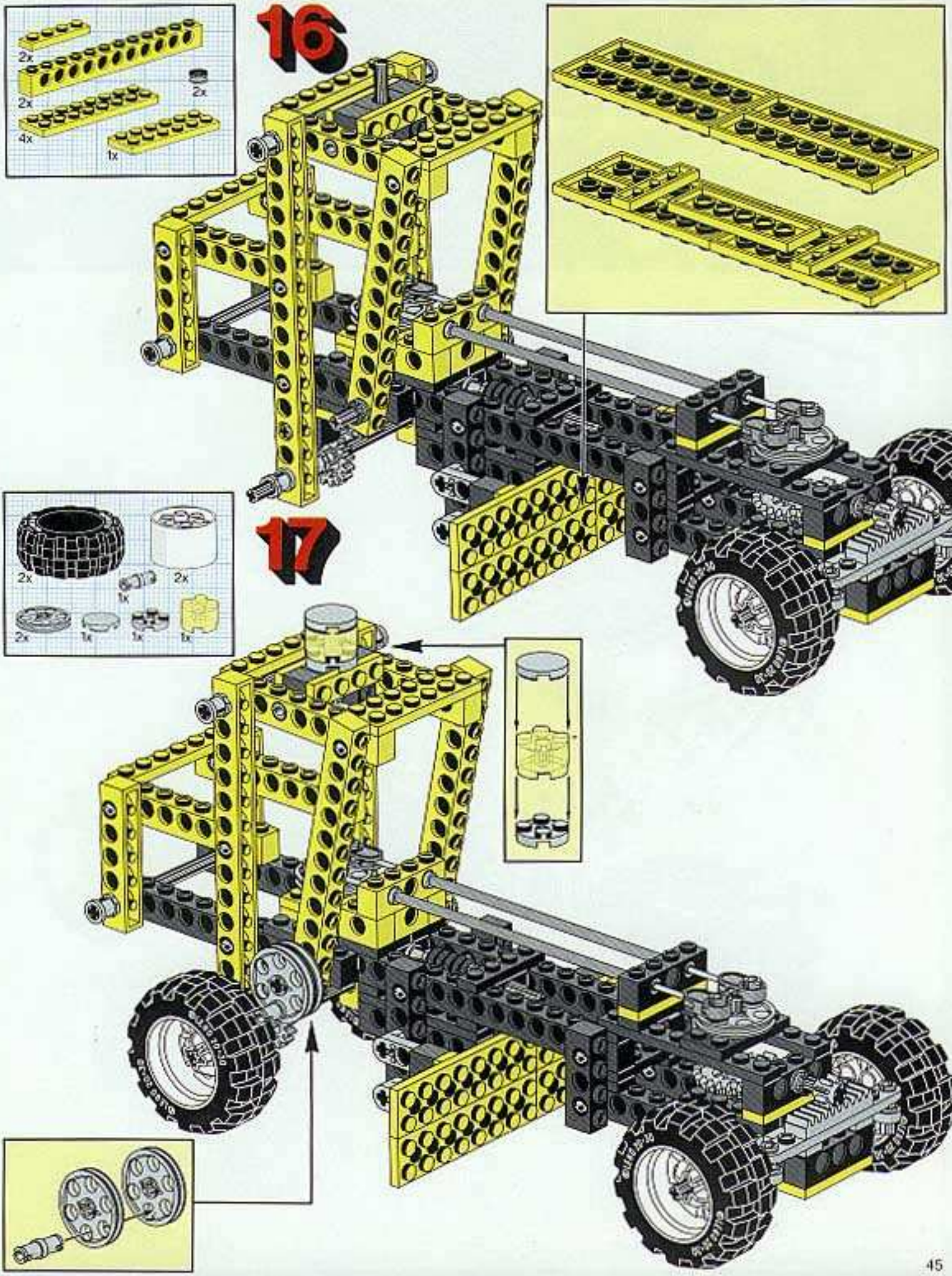
16
2x
2x
2x
4x
1x
17
2x
2x
1x
2x
1x
1x
1x

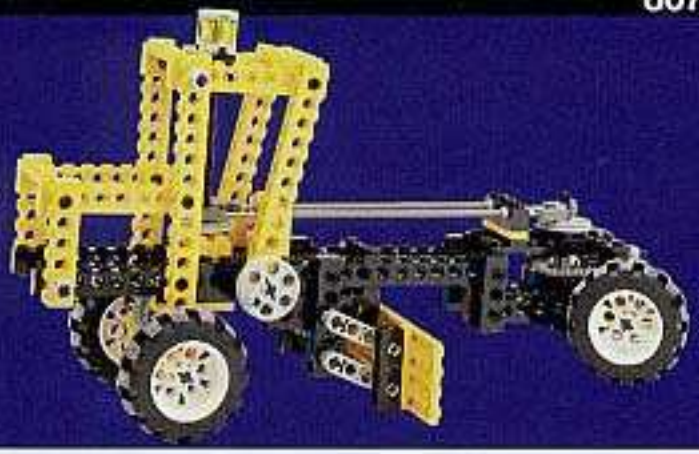

Technic
8720
LEGO Technic
Electric

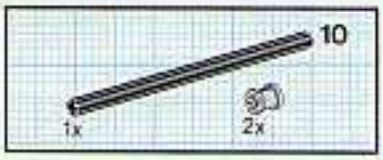
10
1x
2x

1

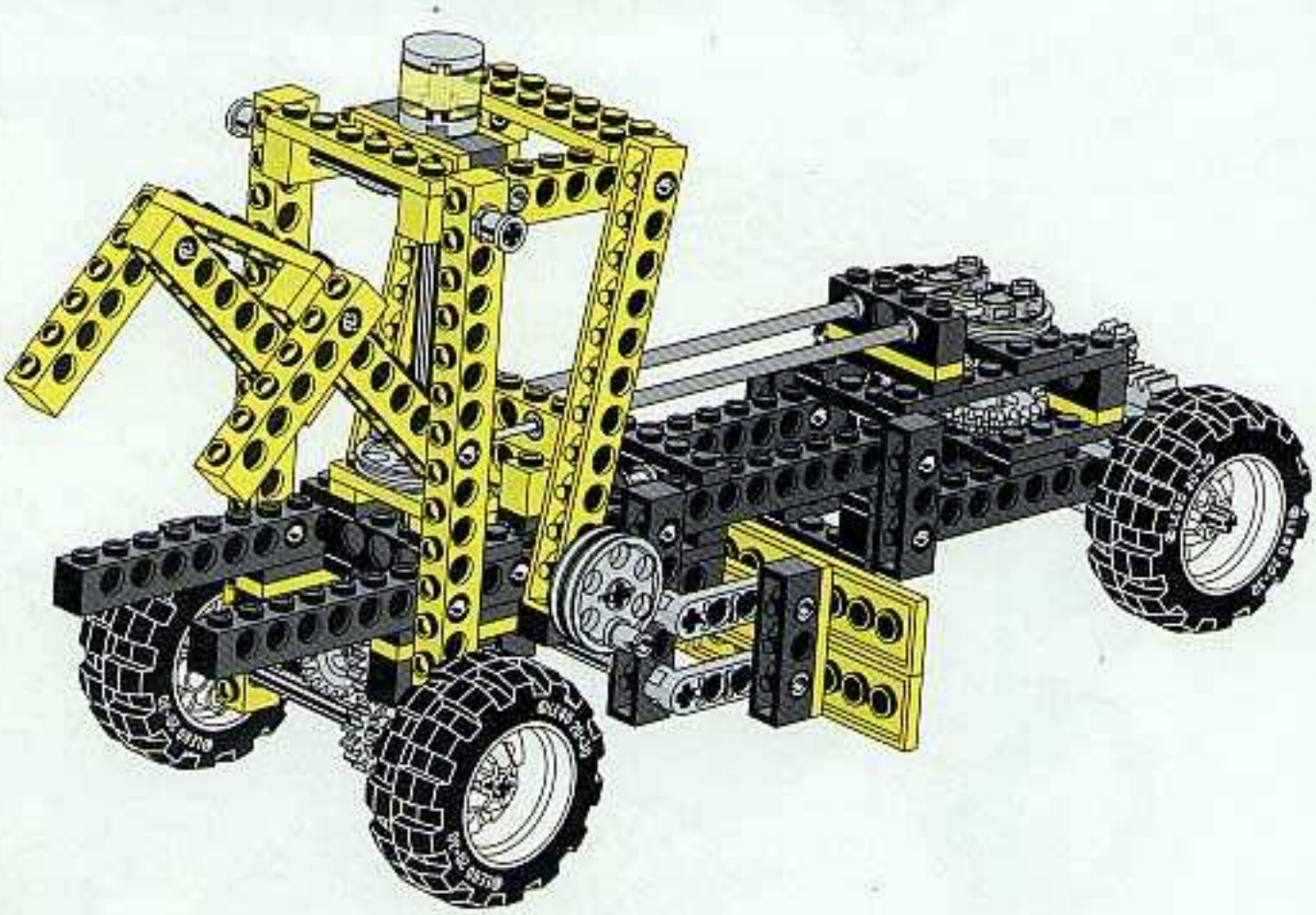

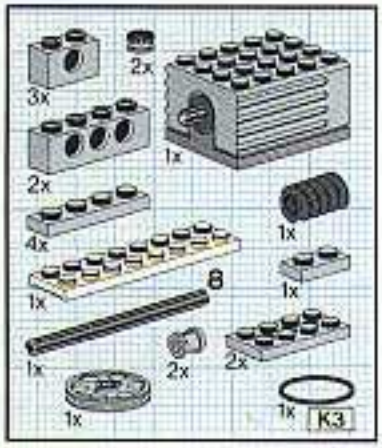
3x
2x
1x
2x
4x
1x
1x
1x
8
1x
2x
2x
1x
1x
K3

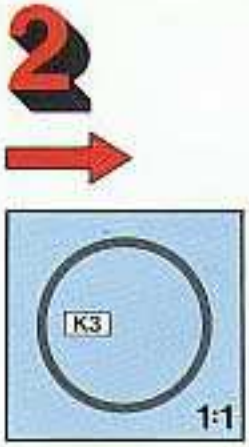
2
K3
1:1

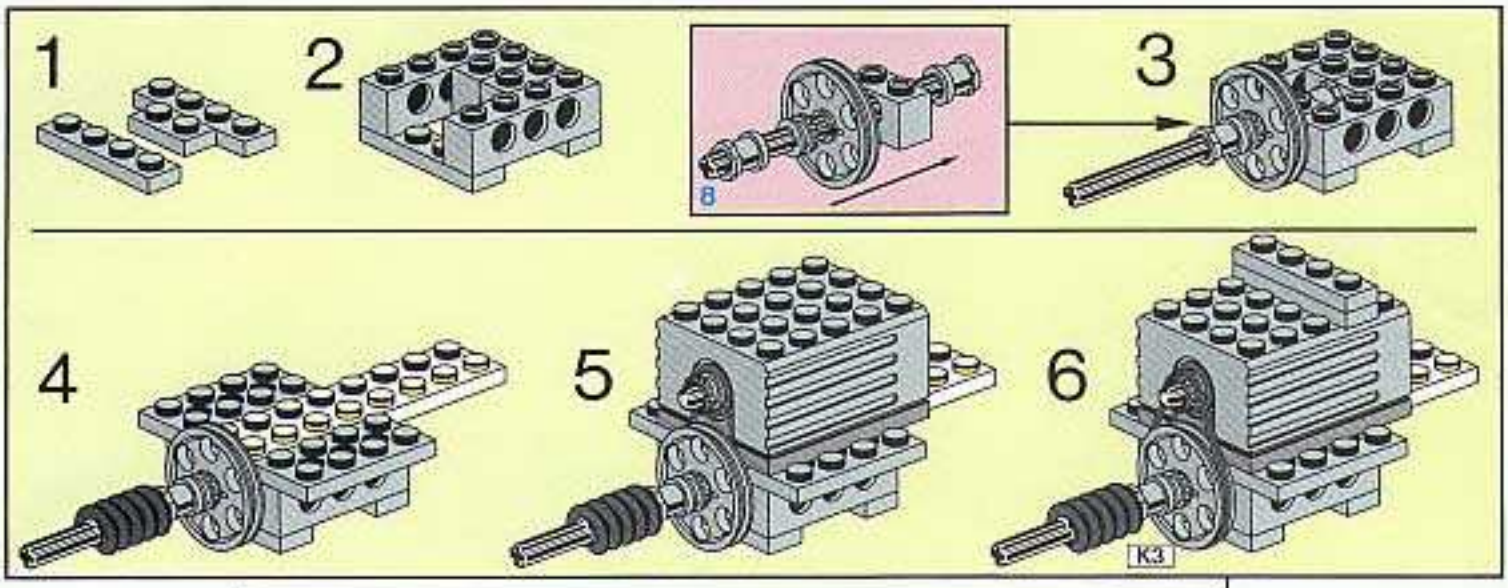
1
2
8
3
4
5
6
K3

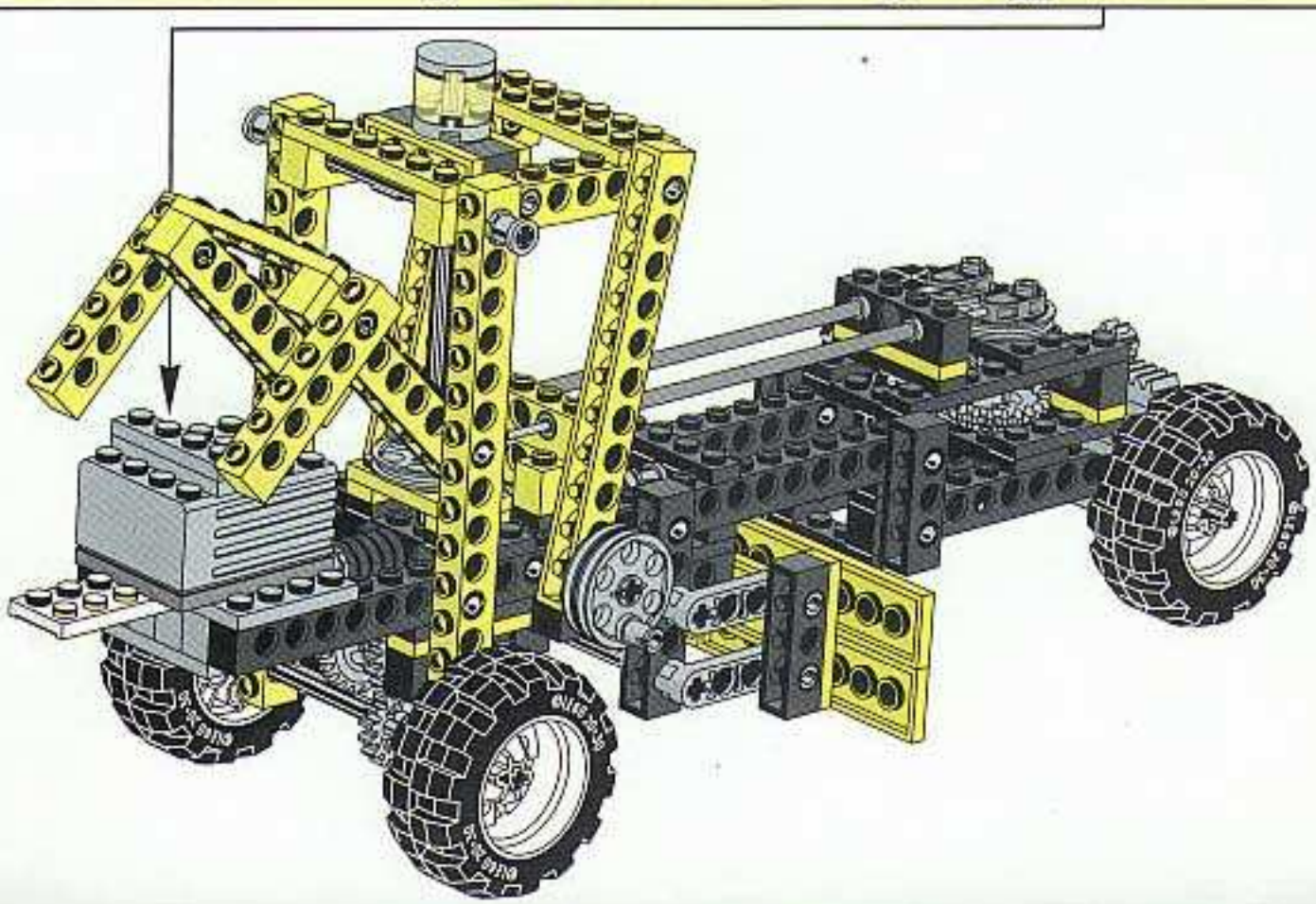

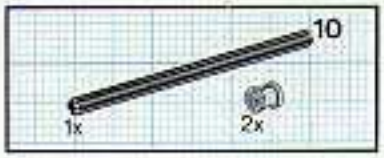
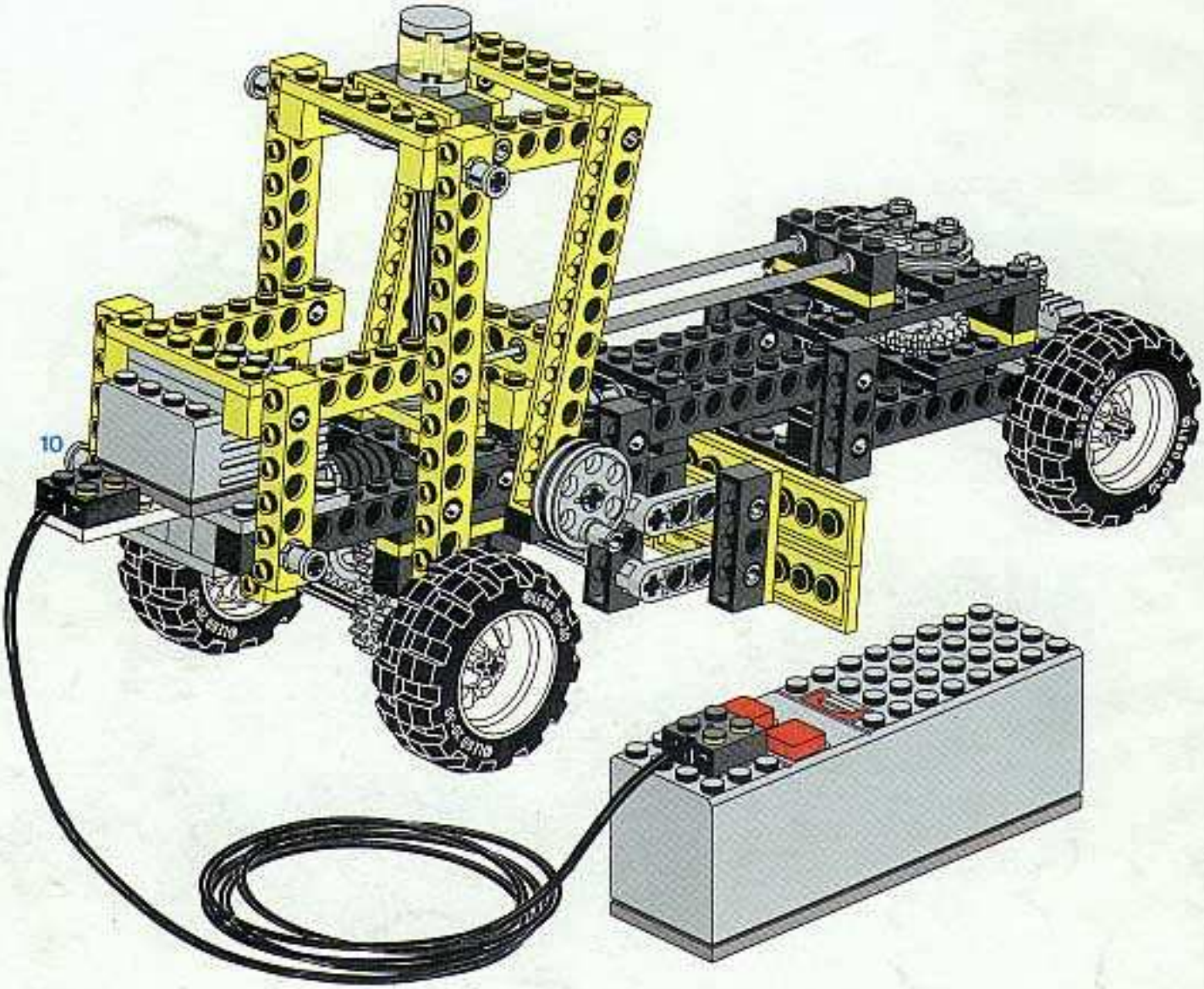
3