LEGO STAR WARS™

7869

1

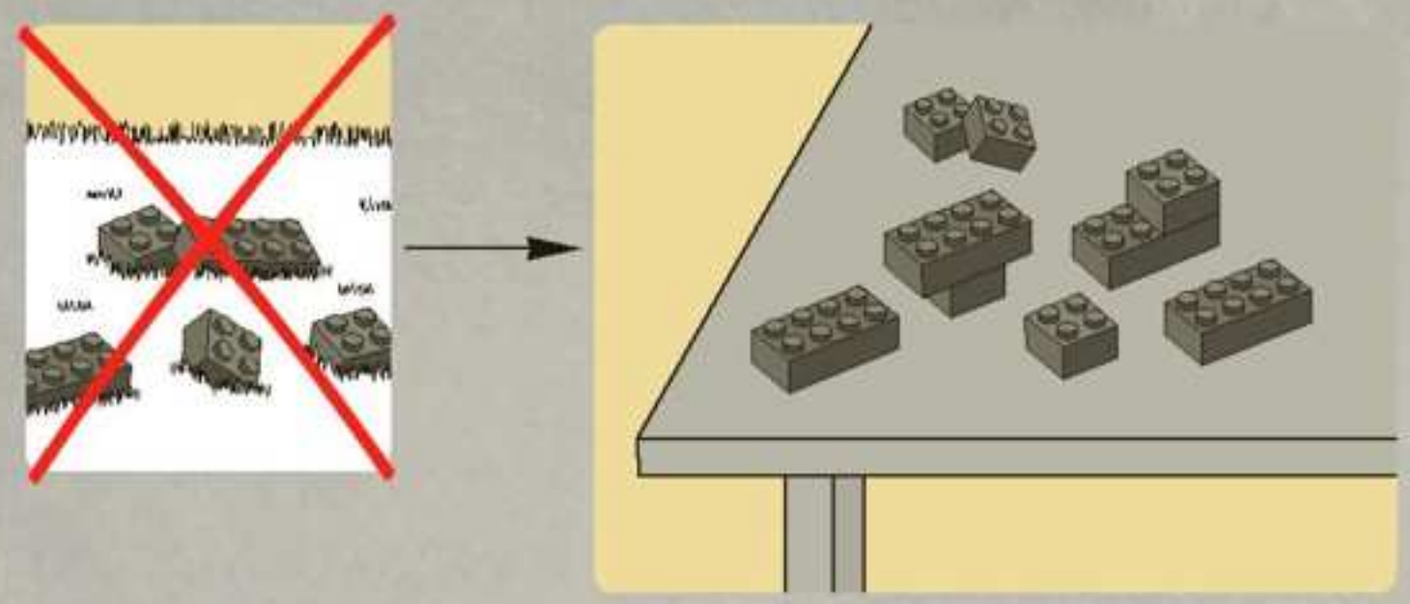

2

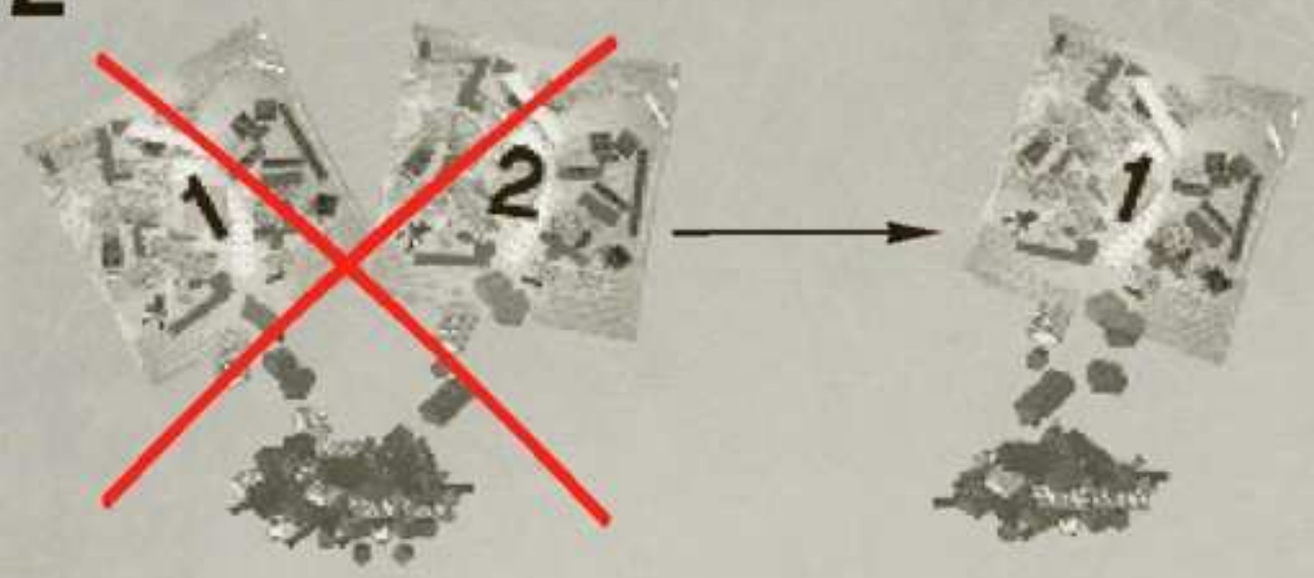

EN IMPORTANT: Never modify the elements or use other projectiles than provided with this toy.
DE WICHTIG: Die Elemente dürfen nicht verändert werden. Es dürfen ausschließlich die mit dem Spielzeug mitgelieferten Geschosse verwendet werden.
FR IMPORTANT : Ne jamais modifier les éléments ni utiliser d'autres projectiles que ceux fournis avec ce jouet.
IT IMPORTANTE: non modificare gli elementi o utilizzare proiettili non forniti con questo prodotto.
NL BELANGRIJK! Verander niets aan de elementen en gebruik geen andere projectielen dan de bij het speelgoed geleverde.
ES IMPORTANTE: No modifique los elementos ni utilice otros proyectiles diferentes a los suministrados junto con este juguete.
DA VIGTIGT: Elementerne må ikke ændres, og der må ikke bruges andre projektiler end dem, der følger med legetøjet.
FI TÄRKEÄÄ: Älä koskaan tee osiin muutoksia tai käytä lelussa muita kuin sen sisältämiä ammuksia.
SV VIKTIGT: Modifiera aldrig delarna och använd aldrig andra projektiler än de som medföljer denna leksak.
PT IMPORTANTE: Nunca modifique os elementos nem utilize projécteis que não tenham sido fornecidos com este brinquedo.
EL ΣΗΜΑΝΤΙΚΟ: Ποτέ μην τροποποιείτε τα στοιχεία του παιχνιδιού και μην χρησιμοποιείτε άλλα βλήματα εκτός από αυτά που συνοδεύουν αυτό το παιχνίδι.
JA 重要： 部品を改造したり、本製品に付属の発射体以外のものを使用しないようにしてください。
ZH 重要提示： 切勿更改组件或使用并非由本玩具附带的弹丸。
KO 중요함: 이들 부품을 수정하거나 이 완구와 함께 제공된 것이 아닌 발사체는 결코 사용하지 마십시오.
RU ВАЖНО: запрещается вносить изменения в элементы или использовать другие снаряды, отличные от тех, которые поставляются с данной игрушкой.
PL WAŻNE: Nigdy nie modyfikować elementów zabawki ani nie używać pocisków innych niż dostarczone z zabawką.
CZ UPOZORNĚNÍ: Nikdy neupravujte součástky a nepoužívejte jiné projektily než ty, které jsou dodávány s touto hračkou.
SK UPOZORNENIE: Nikdy neupravujte súčiastky a nepoužívajte iné projektily než tie, ktoré sú dodávané s touto hrčkou.
HU FONTOS: Az elemeket nem szabad módosítani, és a játékhoz adott lövedékek helyett sem szabad mást használni.
UA ВАЖЛИВО: забороняється вносити зміни до елементів або використовувати інші снаряди на відміну від тих, що поставляються з цією іграшкою.
HR VAŽNO: Nemojte nikad mijenjati elemente ili koristiti druge projektile osim onih koji su bili priloženi uz ovu igračku prilikom kupnje.
SR Важно: Немојте да модификујете елементе и не користите друге пројектиле осим оних који долазе уз ову играчку.
SL POMEMBNO: Nikoli ne spreminjajte elementov in uporabljajte le izstrelke, ki so bili priloženi tej igrači.
RO IMPORTANT: Nu modificați niciodată elementele și nu utilizați alte proiectile decât cele furnizate cu această jucărie.
BG ВАЖНО: Не видоизменяйте елементите и не използвайте други снаряди освен приложените към тази играчка.
LV SVARĪGI! Nekad nepārveidojiet rotaļlietas elementus, vienmēr izmantojiet tikai tās komplektā iekļautās lodītes.
ET OLULINE: Mänguasja osi ei tohi teistega asendada, kasutada võib ainult kaasasolevat heitkeha.
LT DĖMESIO! Niekuomet nekeiskite elementų ir naudokite tik tuos šovinius, kurie yra pridėti prie šio žaislo.
TR ÖNEMLİ: Hiçbir zaman parçalarda değişiklik yapmayın veya bu oyuncakla sağlananlar dışında mermiler kullanmayın.

1

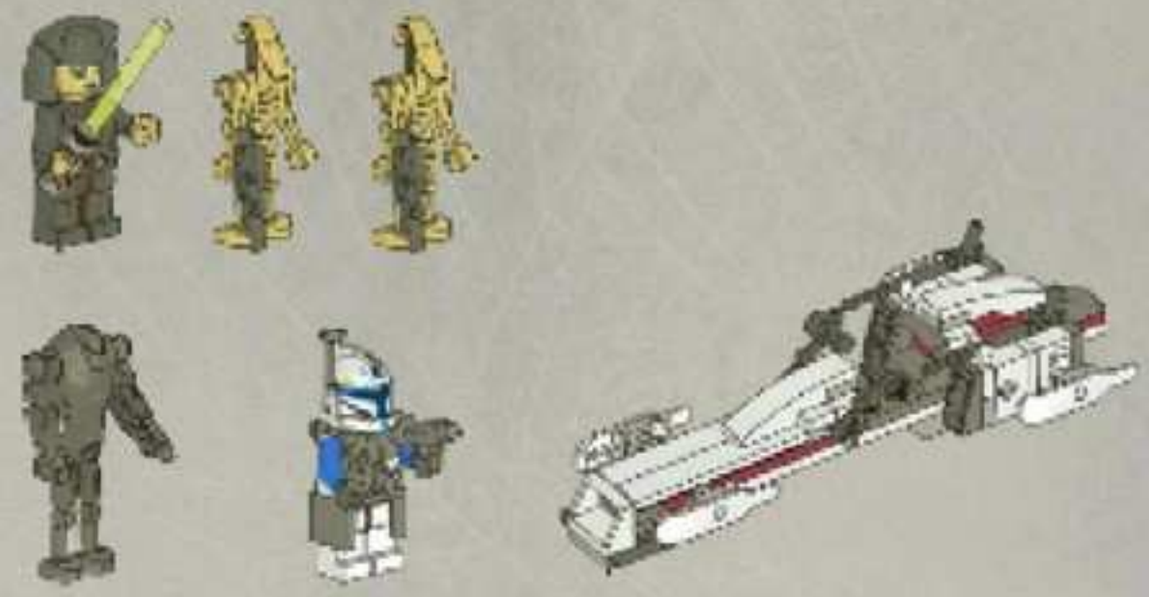

2

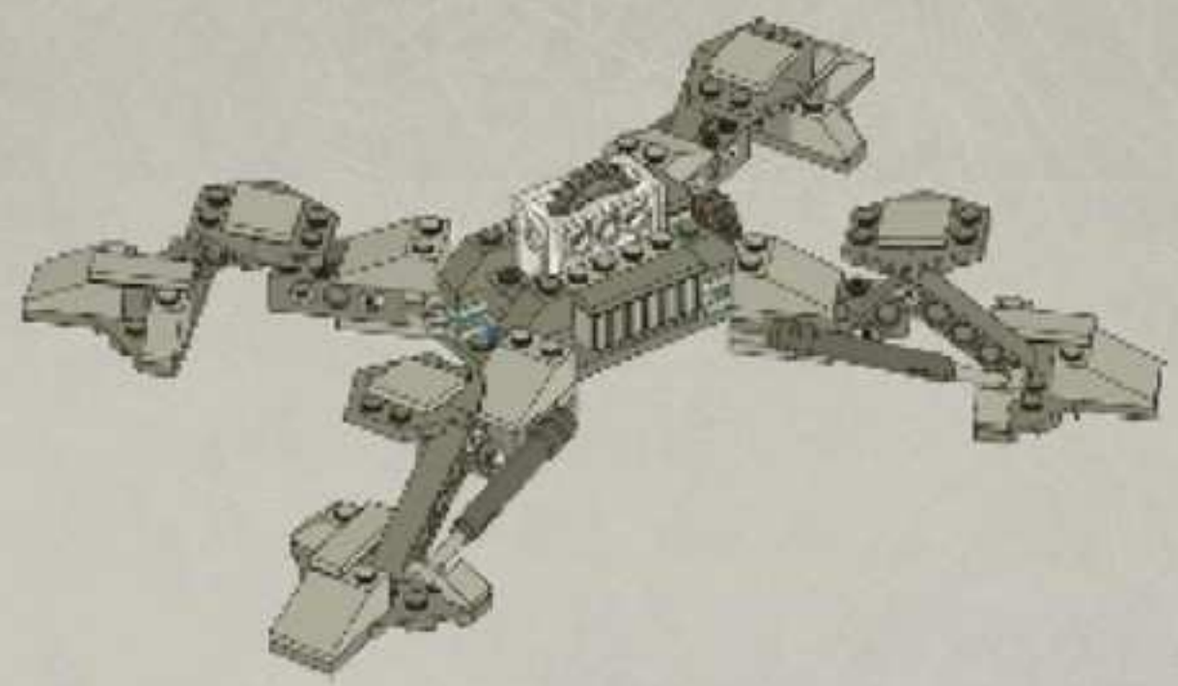

3

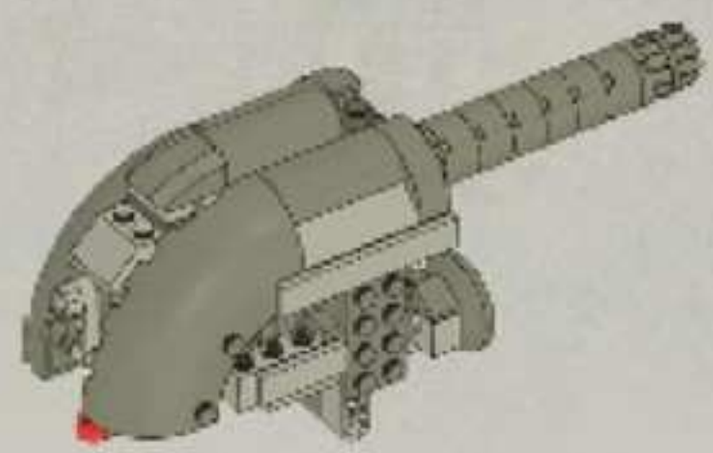

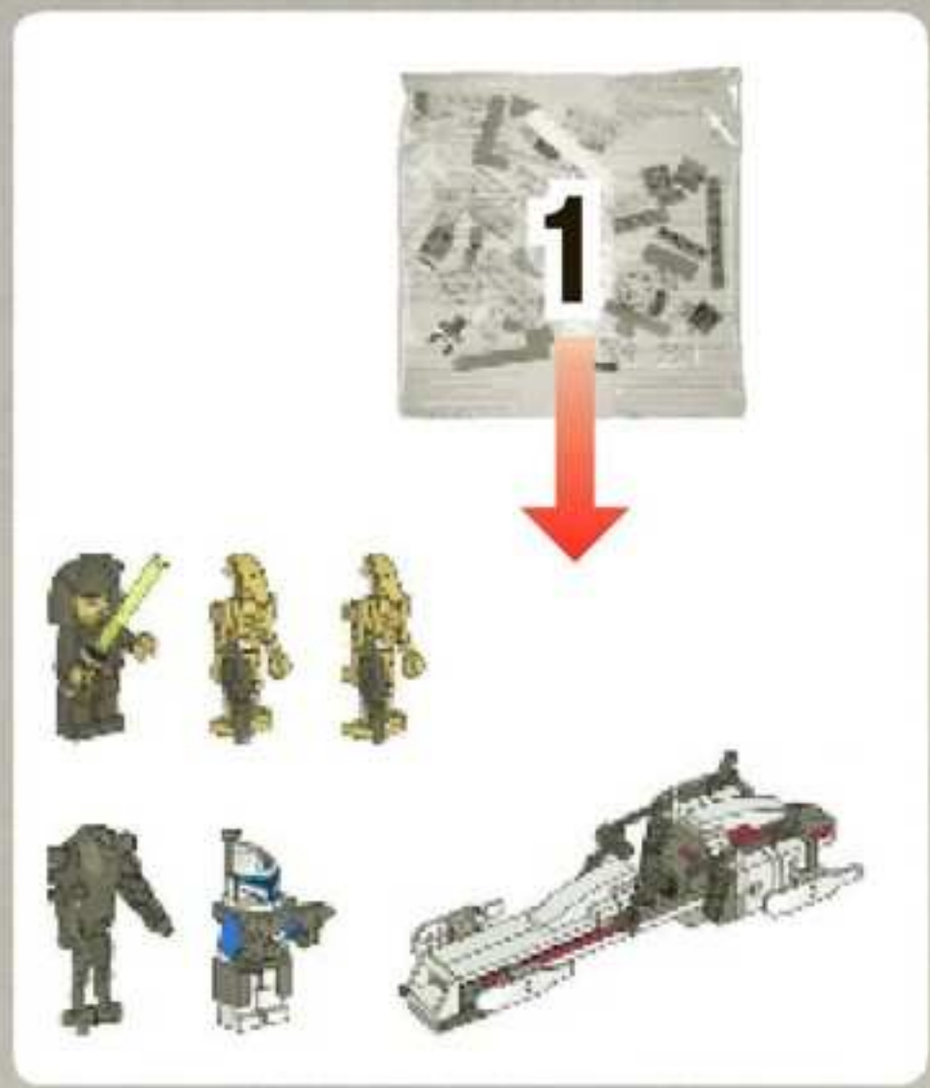
1

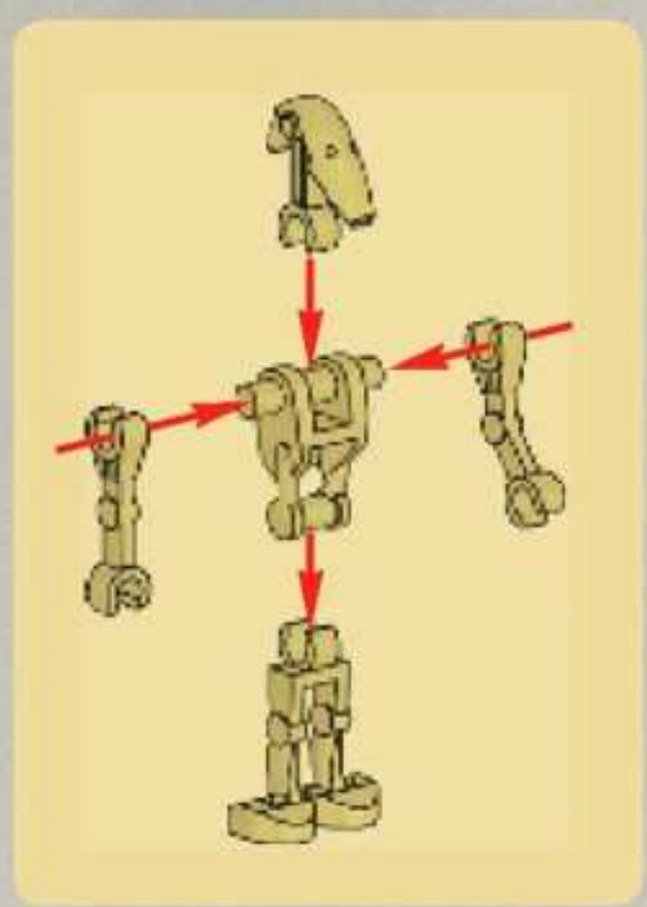

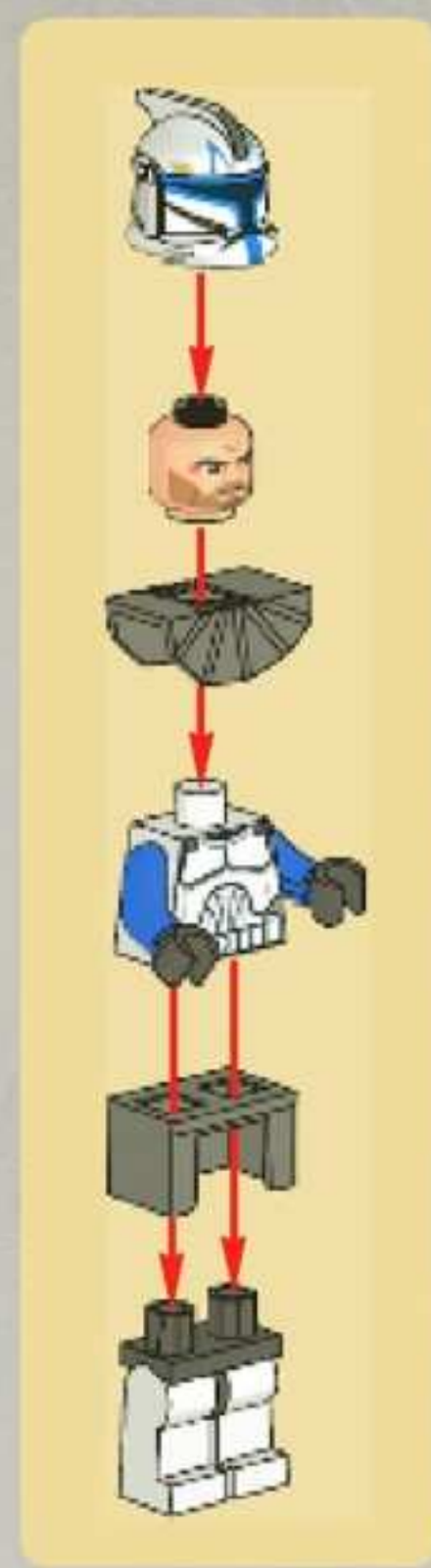

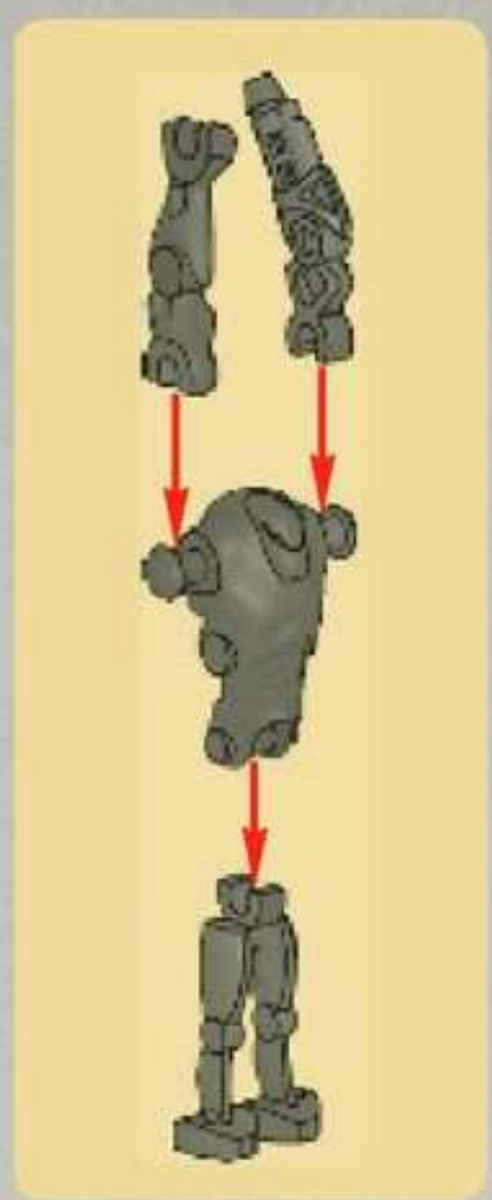

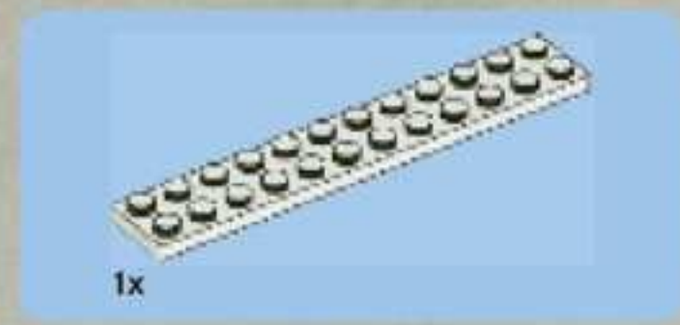

1

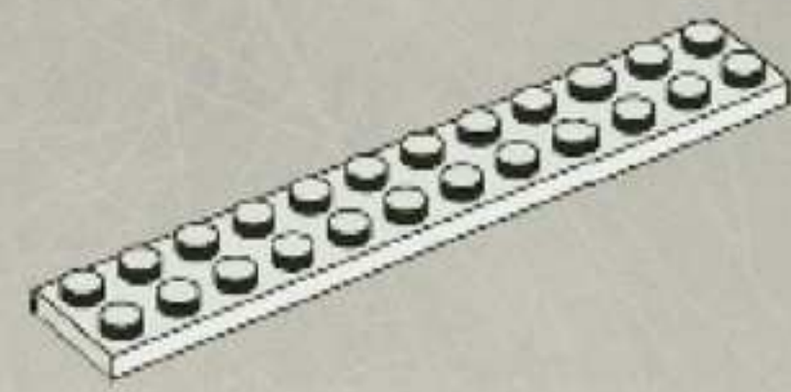

2

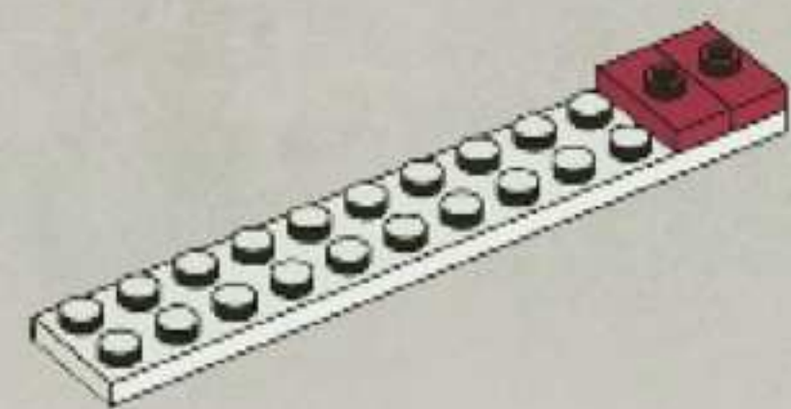

3

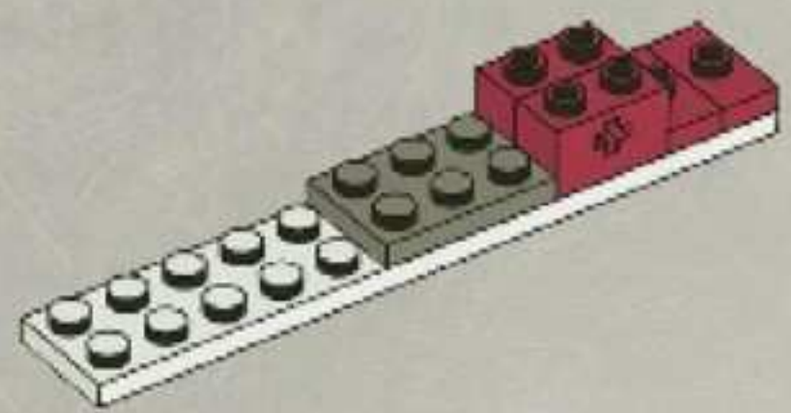

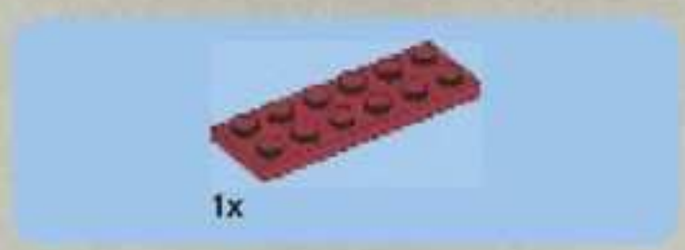

4

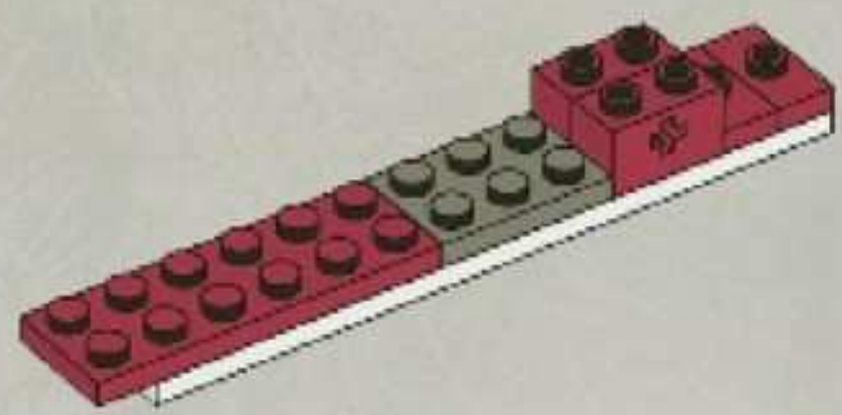

5

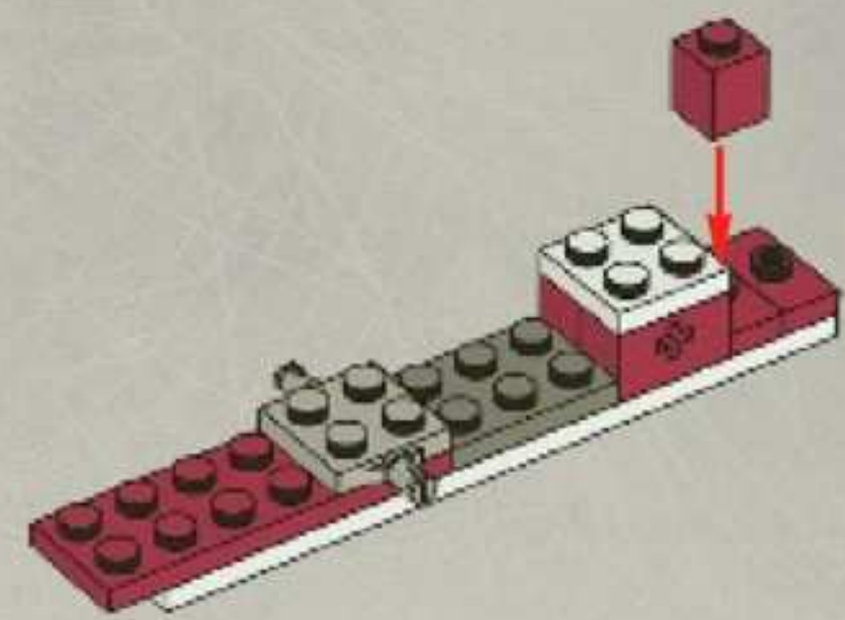

6

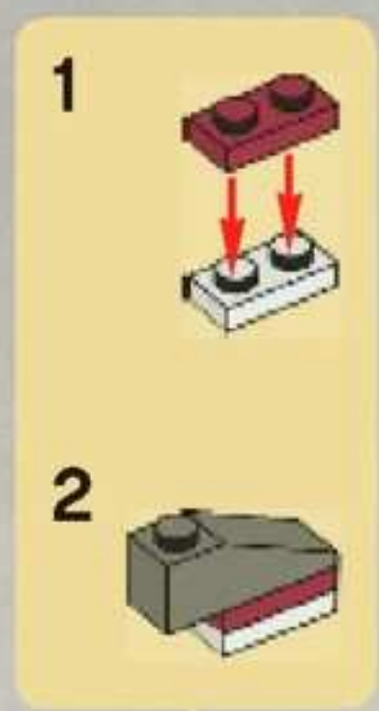

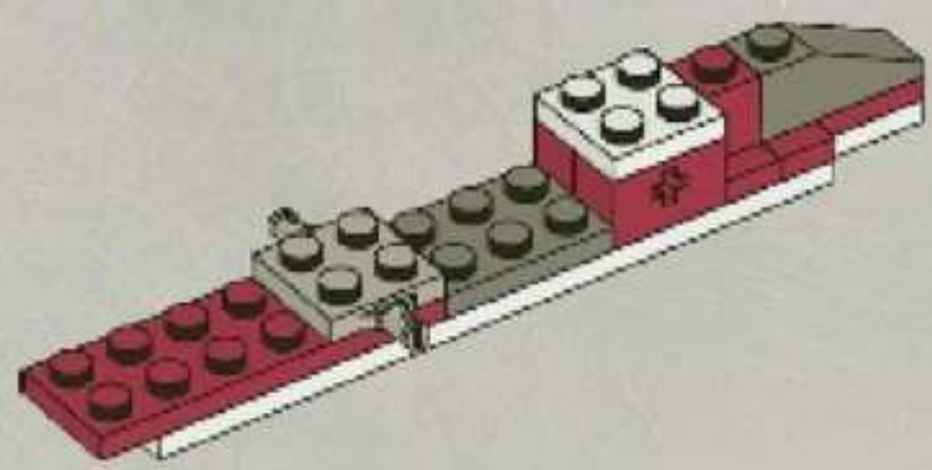

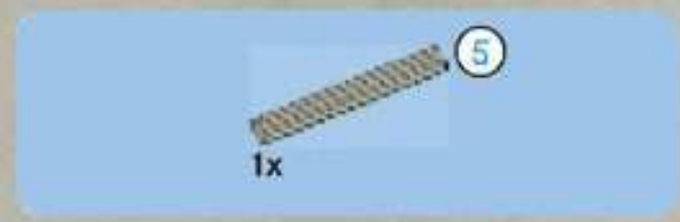

7

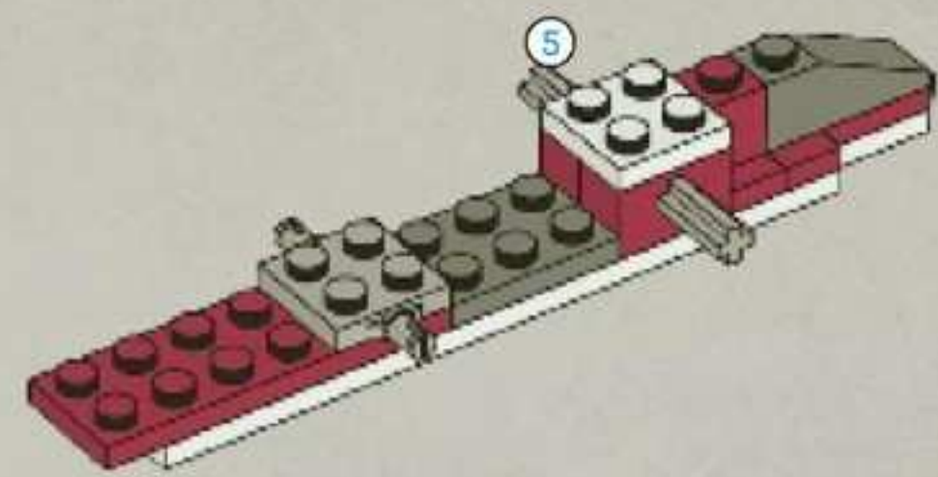

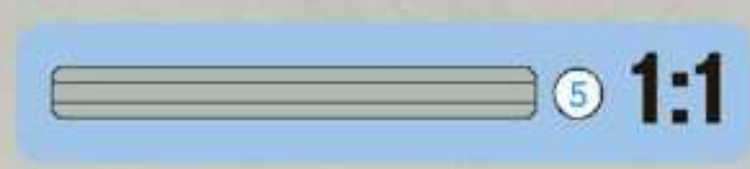

8

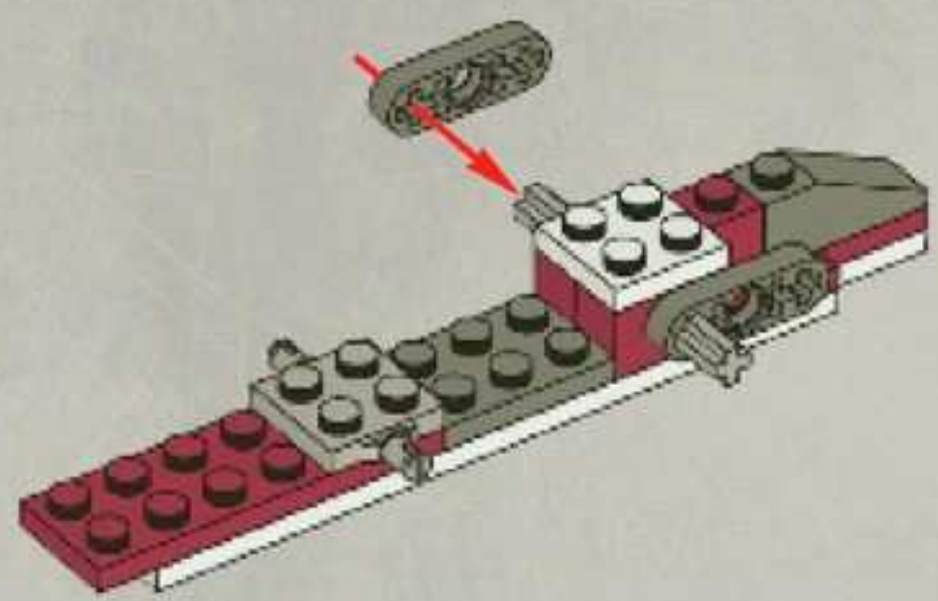

9

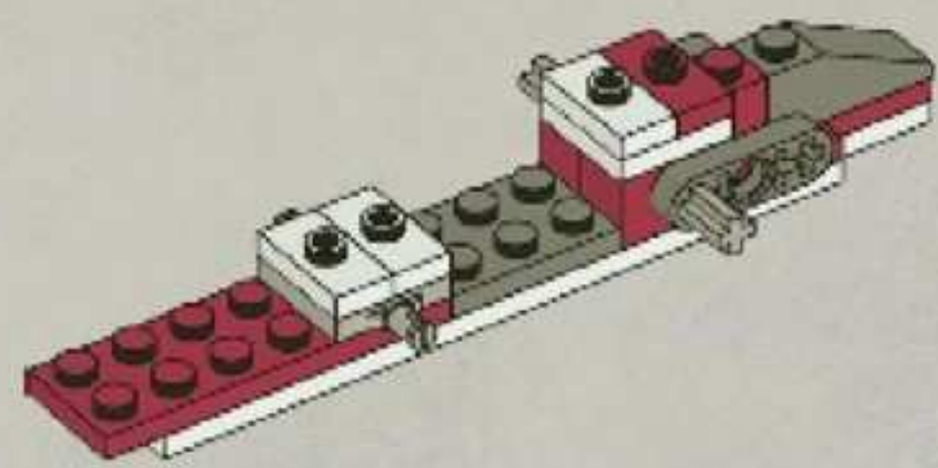

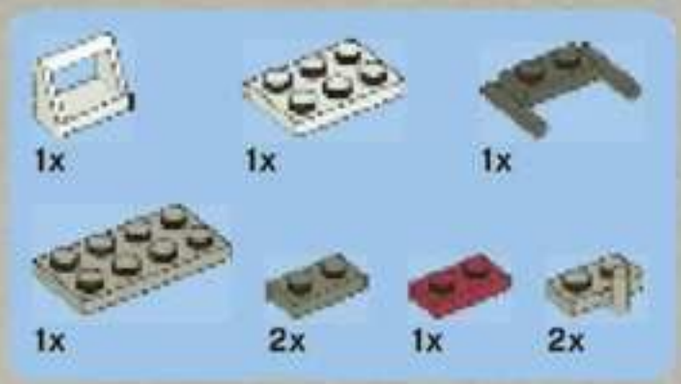

10

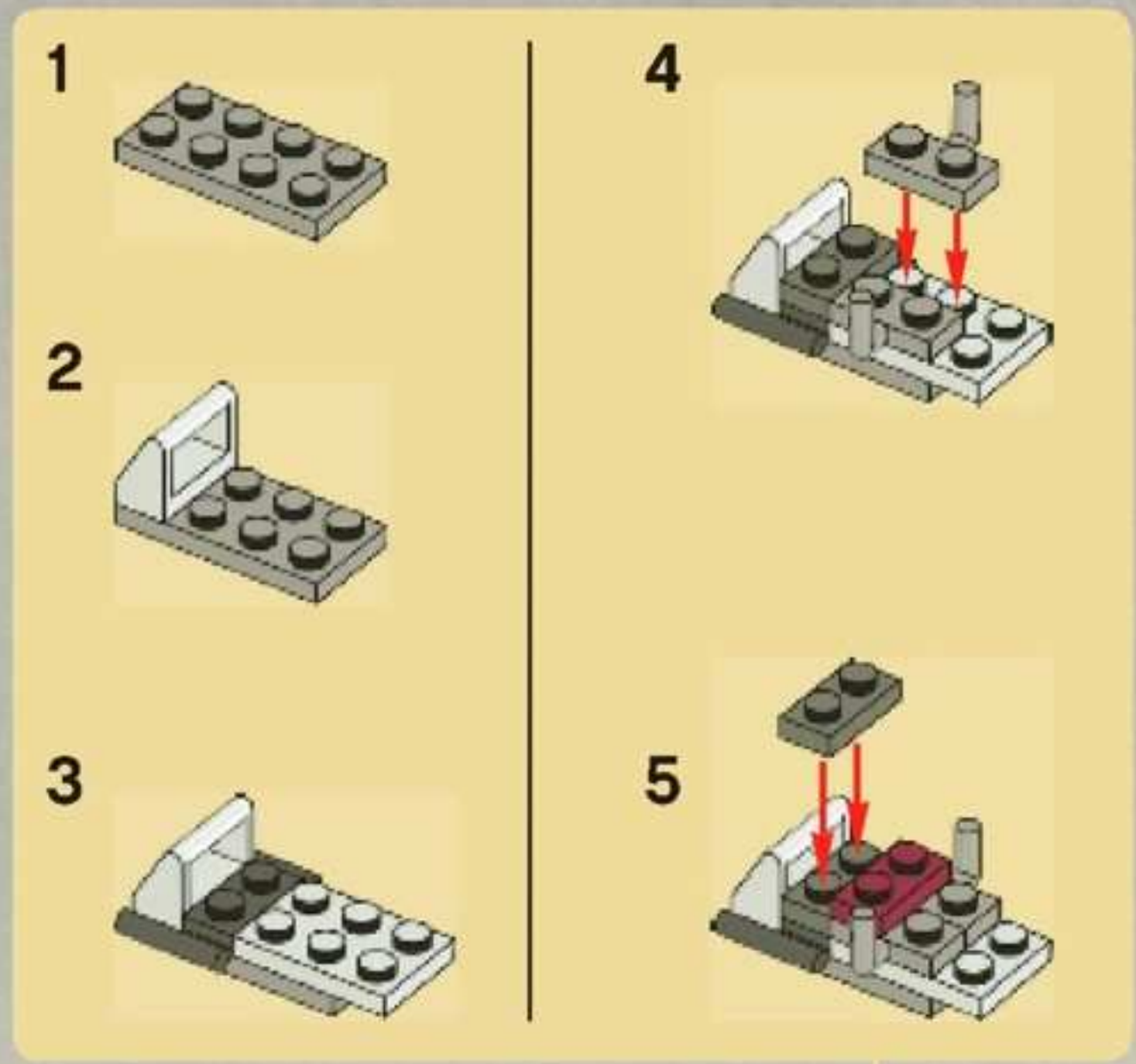

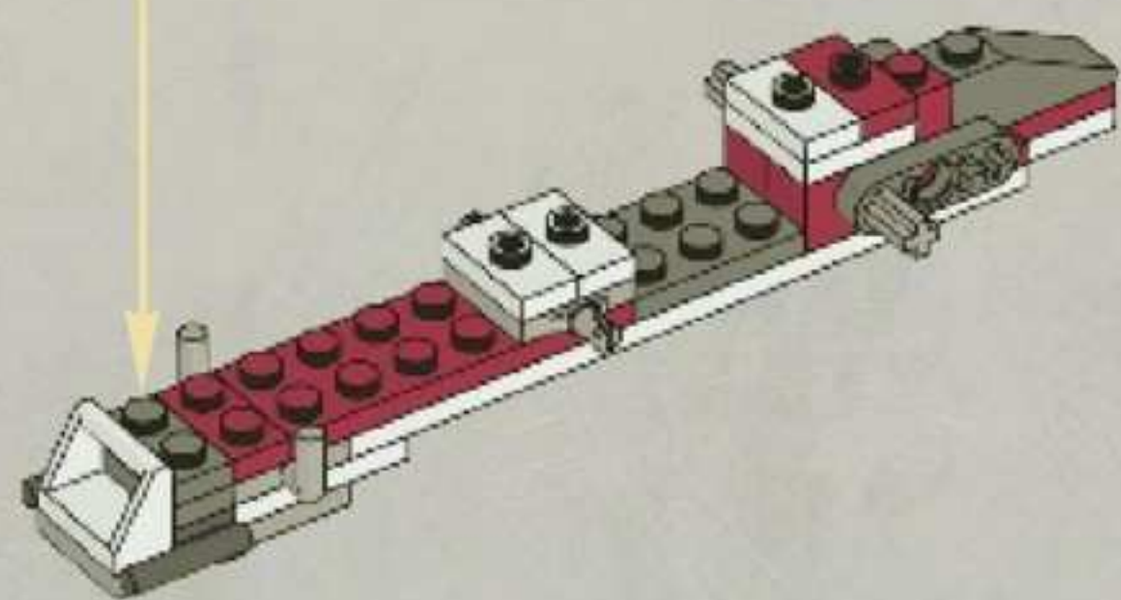

11

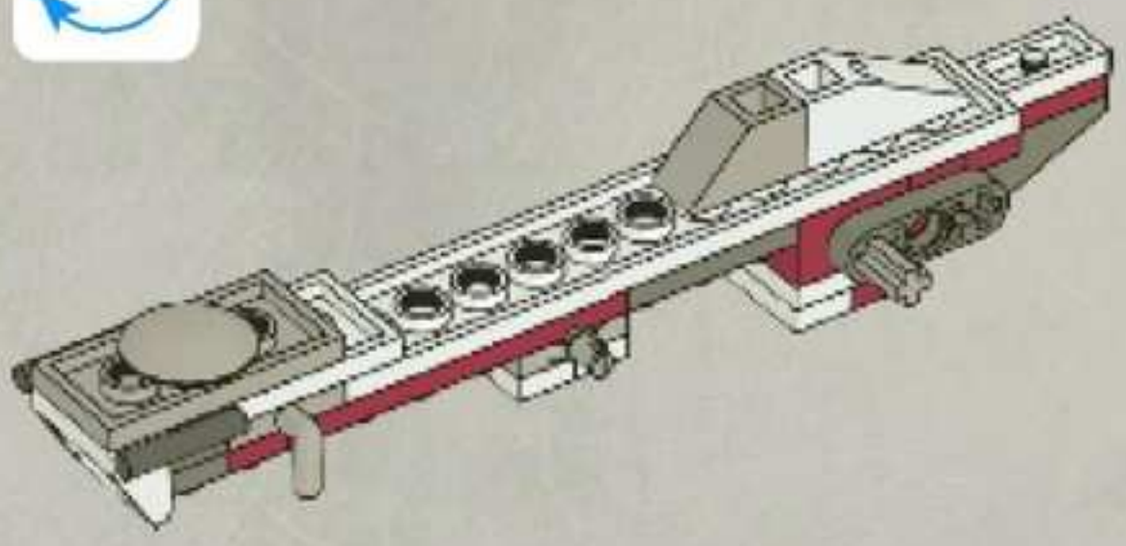

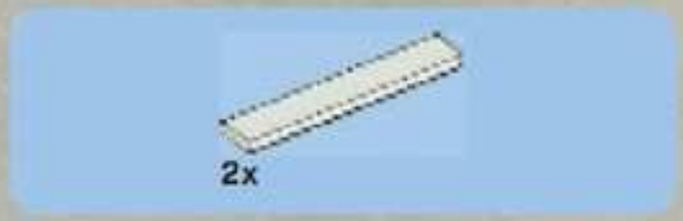

12

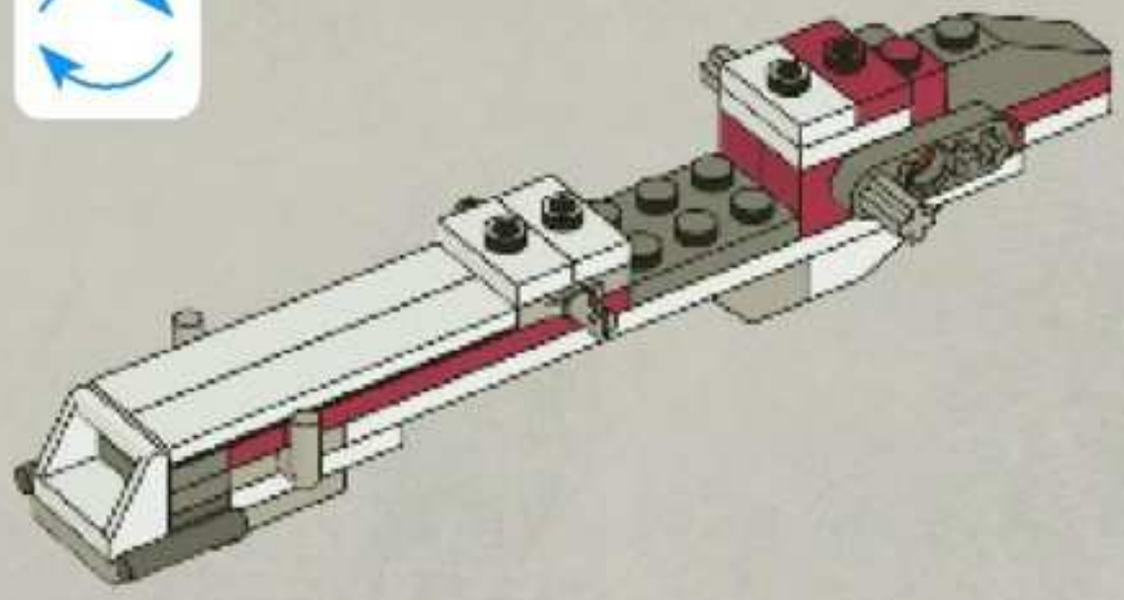

13

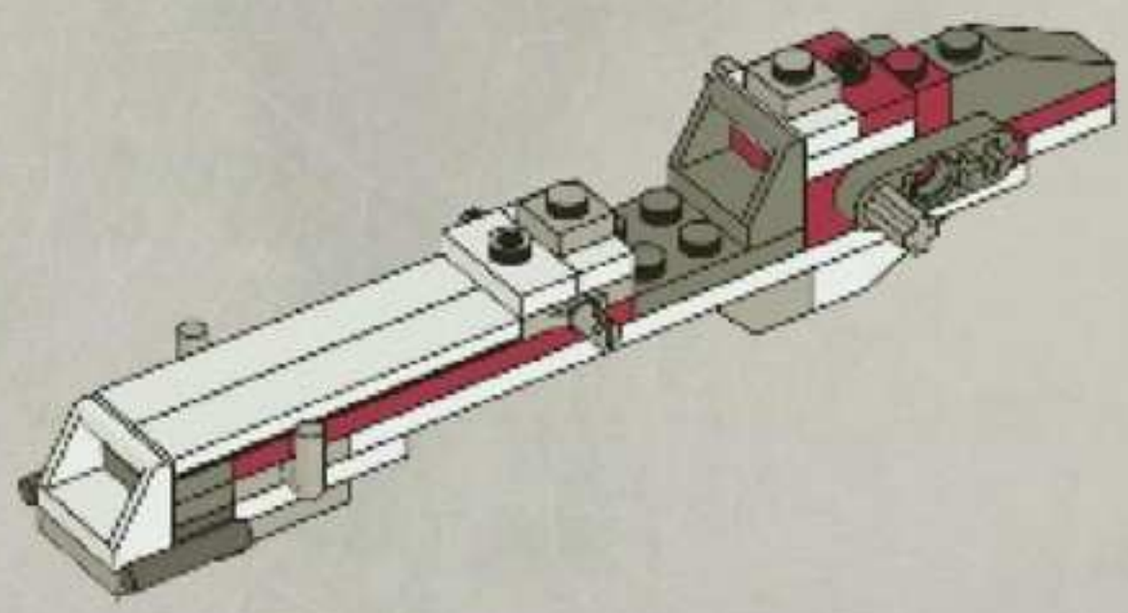

14

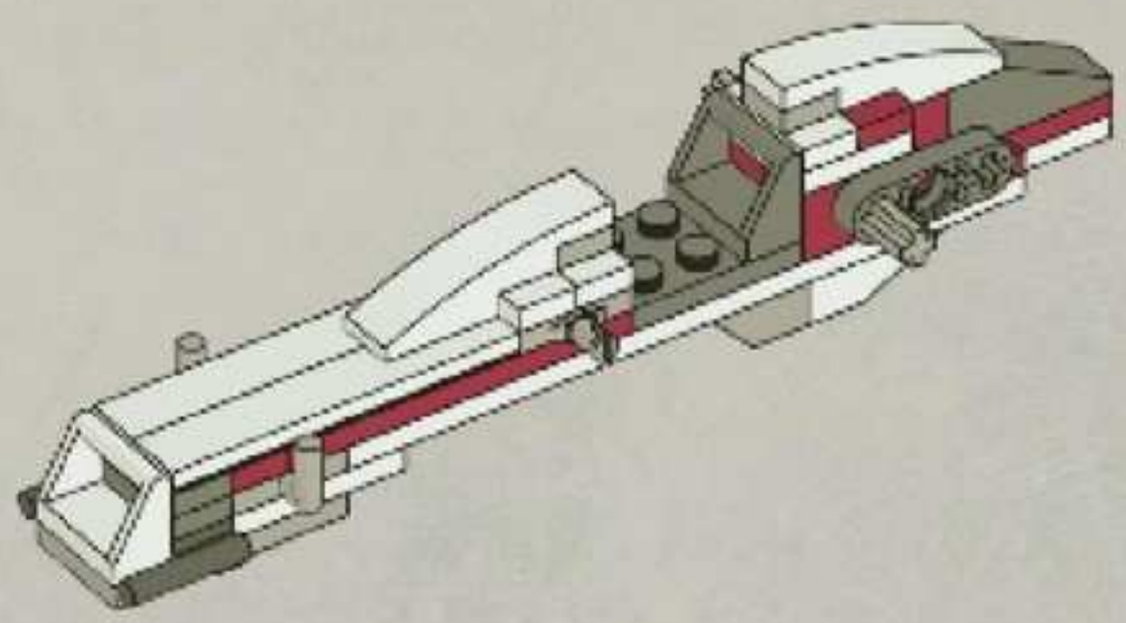

15

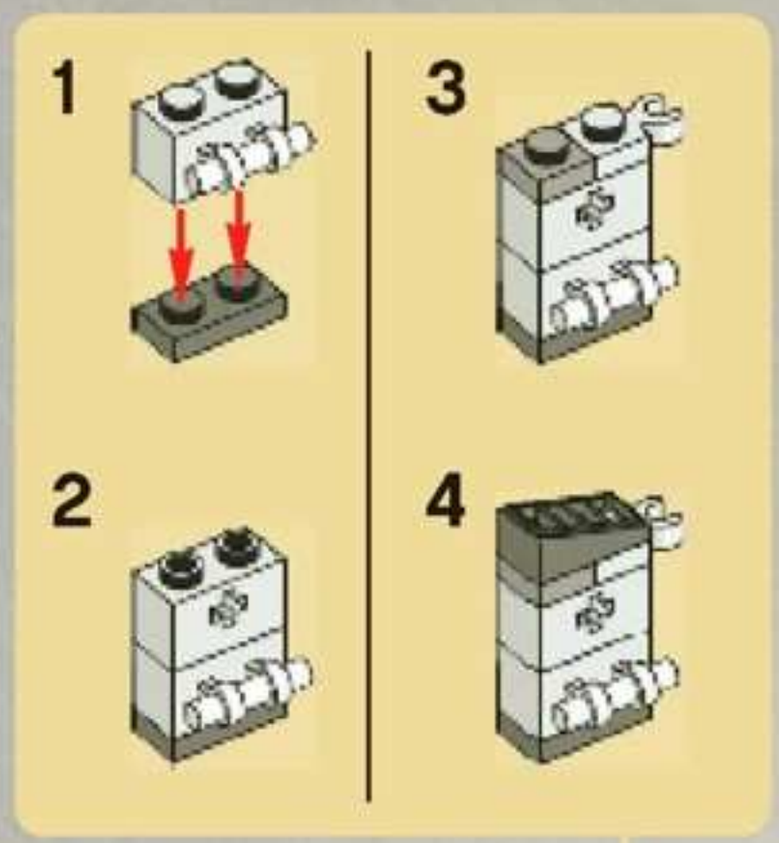

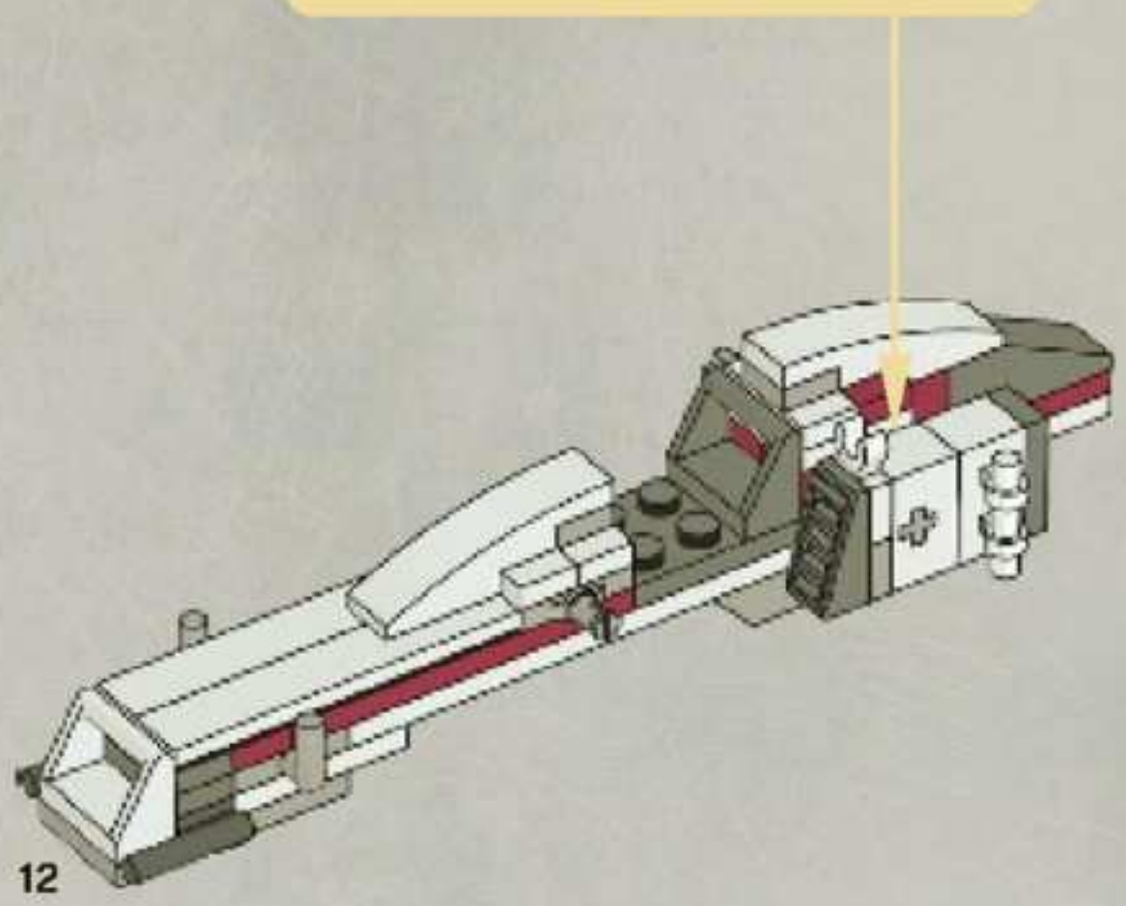

16

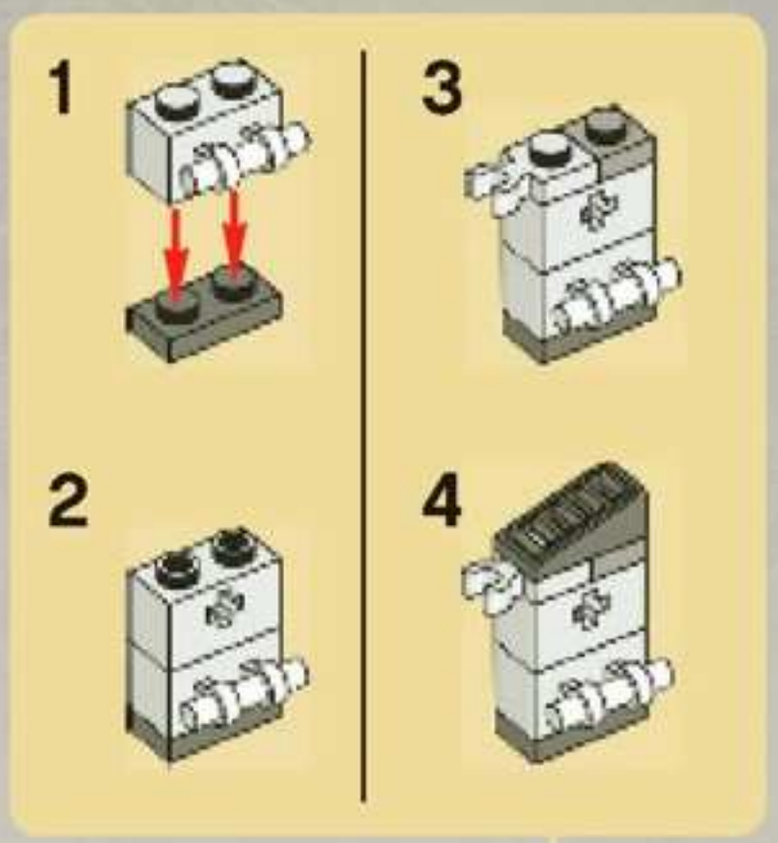

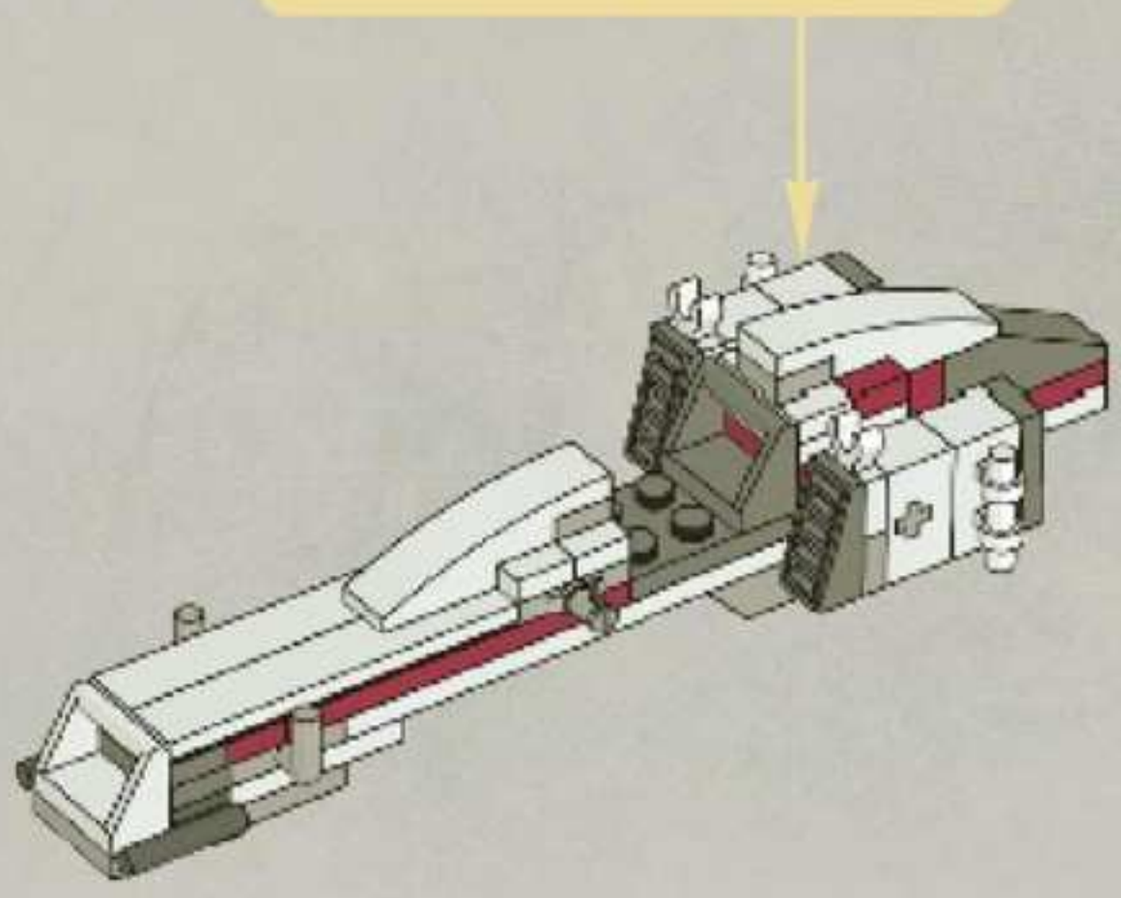

17

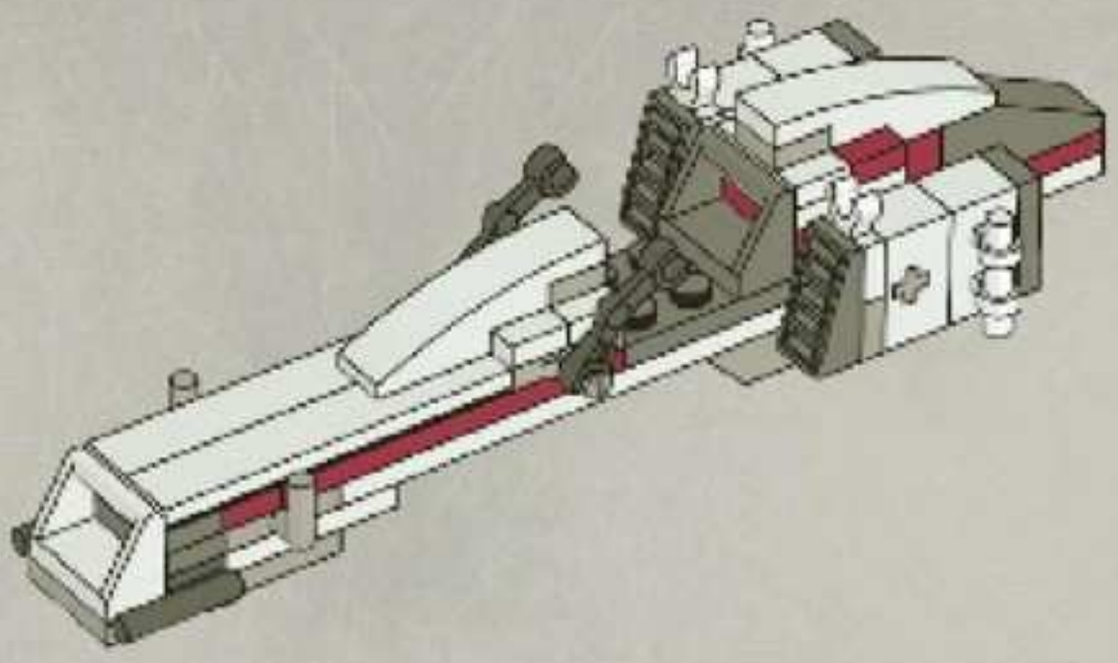

18

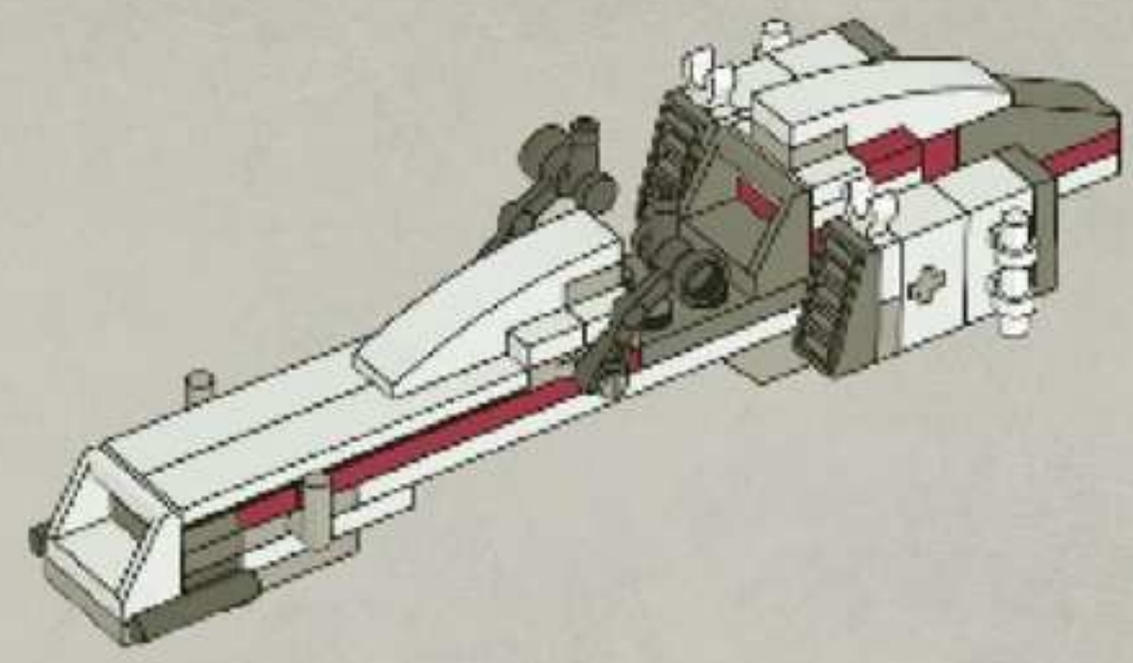

19

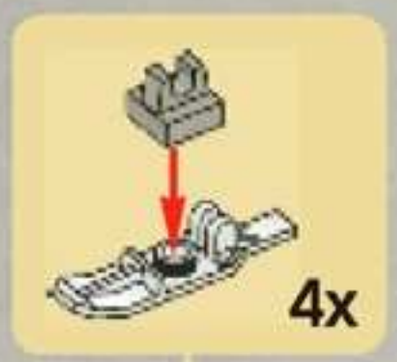

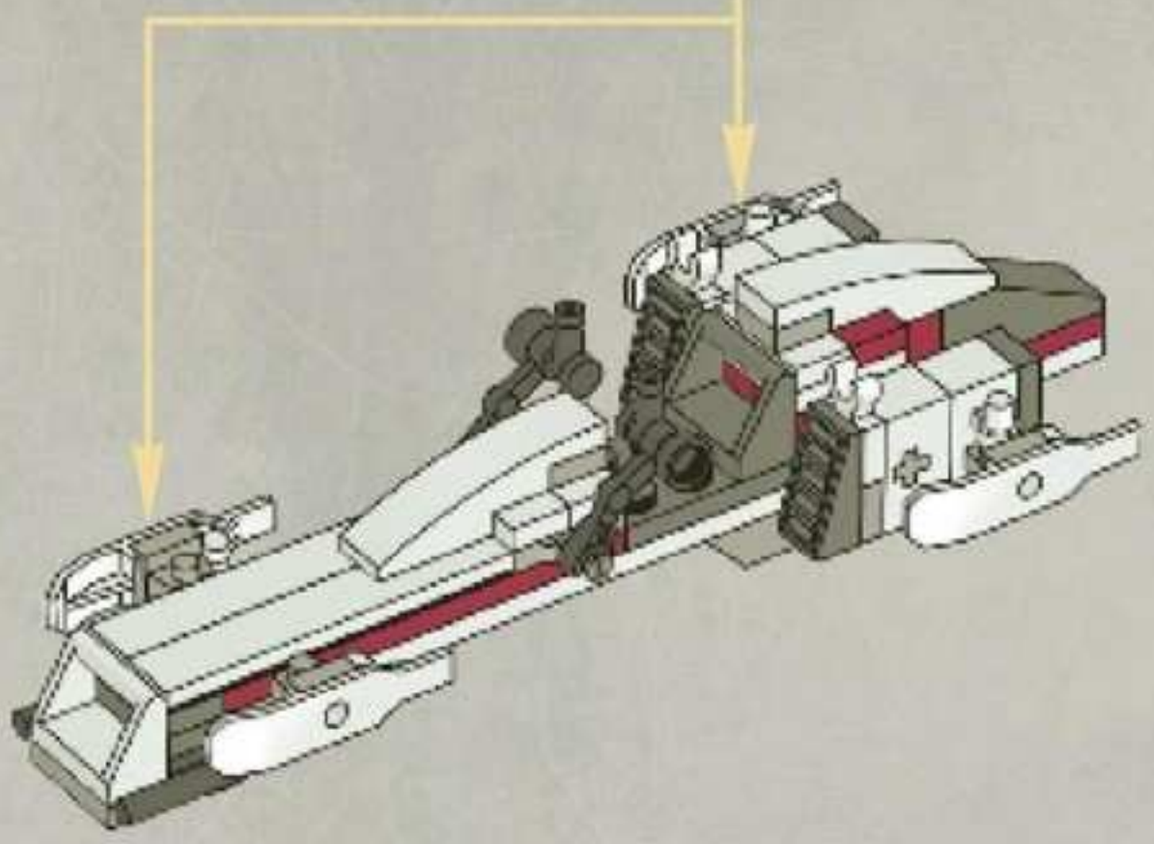

20

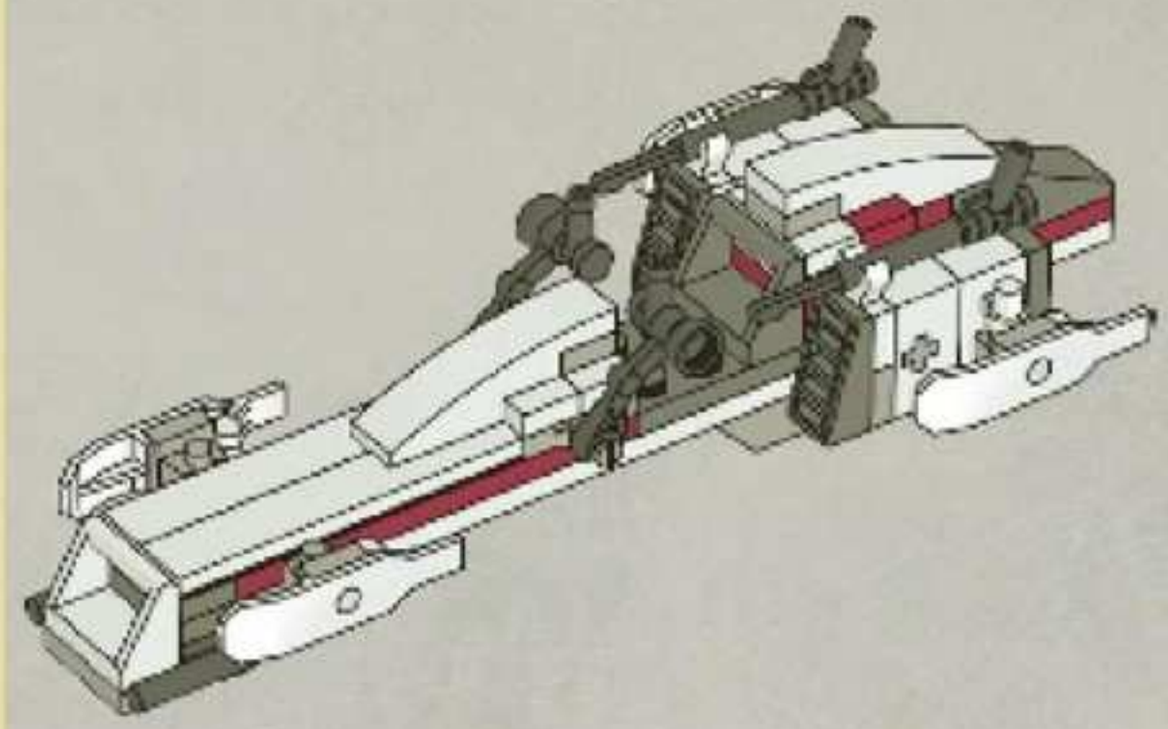

21

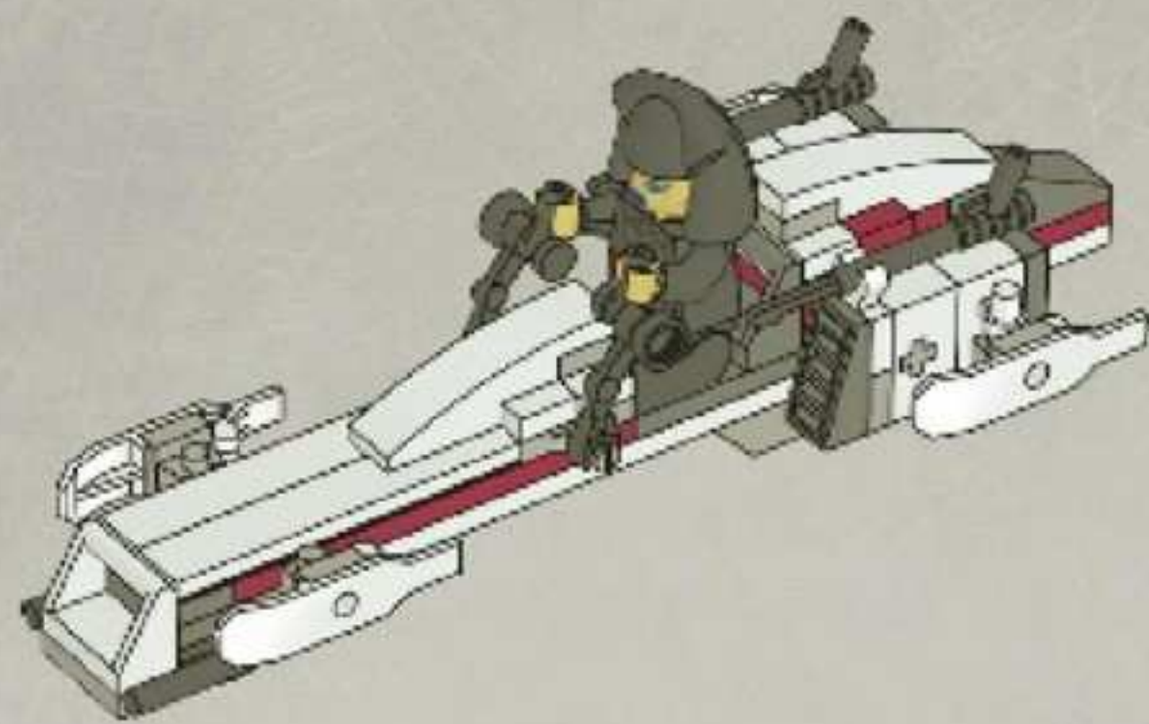

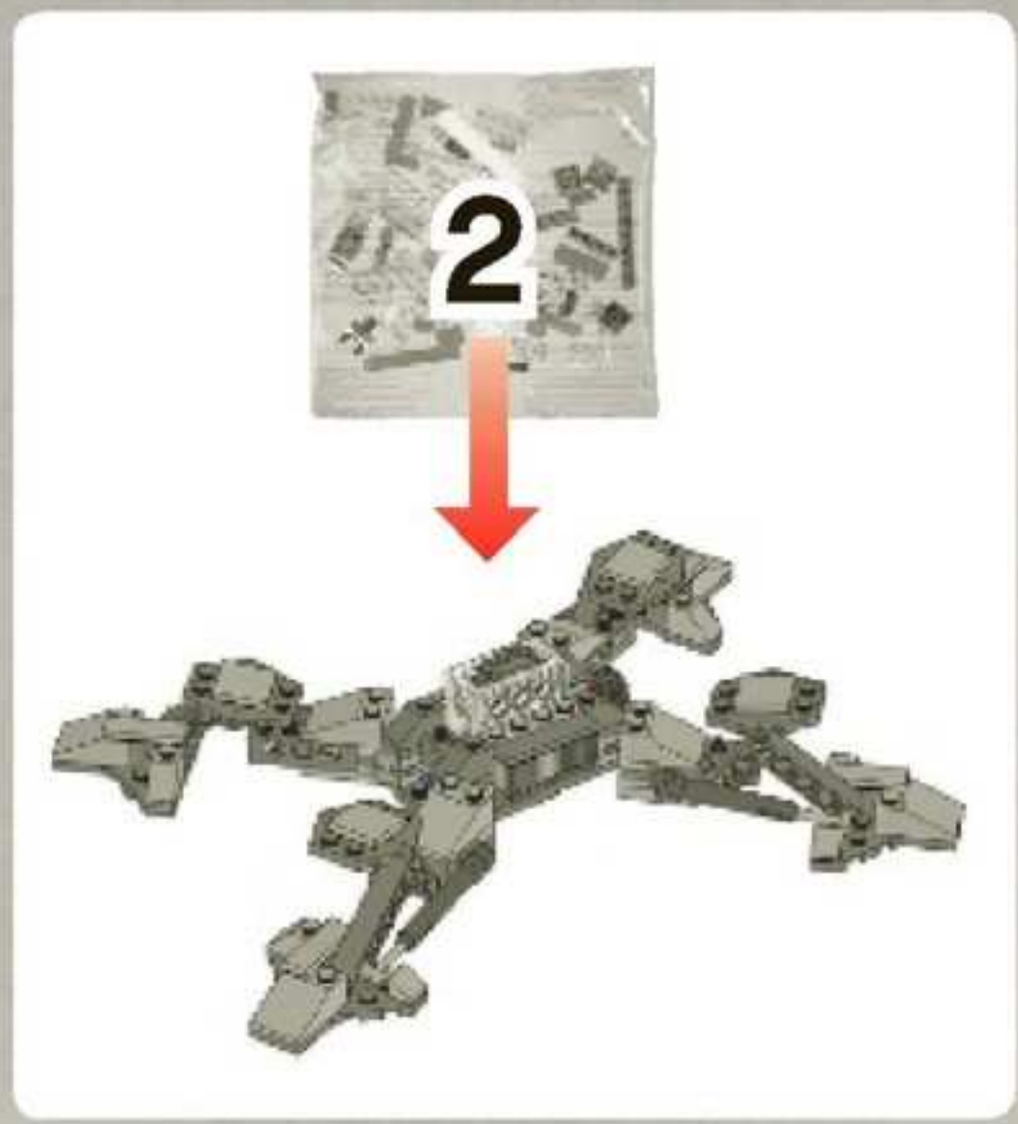

1

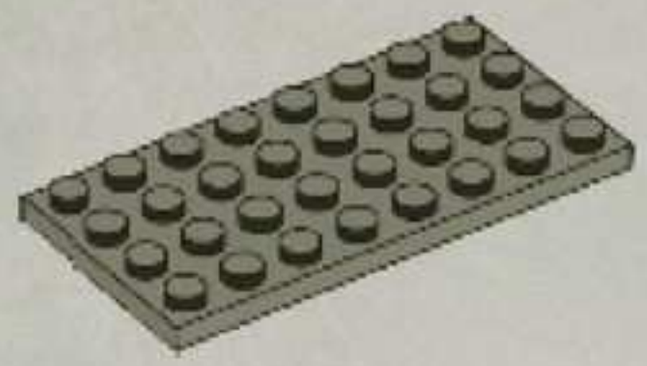

2

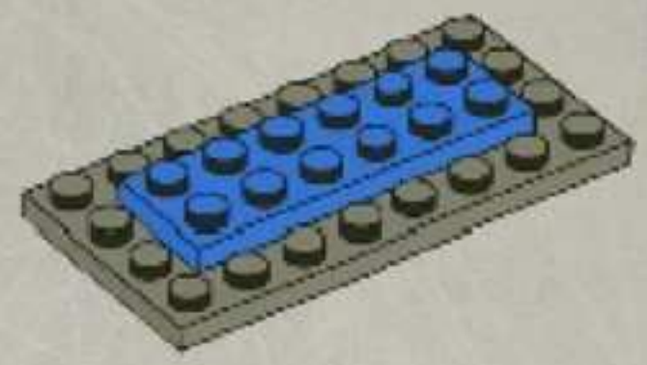

3

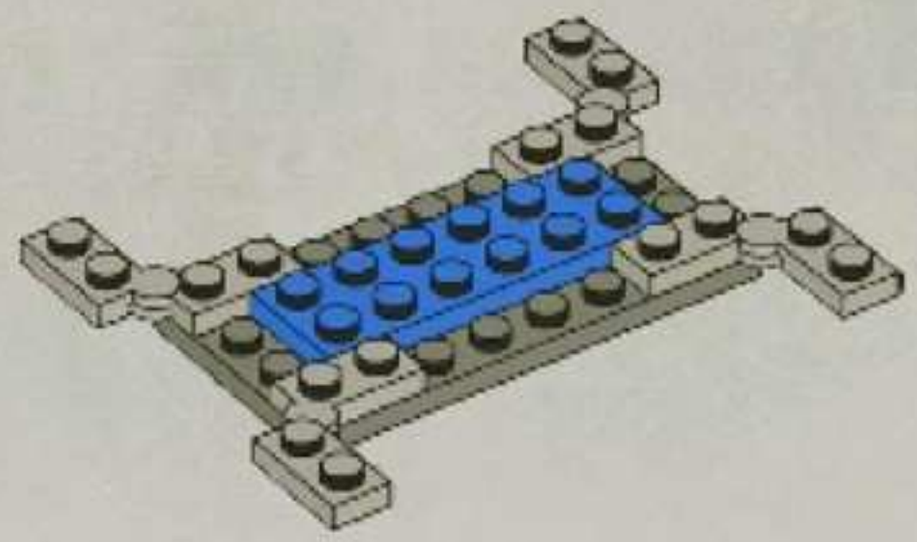

4

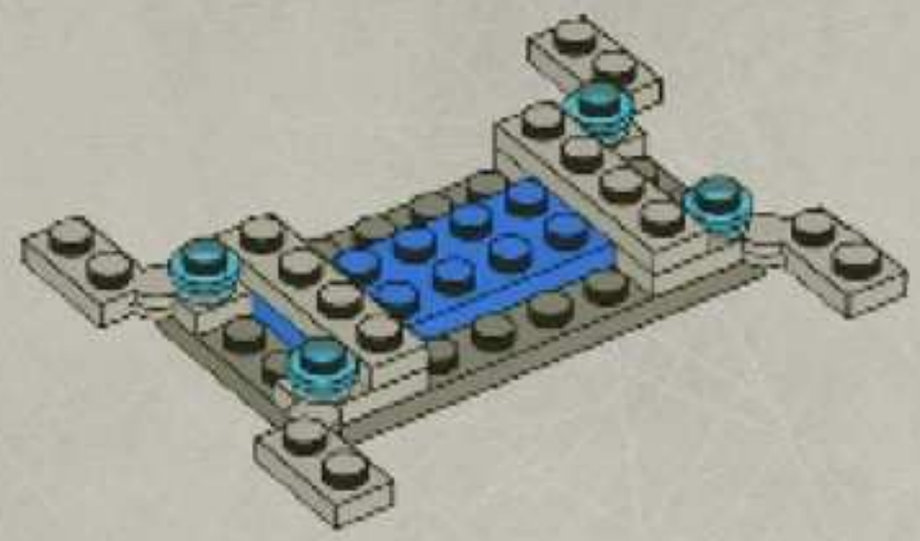

5

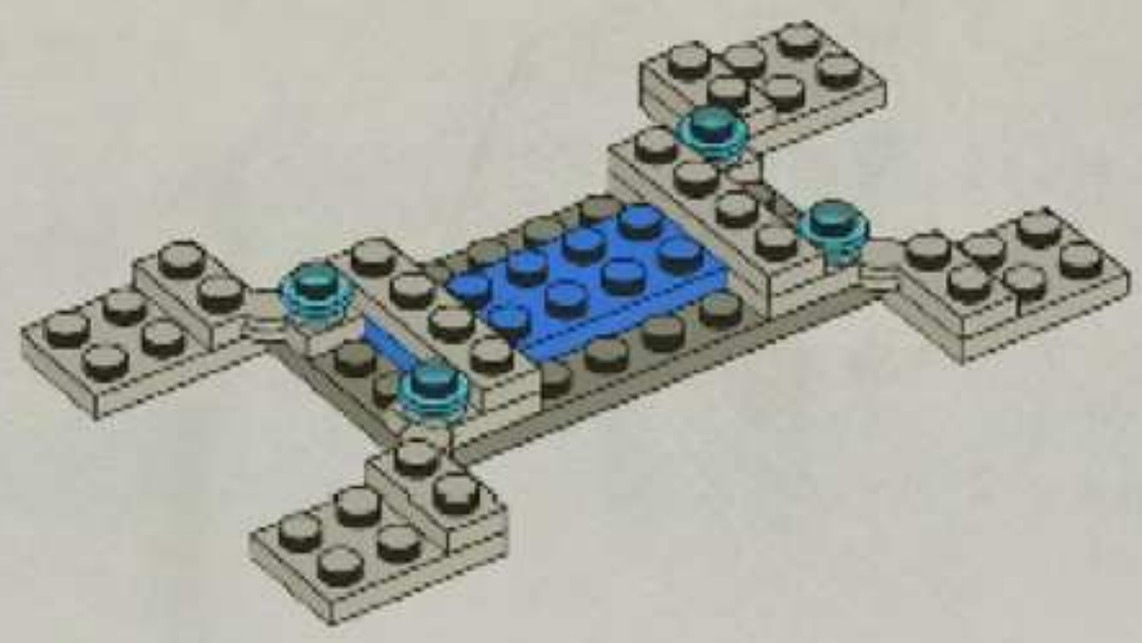

6

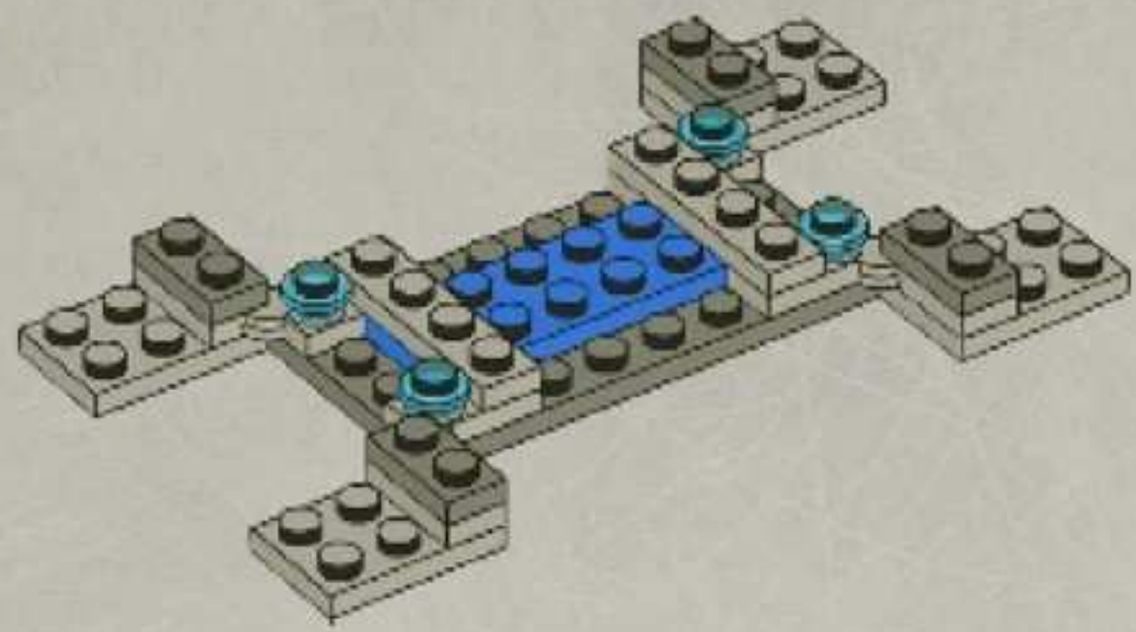

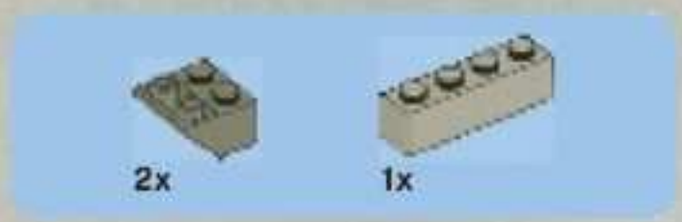

7

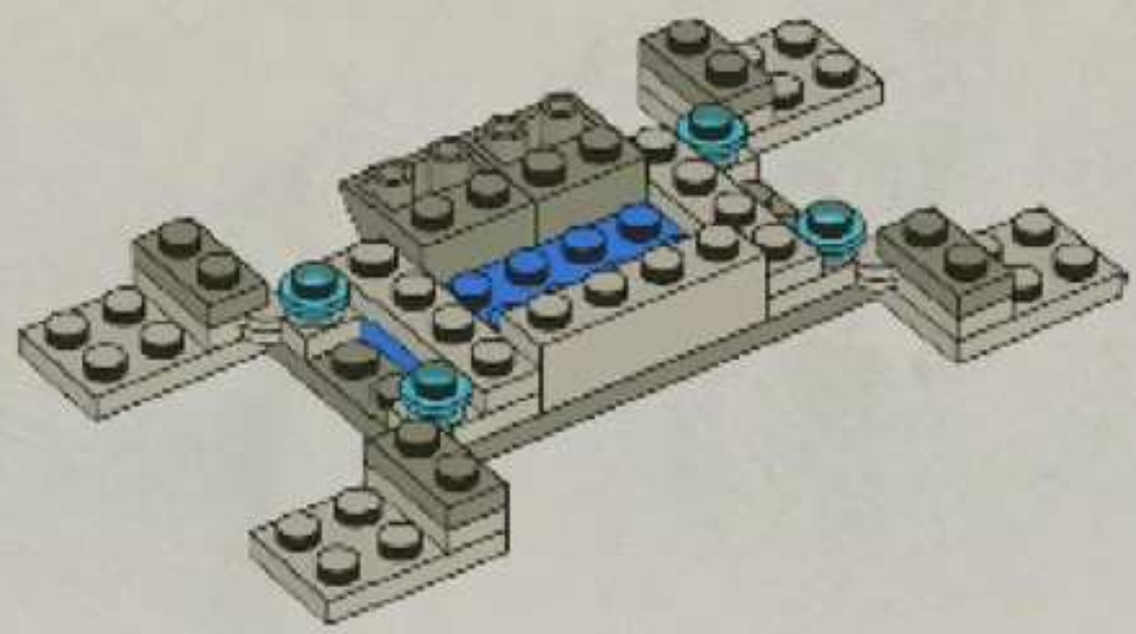

8

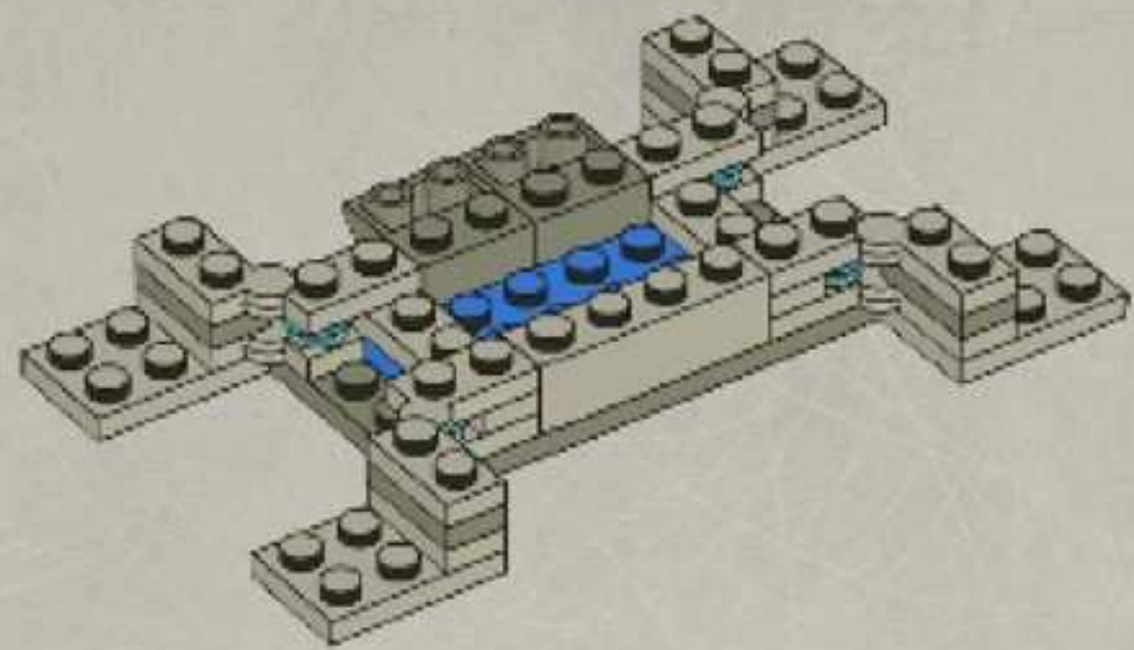

9

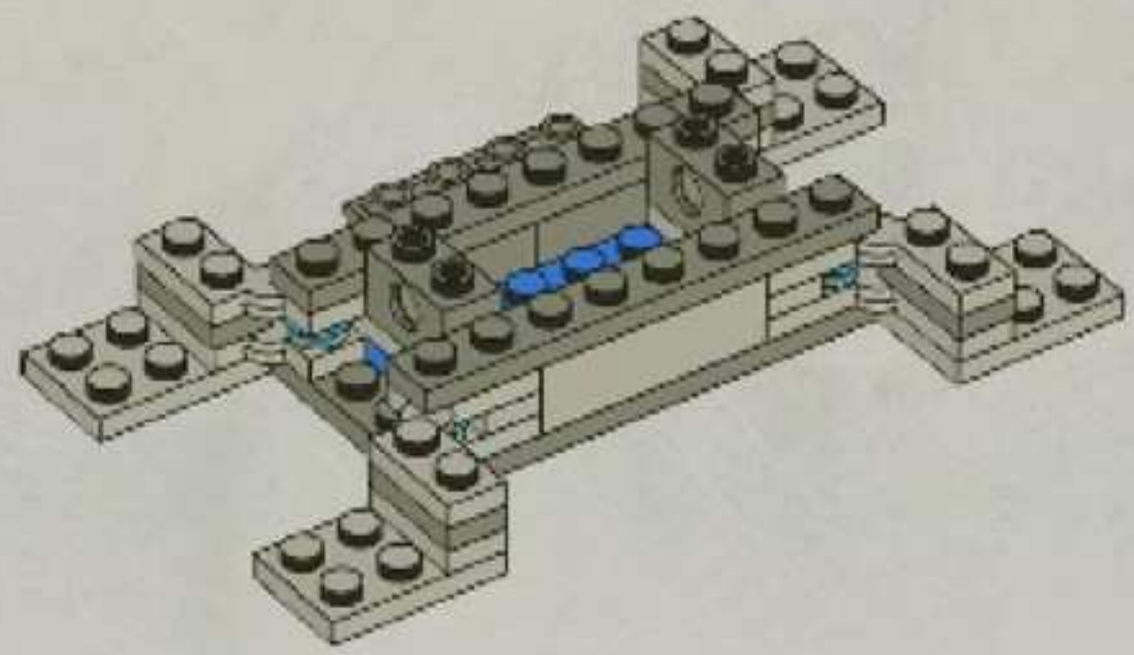

10

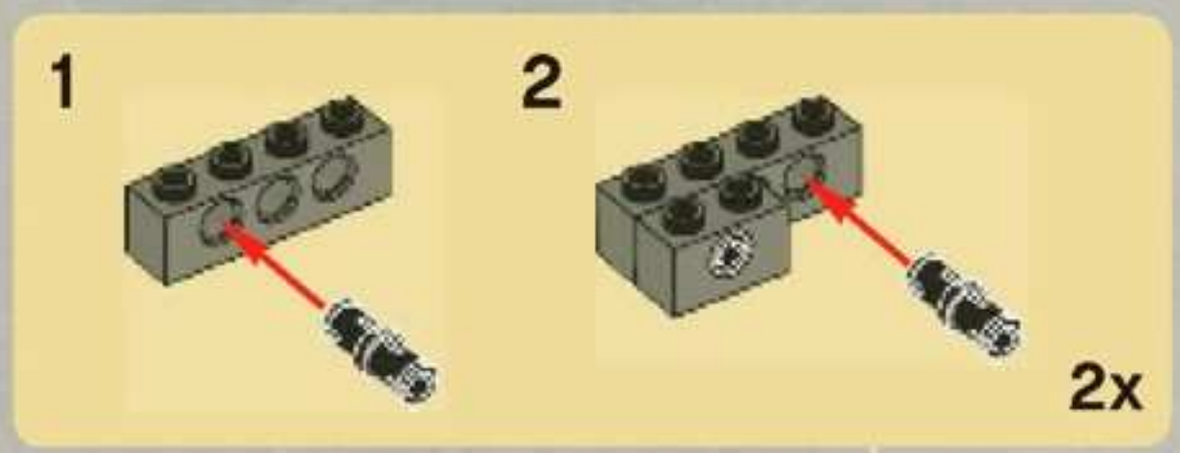

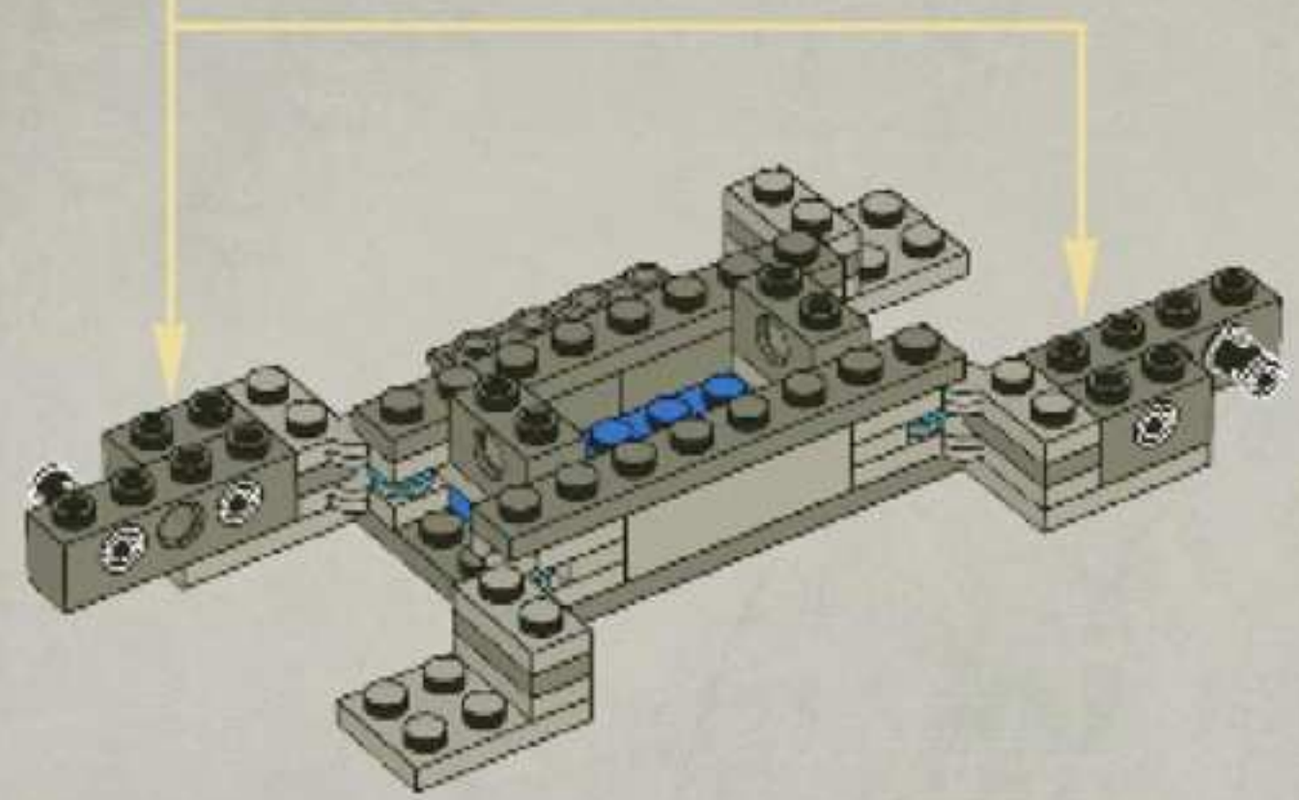

11

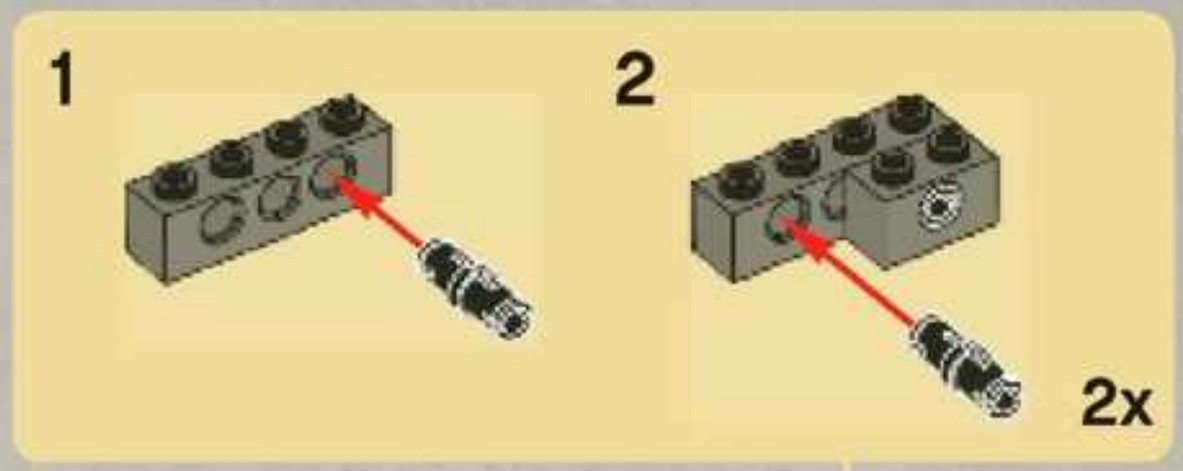

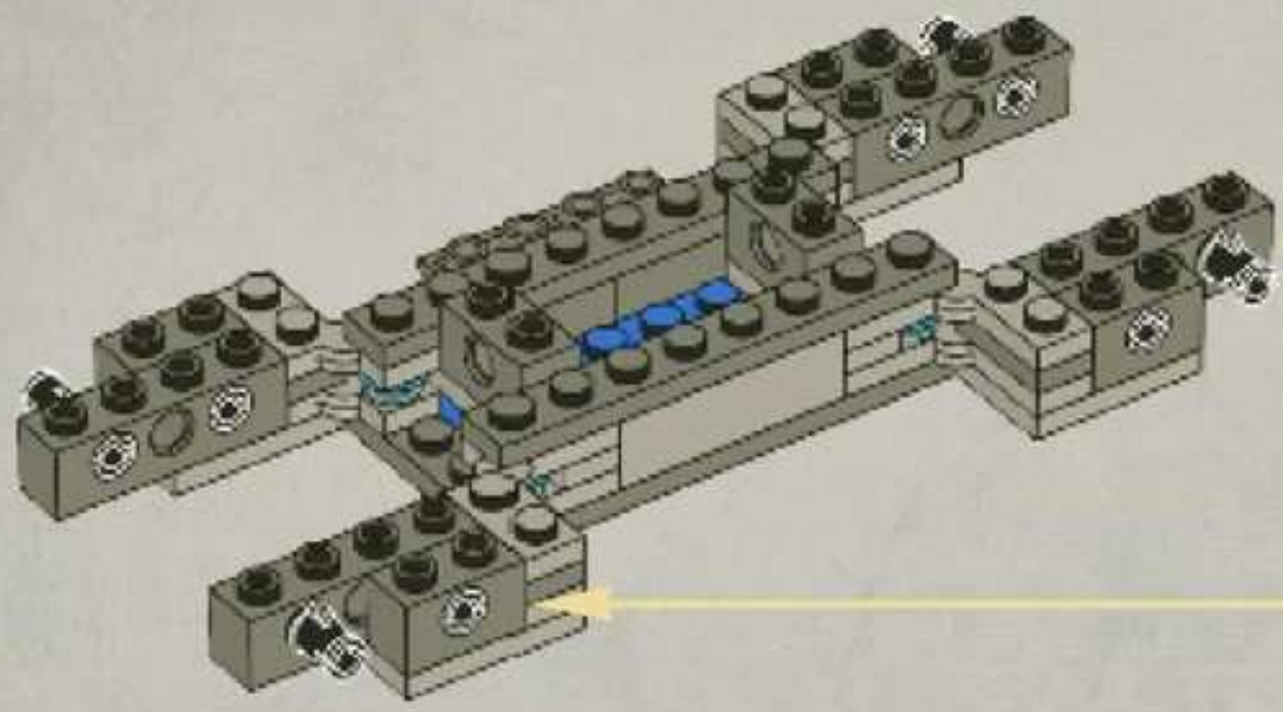

12

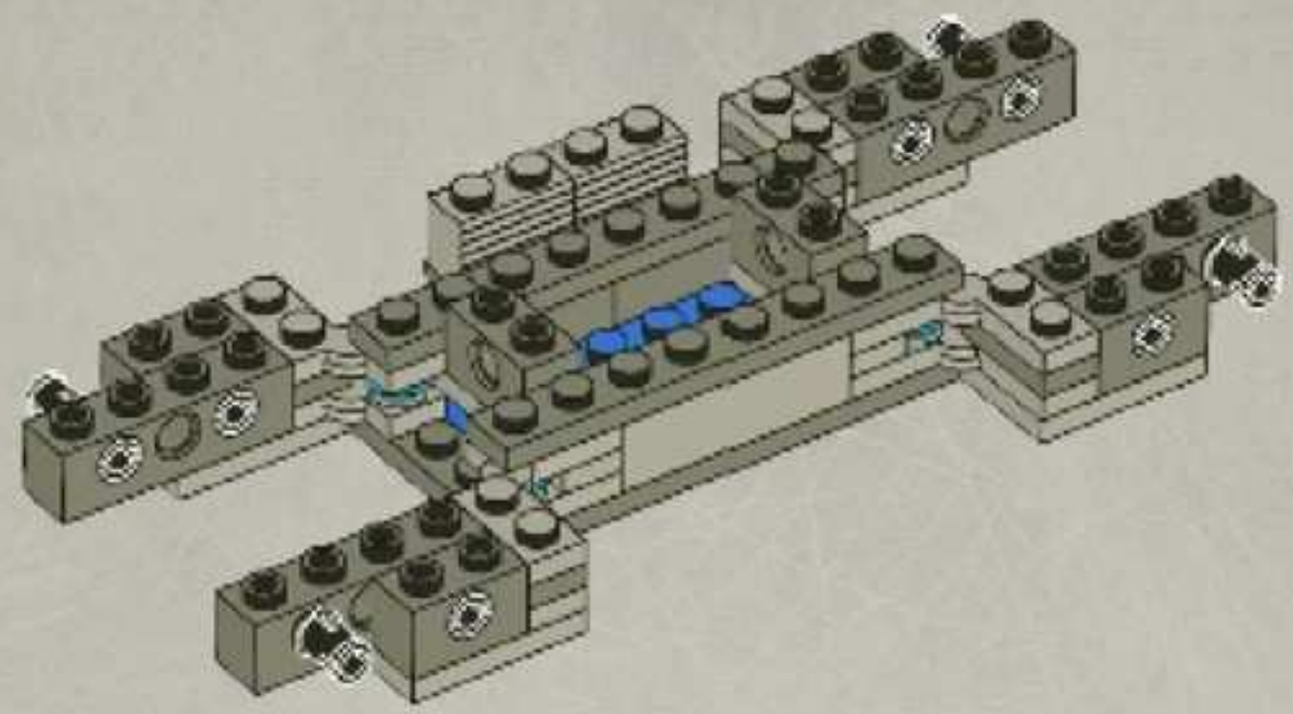

13

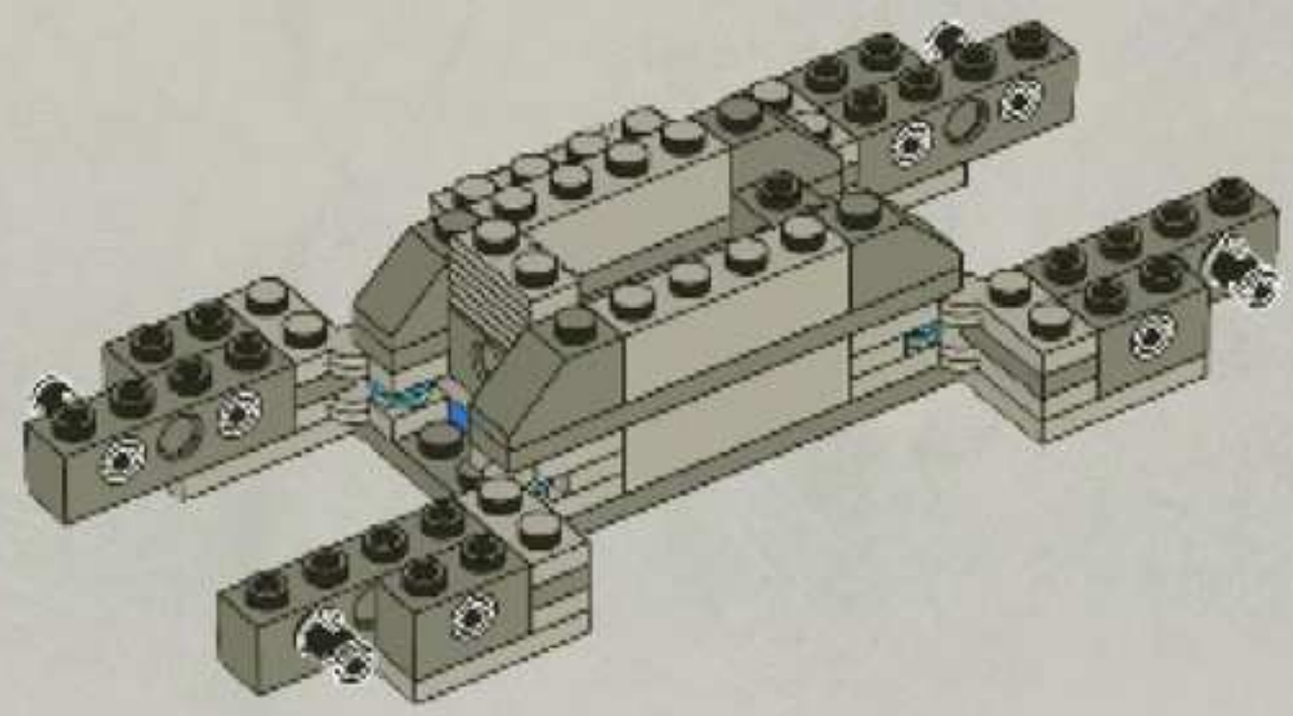

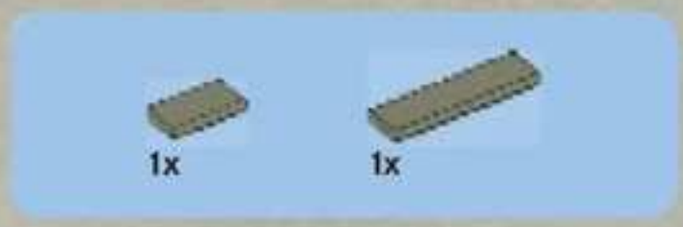

14

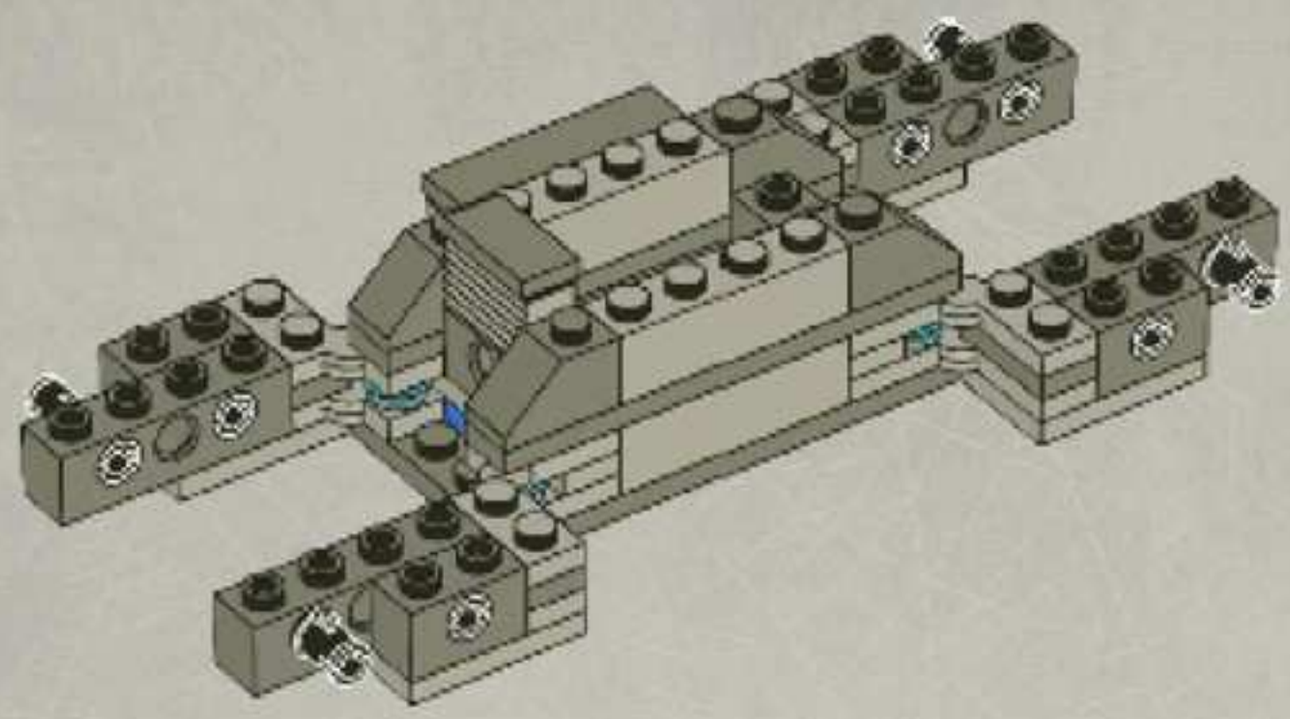

15

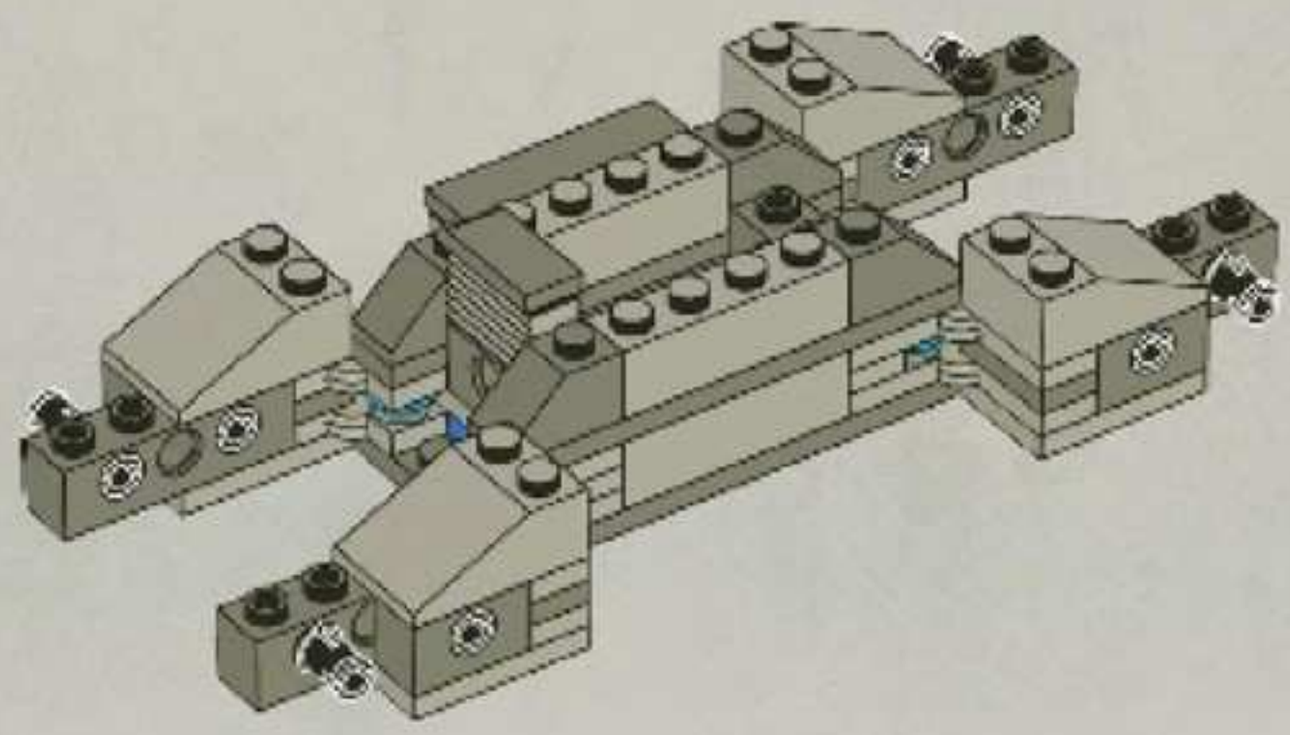

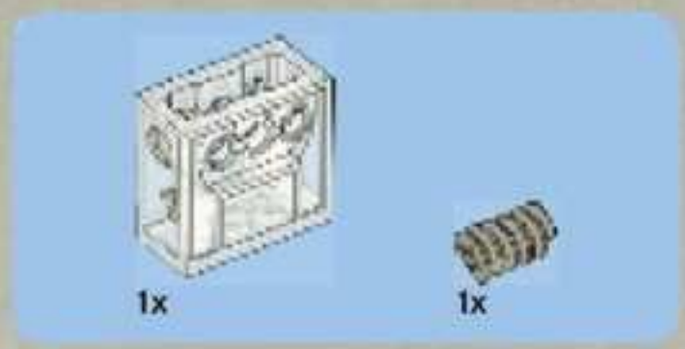

16

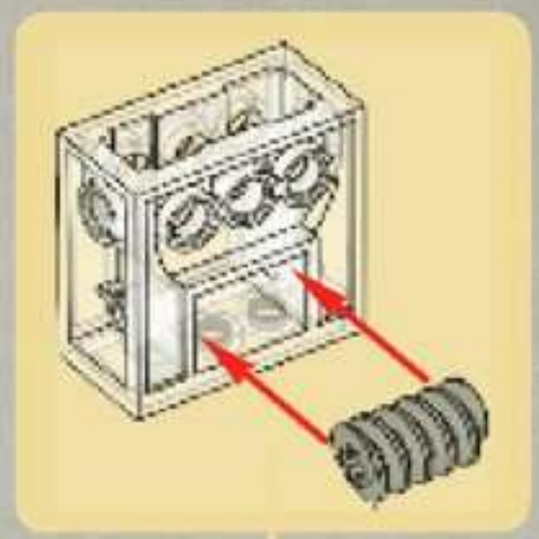

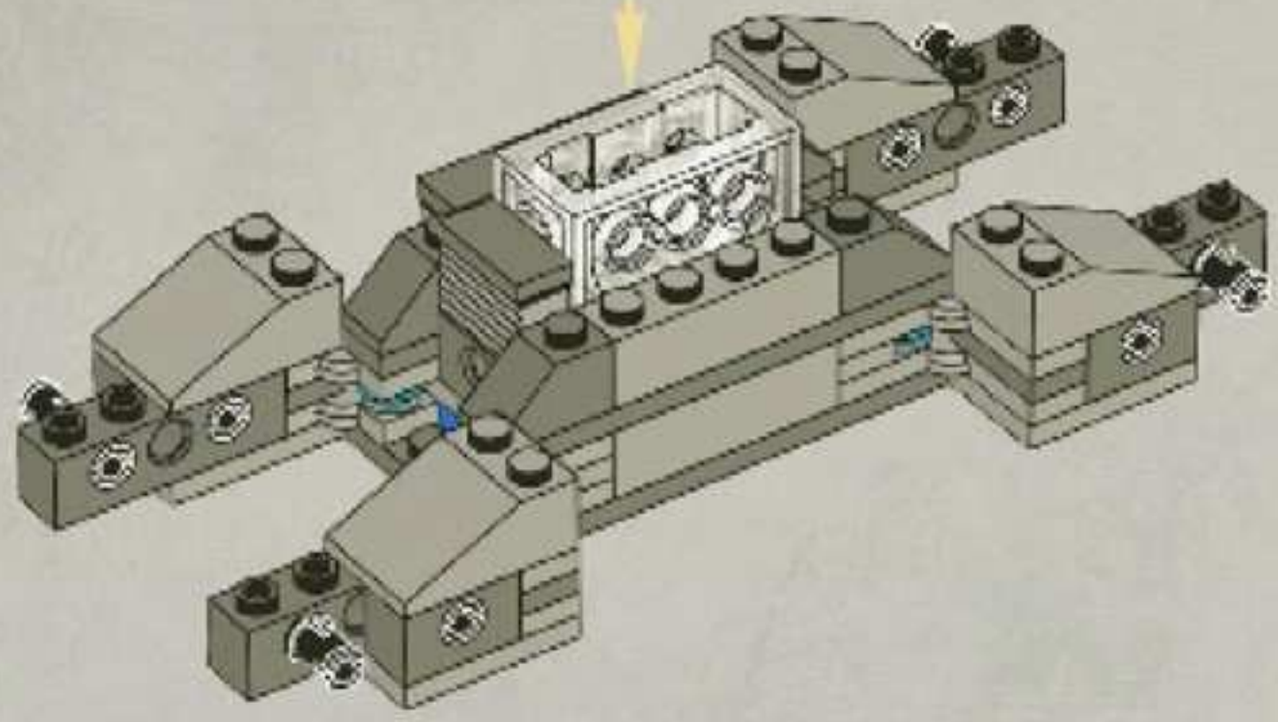

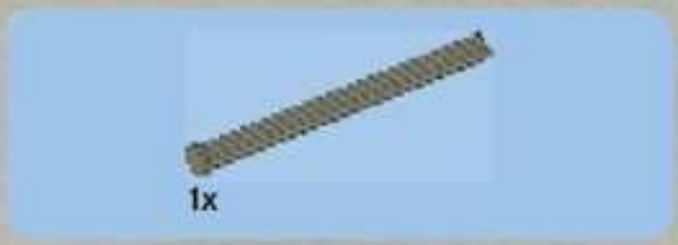

17

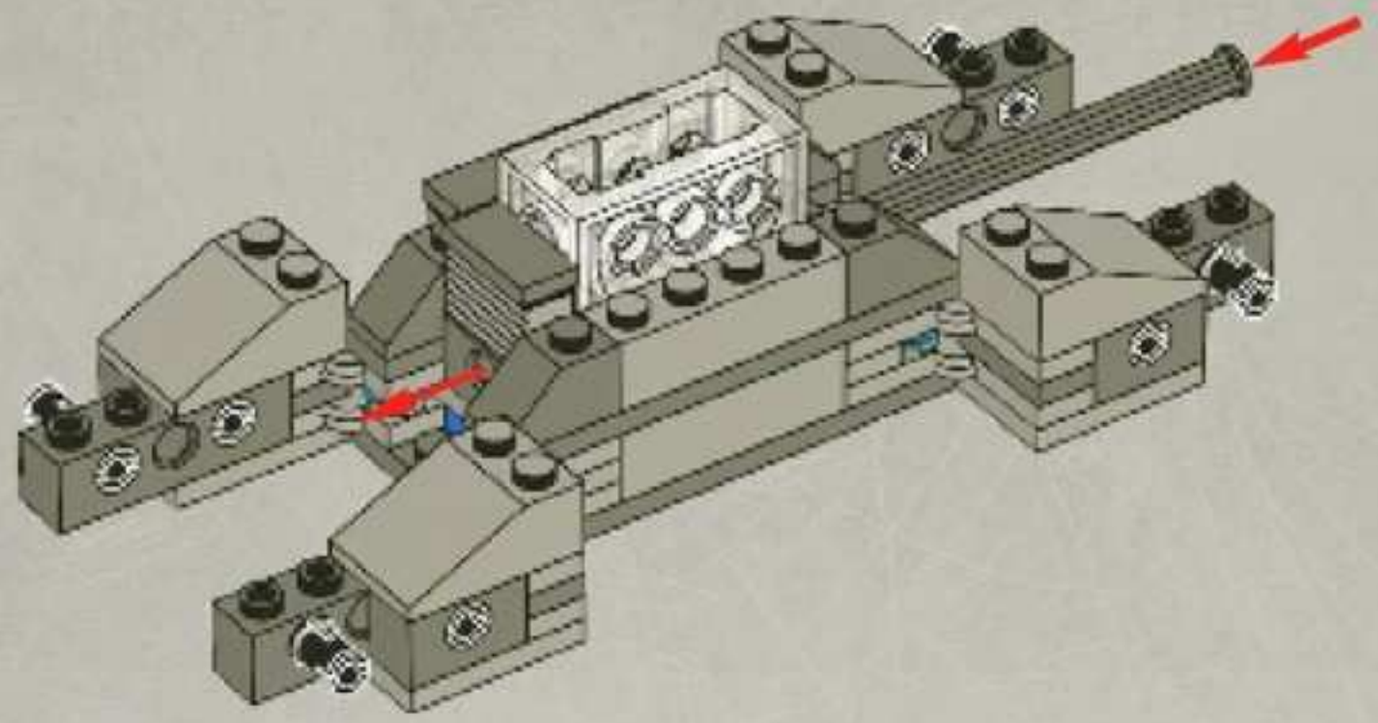

18

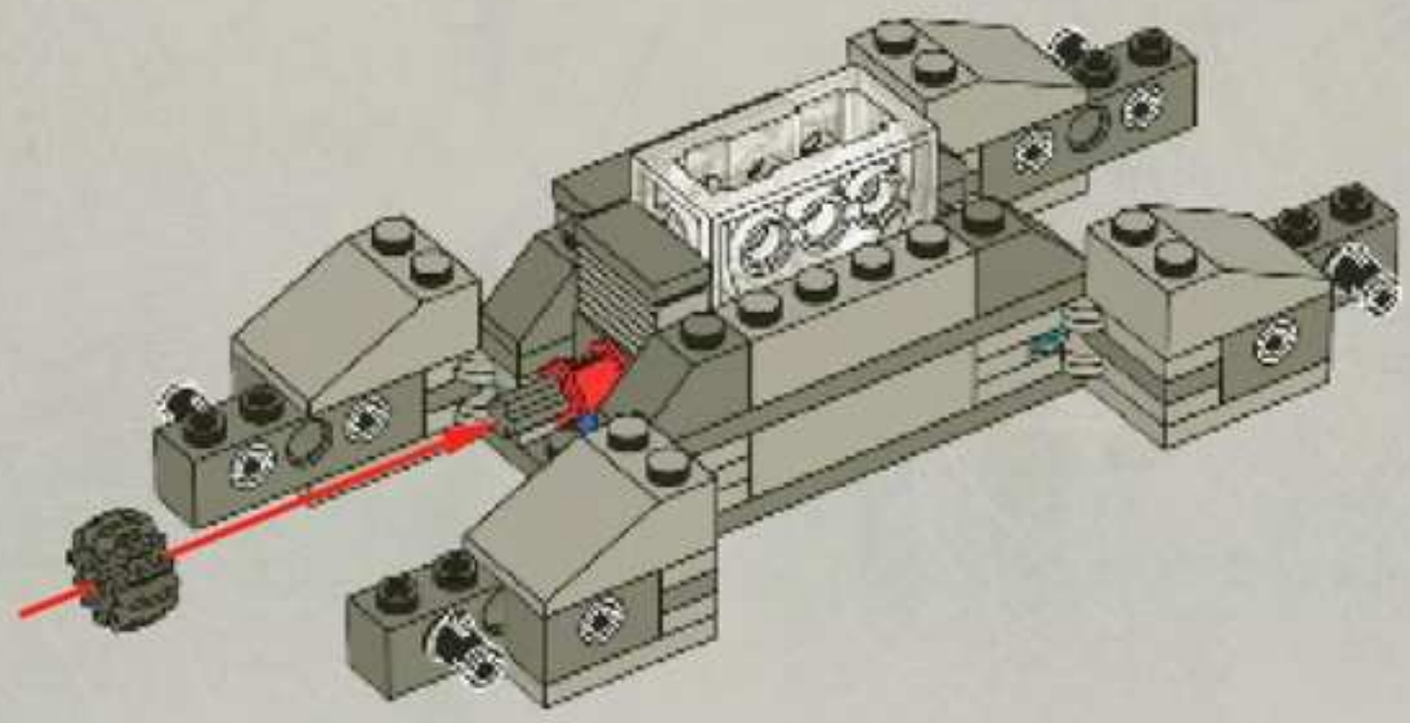

19

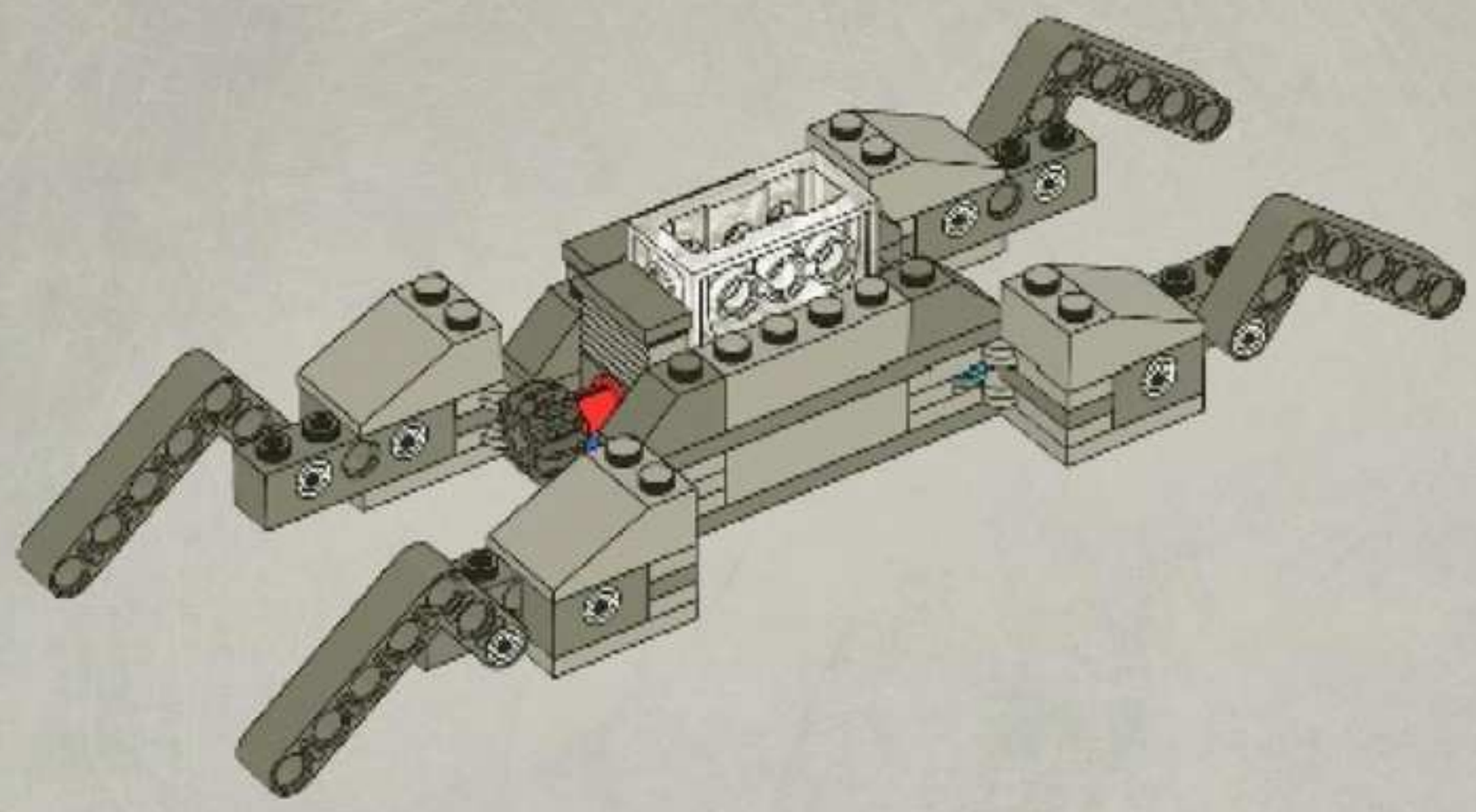

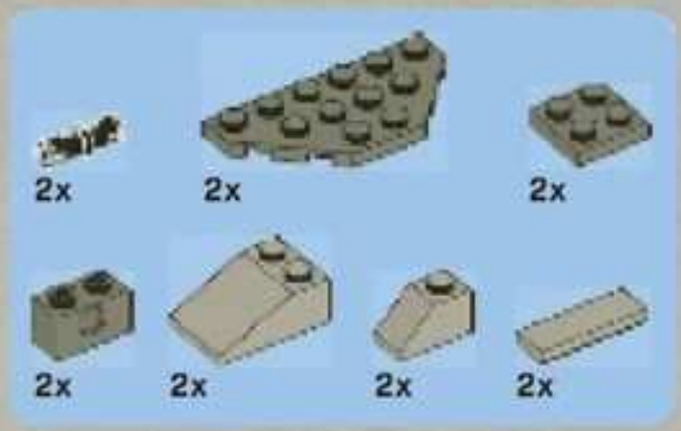

20

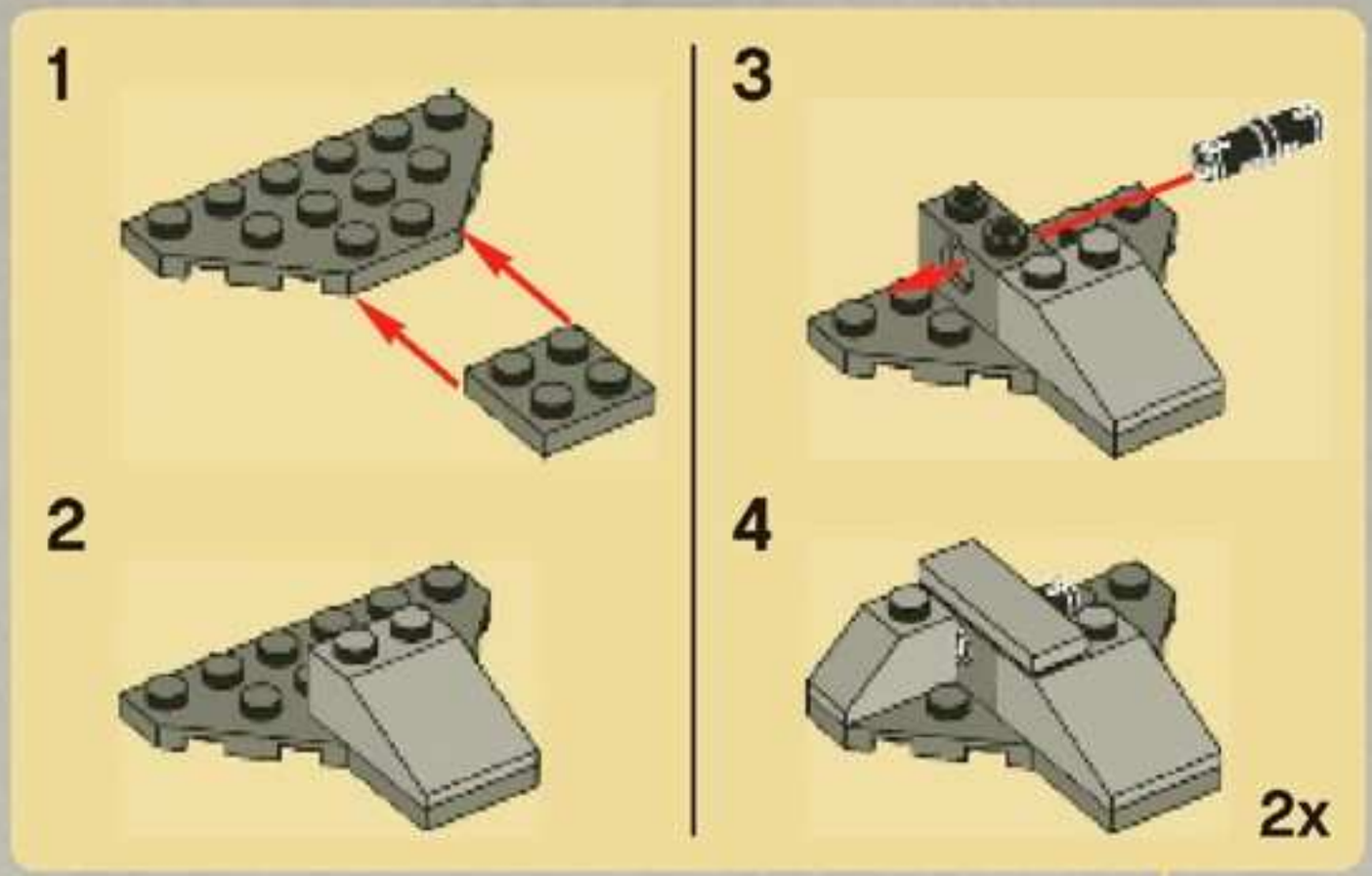

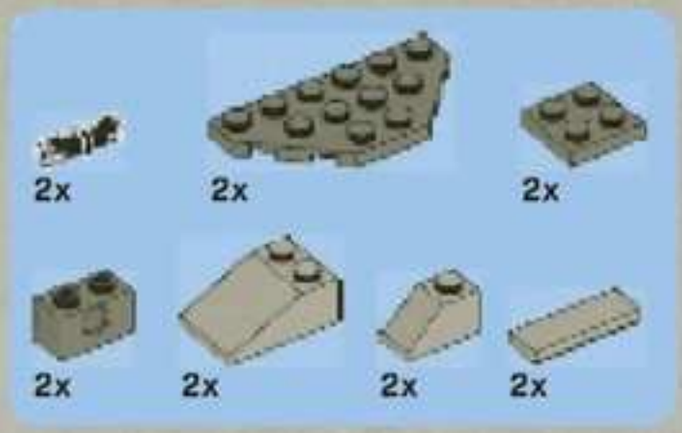

21

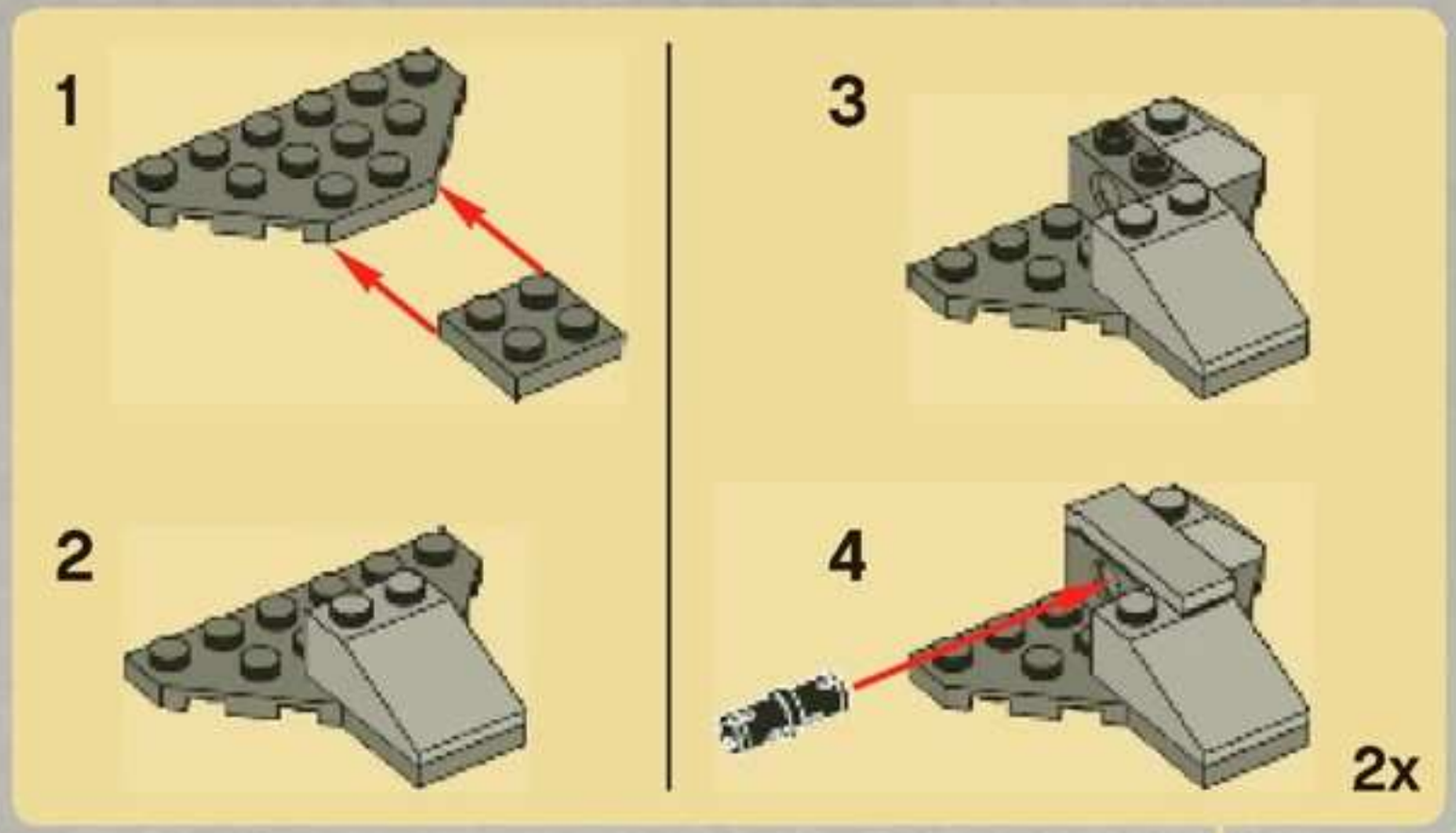

22

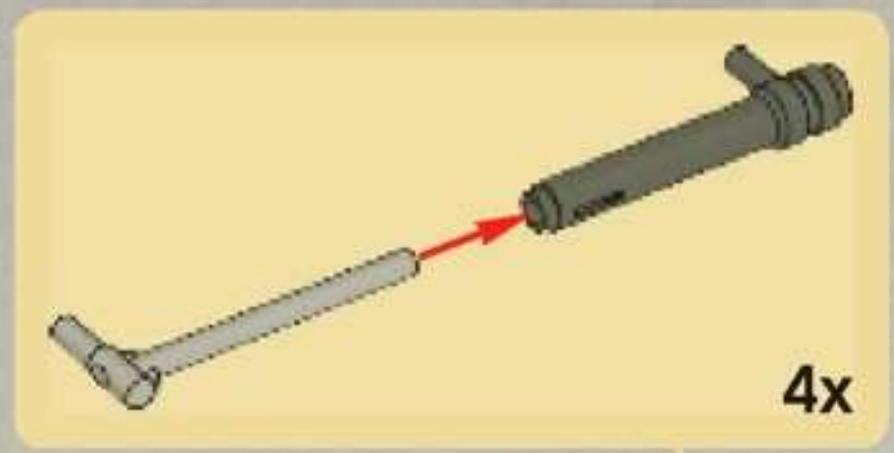

23

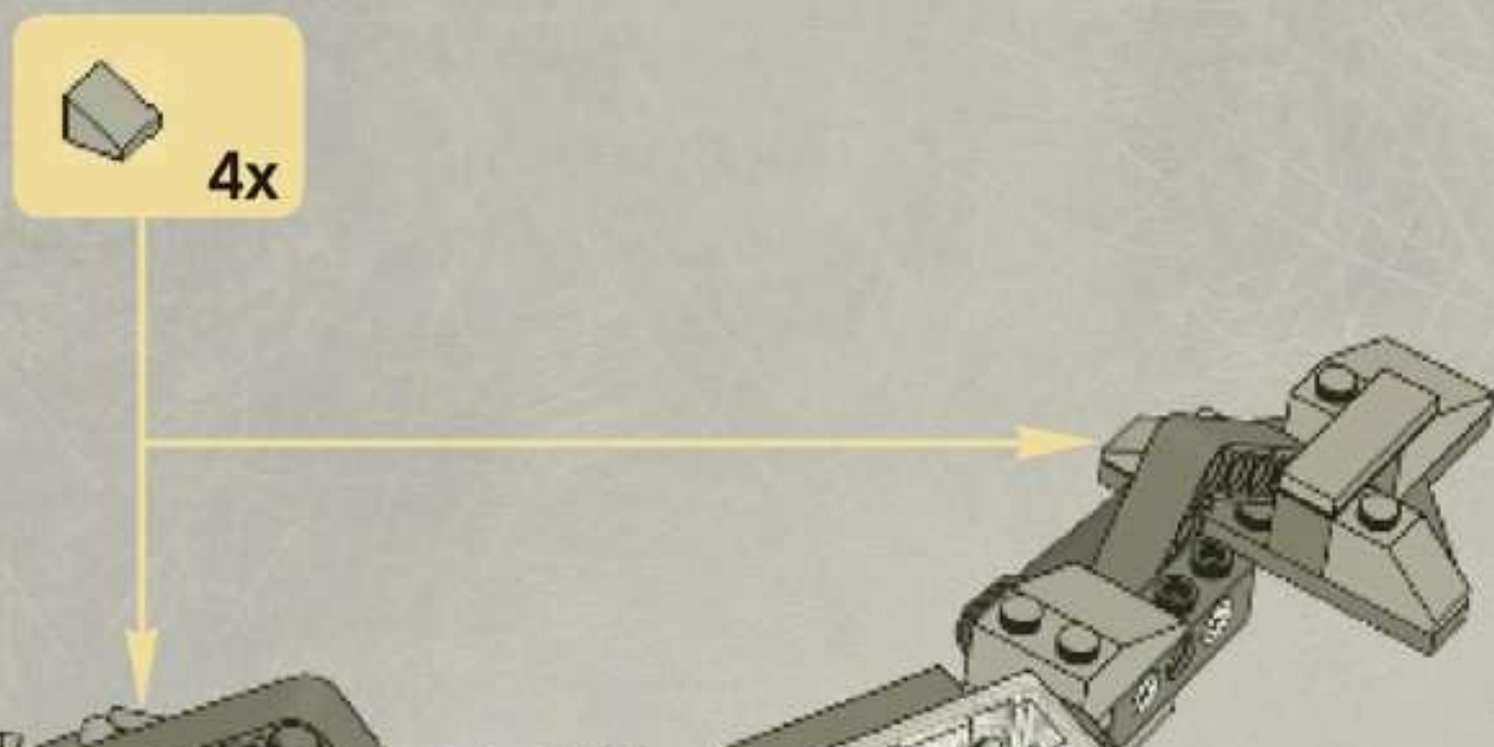

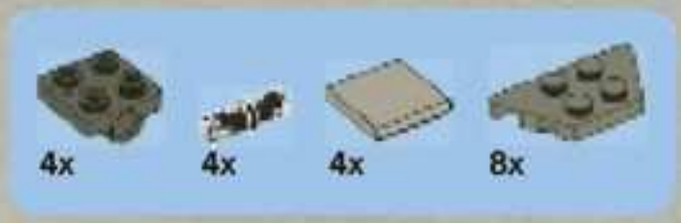

24

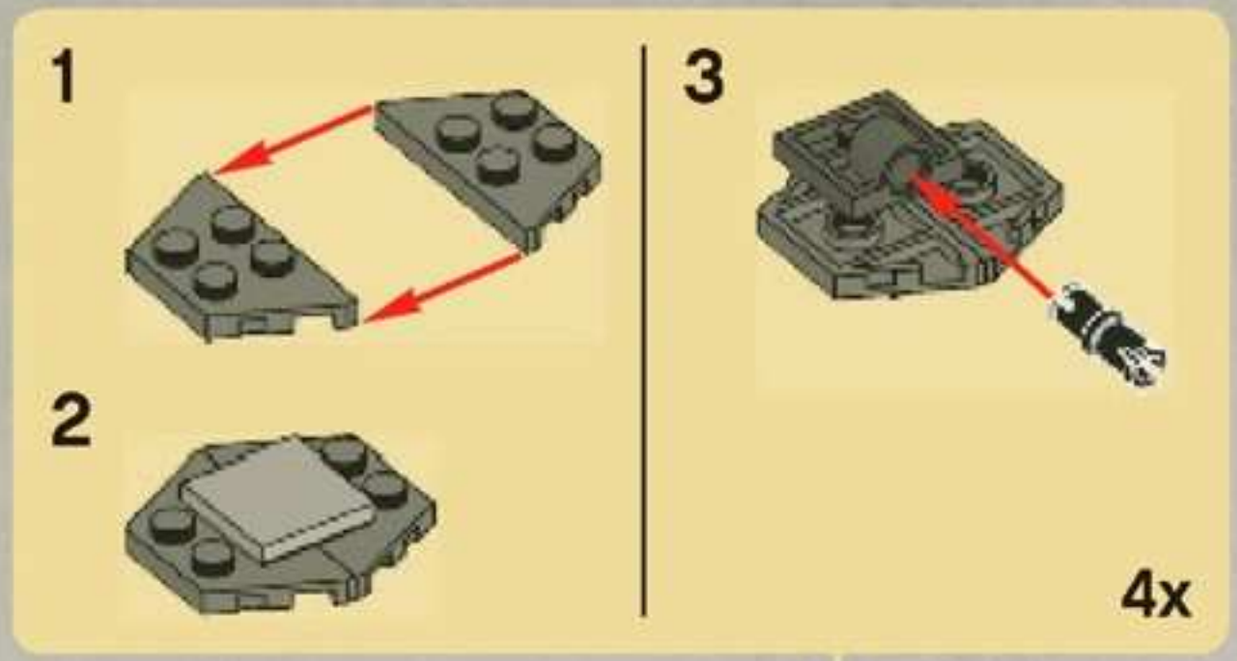

25

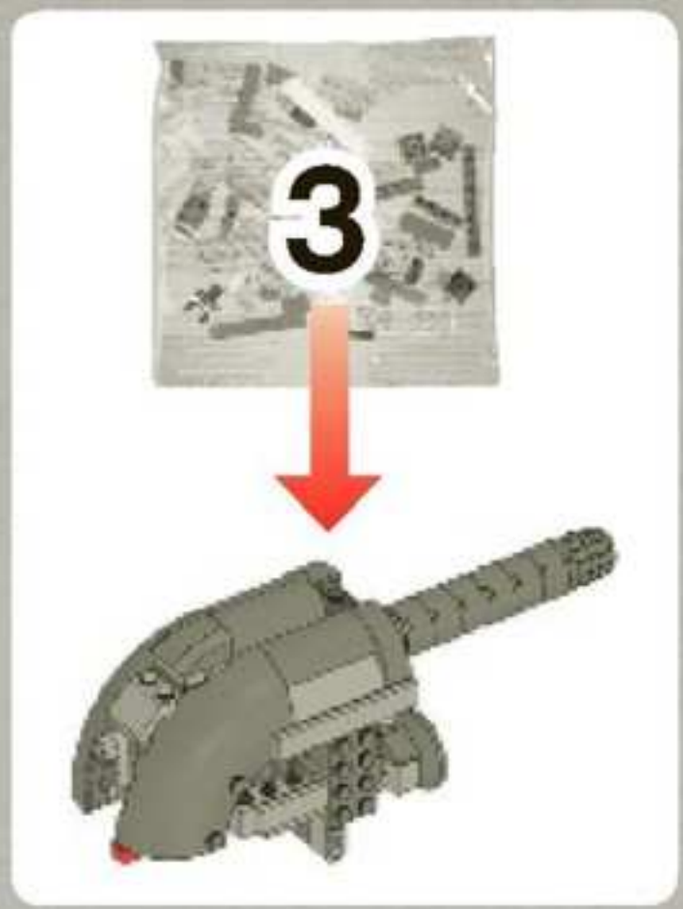

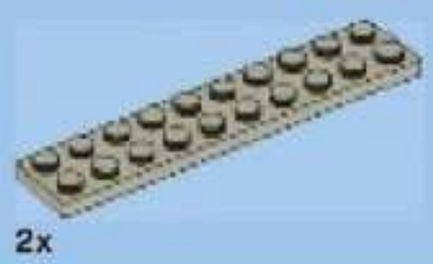

1

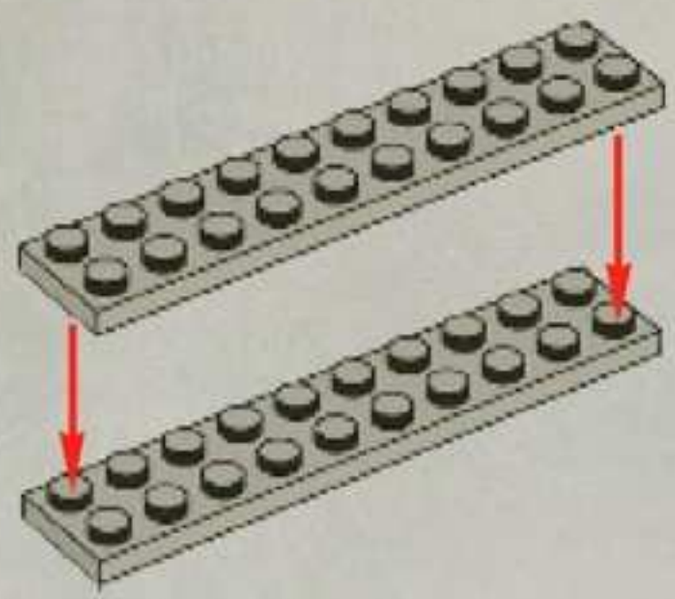

2

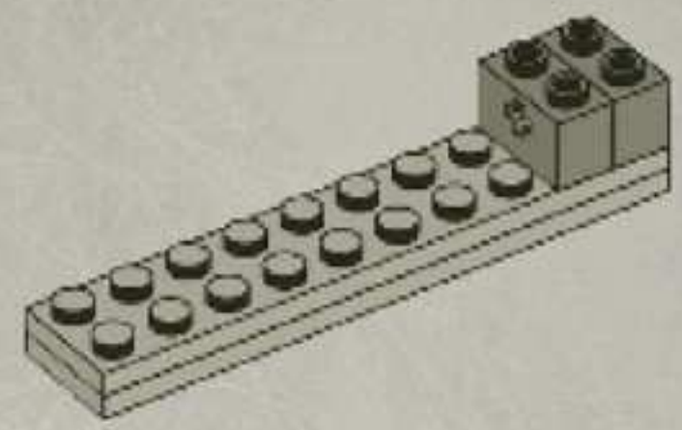

3

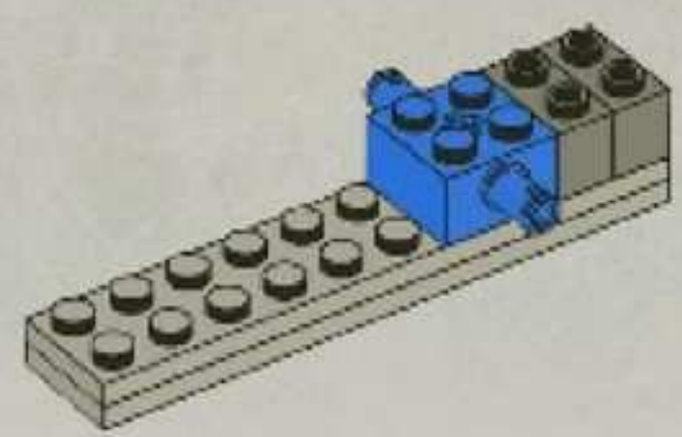

4

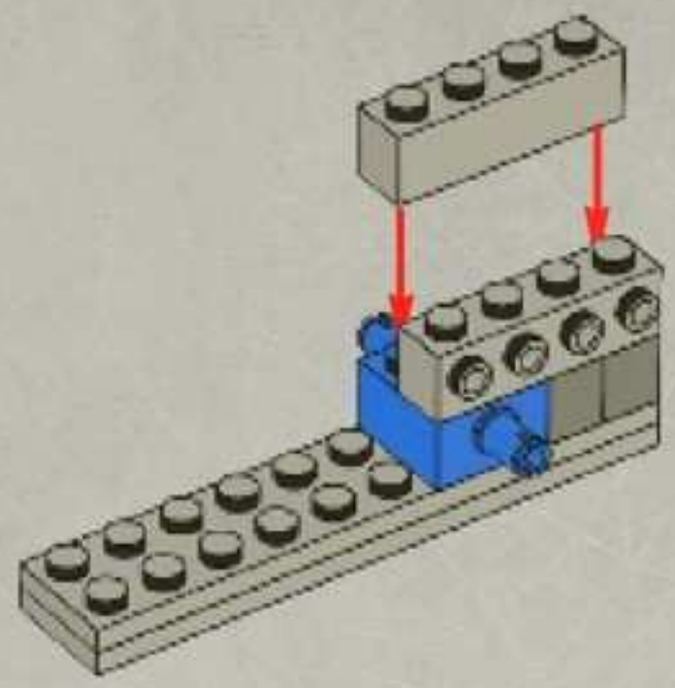

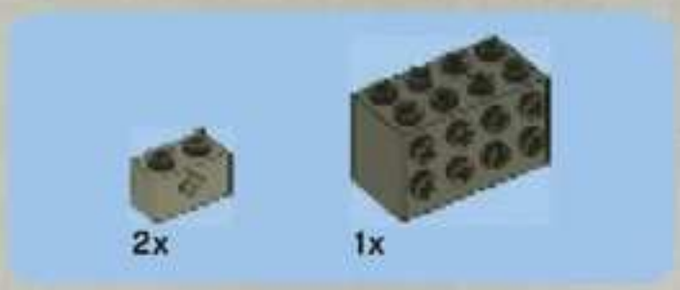

5

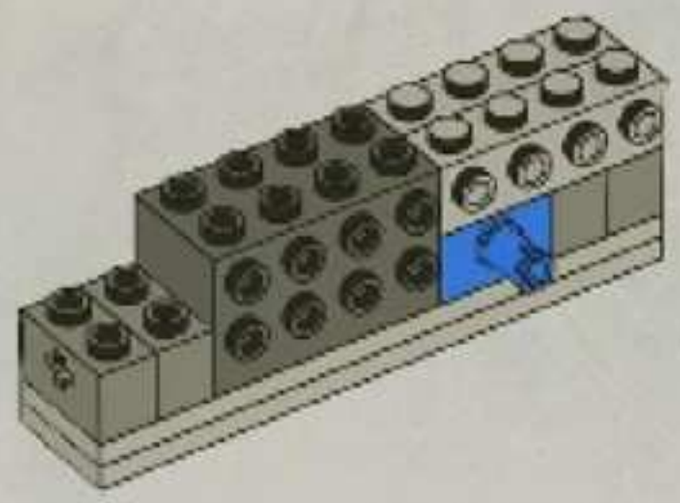

6

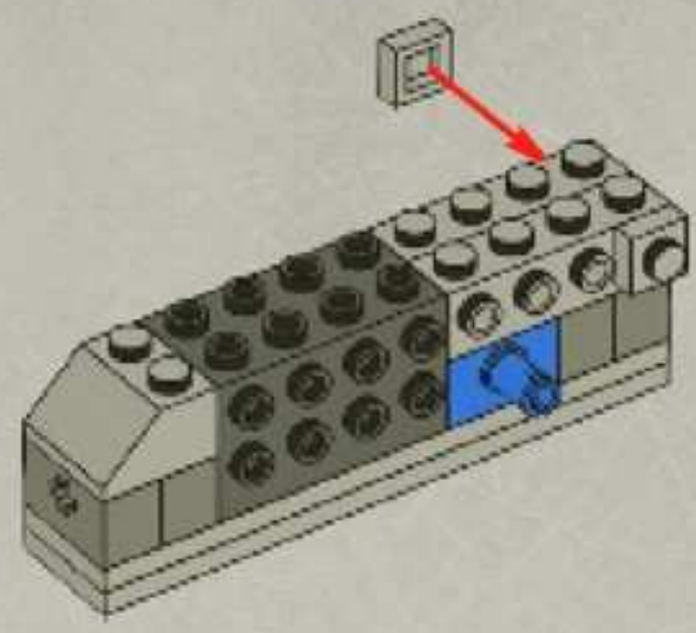

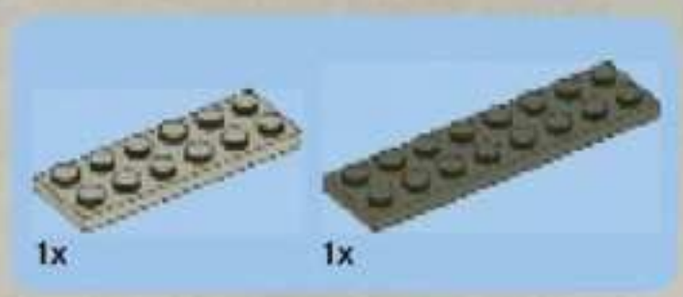

7

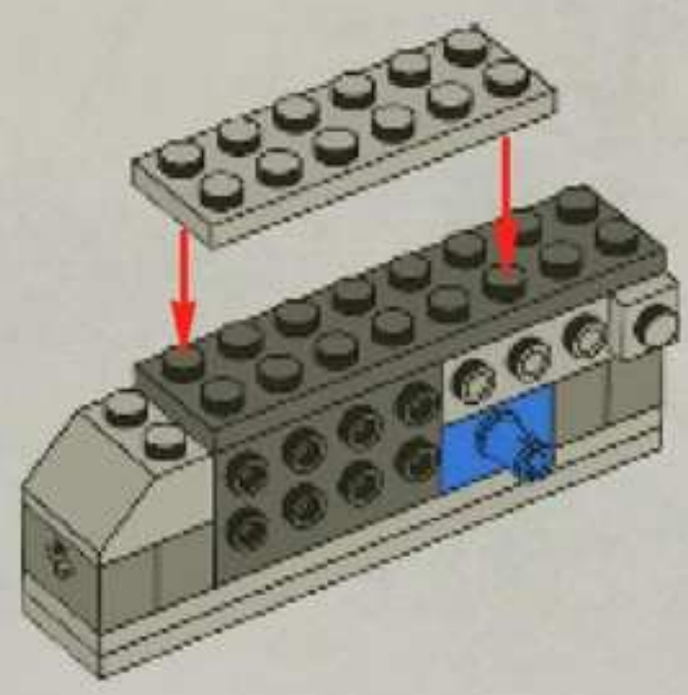

8

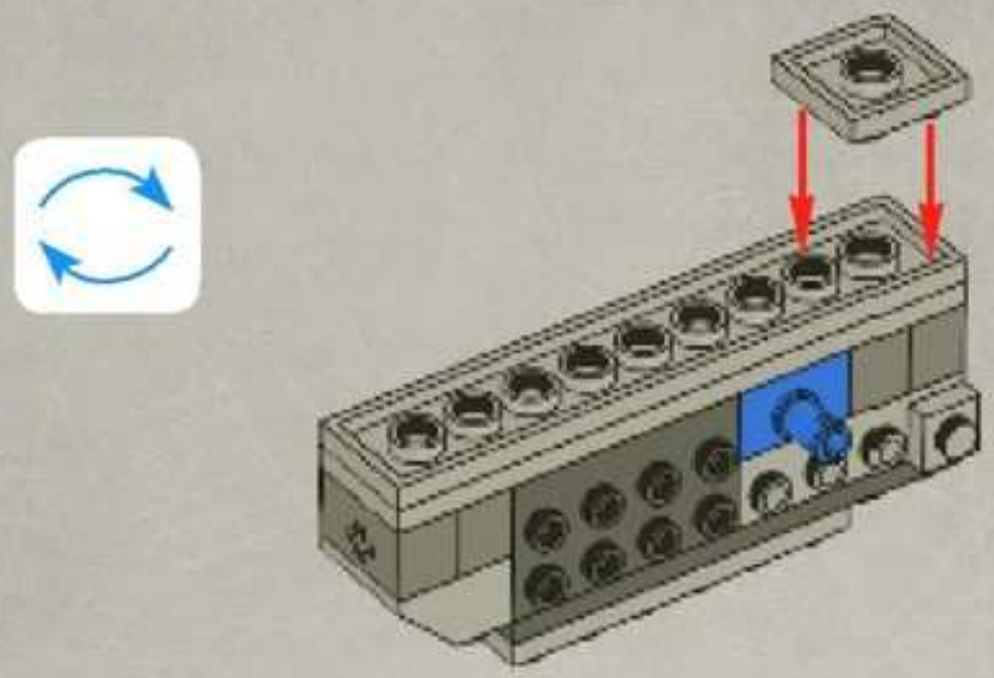

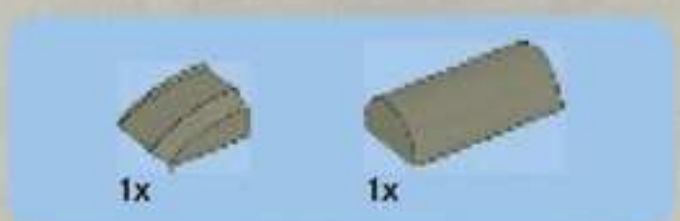

9

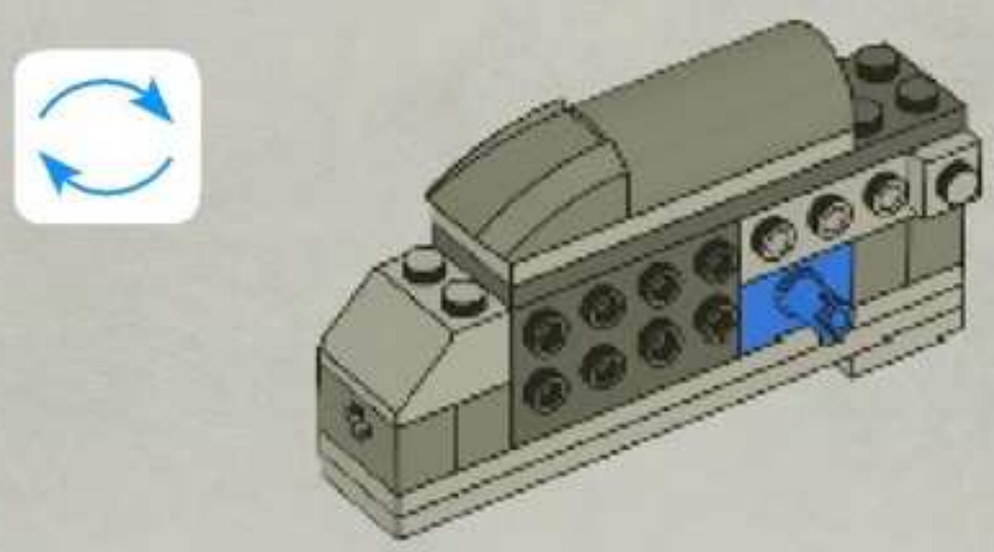

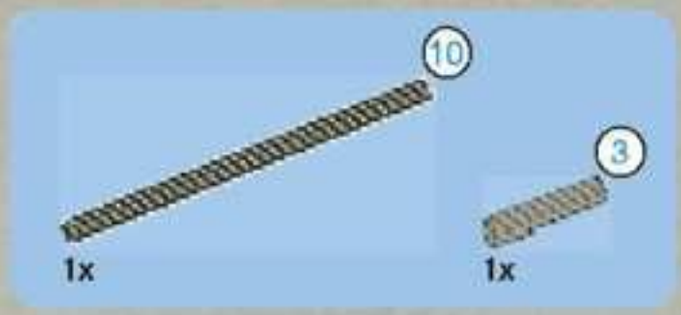

10

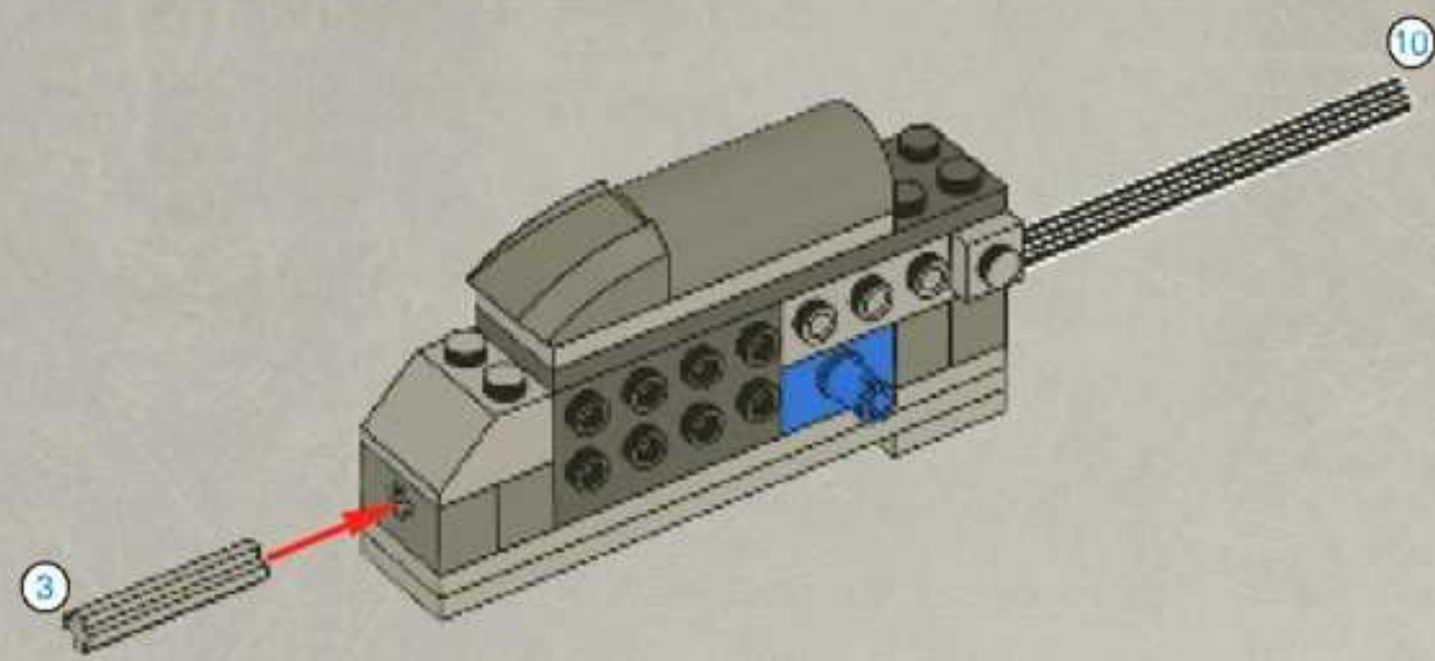

11

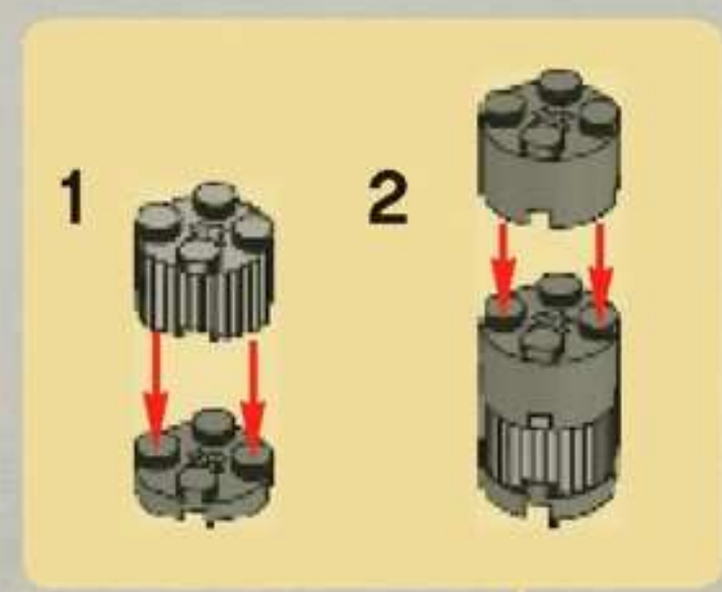

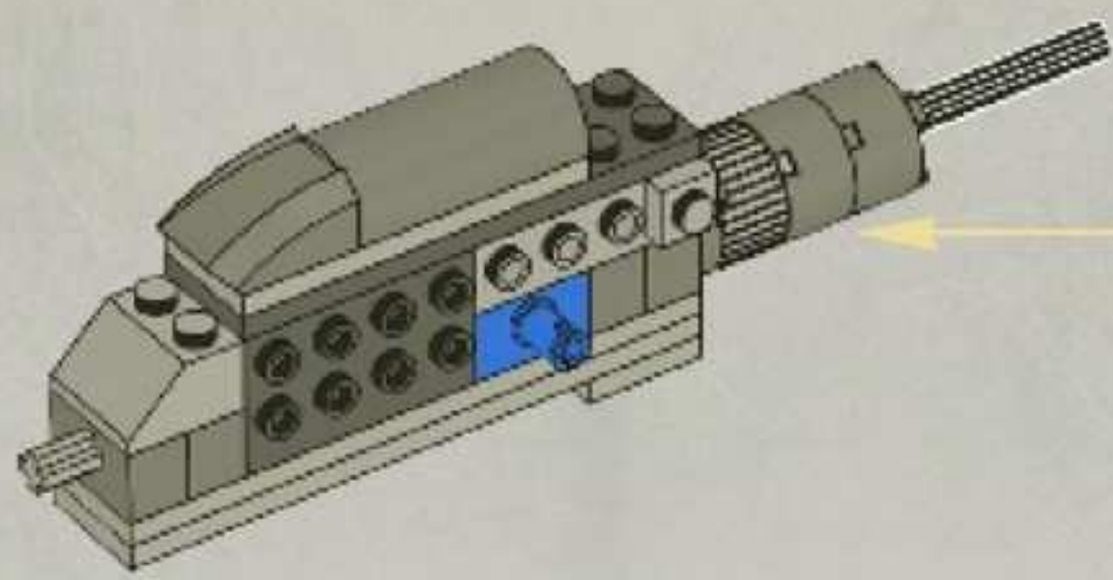

12

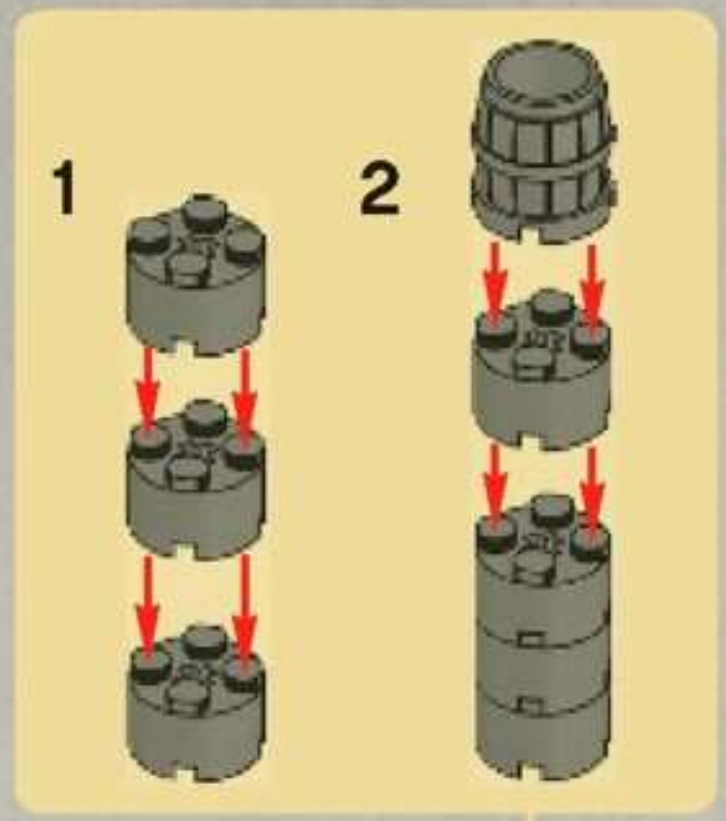

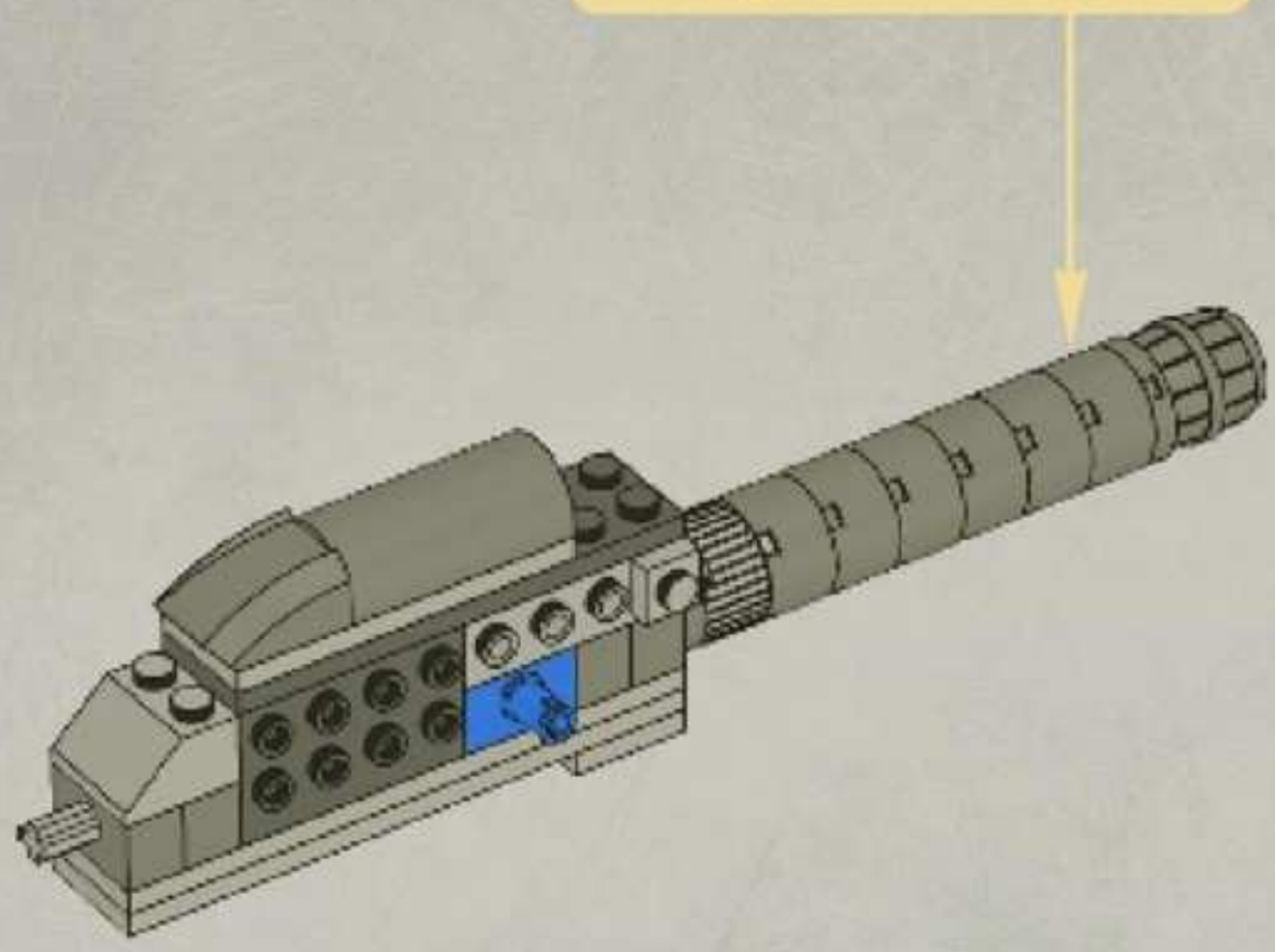

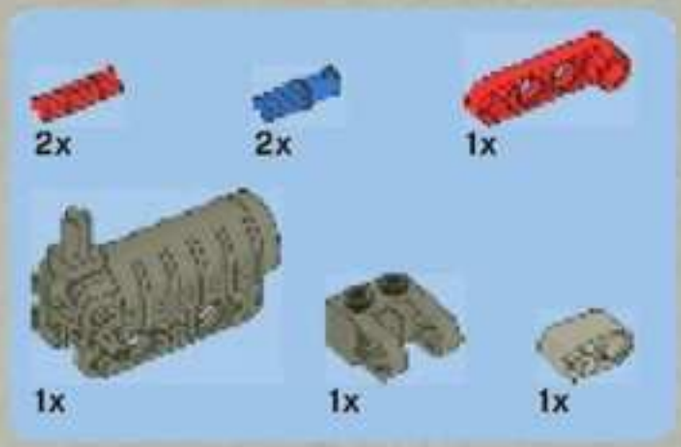

13

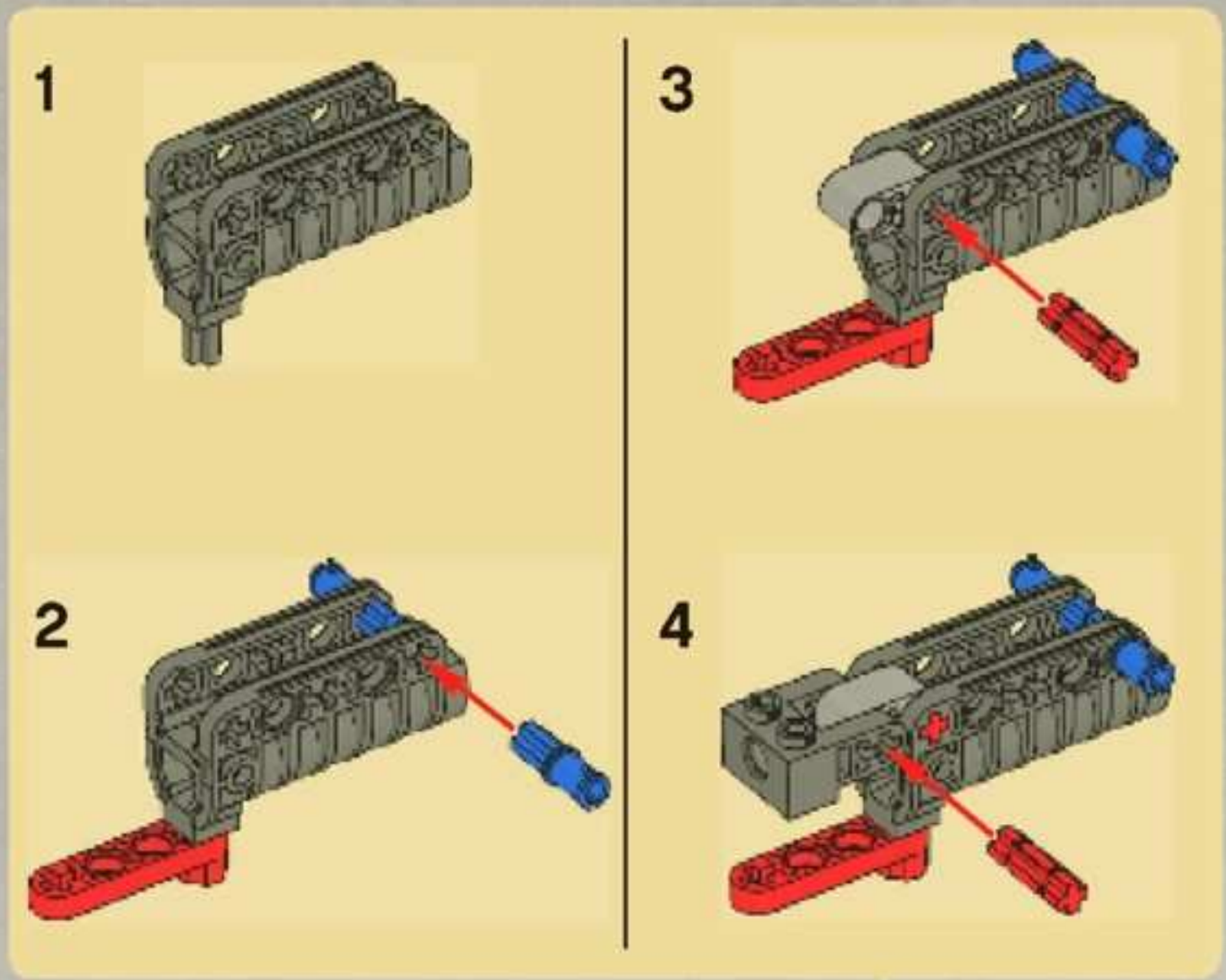

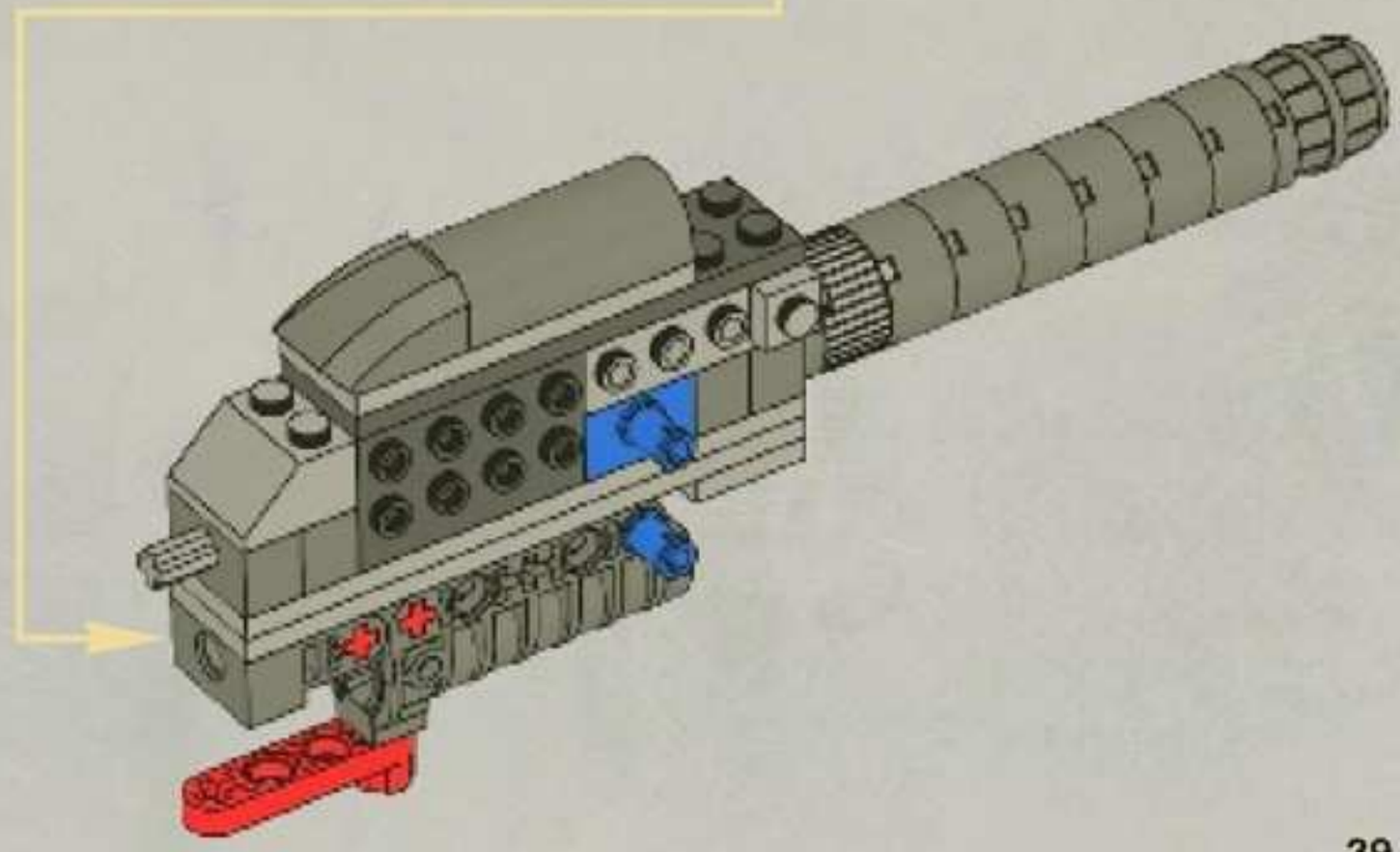

14

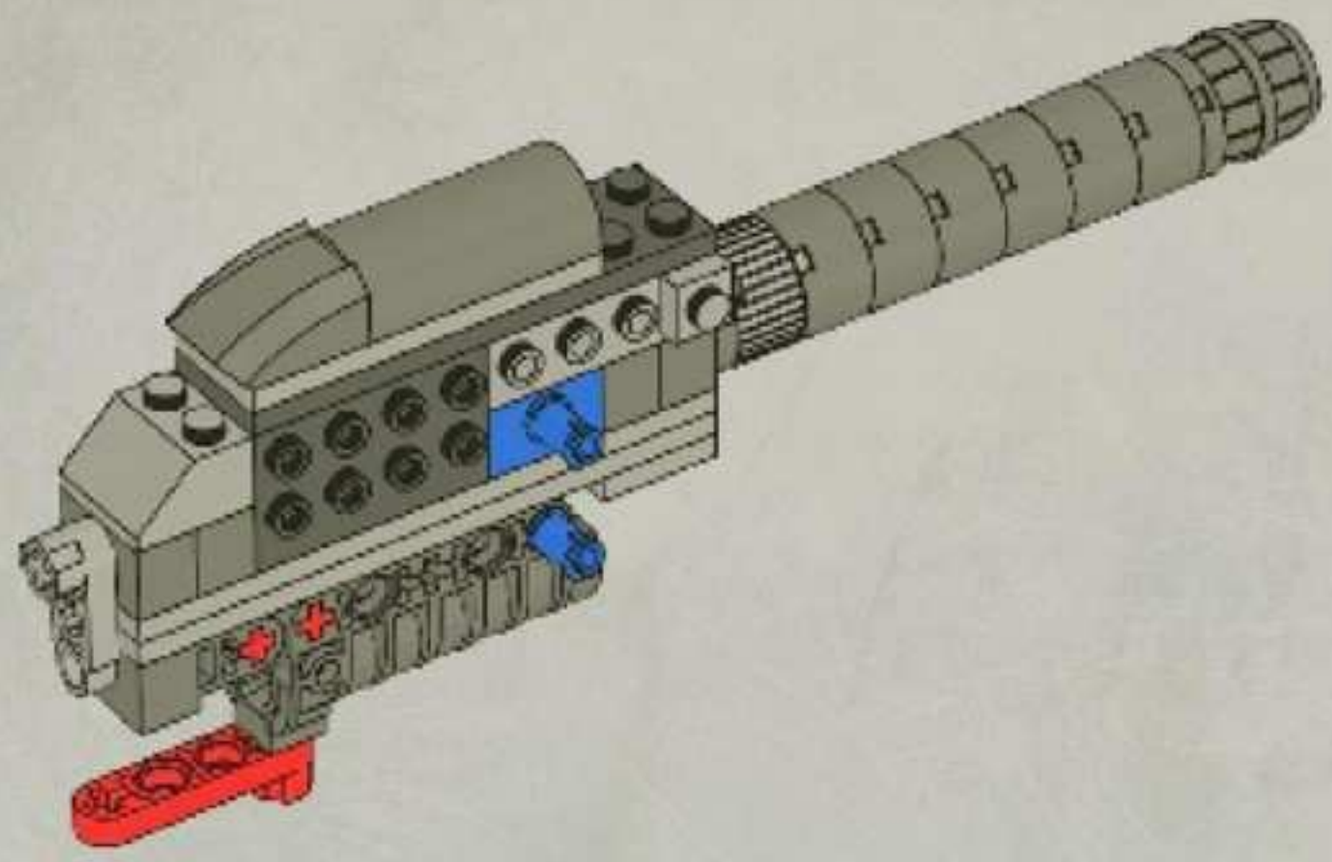

15

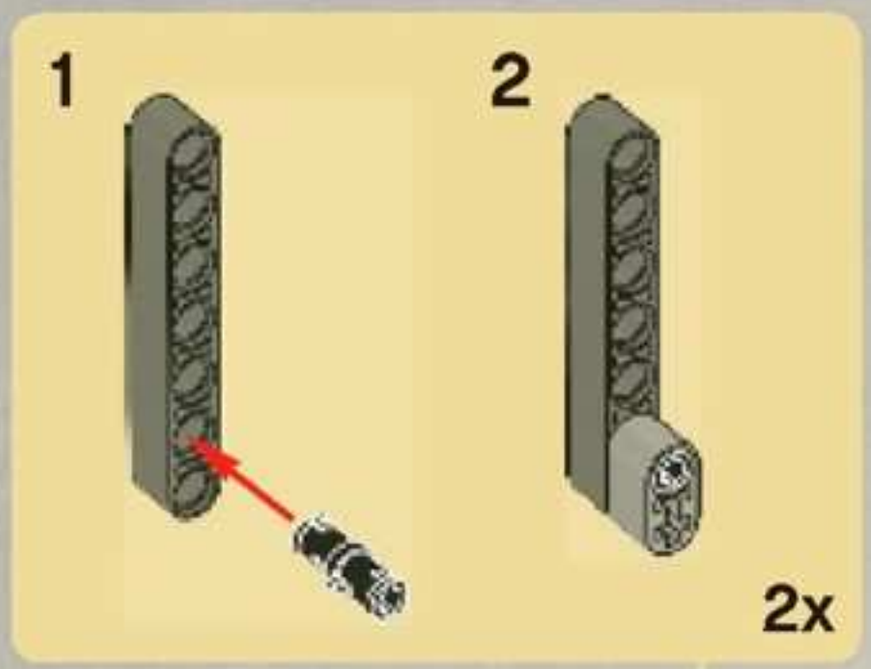

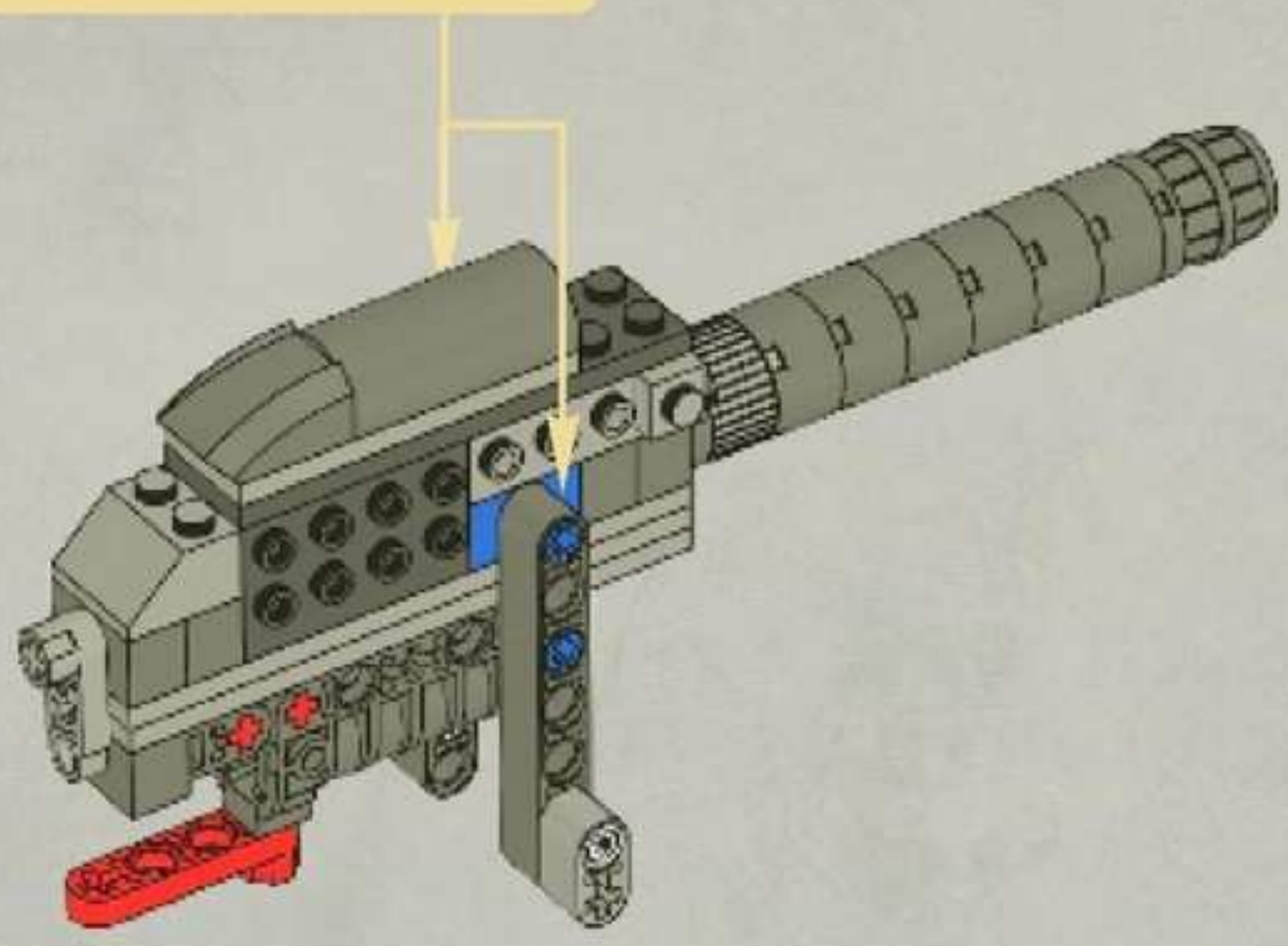

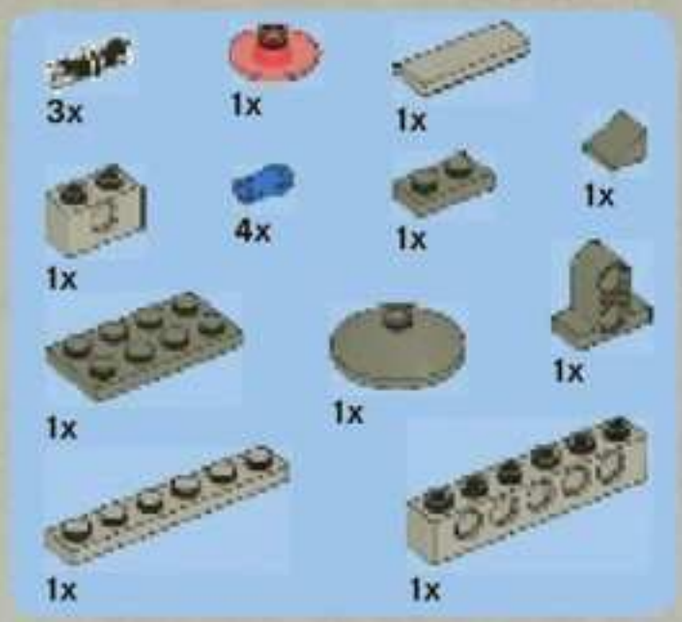

16

1

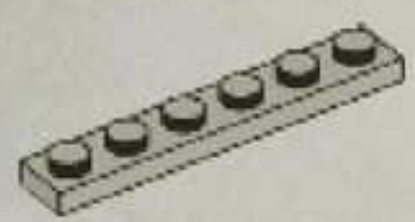

2

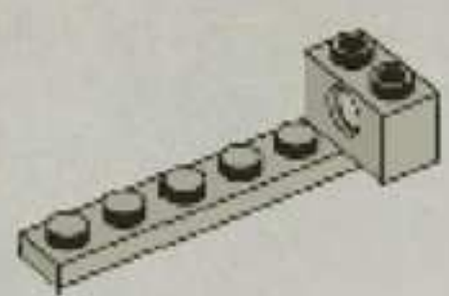

3

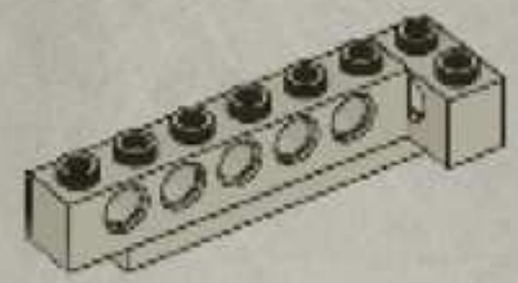

4

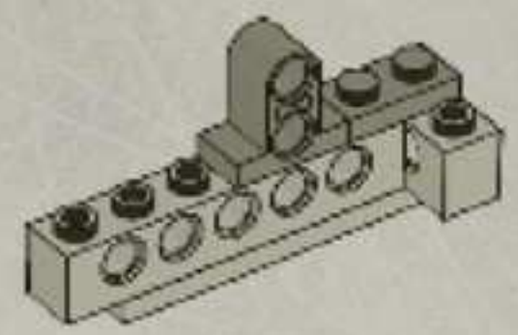

5

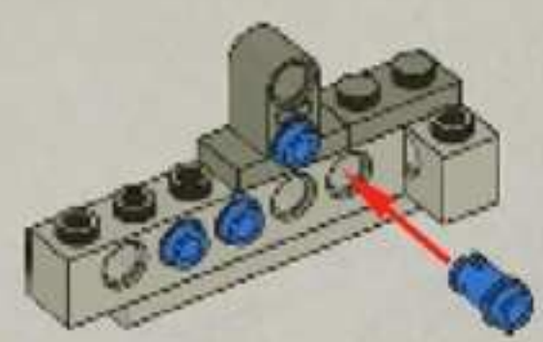

6

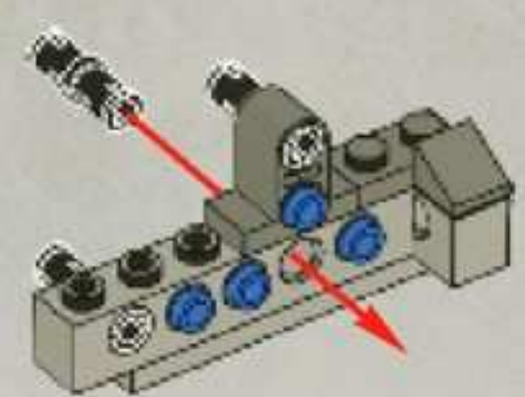

7

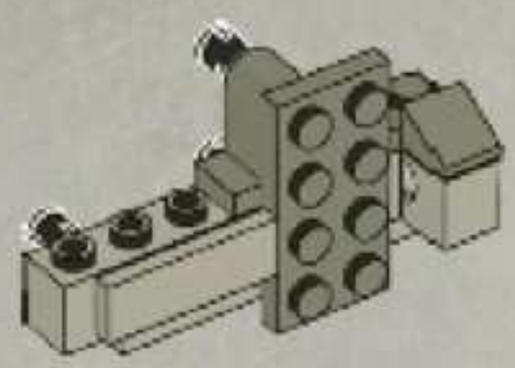

8

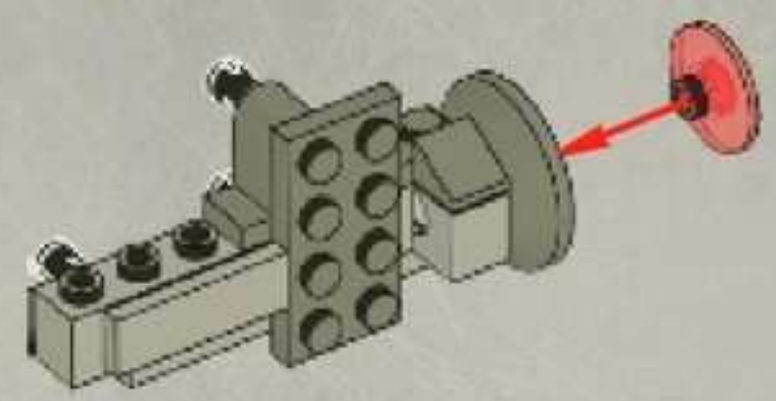

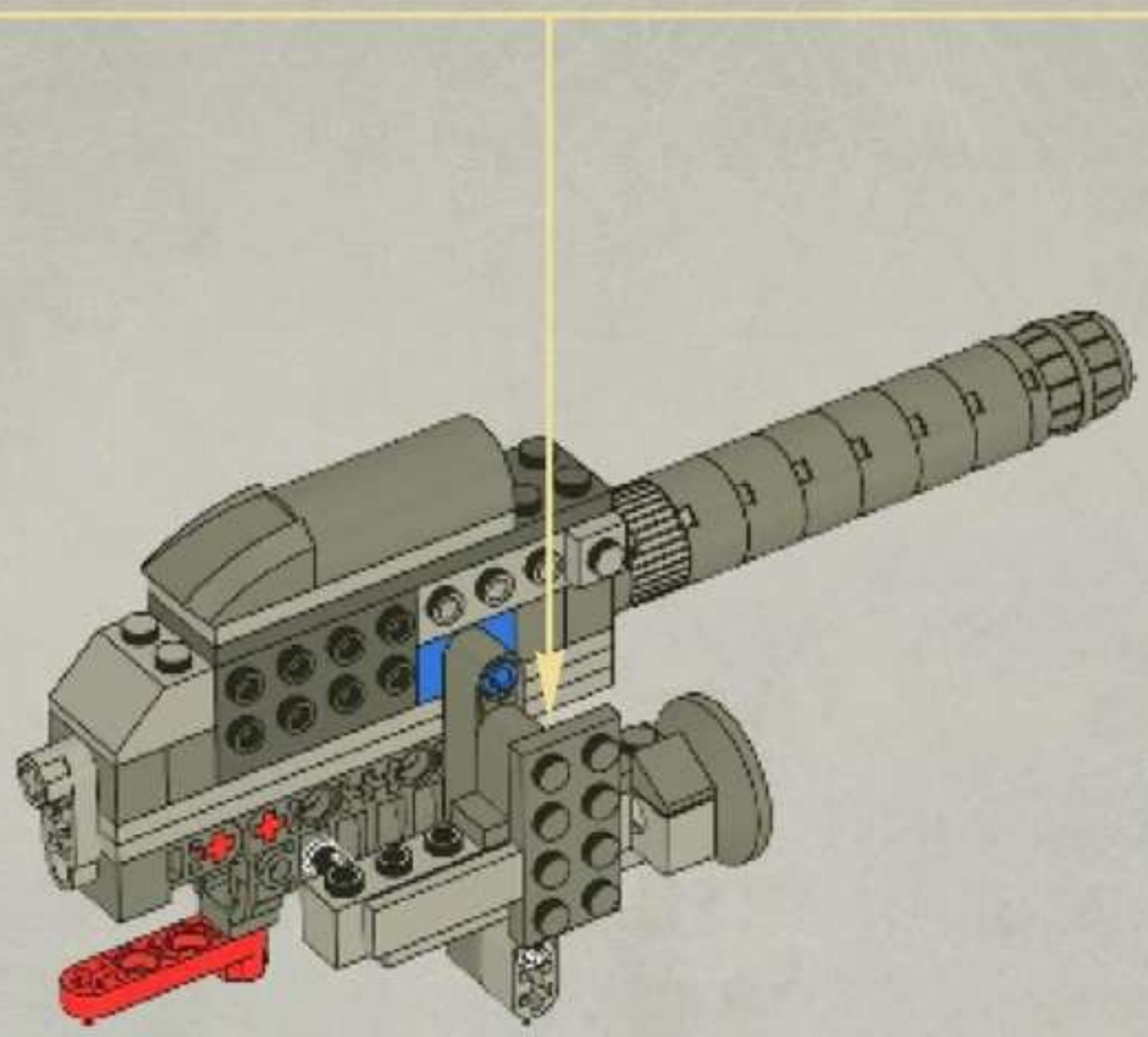

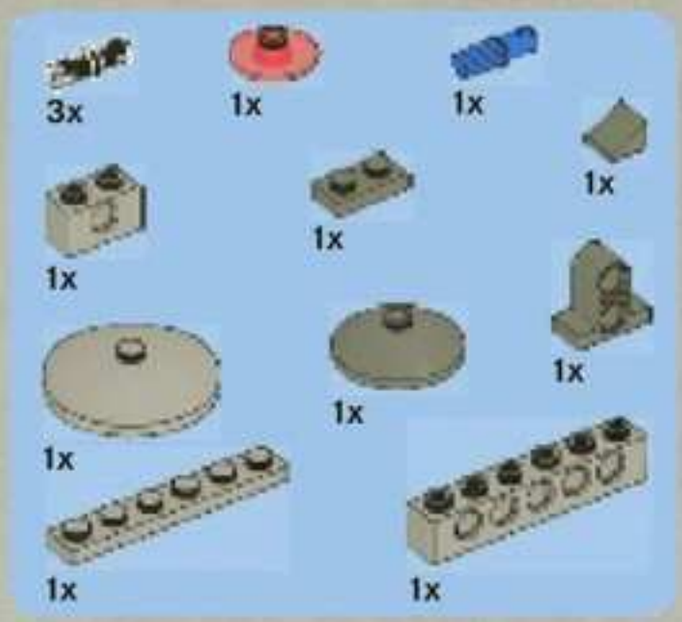

17

1

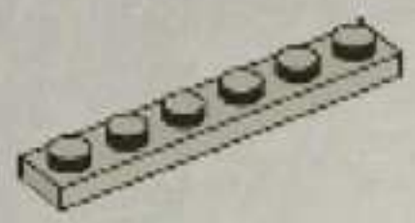

2

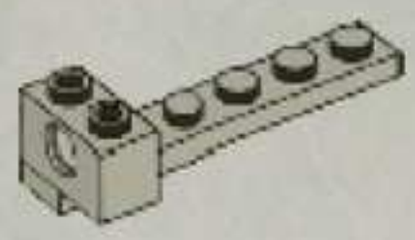

3

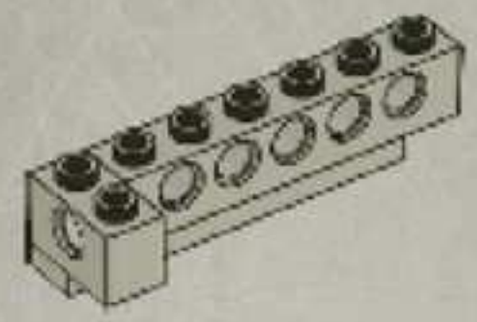

4

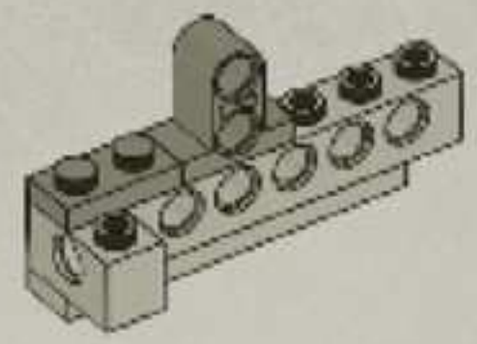

5

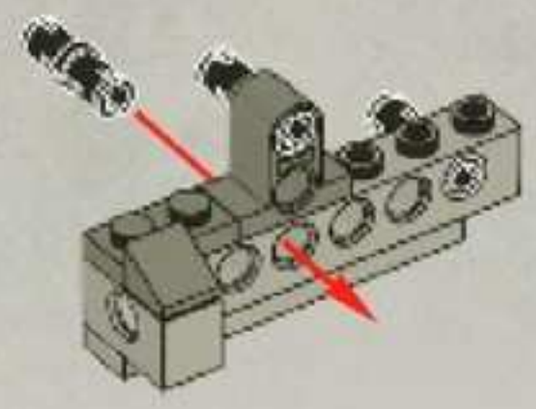

6

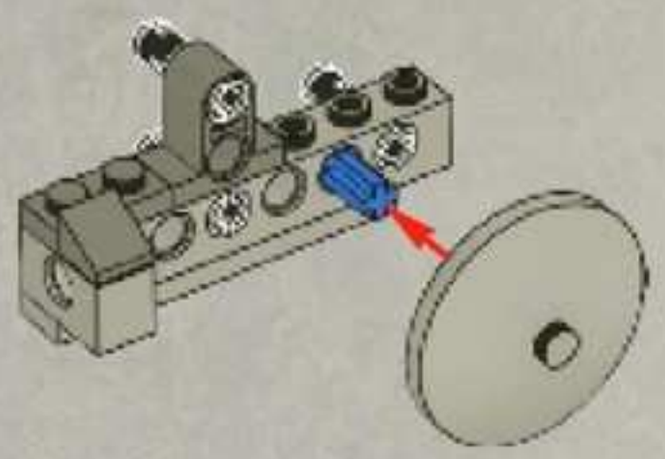

7

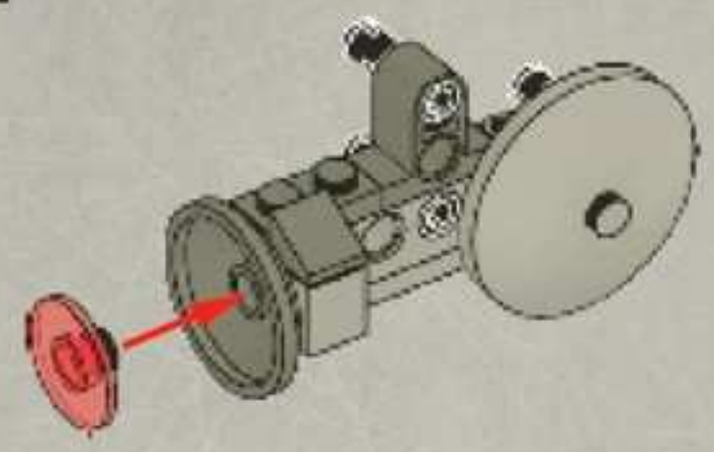

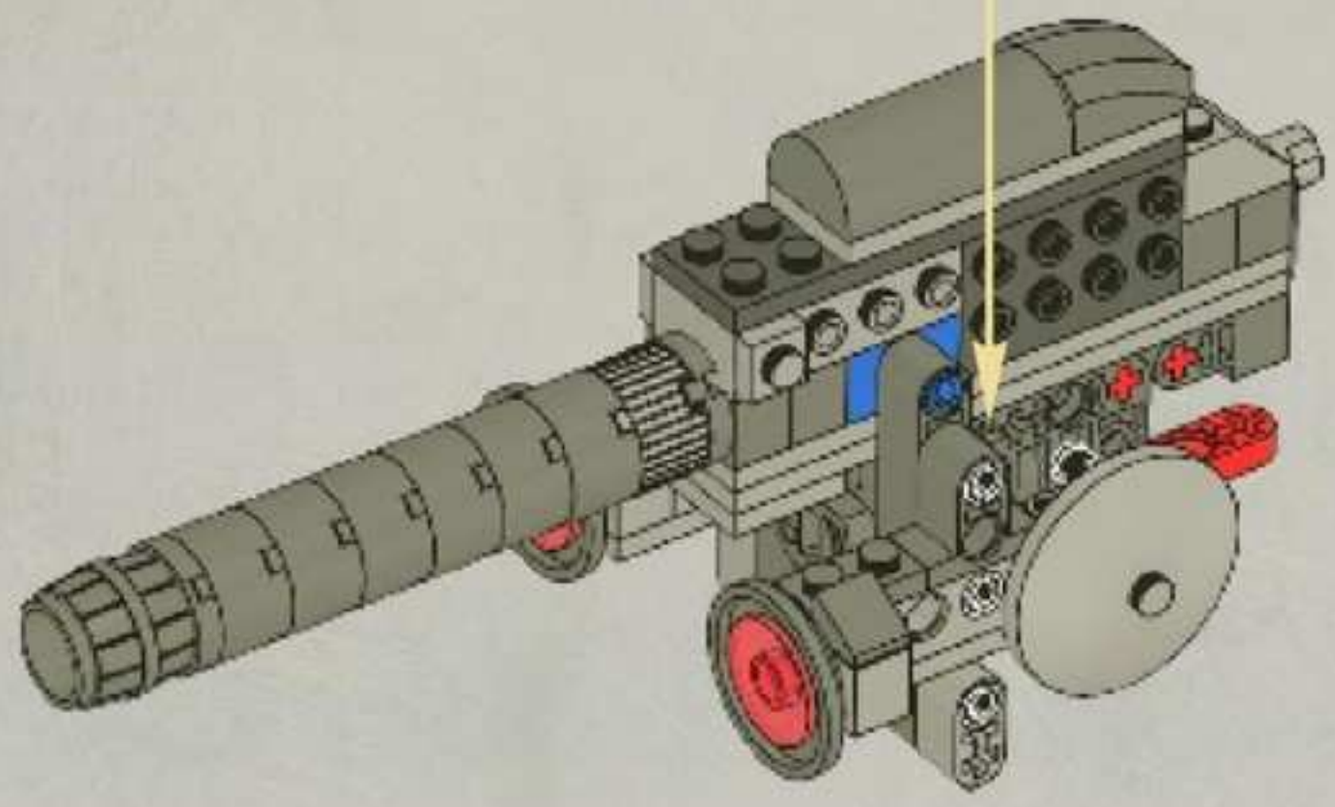

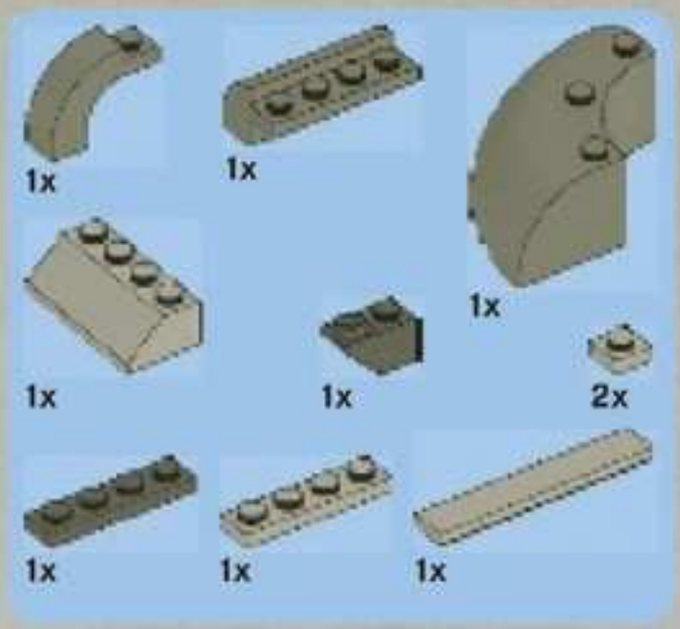

18

1

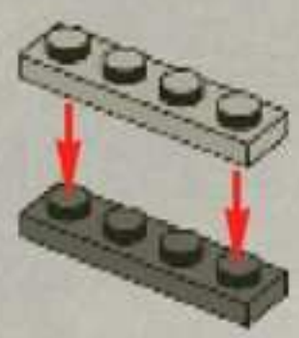

2

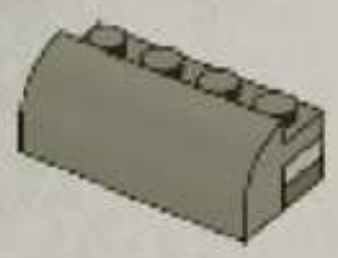

3

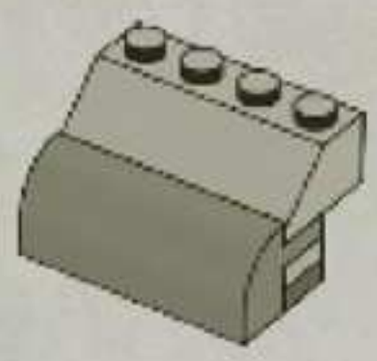

4

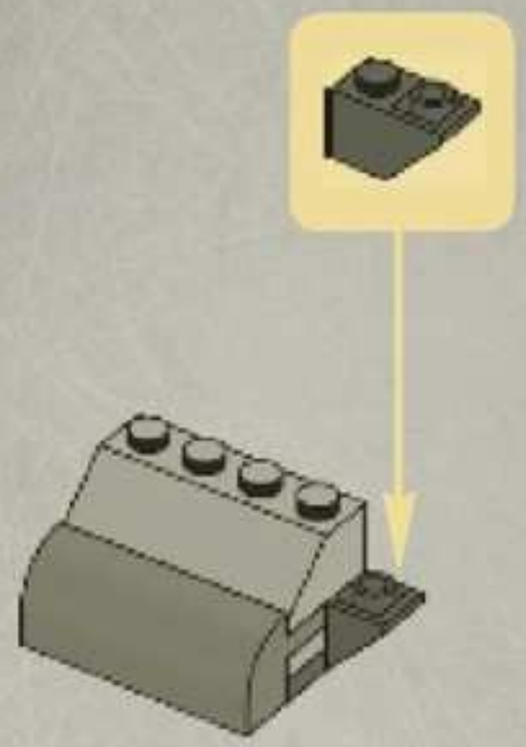

1

2

5

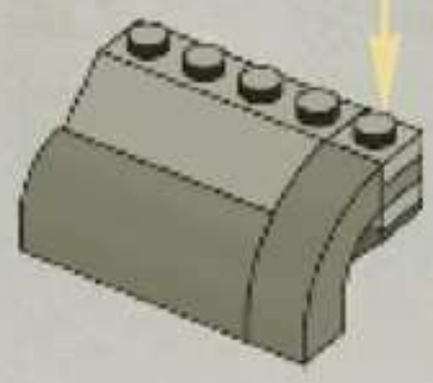

6

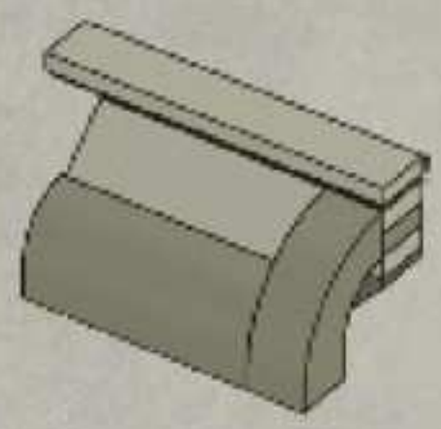

7

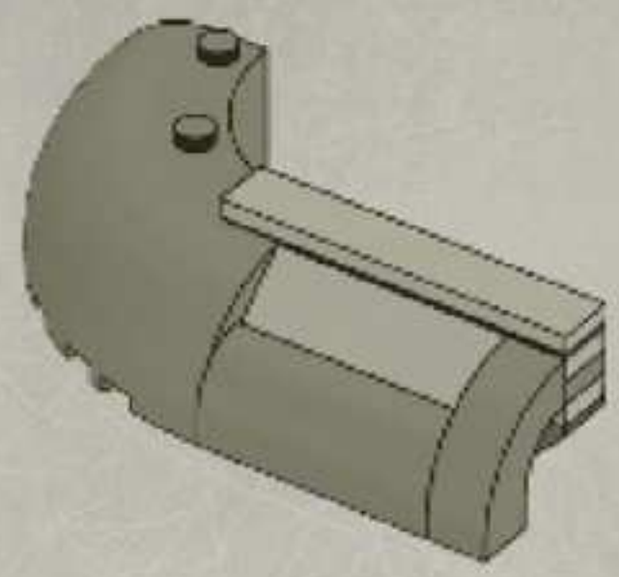

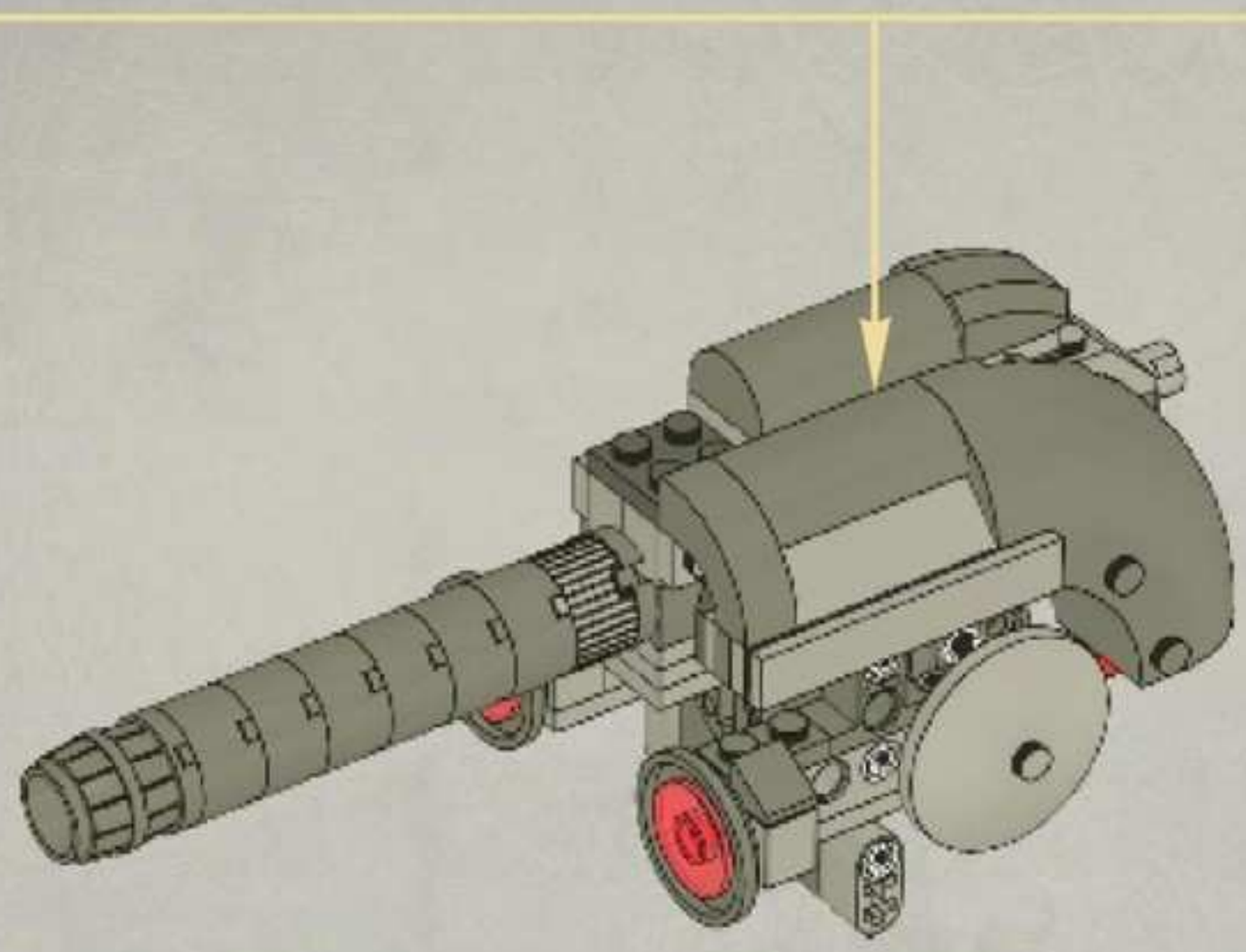

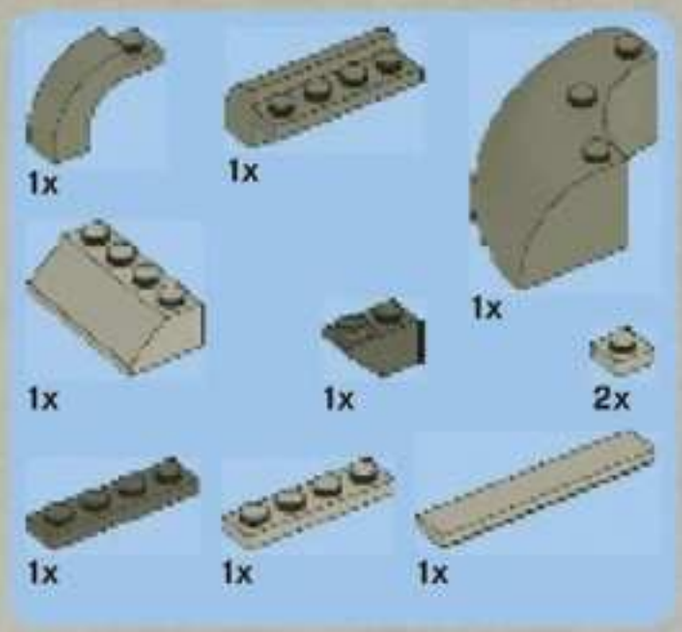

19

1

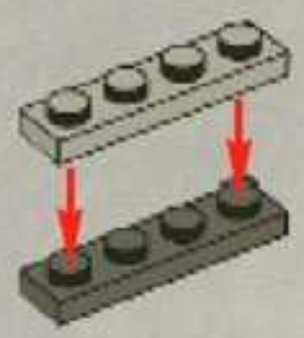

2

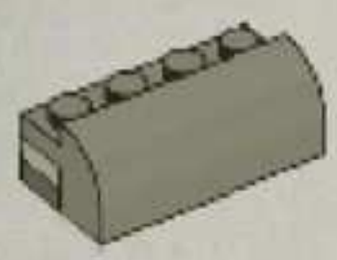

3

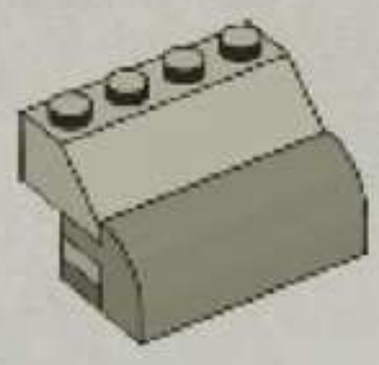

4

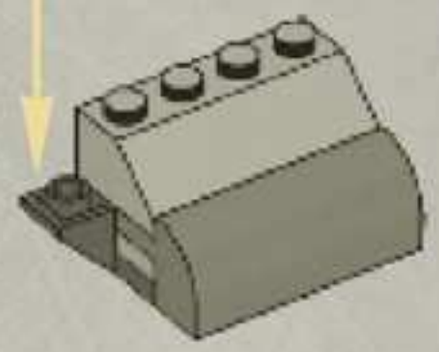

1

2

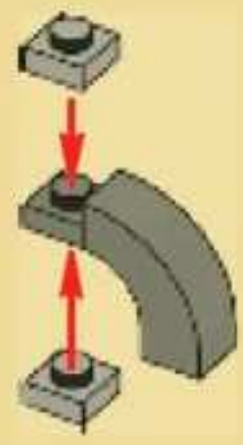

5

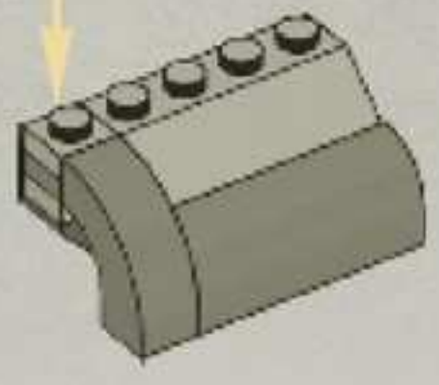

6

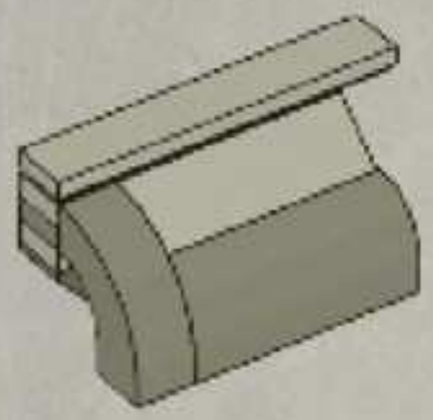

7

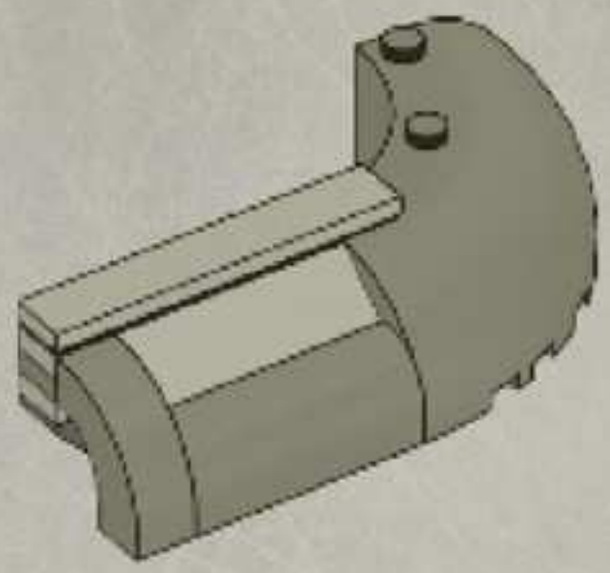

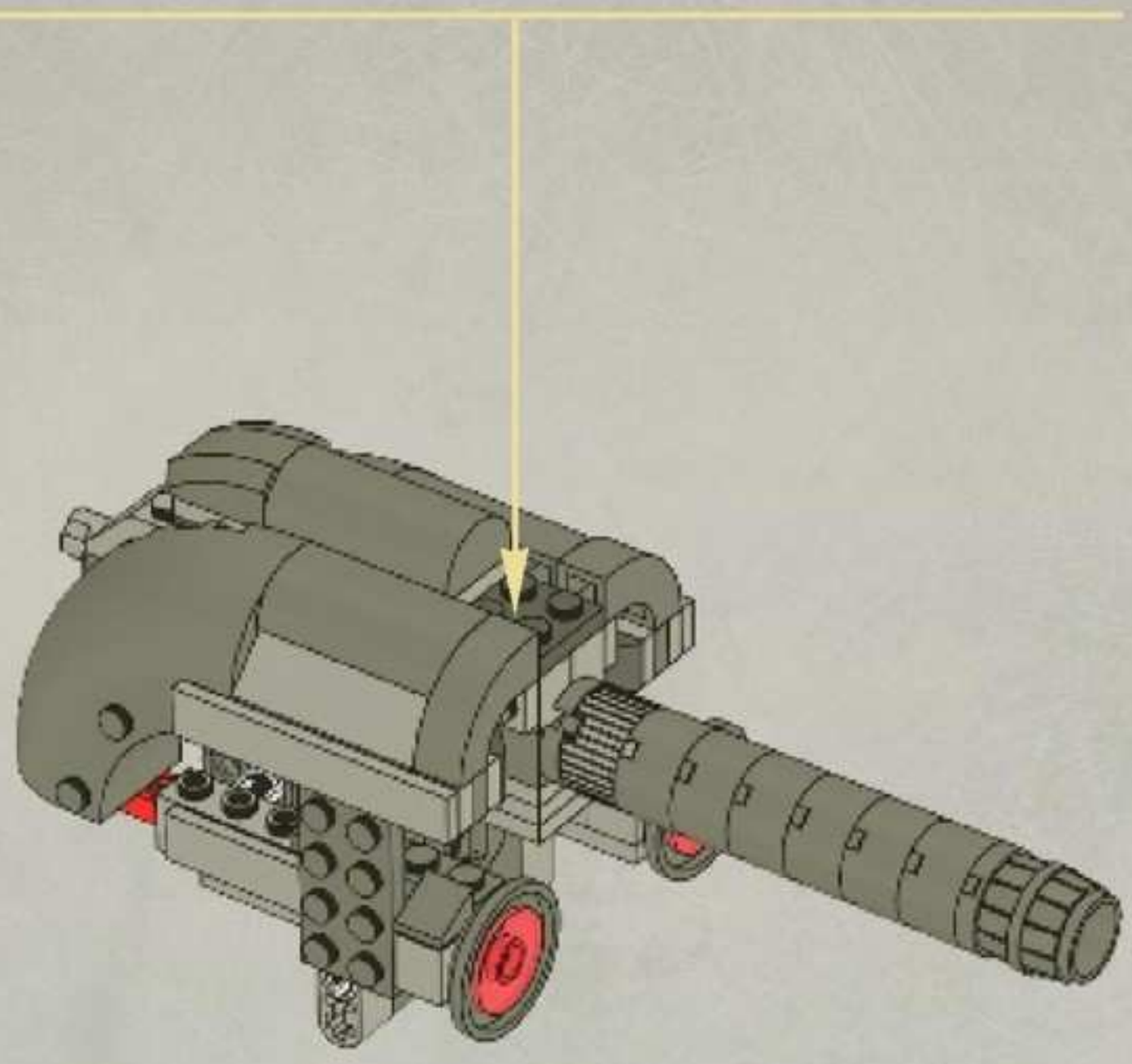

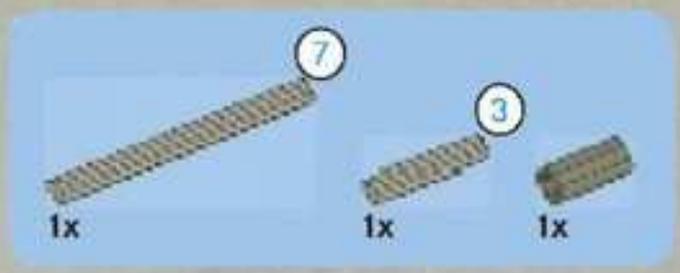

20

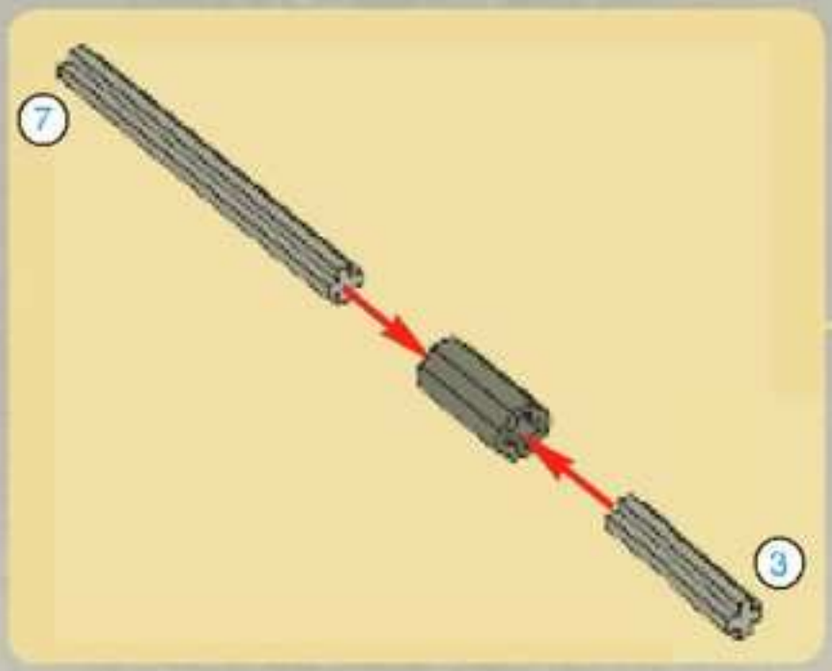

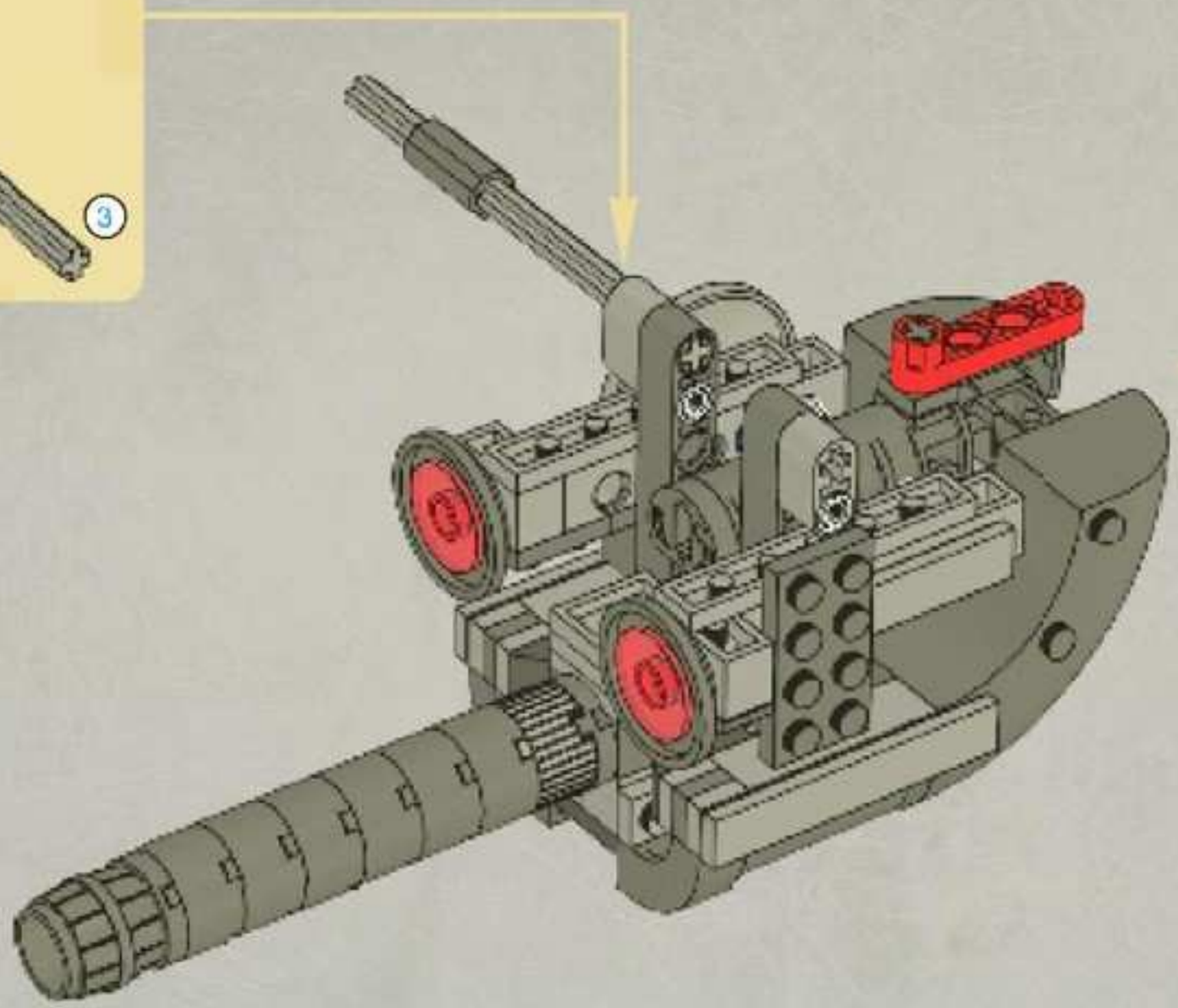

21

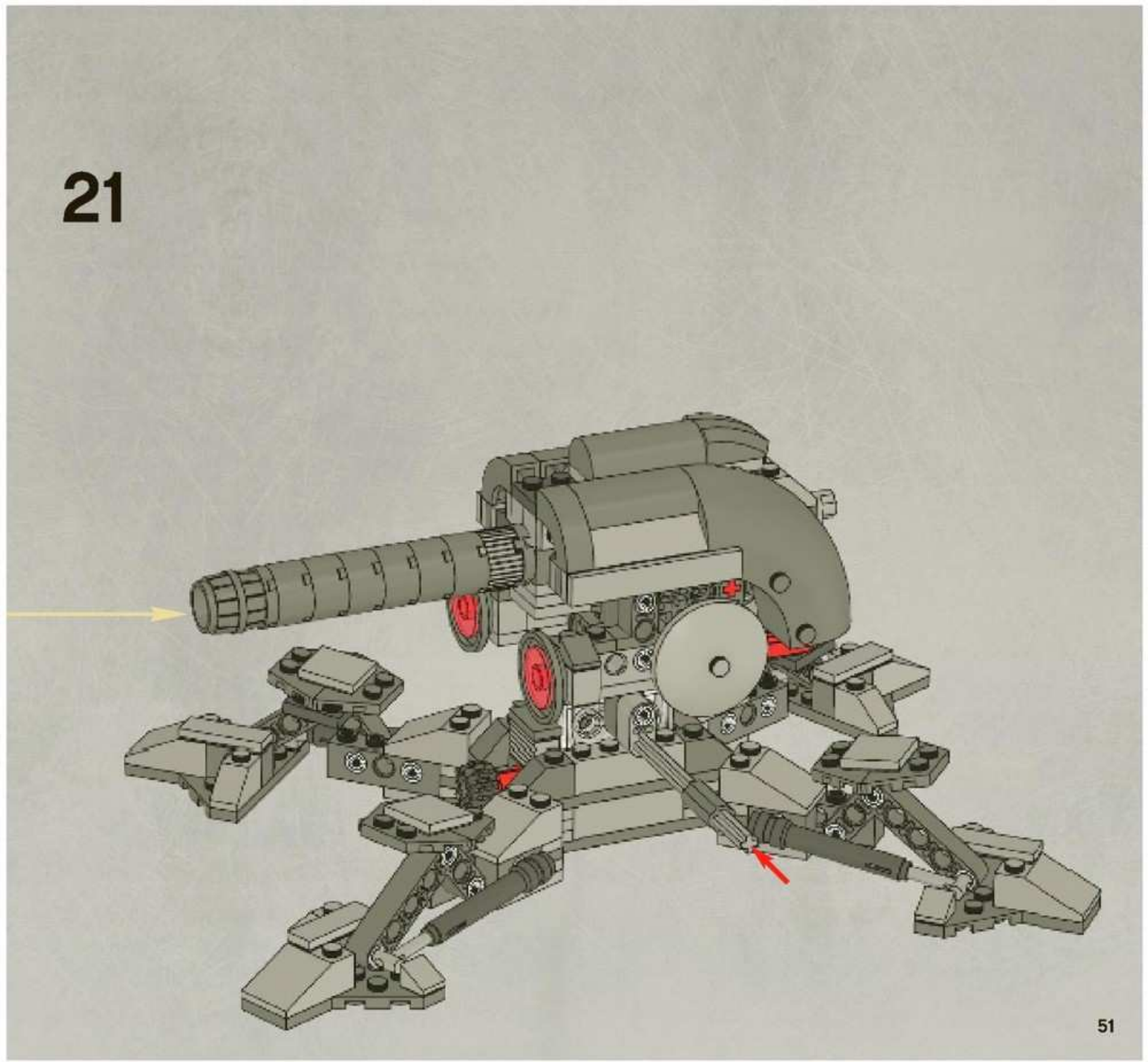

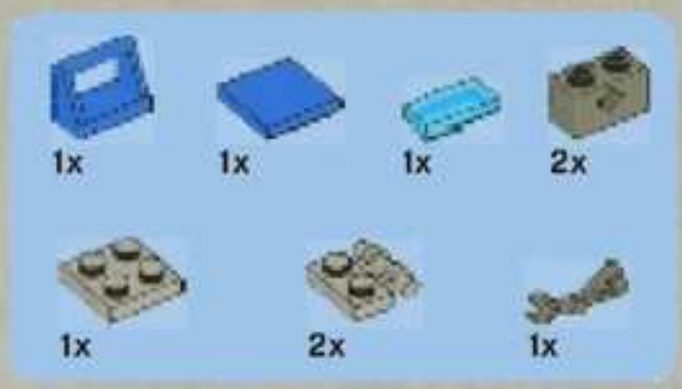

21

1

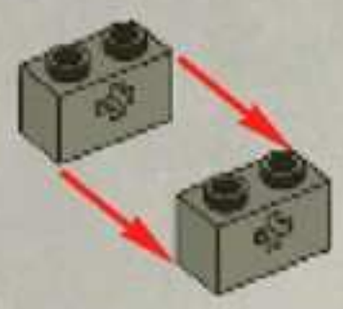

2

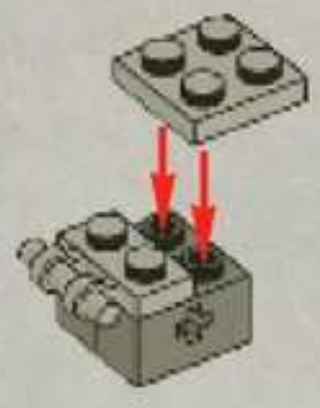

3

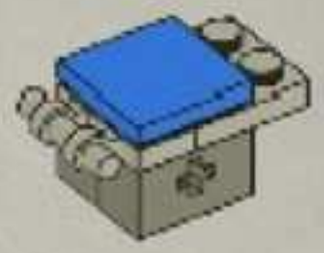

4

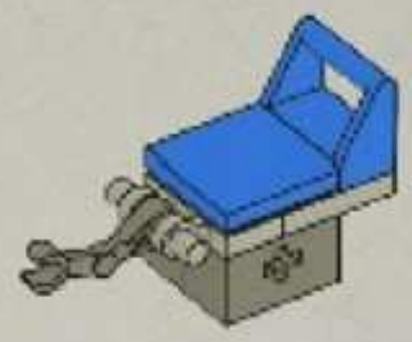

5

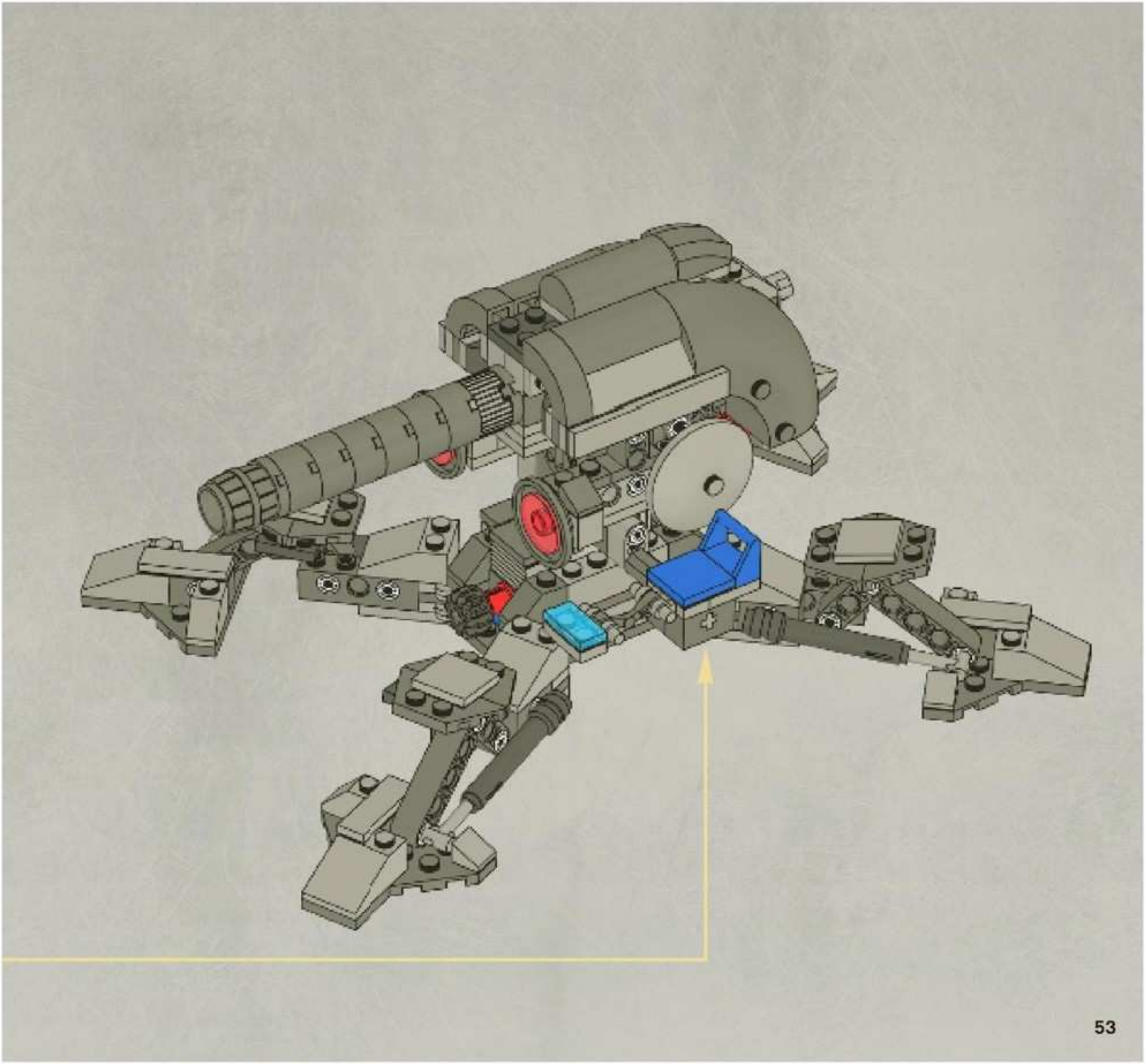

22

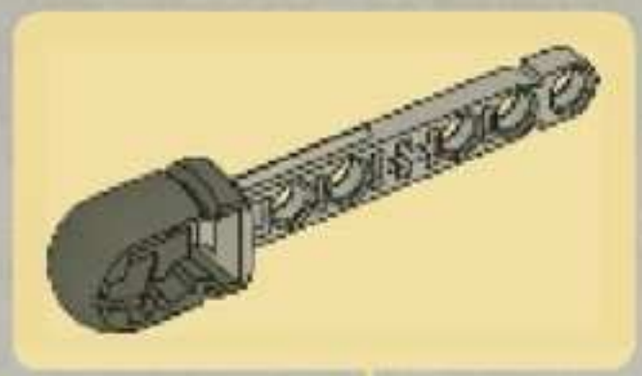

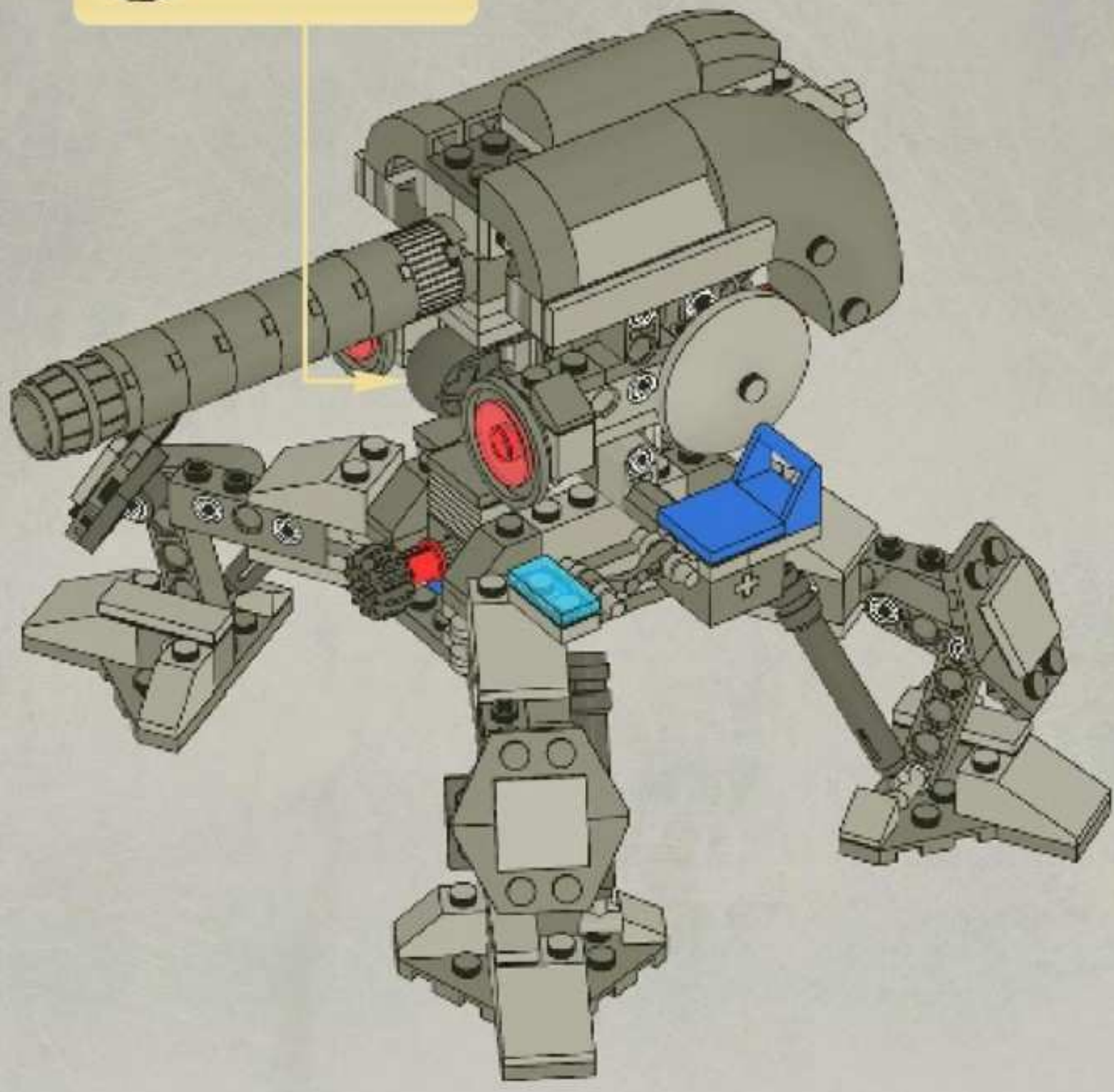

23

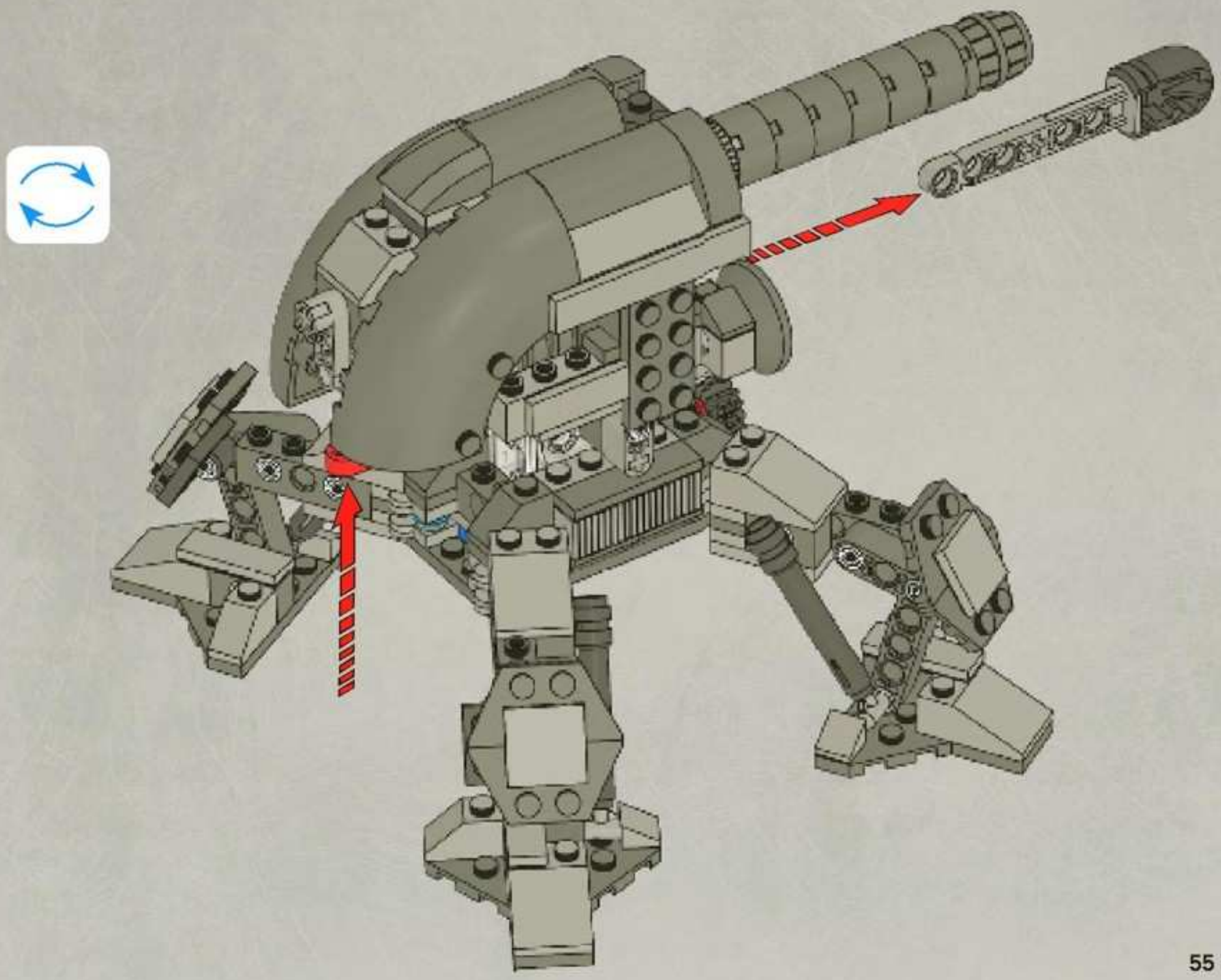

1x 3000023
1x 305923
1x 379523
1x 243223
4x 4143005
3x 4206482
2x 4287672
1x 4618998
1x 4494850
2x 366526
2x 371026
4x 244426
2x 4223247
1x 4618987
2x 4498713
4x 4569407
24x 4121715
1x 303426
1x 373726
1x 4177431
1x 383926
2x 459926
1x 4618993
2x 4142995
10
2x 4211466
4x 4521921
4x 4211614
1x 4211410
8x 4211421
2x 4211409
6x 4211399
2x 4211397
4x 4211413
5x 4558169
4x 4211396
1x 4610816
2x 4211440
1x 4211452
1x 4211510
2x 4211462
1x 4299625
1x 4211664
4x 4565433
3x 4515184
1x 4563045
3
2x 4211815
5
1x 4211639
7
1x 4211805
4x 4211445
2x 4211549
2x 4211438
1x 4211395
4x 4211369
2x 4611702
1x 4211504
1x 4278273
1x 4211437
4x 4211399
2x 4211632
8x 4219256
3x 4211394
3x 4211383
2x 4211636
2x 4540386
1x 4211045
4x 4211063
1x 4211043
6x 4249139
2x 4618311
1x 4547958
4x 4213607
2x 4504378
4x 4211135
2x 4211000
2x 4618881
1x 4590786
2x 4210968
6x 4211063
1x 4211052
4x 4211094
1x 4211053
1x 4211065
2x 4210998
1x 4211061
2x 4210763
10x 4211111
1x 4211042
2x 4210865
8x 4527082
4x 4210984
1x 4218730
1x 4210900
1x 4210931
4x 4210753
2x 4495931
6x 4210935
1x 4516546
1x 4499858
1x 4518308
1x 4514558
1x 4211039
2x 4223767
1x 4142824
1x 4227649
1x 4227155
2x 4142865
1x 4113854
4x 3005743
2x 4613256
3x 379401
1x 243201
1x 244501
1x 74326
2x 4233486
2x 4140626
1x 428701
2x 4516992
1x 302301
1x 302201
1x 302101
2x 663601
1x 4529190
1x 4528049
4x 4222968
1x 4529178
1x 4548731
3x 4539063
2x 4508093
2x 4545336
2x 4262529
2x 4262538
2x 4261885
1x 4618989
1x 4124054
1x 4626752
1x 4626926
1x 4626925
1x 4626751
1x 4541376
2x 4539059
2x 4539097
1x 4618986
Customer Service
Kundenservice
Service Consommateurs
Servicio Al Consumidor
www.lego.com/service or dial
00800 5346 5555 :
1-800-422-5346 :

Luminara Unduli™
Captain Rex™
Super Battle Droid™
Battle Droid™

7913

7914

7915

7929

7930

7931

LEGO club
FREE! GRATIS! GRATUIT!
www.LEGOclub.com
LEGO® Club Magazine
LEGO® Club Email
SIGN UP ONLINE!
www.LEGOclub.com
00800 5346 5555*
1-866-534-6258 • 1-877-518-5346
US & Canada only
Canada seulement
* Freephone. Mobile charges may apply.
* Numéro sans frais. Des frais peuvent s'appliquer avec les téléphones cellulaires.
* Gebührenfrei. Kosten für Anrufe aus Mobilfunknetzen können abweichen.
* Gratis telefoonnummer vanaf vaste lijn.
* Det er et gratis nummer, når du ringer fra fastteleton.
* Det är gratis, när du ringer från en fast telefon.
* Número sans frais. Des frais peuvent s'appliquer avec les téléphones portables.
BI115

www.LEGOsurvey.com/product

GEWINNE!

Nimm an der Umfrage auf www.LEGOsurvey.com/product teil und hab die Chance ein cooles LEGO® Produkt zu gewinnen!

Die Teilnahme am Gewinnspiel führt zu keinerlei Kaufverpflichtungen. Teilnahme in allen nicht ausgeschlossenen Ländern möglich.

WIN!

Ga naar www.LEGOsurvey.com/product, vul een enquêteformulier in en maak kans op een cool LEGO® product.

Geen aankoopverplichting.
Iedereen mag deelnemen, uitgezonderd ingezetenen van landen waar een enquêteverbod geldt.

GAGNE !

Visite www.LEGOsurvey.com/product pour répondre à un questionnaire et avoir une chance de gagner un produit LEGO® très cool !

Aucune obligation d'achat.
Ouvert à tous les résidents des pays autorisés.

当てよう！

www.LEGOsurvey.com/product にアクセスして、アンケートにご記入ください。当選者にはレゴ製品を差し上げます。

お買い上げの必要はありません。
禁止されていない限り、すべての皆様にご利用いただけます。

4625454 / 4625455

LEGO and the LEGO logo are trademarks of the/sont des marques de commerce de/son marcas registradas de LEGO Group. ©2011 The LEGO Group.
© 2011 LucasFilm Ltd. & TM. All rights reserved/Tous droits réservés. /Todos los derechos reservados.