LEGO STAR WARS™

7749

1

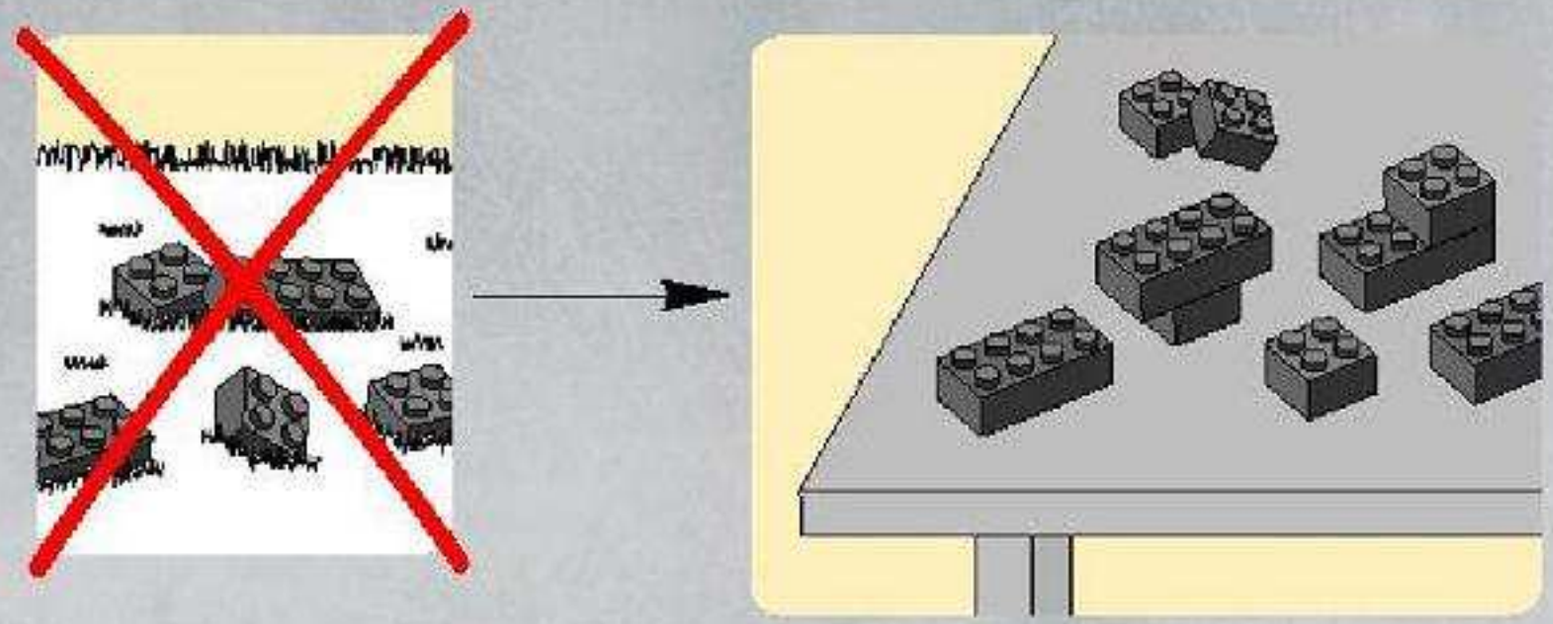

2

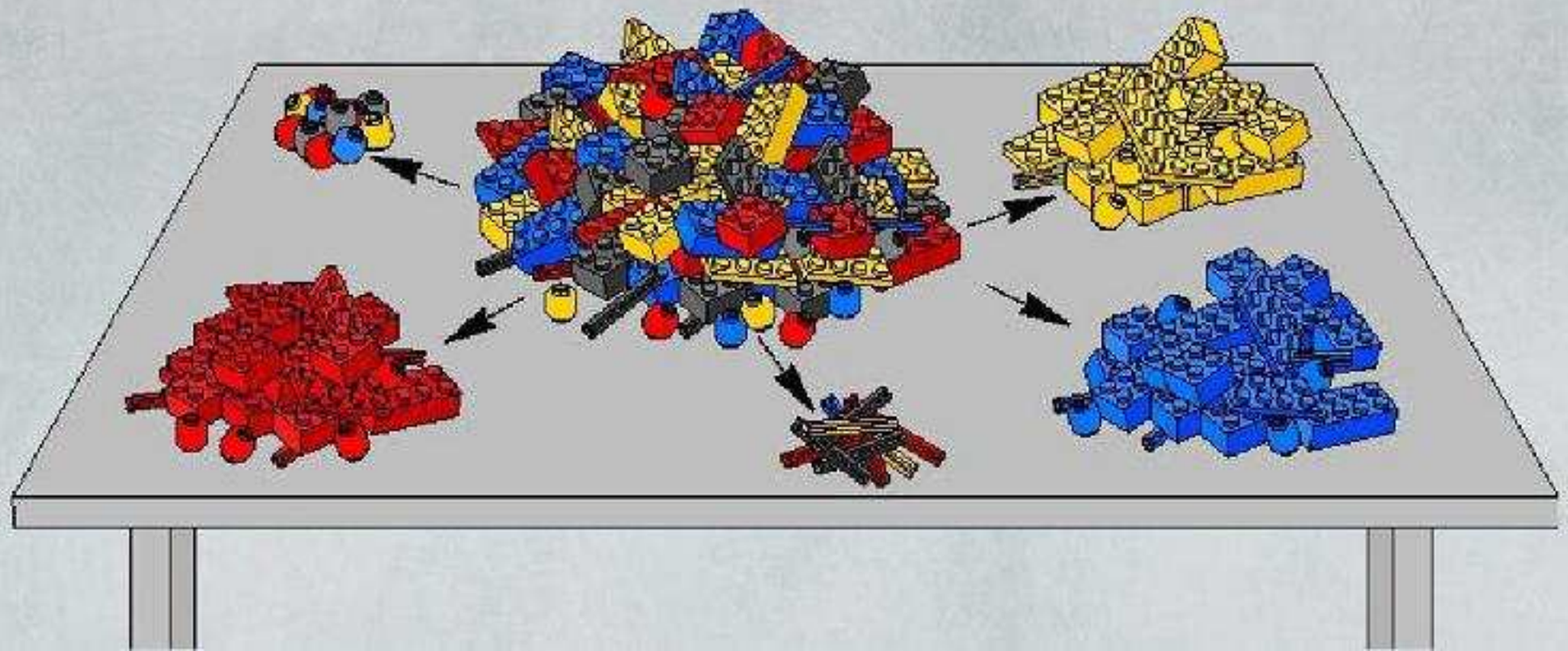

3

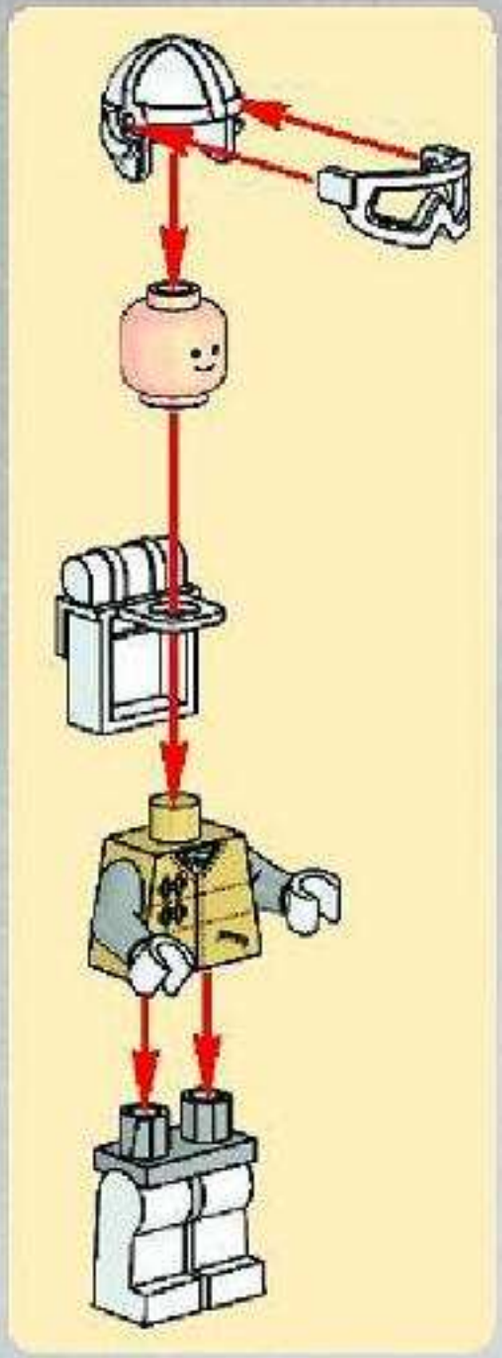

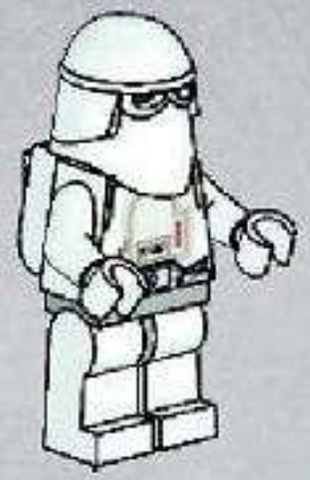

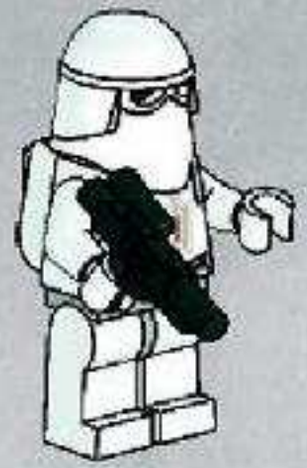

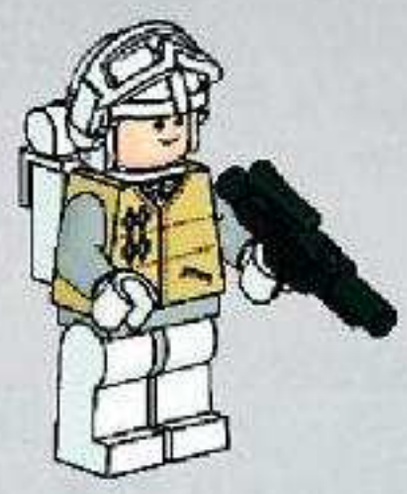

1

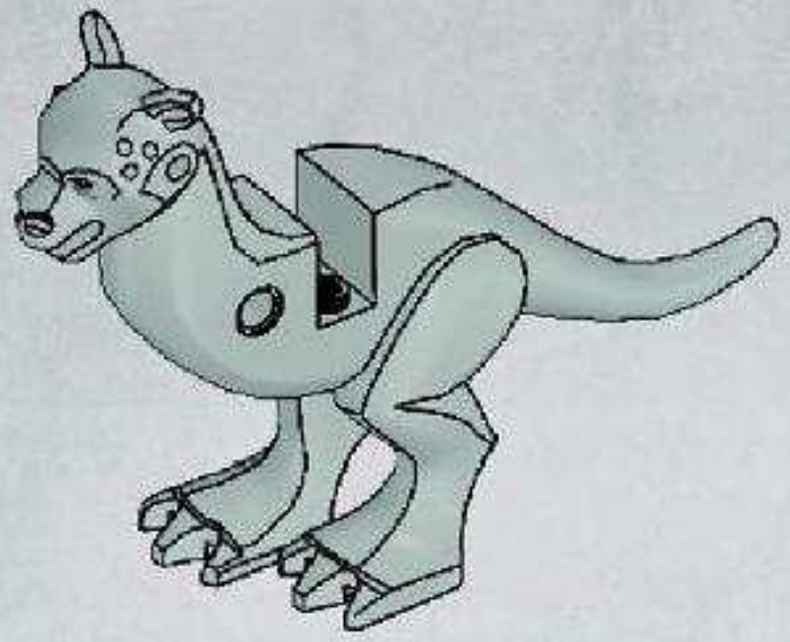

2

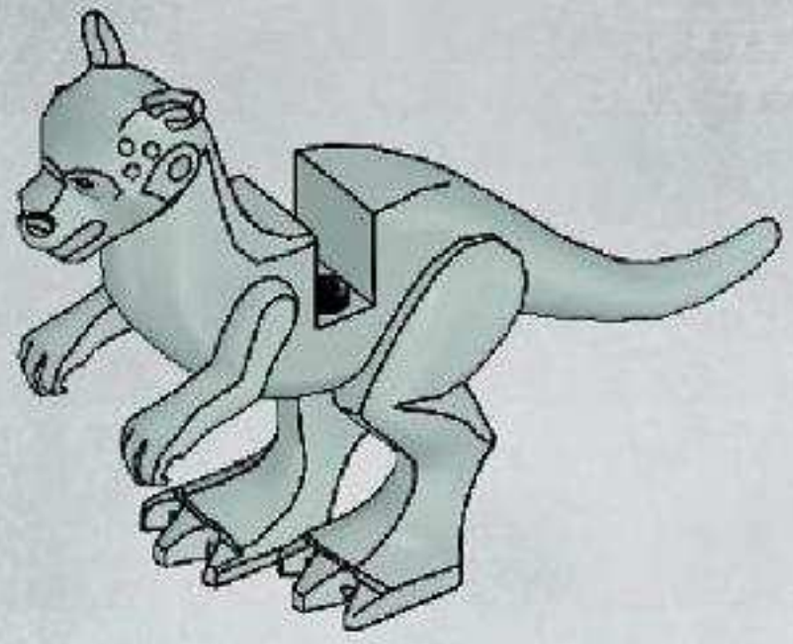

3

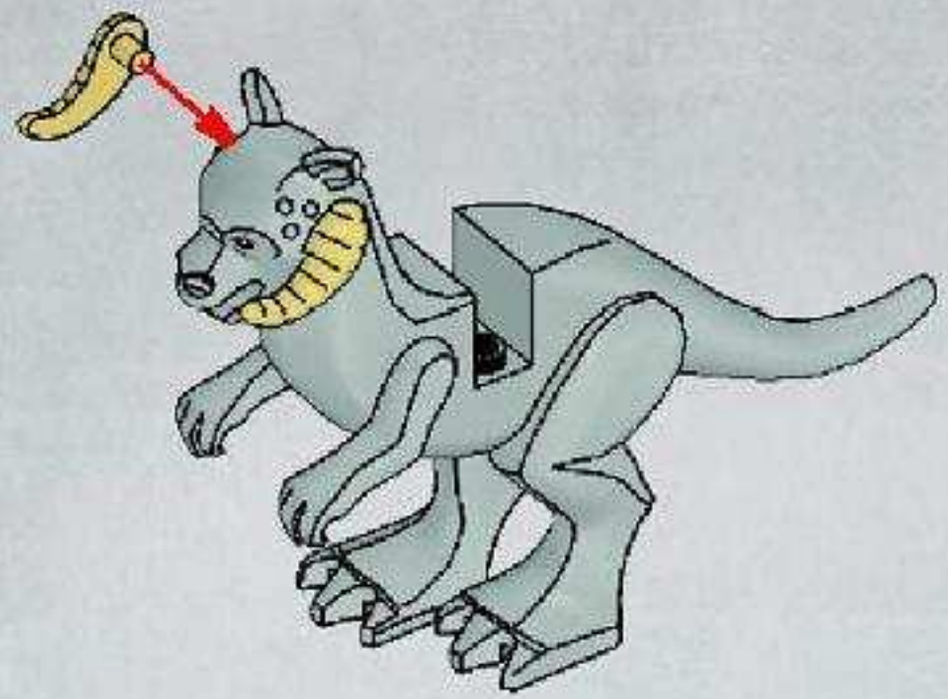

4

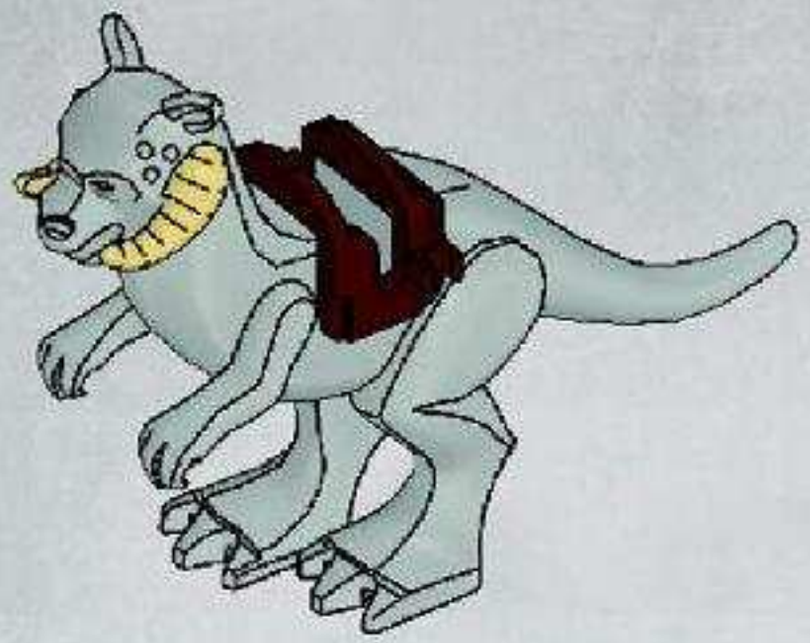

5

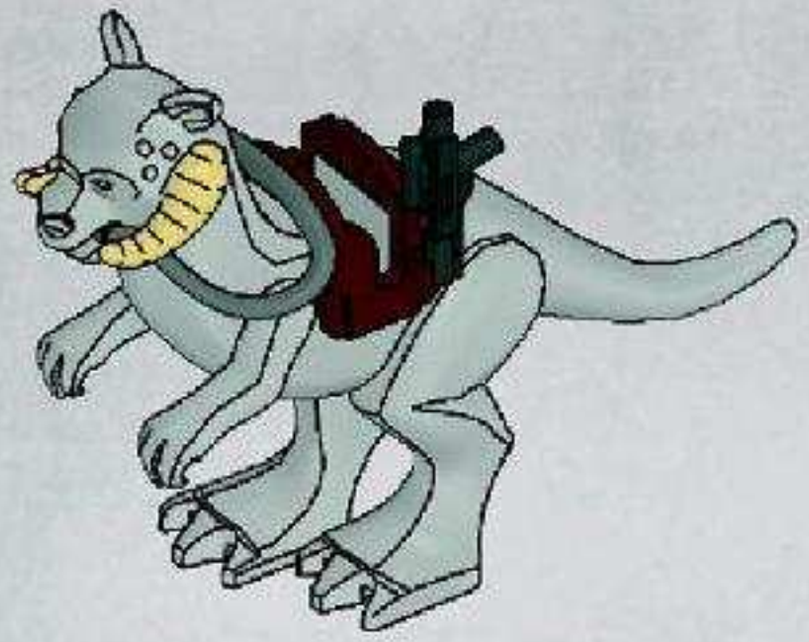

6

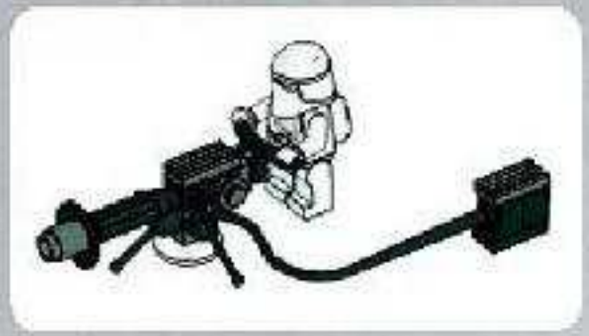

1

2

3

4

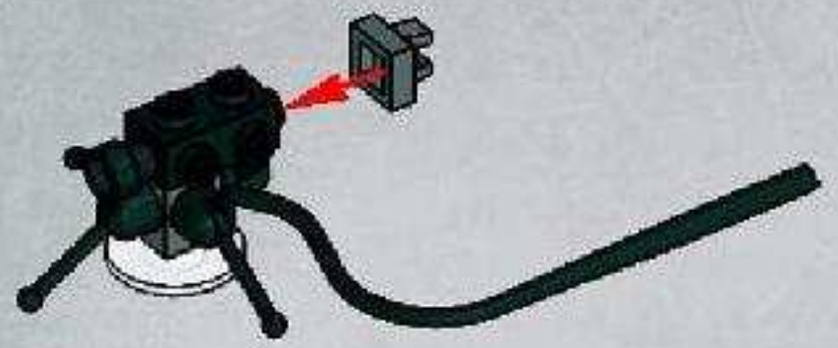

5

6

7

8

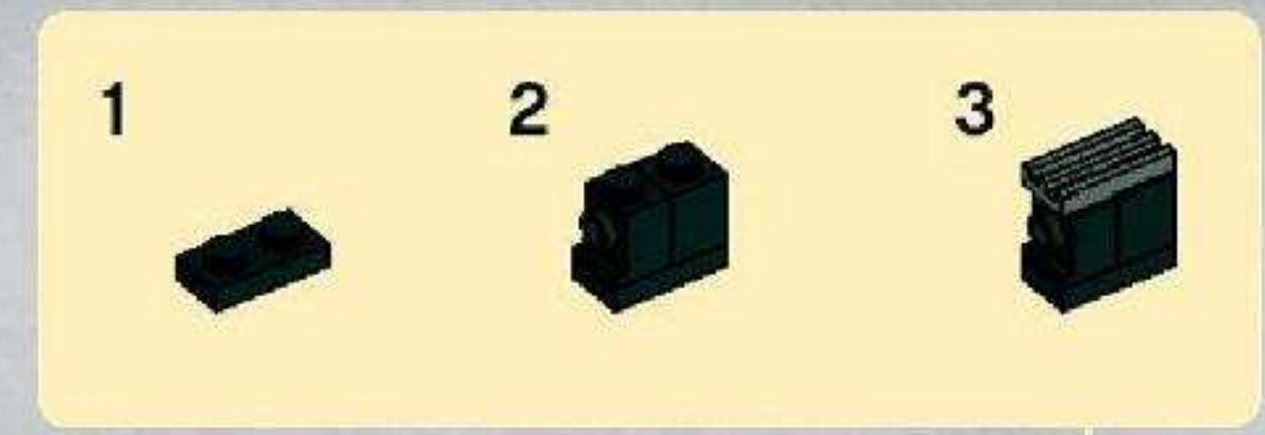

9

10

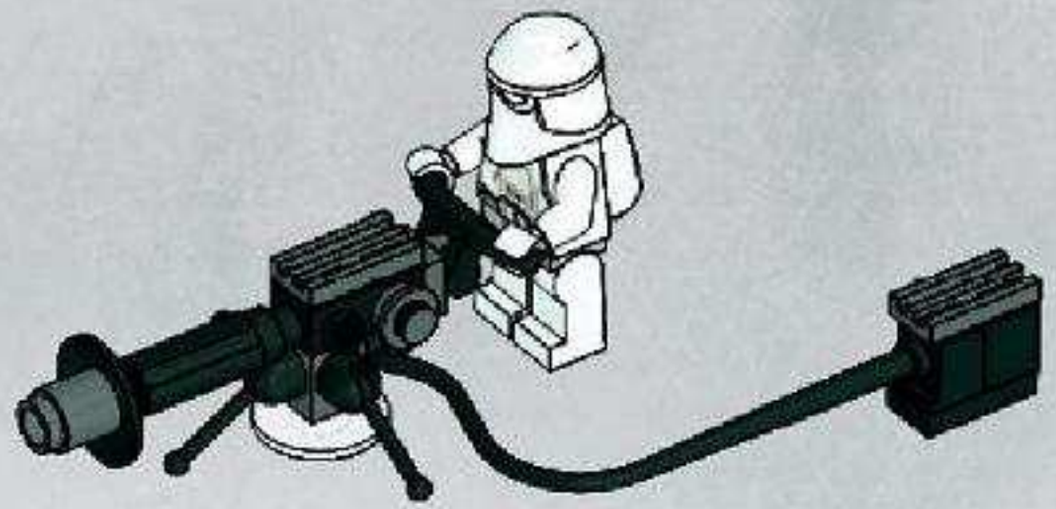

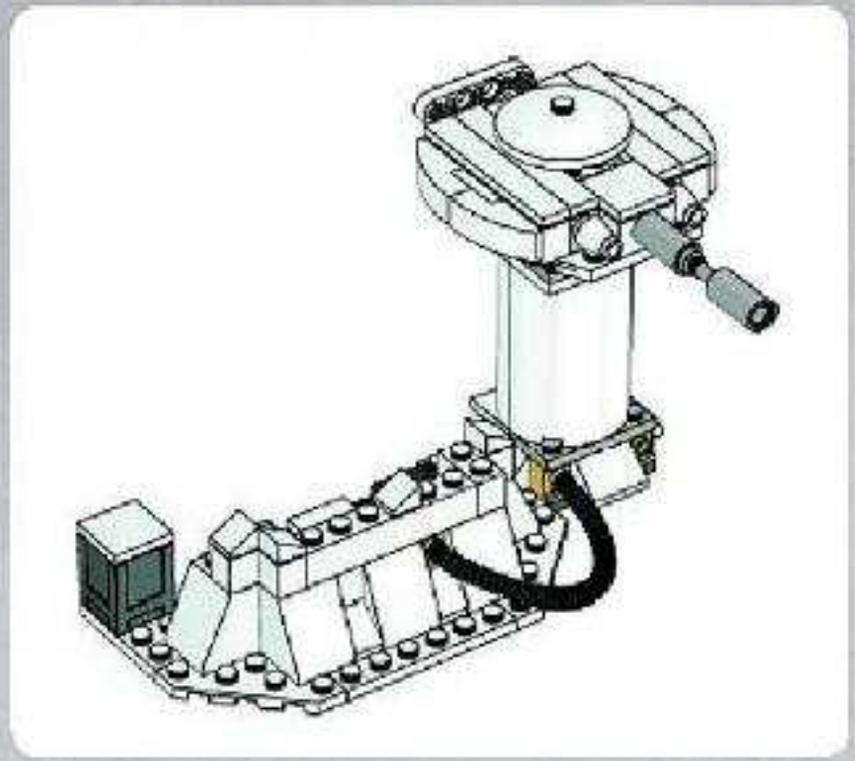

1

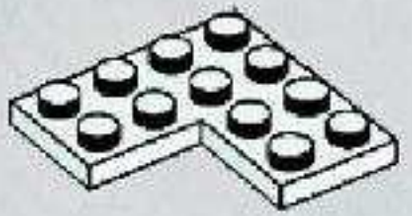

2

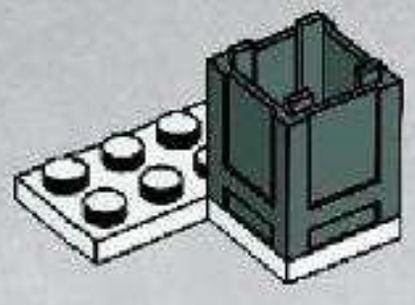

3

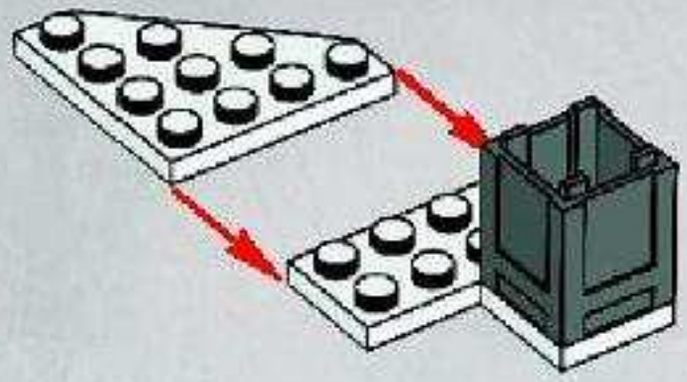

4

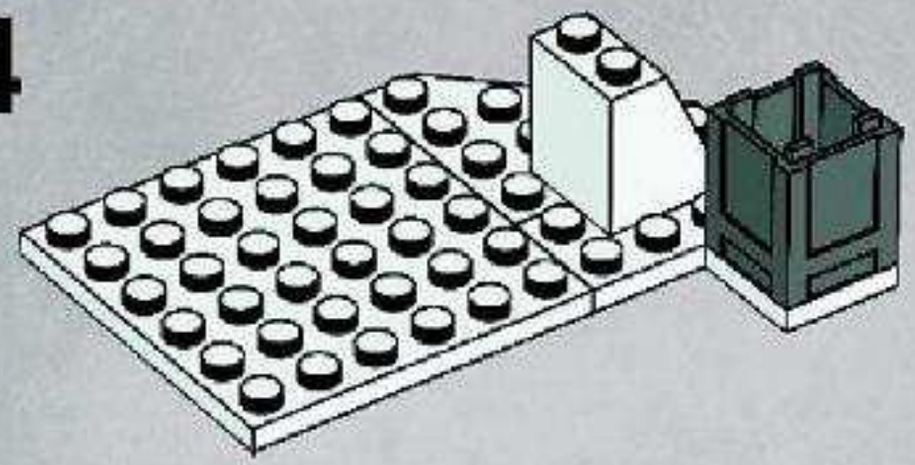

5

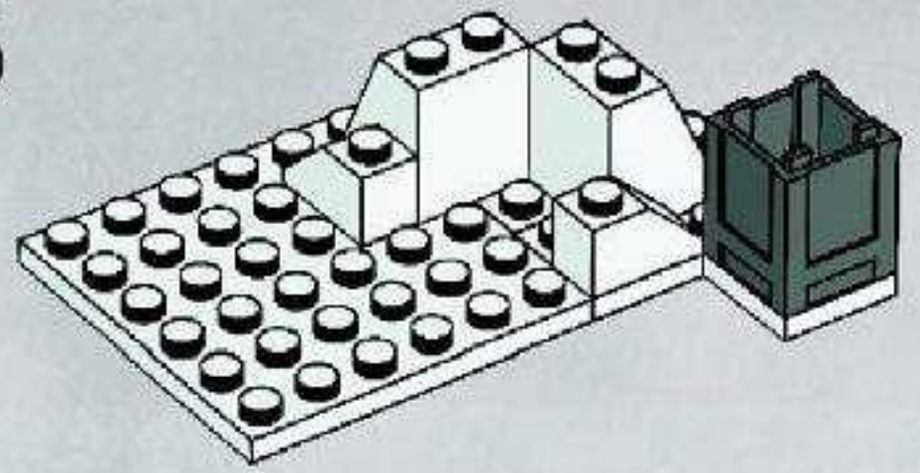

6

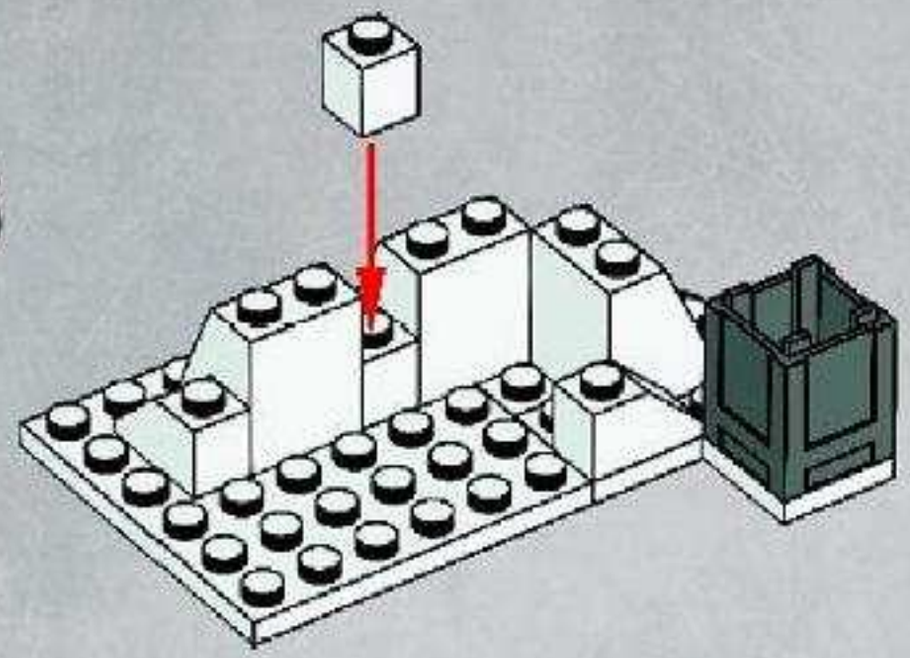

7

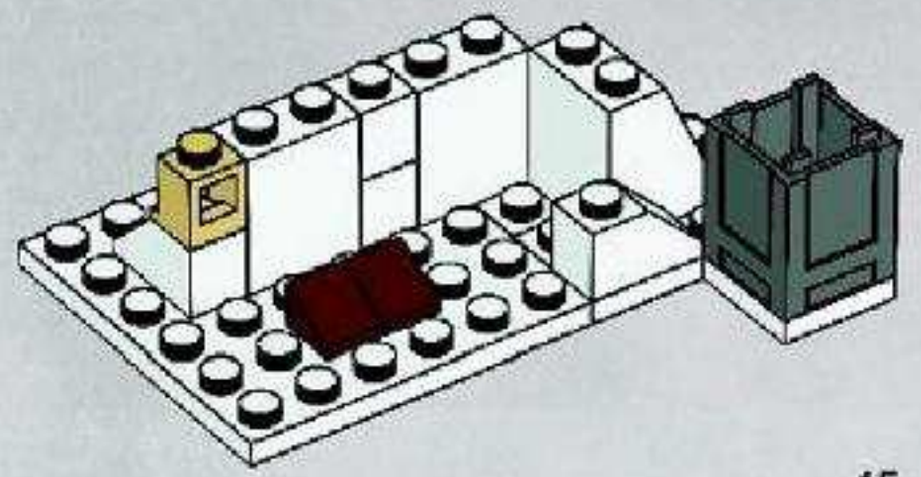

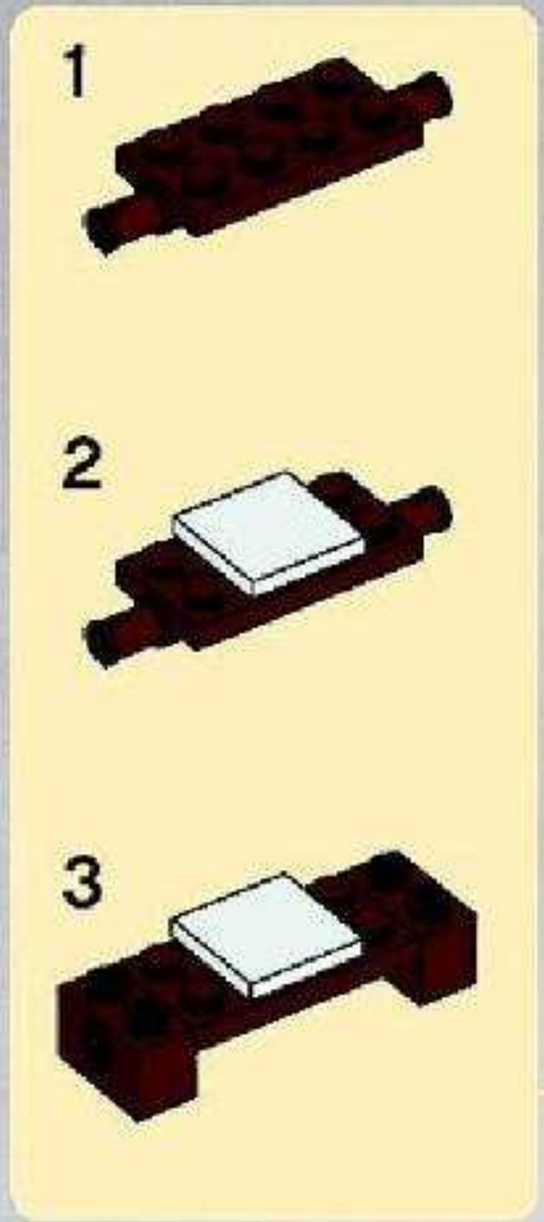

8

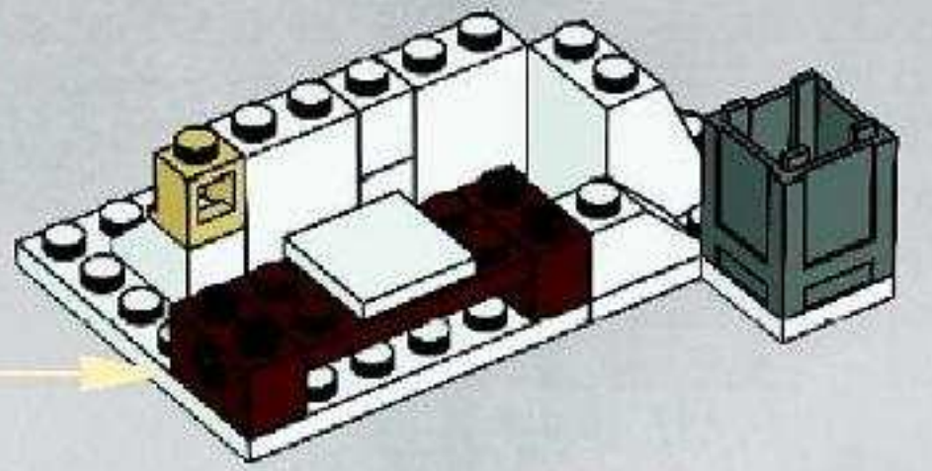

9

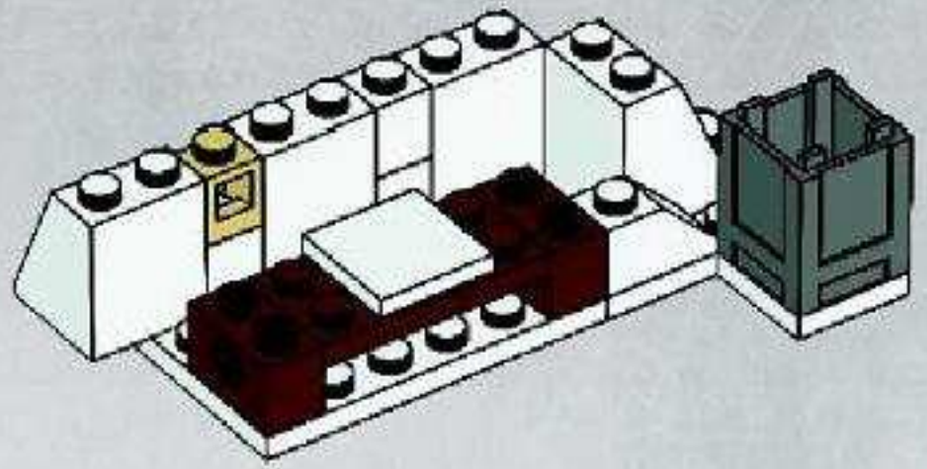

10

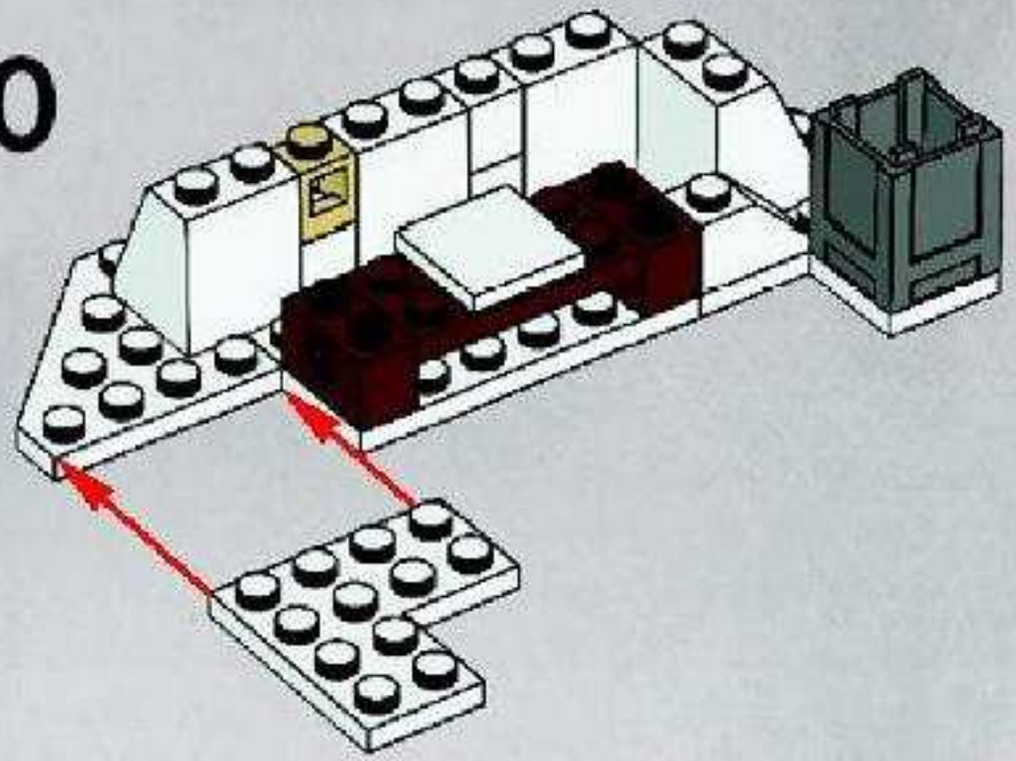

11

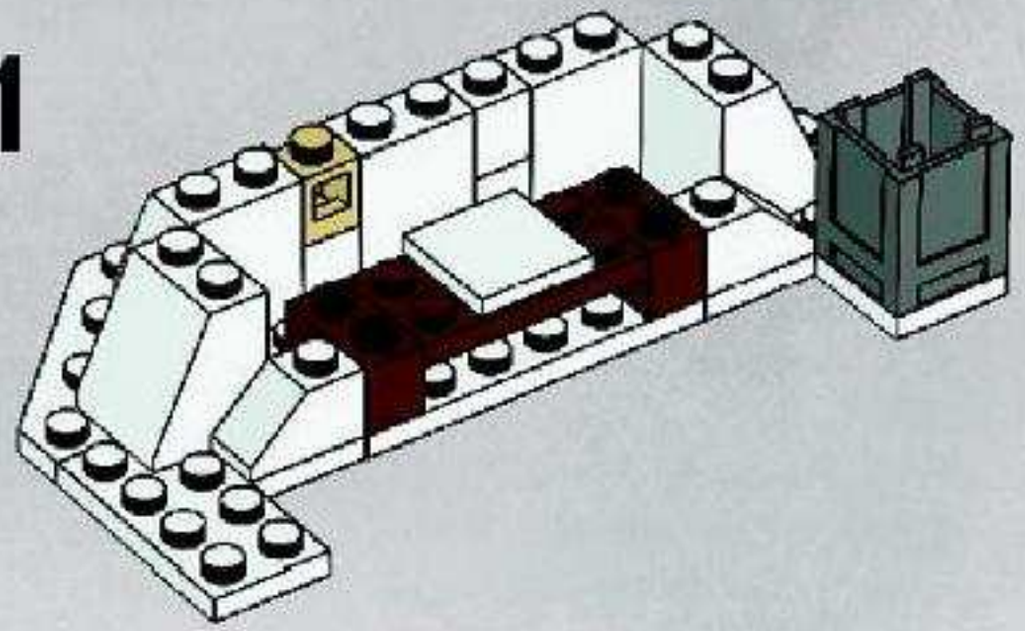

12

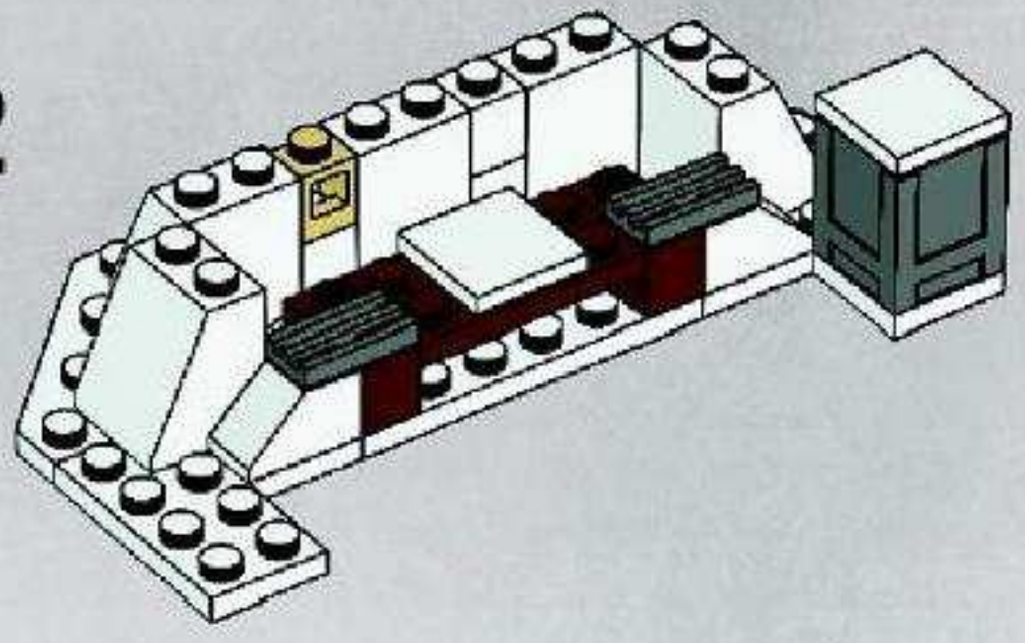

13

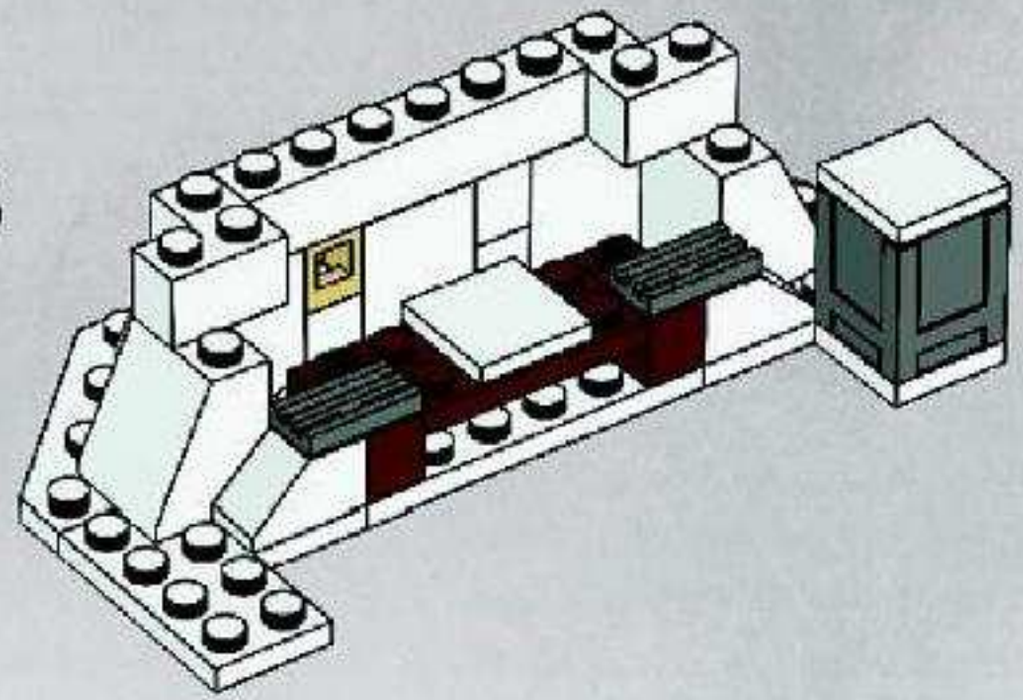

14

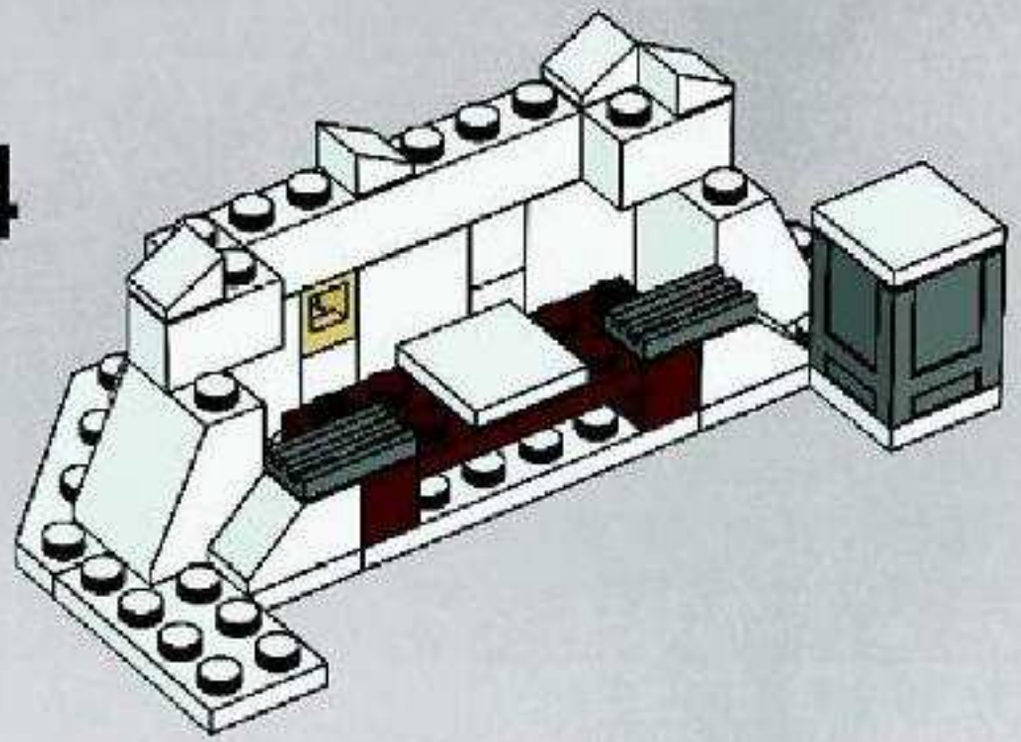

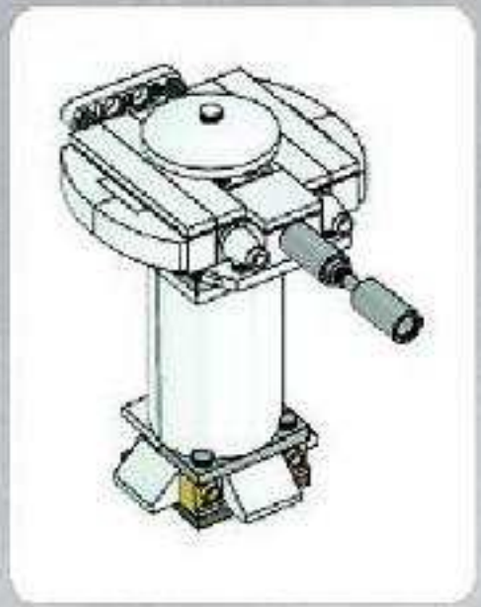

1

2

3

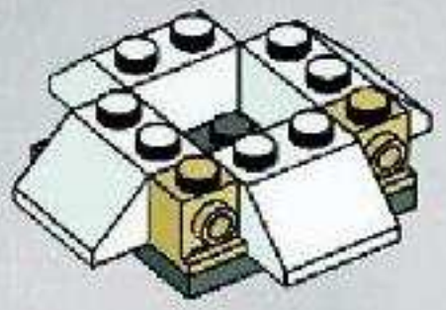

4

5

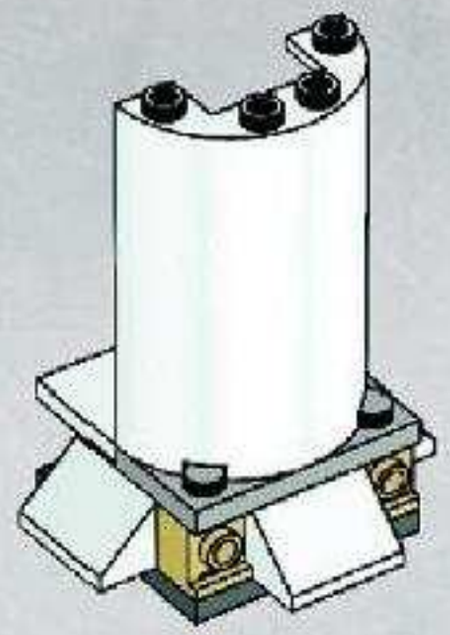

6

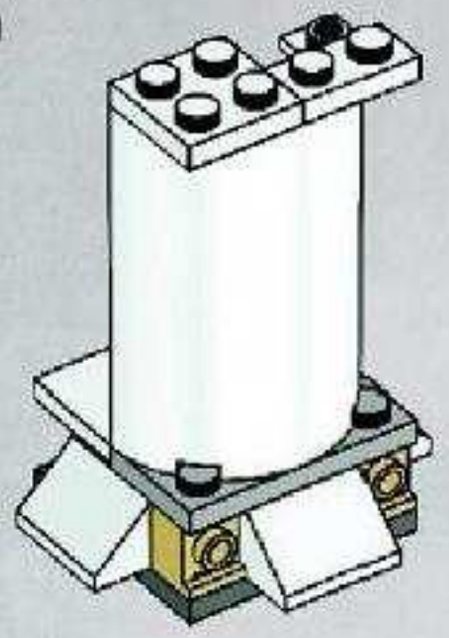

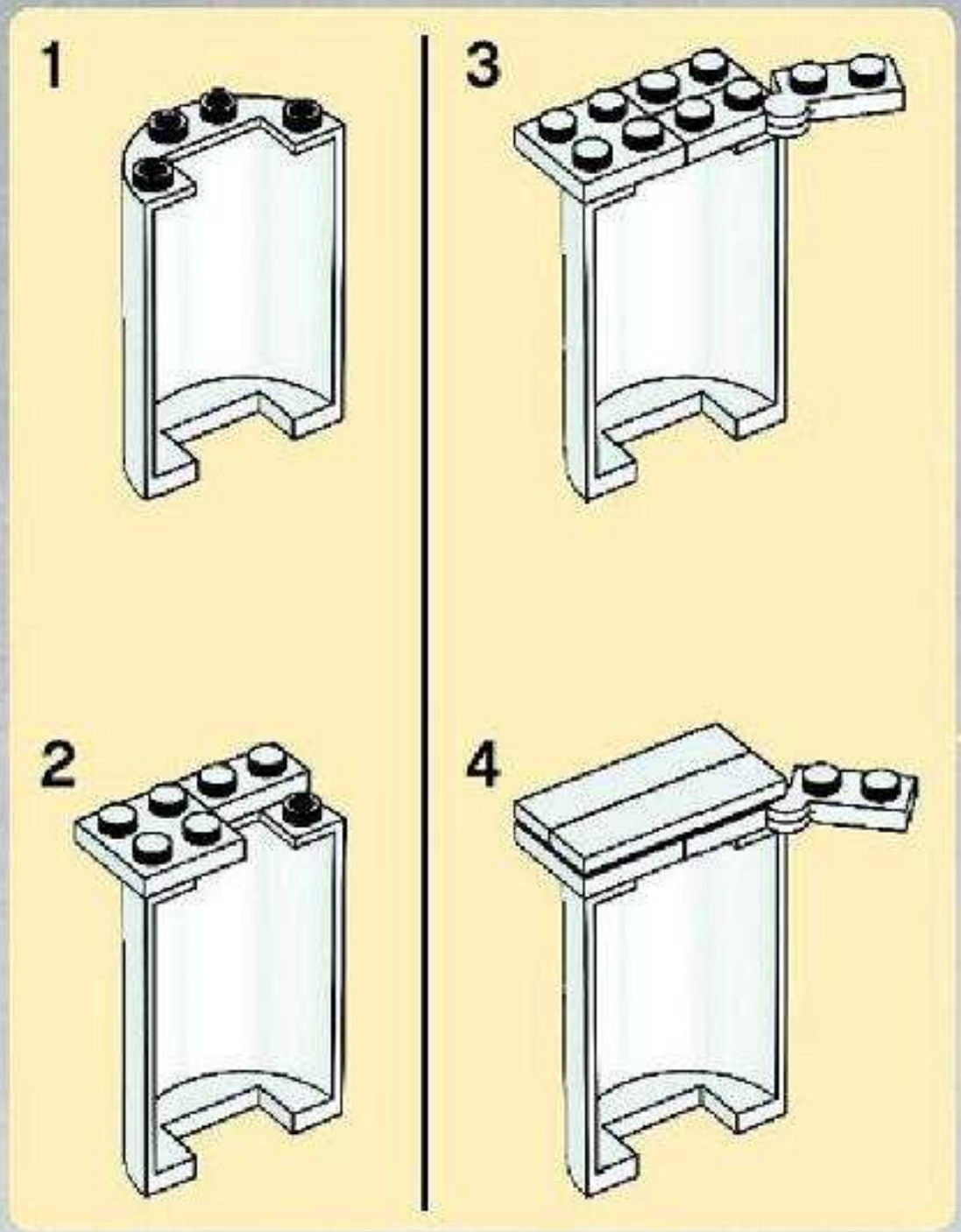
1
2
3
4

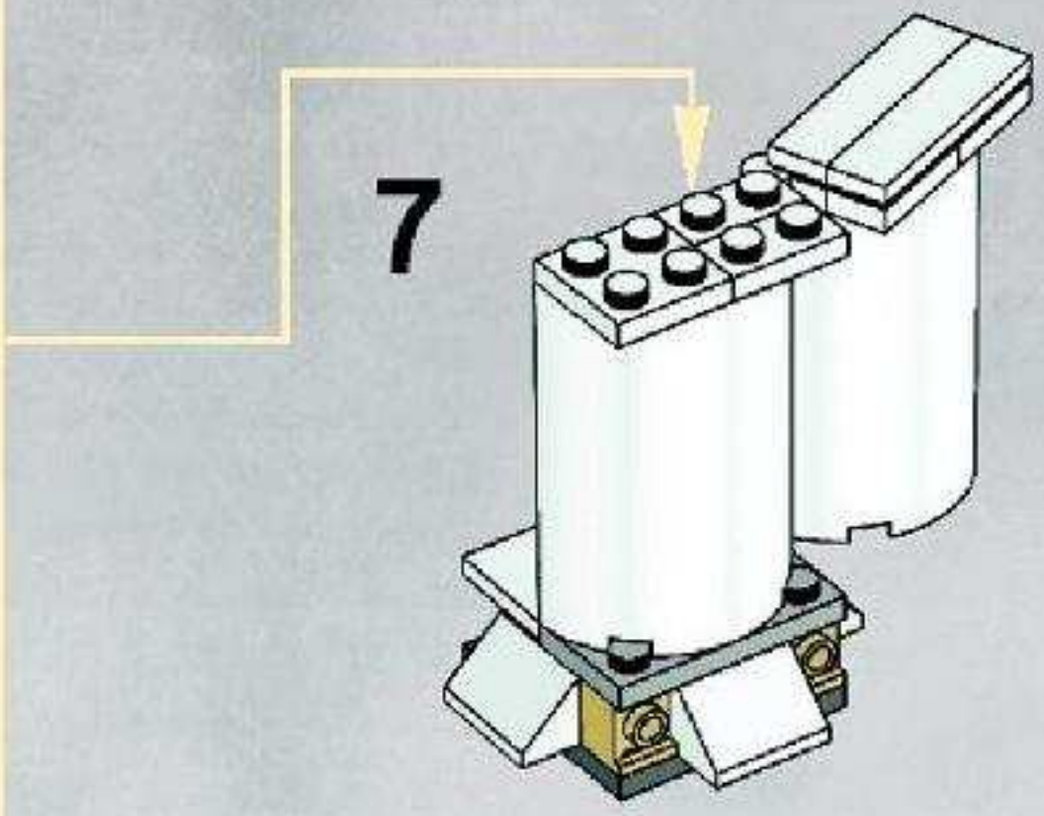
7

8

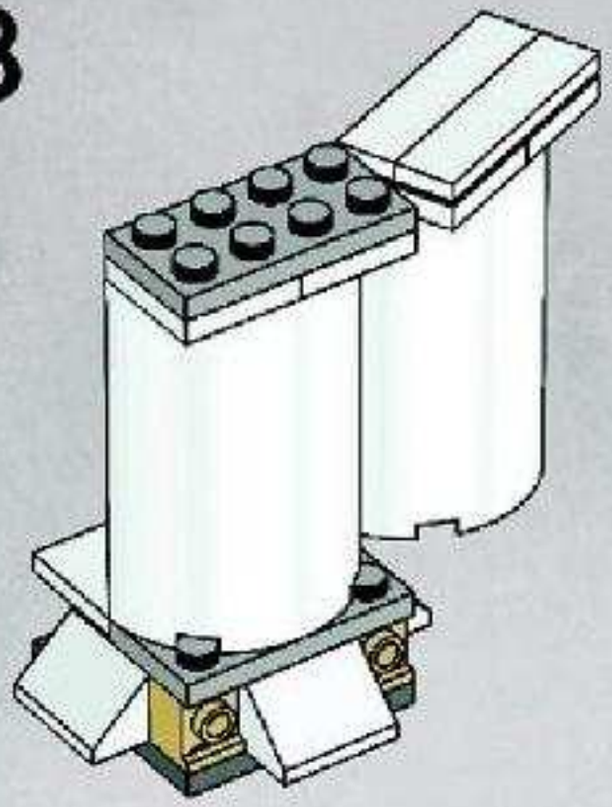

9

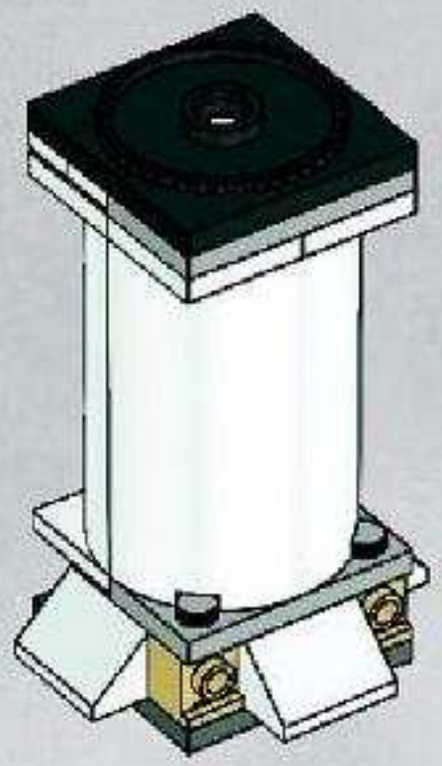

1

2

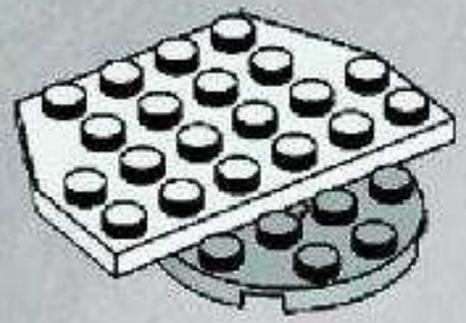

3

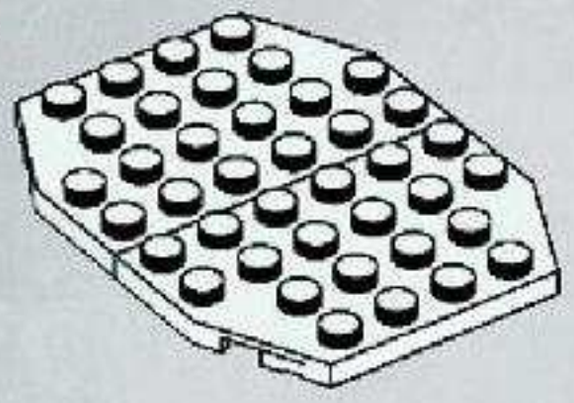

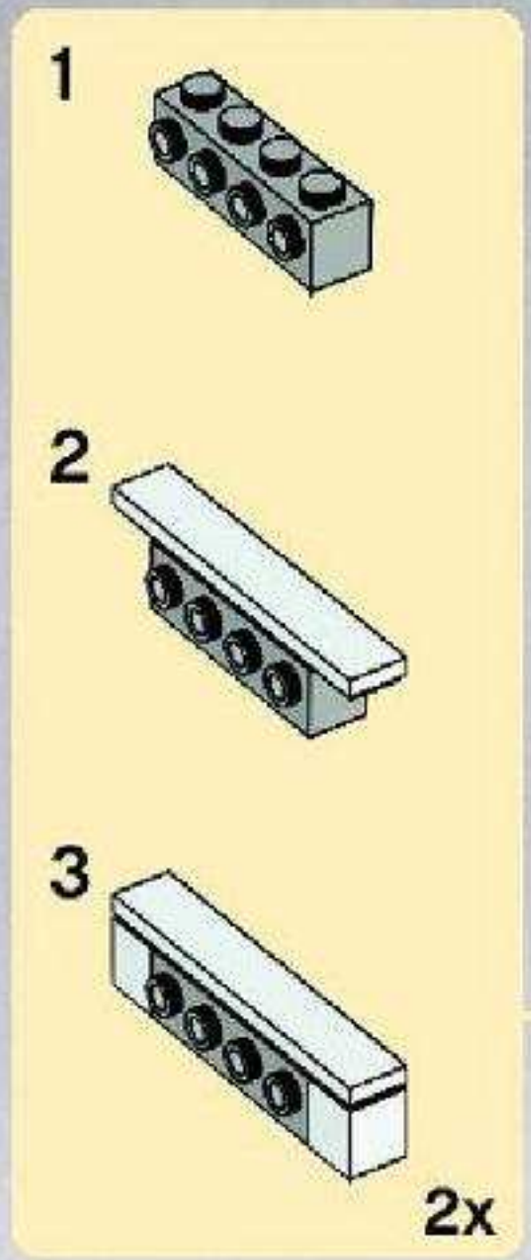

4

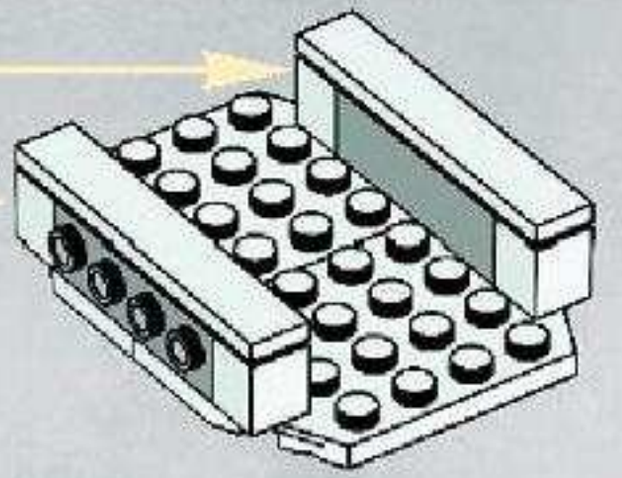

5

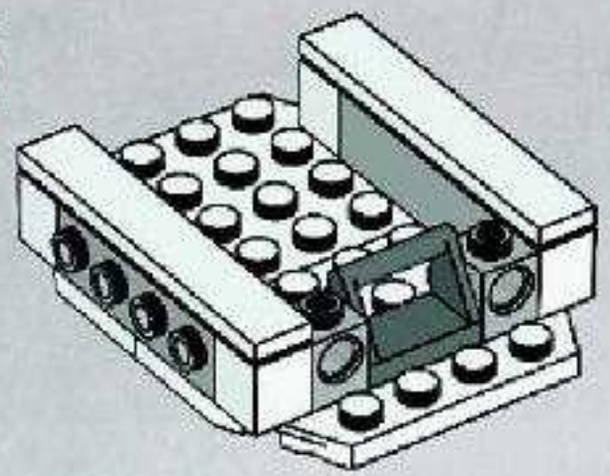

6

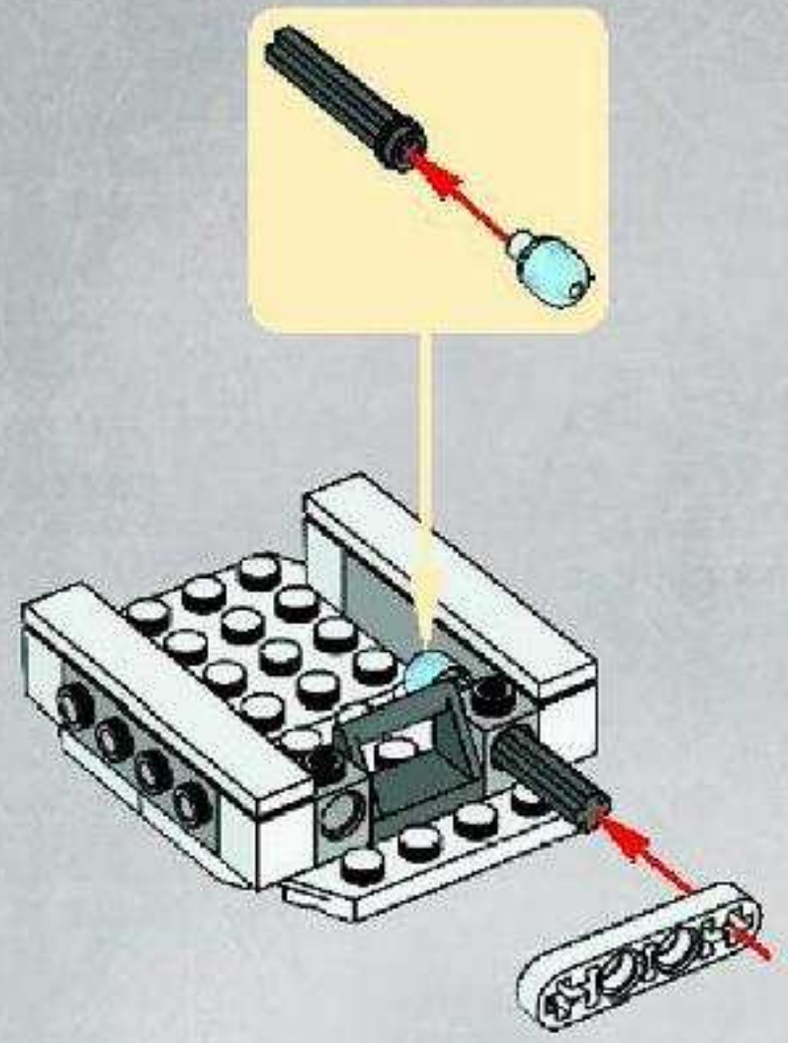

7

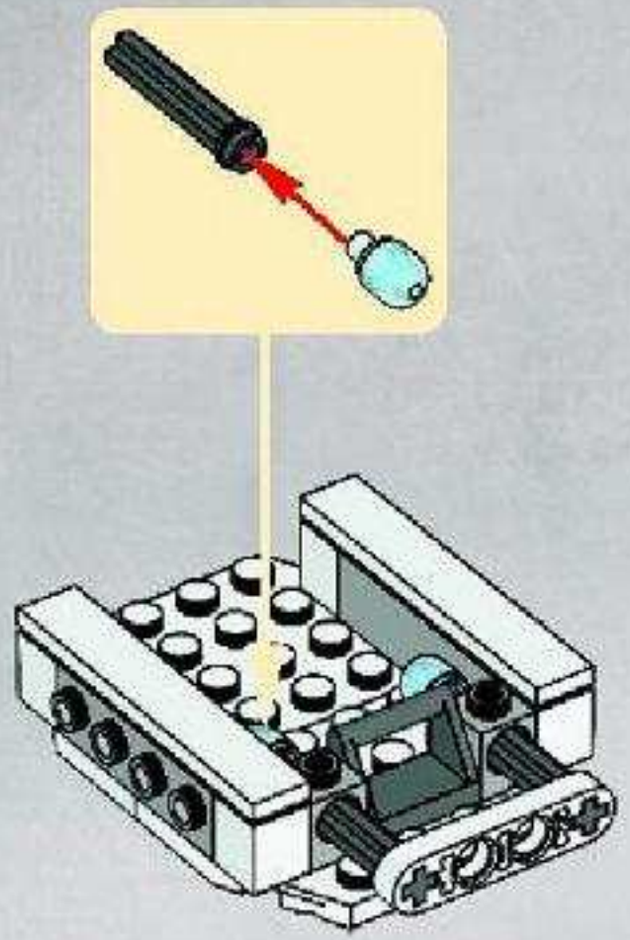

8

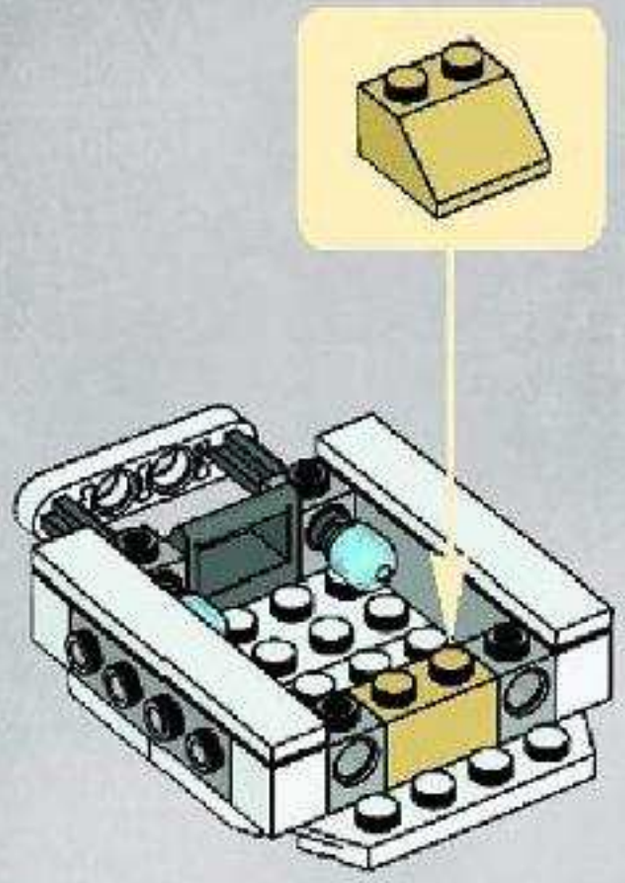

9

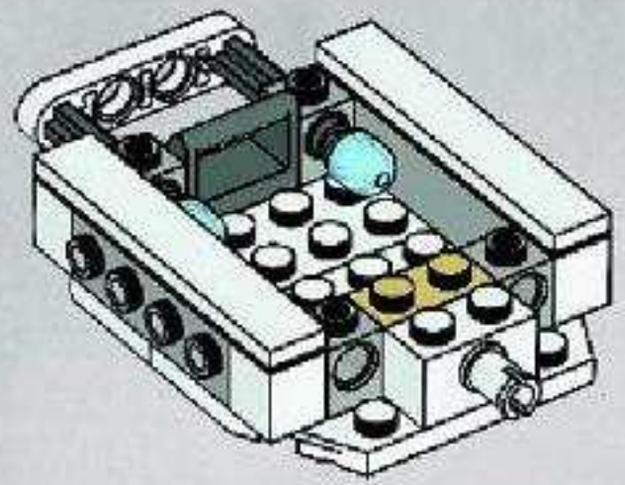

10

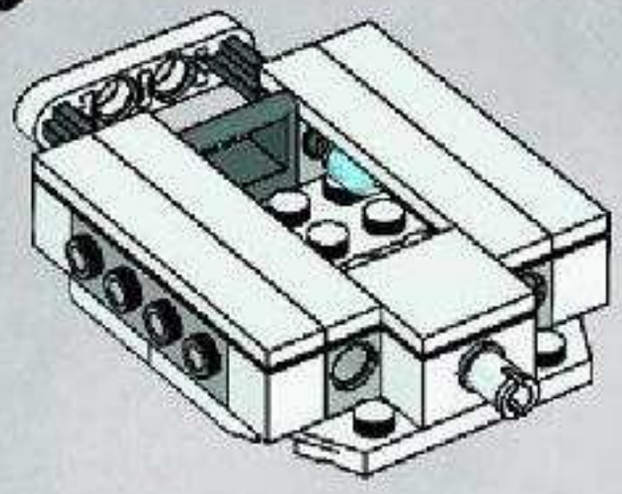

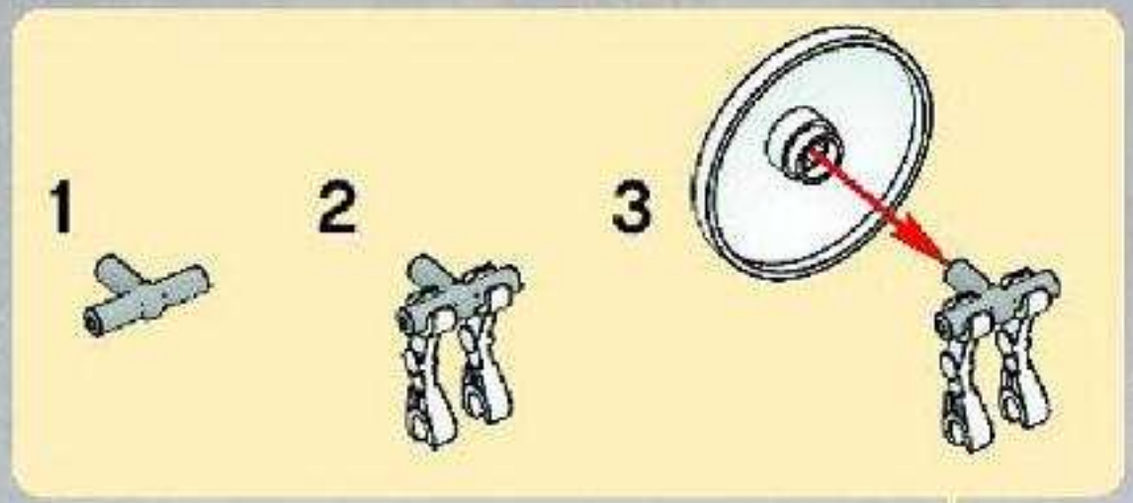

11

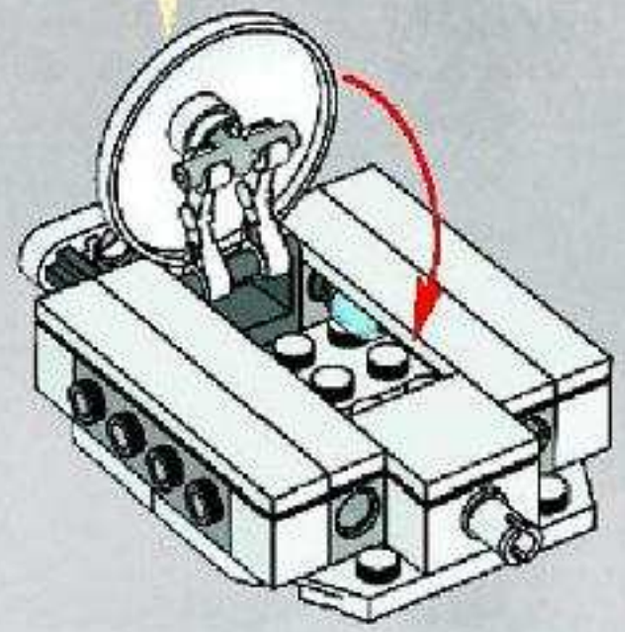

12

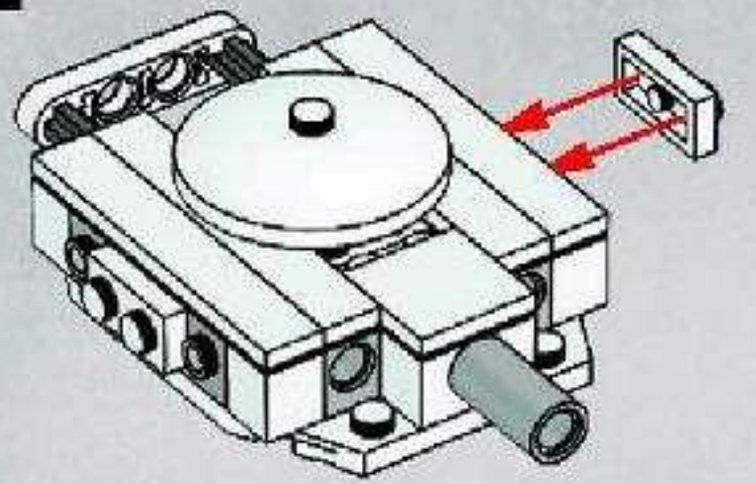

13

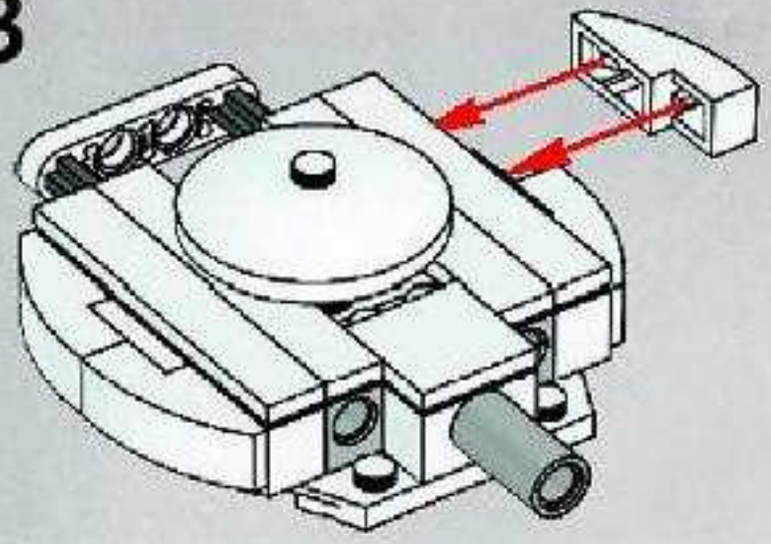

14

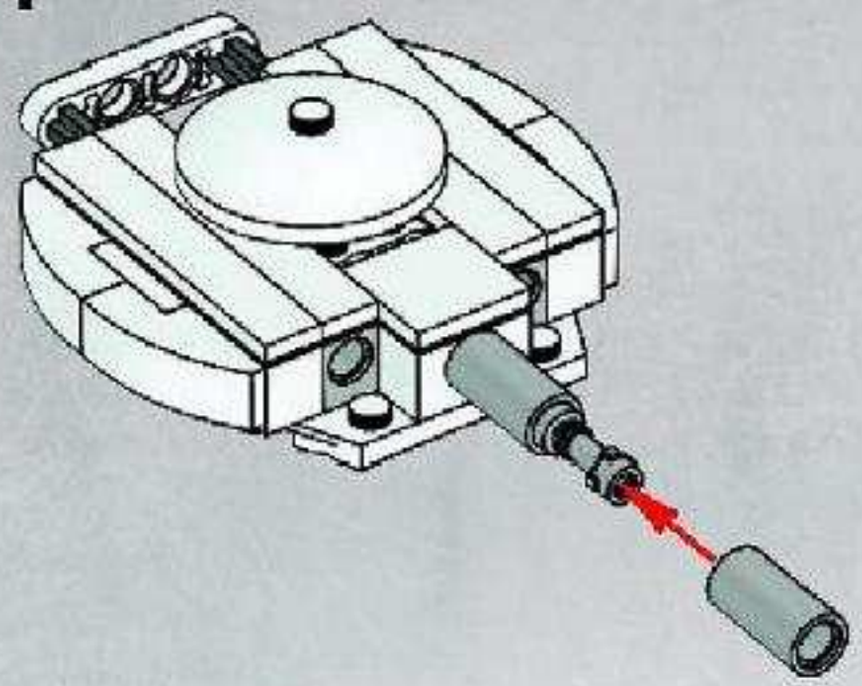

15

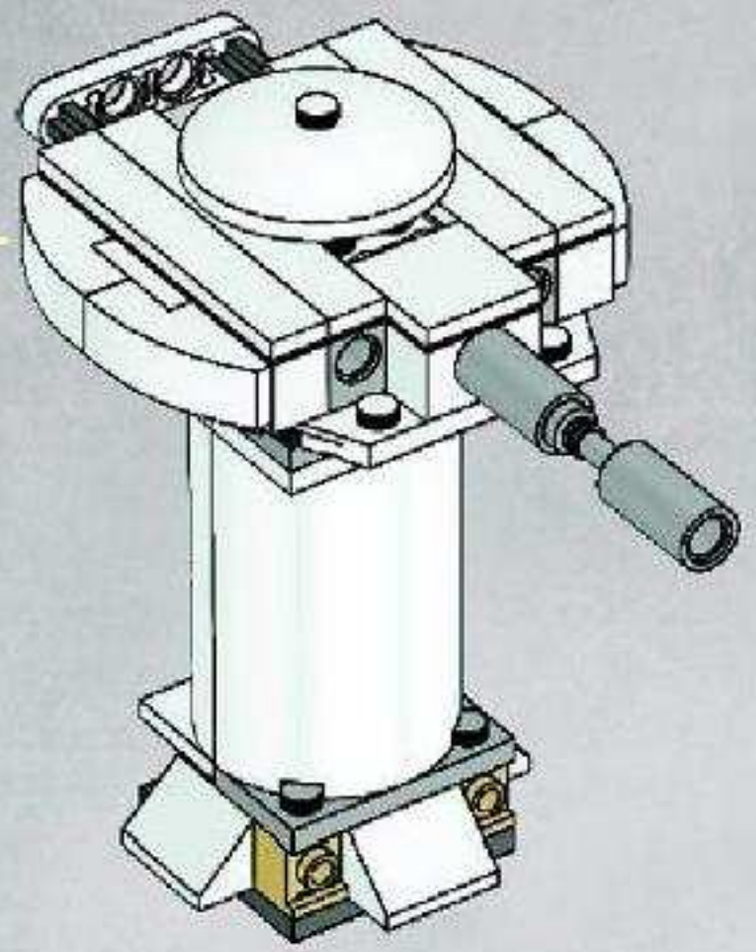

16

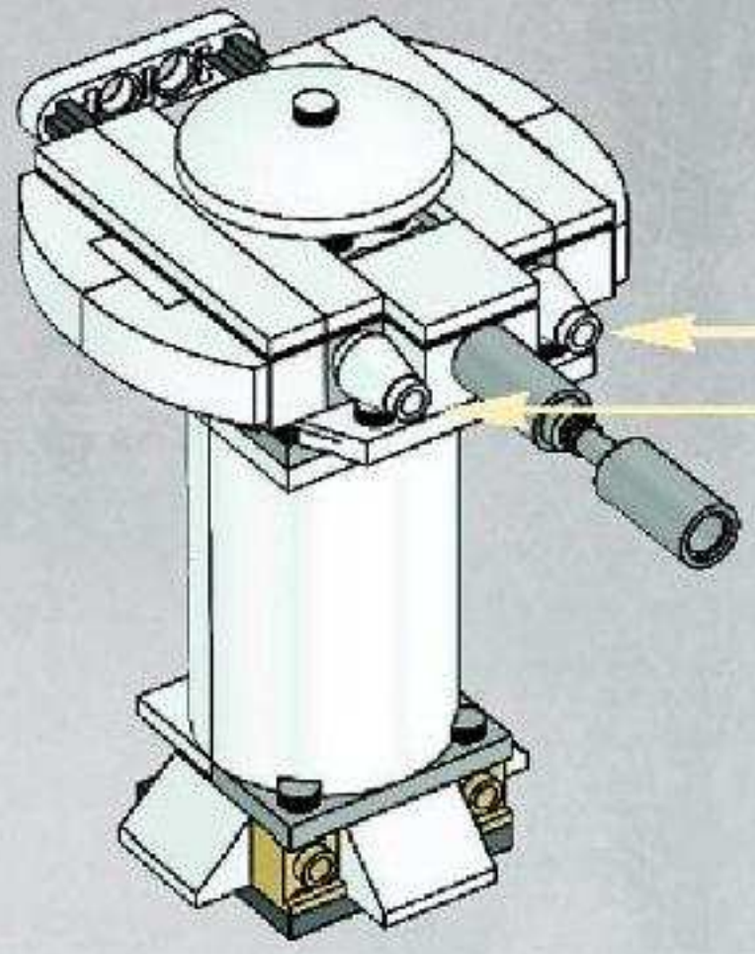

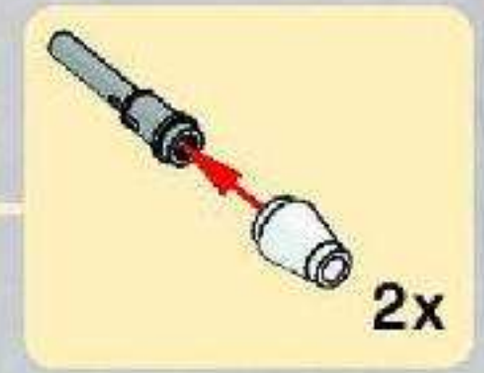

17

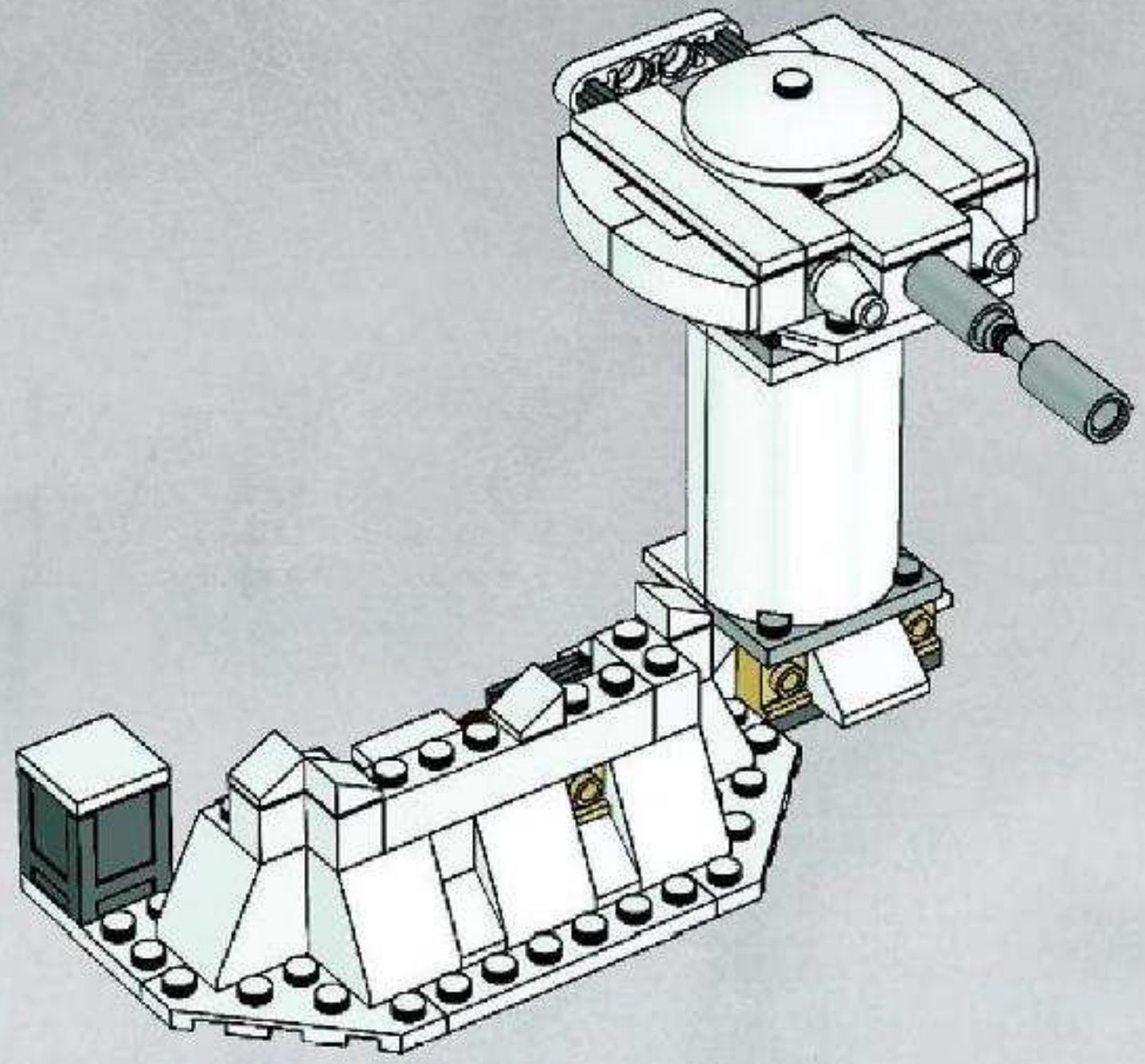

18

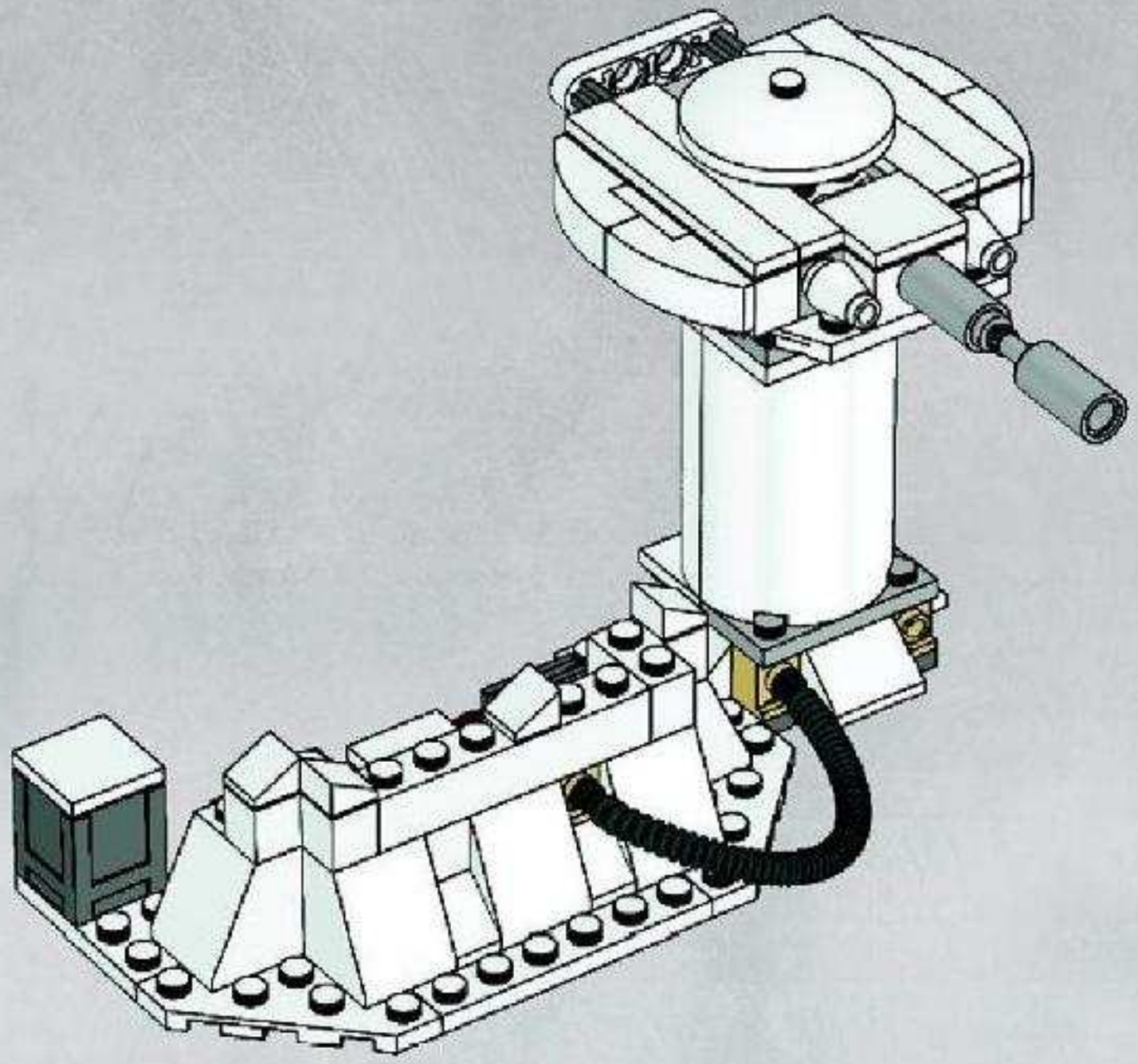

19

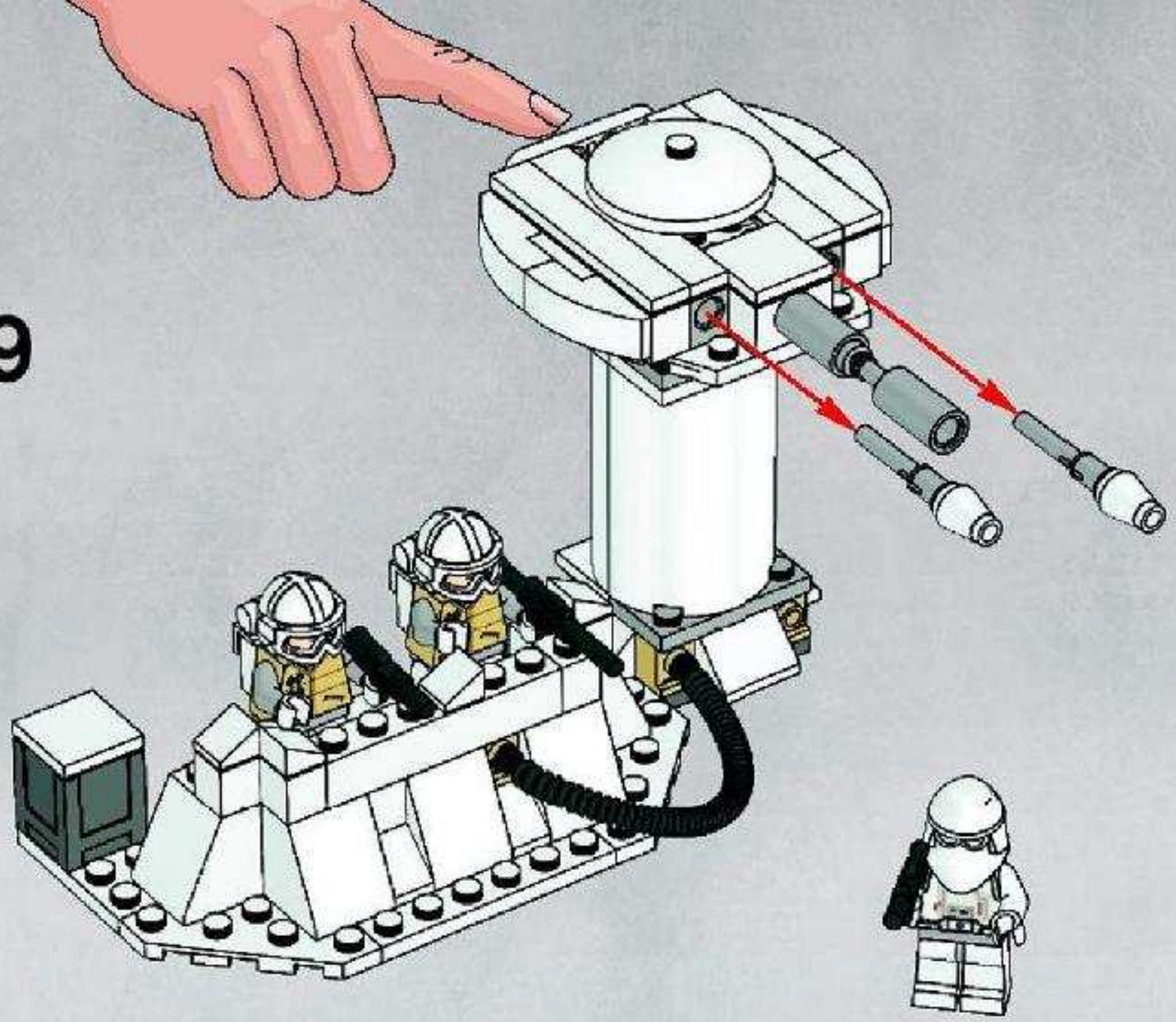

20

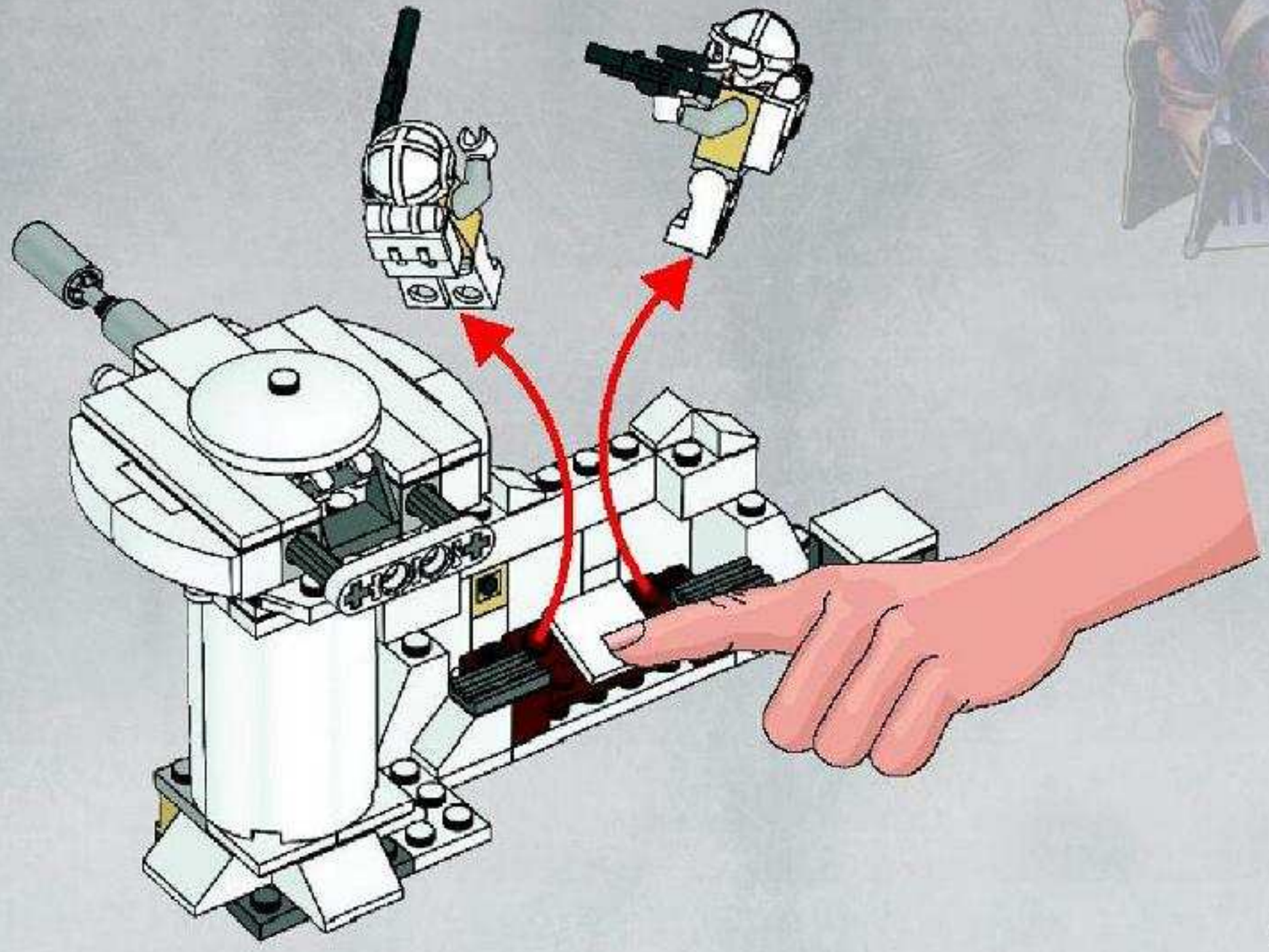

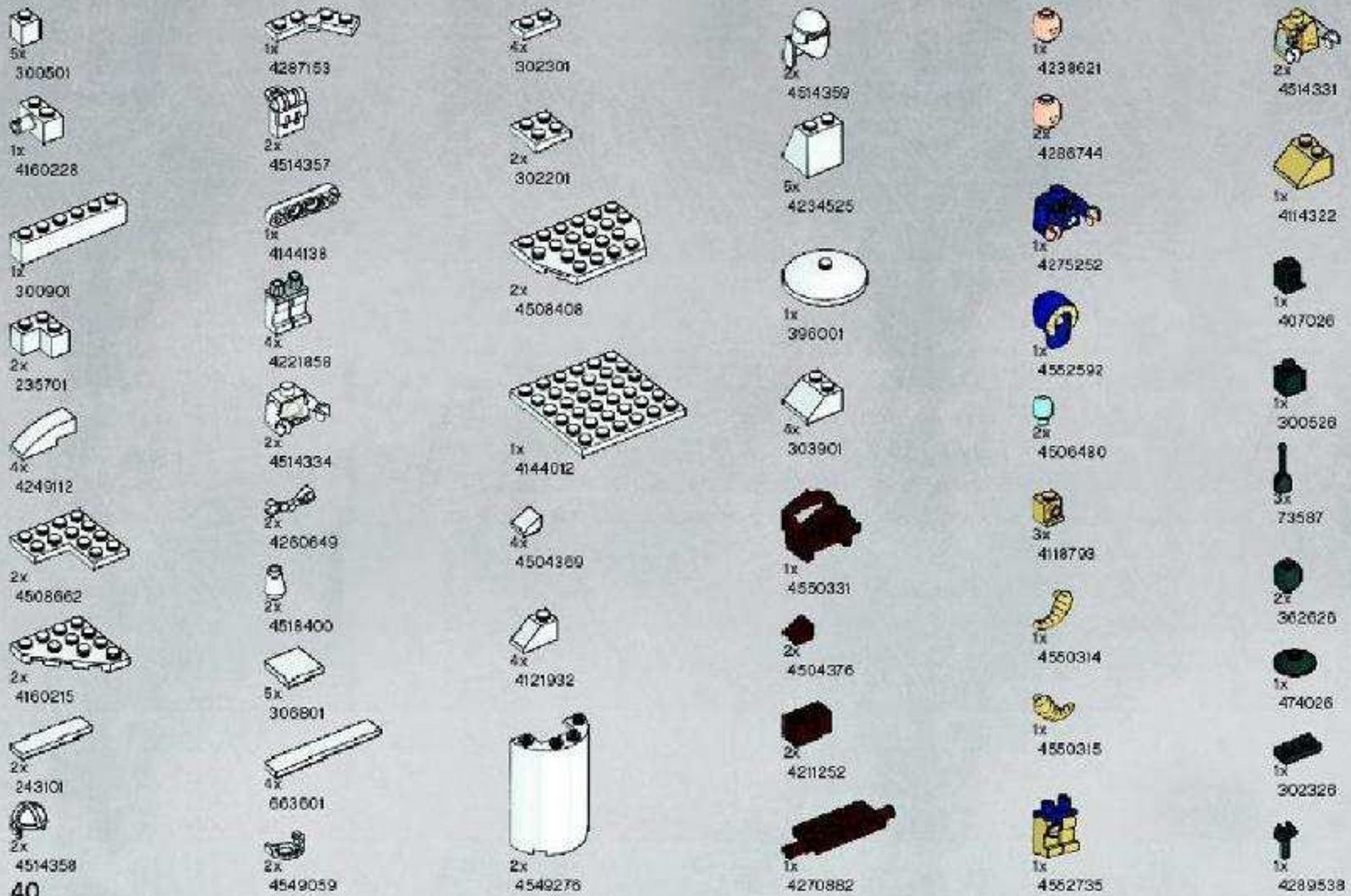
5x 300501
1x 4160228
1x 300901
2x 235701
4x 4249112
2x 4508662
2x 4160215
2x 243101
2x 4514358
1x 4287153
2x 4514357
1x 4144138
4x 4221858
2x 4514334
2x 4260649
2x 4518400
5x 306801
4x 663601
2x 4549059
4x 302301
2x 302201
2x 4508408
1x 4144012
4x 4504369
4x 4121932
2x 4549276
2x 4514359
5x 4234525
1x 396001
6x 303901
1x 4550331
2x 4504376
2x 4211252
1x 4270882
1x 4238621
2x 4286744
1x 4275252
1x 4552592
2x 4506480
3x 4118799
1x 4550314
1x 4550315
1x 4552735
2x 4514331
1x 4114322
1x 407026
1x 300526
3x 73587
2x 362626
1x 474026
1x 302326
1x 4289538

3x
4498713

1x
4498712

1x
4512363

1x
4523339

1x
3003126

1x
4517986

1x
4504612

1x
4161403

2x
4211636

1x
4550312

1x
4211628

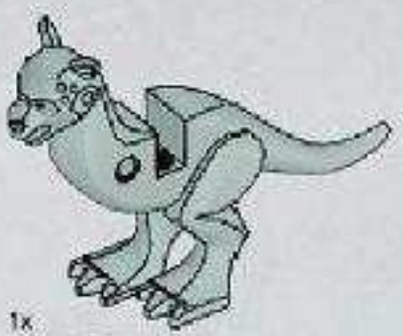
1x
4550309

1x
4515351

1x
4550313

1x
4211508

4x
4211535

2x
4526985

1x
4539481

2x
4211395

2x
4520320

1x
4210700

1x
4211039

2x
4211086

1x
4211069

1x
4243831

1x
4520307

4x
4210631

1x
4550316

1x
4211090

2x
4210633

1x
4211124

1x
4187750

Customer Service
Kundenservice
Service Consommateurs
Servicio Al Consumidor
www.lego.com/service or dial

00800 5346 5555
1-800-422-5346

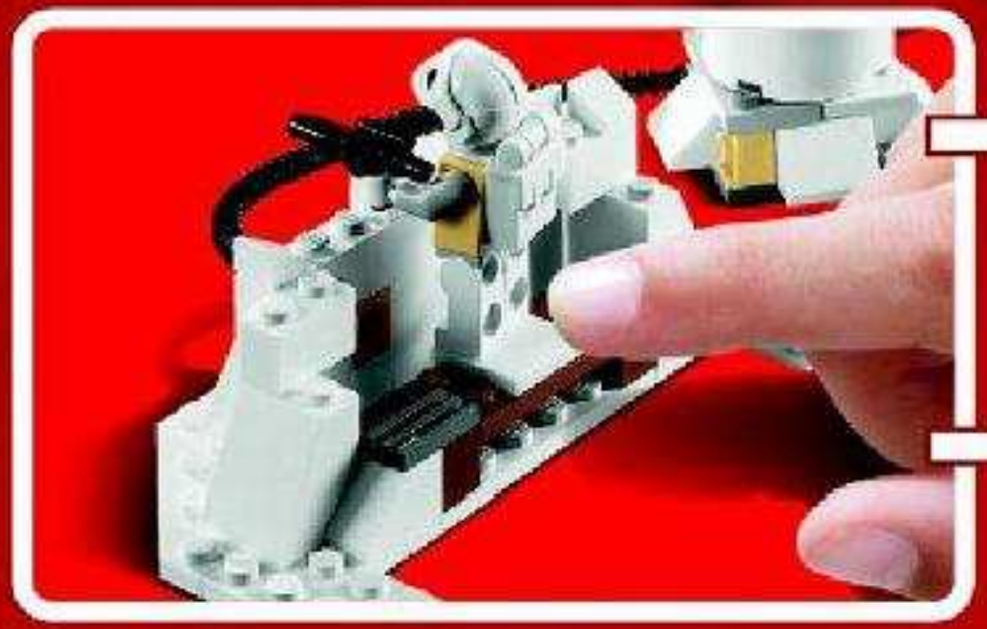

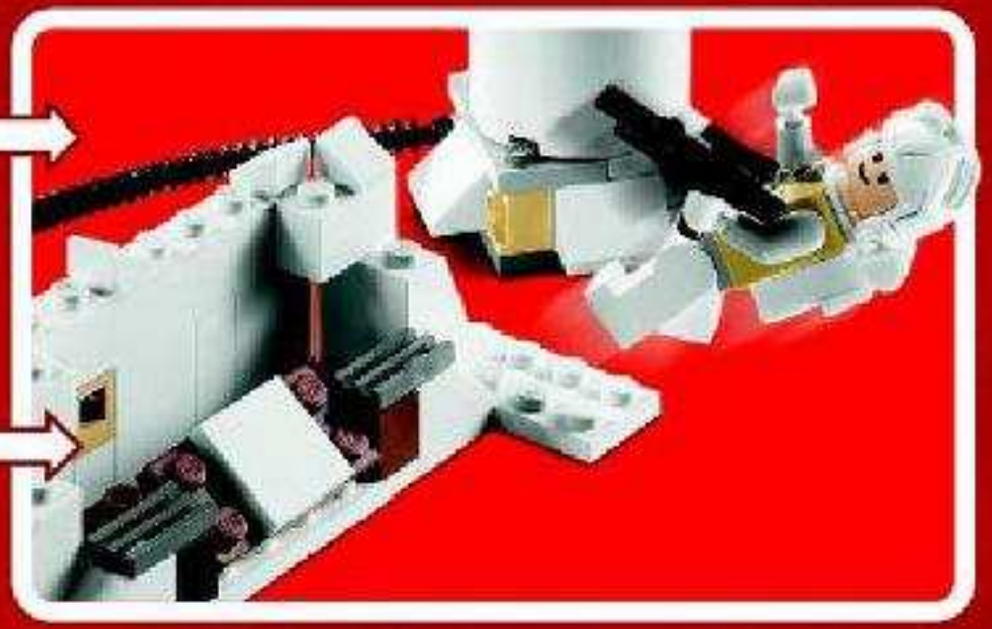

LEGO STAR WARS

LEGO STAR WARS

2009 Minifigure Gallery

8038

7754

7748

8036

8037

8039

FREE! GRATIS! GRATUIT!

LEGO club MAGAZINE™

www.LEGOclub.com

00800 5346 5555*

1-866-534-6258 • 1-877-518-5346

US & Canada only

Canada seulement

* En réponse. Tariffs and charges may apply. * Antwort von Preis. Des frais peuvent s'appliquer en cas de changement de tarifs. * Gratis bestellen. Andere Anrufgebühren können anfallen. * Gratis bestellnummer voor Frankrijk. * Det er ett gratis nummer som du ringer fra Frankrike. * Ett gratis nummer du ringer fra Frankrike.

VISIT THE WORLD'S BIGGEST LEGO® SHOP!

www.LEGOshop.com

WIN LEGO® PRODUCTS

Fill out a survey and you might WIN a cool LEGO product!
NO PURCHASE NECESSARY
Open to all residents where not prohibited
Go to www.acnielsen.aim.dk/LEGO to fill out a survey for a chance to win a LEGO product.

WIN LEGO® PRODUCTEN

Vul een enquêteformulier in en maak kans op een cool LEGO® product!
Kopen niet nodig
Iedereen uit landen waar geen enquêteverbod geldt mag deelnemen.
Ga naar www.acnielsen.aim.dk/LEGO vul een enquêteformulier in en maak kans op een LEGO product.

GEWINNE LEGO® PRODUKTE

Nimm an der Umfrage teil und GEWINNE ein tolles LEGO® Produkt!
Die Teilnahme am Gewinnspiel führt zu keinerlei Kaufverpflichtungen
Teilnahme in allen nicht ausgeschlossenen Ländern möglich
Wir verlosen unter allen Teilnehmern der Umfrage auf www.acnielsen.aim.dk/LEGO LEGO Produkte.

GAGNE DES PRODUITS LEGO®

Réponds à un questionnaire et tu pourrais GAGNER un produit LEGO® très cool !
Aucune obligation d'achat
Ouvert à tous les résidents des pays autorisés
Visite www.acnielsen.aim.dk/LEGO pour répondre à un questionnaire et avoir une chance de gagner un produit LEGO.

レゴ®製品を「当てよう」

アンケートに記入して、かっこいいレゴ®製品を当てよう！
お買い上げの必要はありません。
禁止されていない限り、すべての皆様にご利用いただけます。
www.acnielsen.aim.dk/LEGOにアクセスして、アンケートにご記入ください。当選者にはレゴ製品を差し上げます。

LEGO, the LEGO logo and the Minifigure are trademarks of the/sont des marques de commerce de/son marcas registradas de LEGO Group. ©2009 The LEGO Group. 4558601
©2009 Lucasfilm Ltd. & TM. All rights reserved. Used under authorization/Tous droits réservés. Utilisé sous autorisation/Todos los derechos reservados. Usado bajo autorización.

www.nielsen.com/LEGO